Утвержден приказом
Министра по инвестициям и развитию
Республики Казахстан
от 08 февраля 2021 года № 234
форма

Акт приемки объекта в эксплуатацию

«_1_» _____10_____ 2025 года

Заказчик: Государственное учреждение "Управление строительства области Жетісу", Бектасов Темерлан Амангельдиевич, БИН 220740005695, Тел.: 87282247826, область Жетісу, г.Талдыкорган, Т.Шевченко, 131

фамилия, имя, отчество (при его наличии) ИИН, телефон – для физических лиц, наименование организации – для юридических лиц, БИН, телефон, почтовый индекс, область, город, район, населенный пункт, наименование улицы, номер дома/здания (стационарного помещения)

на основании:

Декларации о соответствии (прилагается) от « 29 » 09 2025 г., Товарищество с ограниченной ответственностью «Алакөл-Асыл-Құрылыс», ГСЛ № 17004537 от 15.03.2017 г., директор - Ирмекеев Нурлыхан Аяджанович, область Жетісу, Алакольский район, город Ушарал, ул.Дулатова, 7, БИН: 060240002826, Тел.: +77016735570

дата подписания декларации, наименование подрядной (генподрядной) организации, фамилия, имя, отчество (при его наличии) руководителя, юридический адрес, БИН, телефон

Заключения о качестве строительно-монтажных работ (прилагается) от «30» 09 2025 г., Товарищество с ограниченной ответственностью "Строительный контроль", директор – Өскенбай Назарбай Сәрсенбайұлы, № KZ35VJE00087061 от 05.06.2024 г., № KZ75VJE00089057 от 11.10.2024 г., № KZ24VJE00090363 от 26.12.2024 г. Кызылординская область, г.Кызылорда, мкр.Левый берег дом 49 кв 2, БИН: 201140025479, +77058884495, +77081492785

дата подписания заключения, наименование организации, фамилия, имя, отчество (при его наличии) экспертов технического надзора, № и дата получения аттестатов, БИН, телефон

Заключения о соответствии выполненных работ проекту (прилагается) от «30» 09 2025 г., ТОО «MS Engineering Construction», директор-Шилмирзаева Гульшад Рашидовна, авторский надзор – Нәмет Қайрат Сапарбекұлы, KZ14VJE00059891 от 26.11.2020 г. Акмолинская область, город Кокшетау, ул Акан серэ, д39 кв 42. Бин:061040007218 Тел.: +77784002367

дата подписания заключения, наименование организации, фамилия, имя, отчество (при его наличии) экспертов авторского надзора, № и дата получения аттестатов, БИН, телефон

произведя осмотр готовности предъявленного подрядчиком (генеральным подрядчиком) к приемке в эксплуатацию объекта: **«Строительно-монтажные работы по объекту «Строительство инженерно-коммуникационных инфраструктур фельдшерско-акушерских пунктов в с. Жанама, Сапак, Ушбулак, Кызылкайын, Акжар Алакольского района области Жетісу (село Кызылкайын)»**, новое строительство, прочие сооружения, лицензия на строительно-монтажные работы, 4 Устройство инженерных сетей и систем, включающее капитальный ремонт и

реконструкцию, в том числе: 4 сетей электроснабжения и устройства наружного электроосвещения, внутренних систем электроосвещения и электроотопления., II (нормальный) уровень ответственности, не относящийся к технически сложным.

(наименование объекта, вид строительства (новое, расширение, реконструкция, техническое перевооружение, модернизация, капитальный ремонт), уровень ответственности, техническая и технологическая сложность объекта)

По адресу: Республика Казахстан, область Жетісу, Алакольский район, село Кызылкайын

(область, район, населенный пункт, микрорайон, квартал, улица, номер дома (корпуса)

проверив комплектность исполнительной технической документации, в том числе посредством электронного модуля исполнительной технической документации «___»_____2025 года,

(дата ознакомления)

подтверждает что:

1. Строительство объекта осуществлено на основании:

- правоустанавливающего документа на земельный участок от
- акт на земельный участок № 2302071720722613; Кадастровый номер земельного участка № 24-255-064-507 от 07.02.2023 года

документ, подтверждающий наступление юридических фактов (юридических составов), на основании которых возникают, изменяются или прекращаются права на земельный участок, в том числе договоры, решения судов, правовые акты исполнительных органов, свидетельство о праве на наследство, передаточный акт или разделительный баланс при реорганизации негосударственных юридических лиц, владеющих земельным участком на праве собственности или выкупивших право временного возмездного землепользования (аренды).

- либо решения о реконструкции (перепланировке, переоборудовании) помещений (отдельных частей) существующих зданий

решение акима Кольбайского сельского округа №02 от 03.02.2023 года.

(наименование органа вынесшего решение)

2) Талона о приеме уведомления о начале строительно-монтажных работ

ГУ "Управление государственного архитектурно-строительного контроля области "Жетісу", KZ32REA00436793 от 09.12.2024 11:01, KZ83REA005603096 от 30.09.2025 17:23

(наименование органа принявшего уведомление, дата и № принятия талона)

3) Проекта (проектно-сметной документации) ТОО «MS Engineering Construction», №29-2023

(наименование проектной организации, номер проекта утвержденного(й))

ГУ "Управления строительства области Жетісу", № 181 н-к от 16.05.2024 г.

(дата и номер проекта, наименование организации утвердившей (переутвердившей) проект и дата утверждения)

2. Строительно-монтажные работы осуществлены в сроки:

- Начало работ 09.12.2024 г.;
- Окончание работ 21.10.2025 г.;

При продолжительности строительства, месяц:

По норме или по проекту организации строительства, 2 месяца;

Фактически, 10 месяца;

3. Объект (комплекс) имеет следующие основные технико-экономические показатели (мощность, производительность, производственная площадь, протяженность, вместимость, объем, пропускная способность, провозная

способность, число рабочих мест и тому подобное, заполняется по всем объектам (кроме жилых домов) в единицах измерения соответственно целевой продукции или основным видам услуг):

Мощность, производительность и так далее	Единица измерения	По проекту		Фактически	
		общая (с учетом ранее принятых)	в том числе пускового комплекса или очереди	общая (с учетом ранее принятых)	в том числе пуско-вого ком-плекса или очереди
Напряжение электросети:Н/В	кВ	380/220		380/220	
Категория электроснабжения		2		2	
Расчетная мощность	кВт	60,0		60,0	
Протяженность трасс ВЛЗ-10кВ	км	699		569	
Расчетный ток	А	98,2		98,2	
Количество опор ВЛЗ-10кВ	шт	17		16	

Выпуск продукции (оказания услуг), предусмотренной проектом в объеме, соответствующем нормам освоения проектных мощностей в начальный период_____;

факт начала выпуска продукции с указанием объема

Жилой дом имеет следующие показатели:

Показатели	Единица измерения	По проекту	Фактически
Общая площадь	метр в квадрате (далее – м2)		
Число этажей	этаж		
Общий строительный объем	метр в кубе (далее – м3)		
В том числе подземной части	м3		
Площадь встроенных, встроенно- пристроенных и пристроенных помещений	м2		

Показатели	По проекту			Фактически		
	число квартир	площадь квартир, м2		число квартир	площадь квартир, м2	
		общая	жилая		общая	жилая
Всего квартир, в том числе: однокомнатных двухкомнатных трехкомнатных четырехкомнатных и более						

4. Технологические и архитектурно-строительные решения по объекту характеризуются следующими данными:

Электроснабжение фельдшерско-акушерских пунктов в с. Жанама, Сапак, Ушбулак, Кызылкайын, Акжар Алакольского района области Жетісу (село Кызылкайын) осуществляется от проектируемой трансформаторной подстанции КТП-10/0,4.

Строительство ВЛ-10кВ выполнено с применением на ж/б стойках серии СВ-105 подвеской самонесущих изолированных проводов марки СИП-3.

Источником водоснабжения являются наружные сети централизованного водопровода с.Кызылкайын. Точкой подключения служит существующая сеть диаметром Ø110мм, сеть закольцованный. Напор в точке подключение Р=2атм (20 метров). Сети водопровода выполнены из полиэтиленовых питьевых труб по ГОСТ 18599-2001 Ø110х6.6мм марки PE100 SDR17.

Вводы водопровода в здания выполнены из полиэтиленовых труб ф25*2,3мм. Трубопроводная арматура и фасонные части в колодцах - стальные.

Водопроводные колодцы приняты по ТПР 901-09-11.84 из сборных ж/б элементов по серии 3.900.1-14 выпуск 1 диаметром 1500 мм. Вокруг горловины водопроводных колодцев предусмотрено устройство отмостки с уклоном 0,03 от сооружения.

(краткие технические характеристики по особенностям его размещения, по основным материалам и конструкциям, инженерному и технологическому оборудованию)

5. На объекте установлено предусмотренное проектом оборудование в количестве согласно актам о его приемке после индивидуального испытания и комплексного опробования;

6. Наружные инженерные коммуникации (холодное и горячее водоснабжение, канализация, теплоснабжение, газоснабжение, электроснабжение и связь) обеспечивают нормальную эксплуатацию объекта (здания, сооружения, помещения) и приняты городскими эксплуатационными организациями;

7. Сметная стоимость по утвержденному проекту (проектной-сметной документации):

Всего 44071,808 тысяч тенге, в том числе строительно-монтажных работ 32973,015 тысяч тенге, оборудования, инструмента и инвентаря 406,839 тысяч тенге;

8. Сметная стоимость основных фондов, принимаемых в эксплуатацию 52914,56 тысяч тенге, в том числе:

- Стоимость строительно-монтажных работ 41815,765 тысяч тенге;
- Стоимость оборудования, инструмента и инвентаря 406,839 тысяч тенге;

9. Доля местного содержания предусмотрена в проектно-сметной документации 100% и фактически применено 70% (на объектах, финансируемых за счет государственных инвестиций и средств квазигосударственного сектора);

10. Класс энергоэффективности здания III;

11. Объект построен в соответствии с утвержденным проектом (проектно-сметной документацией) и требованиями государственных нормативных документов в области архитектуры, градостроительства и строительства.

РЕШИЛ: «Строительно-монтажные работы по объекту «Строительство инженерно-коммуникационных инфраструктур фельдшерско-акушерских пунктов в с. Жанама, Сапак, Ушбулак, Кызылкайын, Акжар Алакольского района области Жетісу (село Кызылкайын)» принять в эксплуатацию.

наименование объекта (комплекса)

Заказчик:

Государственное учреждение "Управление строительства области Жетісу"

Руководитель Т.А.Бектасов

фамилия, имя, отчество (при его наличии), подпись руководителя

Место печати (при наличии)

Технический надзор:

1) аттестованный (-ые) эксперт (-ы)

Эксперт-технического надзора Пашкенов А. Н.С.Өскенбай

№ KZ35VJE00087061 от 05.06.2024 г., № KZ75VJE00089057 от 11.10.2024 г., № KZ24VJE00090363 от 26.12.2024 г.

(фамилия, имя, отчество (при его наличии) эксперта, специализация аттестата), подпись, дата

Место печати (при наличии)

2) аккредитованная организация ТОО "Строительный контроль"

Директор Пашкенов А. Н.С.Өскенбай

(наименование организации) имеющей в своем составе аттестованного (-ых) эксперта (-ов), фамилия, имя, отчество (при его наличии) руководителя, подпись, дата

Место печати (при наличии)

(фамилия, имя, отчество (при его наличии) эксперта, специализация аттестата), подпись, дата

Место печати (при наличии)

Авторский надзор:

1) разработчик проекта ТОО «MS Engineering Construction»

Директор Г.Р.Шилмирзаева

(наименование организации, фамилия, имя, отчество (при его наличии), должность), подпись, дата

Место печати (при наличии)

2) организация ТОО «MS Engineering Construction»

Директор Г.Р.Шилмирзаева

(наименование организации) имеющей в своем составе аттестованного (-ых) эксперта (-ов), фамилия, имя, отчество (при его наличии) руководителя, подпись, дата

Место печати (при наличии)

эксперт К.С.Нәмет

KZ14VJE00059891 от26.11.2020 г.

(фамилия, имя, отчество (при его наличии) эксперта, специализация аттестата), подпись, дата

Место печати (при наличии)

3) аттестованный (-ые) эксперт (-ы)

(фамилия, имя, отчество (при его наличии) эксперта, специализация аттестата), подпись, дата

Место печати (при наличии)

Подрядчик (генеральный подрядчик) ТОО «Алакөл-Асыл-Құрылыс»

Директор Ирмекеев Н.А.Ирмекеев

фамилия, имя, отчество (при его наличии), подпись руководителя

Место печати (при наличии)

Приложение 3
к приказу Министра
по инвестициям и развитию
Республики Казахстан
от 24 апреля 2017 года № 235
форма

Декларация о соответствии

«29» 09 2025 года

Подрядчик (генеральный подрядчик) ТОО «Алакөл-Асыл-Құрылыс», БИН: 060240002826 область Жетісу, Алакольский район, город Ушарал, улица Дулатова, 7

наименование организации, юридический адрес

в лице директора Ирмекеева Н.А.

фамилия, имя, отчество (при наличии) руководителя организации

по объекту: : **«Строительно-монтажные работы по объекту «Строительство инженерно-коммуникационных инфраструктур фельдшерско-акушерских пунктов в с. Жанама, Сапак, Ушбулак, Кызылкайын, Акжар Алакольского района области Жетісу (село Кызылкайын)»,** Республика Казахстан, область Жетісу, Алакольский район, село Кызылкайын

наименование, местонахождения объекта

заказчиком которого является Государственное учреждение "Управление строительства области Жетісу", руководитель – Бектасов Т.А.

наименование организации, фамилия, имя, отчество (при наличии) руководителя

удостоверяет, что:

1. Строительно-монтажные работы на объекте выполнены в соответствии с утвержденным проектом (проектно-сметной документацией), государственными нормативами в сфере архитектурной, градостроительной и строительной деятельности;

2. Субподрядные организации:

ТОО «Bekdiar Kurylys» ГСЛ №24019776 от 28.05.2024 г.

наименование организации

3. Проект (проектно-сметная документация) ТОО «MS Engineering Construction», №29-2023

наименование проектной организации, номер проекта

утвержден(а) ГУ "Управления строительства области Жетісу", № 181 н-к от 16.05.2024 г.

наименование организации утвердившей (переутвердившей) проект и дата утверждения

4. Объект (комплекс) имеет следующие основные технико-экономические показатели (мощность, производительность, производственная площадь, протяженность, вместимость, объем, пропускная способность, провозная способность, число рабочих мест и тому подобное, заполняется по всем

объектам (кроме жилых домов) в единицах измерения соответственно целевой продукции или основным видам услуг):

Мощность, производительность и так далее	Единица измерения	По проекту		Фактически	
		общая (с учетом ранее принятых)	в том числе пускового комплекса или очереди	общая (с учетом ранее принятых)	в том числе пуско-вого ком-плекса или очереди
Напряжение электросети:Н/В	кВ	380/220		380/220	
Категория электроснабжения		2		2	
Расчетная мощность	кВт	60,0		60,0	
Протяженность трасс ВЛЗ-10кВ	км	699		569	
Расчетный ток	А	98,2		98,2	
Количество опор ВЛЗ-10кВ	шт	17		16	

Жилой дом имеет следующие показатели:

Показатели	Единица измерения	По проекту	Фактически
Общая площадь	метр в квадрате (далее – м2)		
Число этажей	этаж		
Общий строительный объем	метр в кубе (далее – м3)		
В том числе подземной части	м3		
Площадь встроенных, встроенно- пристроенных и пристроенных помещений	м2		

Показатели	По проекту			Фактически		
	число квартир	площадь квартир, м2		число квартир	площадь квартир, м2	
		общая	жилая		общая	жилая
Всего квартир, в том числе: однокомнатных двухкомнатных трехкомнатных четырехкомнатных и более						

5. Технологические и архитектурно-строительные решения по объекту характеризуются следующими данными:

Электроснабжение фельдшерско-акушерских пунктов в с. Жанама, Сапак, Ушбулак, Кызылкайын, Акжар Алакольского района области Жетісу (село Кызылкайын) осуществляется от проектируемой трансформаторной подстанции КТП-10/0,4.

Строительство ВЛ-10кВ выполнено с применением на ж/б стойках серии СВ-105 подвеской самонесущих изолированных проводов марки СИП-3.

Источником водоснабжения являются наружные сети централизованного

водопровода с.Кызылкайын. Точкой подключения служит существующая сеть диаметром Ø110мм, сеть закольцованный. Напор в точке подключение Р=2атм (20 метров). Сети водопровода выполнены из полиэтиленовых питьевых труб по ГОСТ 18599-2001 Ø110х6.6мм марки PE100 SDR17.

Вводы водопровода в здания выполнены из полиэтиленовых труб ф25*2,3мм. Трубопроводная арматура и фасонные части в колодцах - стальные.

Водопроводные колодцы приняты по ТПР 901-09-11.84 из сборных ж/б элементов по серии 3.900.1-14 выпуск 1 диаметром 1500 мм. Вокруг горловины водопроводных колодцев предусмотрено устройство отмостки с уклоном 0,03 от сооружения.

краткие технические характеристики по особенностям его размещения, по основным материалам и конструкциям, инженерному и технологическому оборудованию

6. На объекте установлено предусмотренное проектом оборудование в количестве согласно актам о его приемке после индивидуального испытания и комплексного опробования;

7. Мероприятия по охране труда, обеспечению взрывобезопасности, пожаробезопасности, охране окружающей природной среды и антисейсмические мероприятия, предусмотренные проектом выполнены;

8. Строительно-монтажные работы осуществлены в сроки:
начало работ 09.12.2024 г.; окончание работ 21.10.2025 г.;
при продолжительности строительства, месяц:
по норме или по проекту организации строительства, 2 (два) месяца;
фактически, 10 (десять) месяца;

9. Примененные строительные материалы, конструкции, оборудование и изделия соответствуют требованиям проекта и государственных нормативов;

9-1. Доля местного содержания предусмотрена в проектно-сметной документации 100% и фактически применено 70% (на объектах, финансируемых за счет государственных инвестиций и средств квазигосударственного сектора);

10. Исполнительная геодезическая съемка фактического положения подземных инженерных сетей и/или зданий (сооружений) выполнена (обязательное приложение к декларации о соответствии);

10-1. Исполнительная техническая документация имеется в полном объеме, в том числе в электронном модуле;

11. Наружные инженерные коммуникации (холодное и горячее водоснабжение, канализация, теплоснабжение, газоснабжение,

электроснабжение и связь) обеспечивают нормальную эксплуатацию объекта, что подтверждается поставщиками услуг по инженерному и коммунальному обеспечению.

Поставщики услуг по инженерному и коммунальному обеспечению:

Филиал Үйгентасский РЭС АО "ТРК"

наименование организации, фамилия, имя, отчество (при наличии) подпись руководителя, дата

Испанбеков Курмет Комшетович

Место печати (при наличии)

Алакол су

наименование организации, фамилия, имя, отчество (при наличии) подпись руководителя, дата

Место печати (при наличии)

12. Шумоизоляция здания соответствует проекту и подтверждается экспертным заключением, выдаваемым аккредитованными испытательными лабораториями по результатам проведенных лабораторных замеров (экспертное заключение прилагается);

13. Обеспечен доступ для маломобильных групп населения, что подтверждается органами социальной защиты населения

_____;

фамилия, имя, отчество (при наличии), подпись руководителя, дата

Место печати (при наличии)

Подрядчик (генеральный подрядчик) считает объект **«Строительно-монтажные работы по объекту «Строительство инженерно-коммуникационных инфраструктур фельдшерско-акушерских пунктов в с. Жанама, Сапак, Ушбулак, Кызылкайын, Акжар Алакольского района области Жетісу (село Кызылкайын)»** готовым к приемке в эксплуатацию,

наименование объекта (комплекса)

гарантирует качество выполненных строительно-монтажных и специальных работ, и принимает на себя обязательство устранять дефекты, возникшие по его вине при строительстве объекта согласно гарантийного срока в соответствии с законодательством Республики Казахстан.

Подрядчик (генеральный подрядчик) ТОО «Алакөл-Асыл-Құрылыс»

Директор Ирмекеев Ирмекеев Н.А.

фамилия, имя, отчество (при его наличии), подпись руководителя, дата

Место печати (при наличии)

Подрядчик (субподрядчик) ТОО «Bekdiar Kurylys»

Директор Аяджан Б.Т.

фамилия, имя, отчество (при его наличии), подпись руководителя, дата

Место печати (при наличии)

Приложение 1
к приказу Министра
по инвестициям и развитию
Республики Казахстан
от 24 апреля 2017 года № 235

Форма

Заключение о качестве строительно-монтажных работ

«30» 09 2025 года

Технический надзор Товарищество с ограниченной ответственностью "Строительный контроль", директор – Өскенбай Назарбай Сәрсенбайұлы, БИН: 201140025479, Кызылординская область, г.Кызылорда, мкр.Левый берег Дом49 кв 2, +77058884495, +77081492785

наименование организации, фамилия, имя, отчество (при наличии) руководителя, юридический адрес

в лице эксперта технического надзора – Өскенбай Назарбай Сәрсенбайұлы, ИИН 971012300594, № KZ35VJE00087061 от 05.06.2024 г., № KZ75VJE00089057 от 11.10.2024 г., № KZ24VJE00090363 от 26.12.2024 г.

фамилия, имя, отчество (при наличии) экспертов, № аттестатов, дата получения

действующего на основании Договора №15/24 от 02.10.2024 г.

№ договора и дата

по объекту: **«Строительно-монтажные работы по объекту «Строительство инженерно-коммуникационных инфраструктур фельдшерско-акушерских пунктов в с. Жанама, Сапак, Ушбулак, Кызылкайын, Акжар Алакольского района области Жетісу (село Кызылкайын)»**, область Жетісу, Алакольский район, с.Кызылкайын

наименование и местонахождение объекта

заказчиком которого является Государственное учреждение "Управление строительства области Жетісу", Руководитель Бектасов Темерлан Амангельдиевич

наименование организации, фамилия, имя, отчество (при наличии) руководителя

подтверждает, что:

1. Строительство объекта осуществлялось

1) подрядчиком (генеральным подрядчиком) Товарищество с ограниченной ответственностью «Алакөл-Асыл-Құрылыс», ГСЛ № 17004537 от 15.03.2017 г.

наименование организации, № лицензии и дата получения

в лице Ирмекеев Н.А.

фамилия, имя, отчество (при наличии) руководителя

2) субподрядными организациями ТОО «Bekdiar Kurylys» ГСЛ №24019776 от 28.05.2024 г.

наименование организации, № лицензии и дата получения

в лице Аяджан Б.Т.

фамилия, имя, отчество (при наличии) руководителя

2. Строительно-монтажные работы осуществлены в сроки:
начало работ 09.12.2024 г.; окончание работ 21.10.2025 г.;
при продолжительности строительства, месяц:
по норме или по проекту организации строительства, 2 (два) месяца;
фактически, 10 (десять) месяца;

3. Сметная стоимость по утвержденному проекту (проектной-сметной документации):
всего 44071,808 тысяч тенге, в том числе строительно-монтажных работ 32973,015 тысяч тенге, оборудования, инструмента и инвентаря 406,839 тысяч тенге;

4. Сметная стоимость основных фондов, принимаемых в эксплуатацию 52914,56 тысяч тенге, в том числе:
стоимость строительно-монтажных работ 41815,765 тысяч тенге;
стоимость оборудования, инструмента и инвентаря 406,839 тысяч тенге;

5. Объект построен в соответствии с проектом (проектно-сметной документацией) ТОО «MS Engineering Construction», №29-2023

наименование проектной организации, номер проекта

утвержденным(ой) ГУ "Управления строительства области Жетісу", № 181 н-к от 16.05.2024 г.

наименование организации утвердившей (переутвердившей) проект и дата утверждения

и требованиями государственных нормативных документов в области архитектуры, градостроительства и строительства;

6. Примененные строительные материалы, конструкции, оборудование и изделия соответствуют проекту и требованиям государственных нормативов;

6-1. Доля местного содержания предусмотрена в проектно-сметной документации 100% и фактически применено 70% (на объектах, финансируемых за счет государственных инвестиций и средств квазигосударственного сектора);

7. Исполнительная техническая документация имеется в полном объеме, в том числе в электронном модуле;

8. Замечания, выданные техническим надзором в процессе строительства, устранены;

9. Завершенный строительством объект обеспечивает прочность, устойчивость и надежность на протяжении всего срока службы (эксплуатации, использования, применения) и соответствует требованиям государственных нормативов направленных на обеспечение интересов и безопасности собственников (пользователей) и общества в целом.

Технический надзор:
организация ТОО "Строительный контроль"
Директор Пашкенов А. Н.С.Оскенбай
наименование организации, фамилия, имя, отчество (при наличии) руководителя, подпись, дата
Место печати (при наличии)

эксперт (ы) по техническому надзору Пашкенов А. Н.С.Оскенбай
№ KZ35VJE00087061 от 05.06.2024 г., № KZ75VJE00089057 от 11.10.2024 г., № KZ24VJE00090363 от 26.12.2024 г.
фамилия, имя, отчество (при наличии) эксперта (экспертов) № аттестатов, подпись, дата
Место печати (при наличии)

Приложение 2
к приказу Министра
по инвестициям и развитию
Республики Казахстан
от 24 апреля 2017 года № 235
форма

Заключение о соответствии выполненных работ проекту

«30» 09 2025 года

Авторский надзор ТОО «MS Engineering Construction», Директор Шилмирзаева Гульшад Рашидовна., БИН: 061040007218
наименование организации, фамилия, имя, отчество (при наличии) руководителя

в лице авторский надзор – Нәмет Қайрат Сапарбекұлы., KZ14VJE00059891 от 26.11.2020 г. Тел.: +77784002367
фамилия, имя, отчество (при наличии) экспертов, № аттестатов и дата получения

действующего на основании Приказа №43 от 12.11.2024 г.
№ договора и дата

по объекту: «Строительно-монтажные работы по объекту «Строительство инженерно-коммуникационных инфраструктур фельдшерско-акушерских пунктов в с. Жанама, Сапак, Ушбулак, Кызылкайын, Акжар Алакольского района области Жетісу (село Кызылкайын)»
наименование и местонахождение объекта

заказчиком которого является Государственное учреждение "Управление строительства области Жетісу", Бектасов Темерлан Амангельдиевич, БИН 220740005695, Тел.: 87282247826, область Жетісу, г.Талдыкорган, Т.Шевченко, 131
наименование организации, фамилия, имя, отчество (при наличии) руководителя

подтверждает, что:

1. Строительство объекта осуществлялось

1) подрядчиком (генеральным подрядчиком) ТОО «Алакөл-Асыл-Құрылыс», ГСЛ № 17004537 от 15.03.2017 г.
наименование организации, № лицензии и дата получения

в лице директора Ирмекеева Нурлыхана Аяджановича
фамилия, имя, отчество (при наличии) руководителя организации

2) субподрядными организации
наименование организации, № лицензии и дата получения

ТОО «Bekdiar Kurylys» ГСЛ №24019776 от 28.05.2024 г.
наименование организации, № лицензии и дата получения

в лице Аяджан Б.Т.
фамилия, имя, отчество (при наличии) руководителя

2. Строительно-монтажные работы осуществлены в сроки:
начало работ 09.12.2024 г.; окончание работ 21.10.2025 г.;
при продолжительности строительства, месяц:
по норме или по проекту организации строительства, 2 (два) месяца;
фактически, 10 (десять) месяца;

3. Примененные строительные материалы, конструкции, оборудование и изделия соответствуют требованиям проекта;

4. Замечания, выданные авторским надзором в процессе строительства, устранены;

5. Внесенные изменения в проект (проектно-сметную документацию) в процессе строительства выполнены в соответствии с требованиями нормативов в области архитектуры, градостроительства и строительства;

6. Объект построен в соответствии с проектом (проектно-сметной документацией) ТОО «MS Engineering Construction», №29-2023

наименование проектной организации, номер проекта

утвержденным(ой) ГУ "Управления строительства области Жетісу", № 181 н-к от 16.05.2024 г.

наименование организации утвердившей (переутвердившей) проект и дата утверждения

Авторский надзор:

организация ТОО «MS Engineering Construction» Г.Р.Шилмирзаева

наименование организации, фамилия, имя, отчество (при наличии) руководителя, подпись, дата

Место печати (при наличии)

эксперт(ы) по авторскому надзору

эксперт К.С. Нәмет

KZ14VJE00059891 от 26.11.2020 г.

фамилия, имя, отчество (при наличии) эксперта (экспертов), № аттестатов, подпись, дата

Место печати (при наличии)

Приложение 13 к акту приемки
объекта в эксплуатацию
форма

Технические характеристики объекта (сети, водоводы, коллекторы и тому подобное)

№ п/п	Наименование	Единицы измерения	Количество, протяженность	Примечание
1	2	3	4	5
Водопровод				
1	Водоводы (общая протяженность)	м	48	ф110*6,6мм
	1) из стальных труб	м	-	
	2) из чугунных труб	м	-	
	3) из асбестоцементных труб	м	-	
	4) из железобетонных труб	м	-	
	5) из полиэтиленовых труб	м	48	ф110*6,6мм
2	Распределительная сеть (общая протяженность)	м	48	ф25*2,3мм
	1) из стальных труб	м	-	
	2) из чугунных труб	м	-	
	3) из асбестоцементных труб	м	-	
	4) из полиэтиленовых труб	м	48	ф25*2,3мм
	5)	м		
3	Прочие устройства			
	Смотровой колодец	шт	2	
	Задвижка d- 100	шт	1	
	" d-	шт		
	" d-	шт		
	Вентили d-	шт		
	" d-	шт		
	" d-	шт		
	Кран d- 25	шт	1	
	" d-	шт		
	" d-	шт		
	Гидрант	шт	1	
	Водопроводный ввод	шт	1	
	Водоразборная колонка	шт	-	
	Стальной футляр	шт	-	
	Питьевой фонтанчик	шт	-	
Канализация				
1	Коллекторы (общая протяженность)	м	-	
	1) из керамических труб	м	-	
	2) из чугунных труб	м	-	
	3) из бетонных труб	м	-	

	4) из асбестоцементных труб	м	-	
	5) из железобетонных труб	м	-	
	6)	м		
	7)	м		
2	Канализационная сеть (общая протяженность)	м	29	
	1) из керамических труб	м	-	
	2) из чугунных труб	м	-	
	3) из бетонных труб	м	-	
	4) из асбестоцементных труб	м	-	
	5) из железобетонных труб	м	-	
	6) из полипропиленовых двухслойных гофрированных труб	м	29	
3	Прочие устройства			
	Смотровой колодец	шт	4	
	Выпуск	шт	2	

Горизонтальный разрез колодца	Вертикальный разрез колодца
Масштаб 1:100	Масштаб 1:100
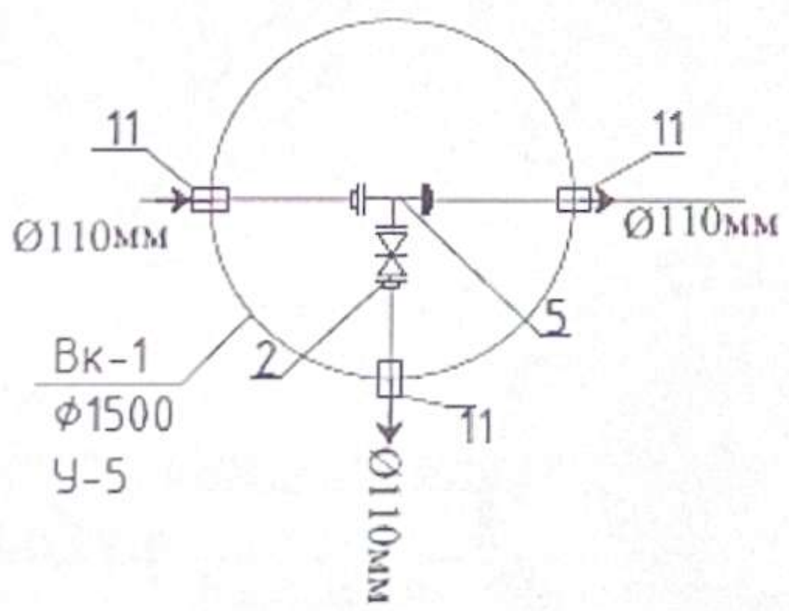	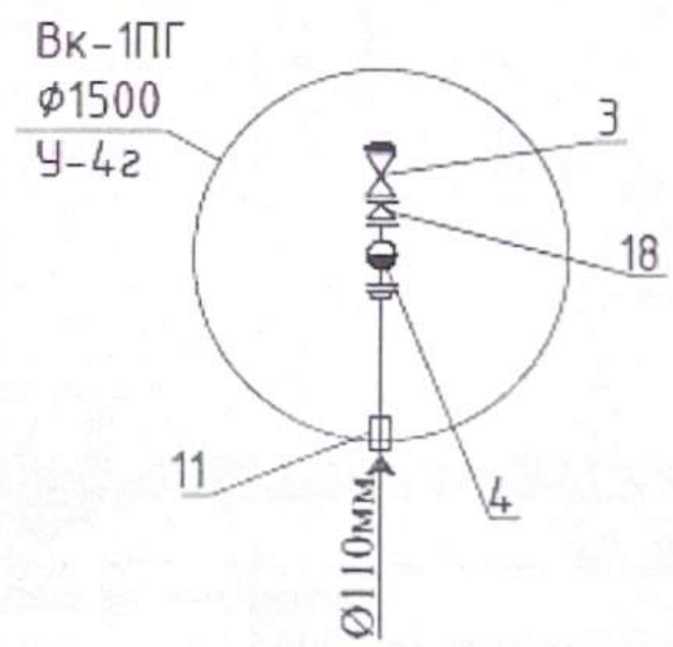

Спецификация

№ п/п	Наименование	Марка	Материал	Диаметр (мм) (размеры)	Количество	Примечание
1	Кольцо	КС-15-9	бетон	1500 мм	4 шт	
2	Кольцо	КС-20-6	бетон	2000 мм	6 шт	
3	Плита (крышка)	1ПП 15	бетон	1680 мм * 120 мм	2 шт	

4	Плита днища	ПН 15	бетон	1680 мм * 120 мм	2 шт	
5	Плита (крышка)	1ПП 20	бетон	2200 мм * 120 мм	2 шт	
6	Плита днища	ПН 20	бетон	2200 мм * 120 мм	2 шт	
7	Кольцо	КС-10-9	бетон	1000 мм	2 шт	
8	Плита (крышка)	1ПП 10	бетон	1180 мм * 120 мм	2 шт	

Схема привязки колодца к постоянным точкам-ориентирам

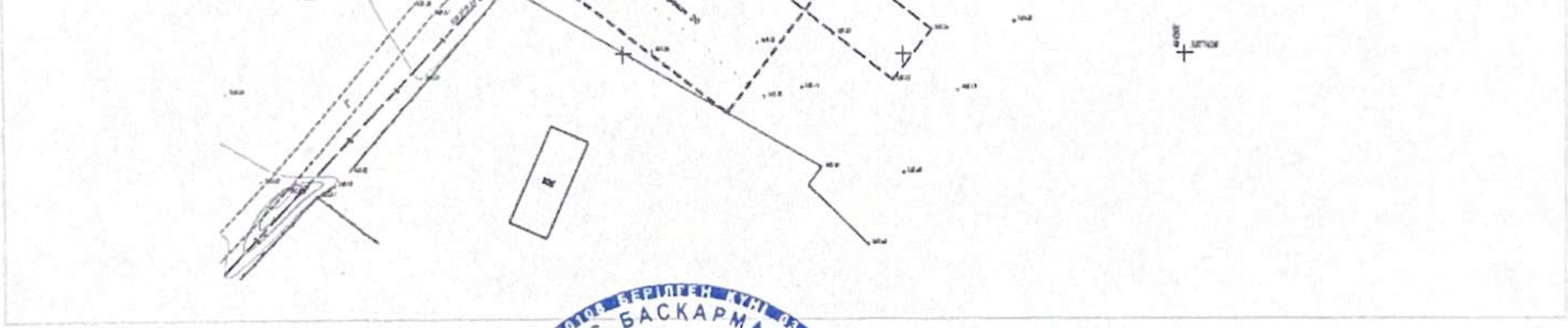

Заказчик:

Государственное учреждение "Управление строительства области Жетісу"

Руководитель Т.А.Бектасов

фамилия, имя, отчество (при его наличии) подпись руководителя

Место печати (при наличии)

Авторский надзор:

эксперт Қ.С.Нәмет

KZ14VJE00059891 от26.11.2020 г.

фамилия, имя, отчество (при его наличии) подпись эксперта

Место печати (при наличии)

Приложение 3 к акту приемки
объекта в эксплуатацию
форма

Технические характеристики объекта (линии электропередач)

№ п/п	Наименование	Единица измерения	Количество
1	2	3	4
1	Воздушные ЛЭП низкого напряжения …	киломерт (далее – км)	-
2	Воздушные ЛЭП Высокого напряжения 10 кВ	км	0,569
3	Кабельные ЛЭП низкого напряжения …	км	0,062
4	Кабельные ЛЭП высокого напряжения…	км	-
5	Площадь опор	м2	-
6	Опоры:		
	1) металлические	штук (далее – шт)	-
	2) деревянные с деревянными приставками	шт	-
	3) деревянные с железобетонными приставками	шт	-
	4) железобетонные	шт	16
	5) тросовые подвесы	шт	-
7	Провода:		
	1) медные	км	-
	2) алюминиевые	км	1,708
	3) сталеалюминиевые	км	-
8	Кронштейны для светильников:		
	1) железобетонные	шт	-
	2) металлические	шт	-
9	Арматура уличного освещения:		
	1) светильники светодиодные	шт	-
10	Кабели:		
	1) марки АВБбшв 3*95+1*70 напряжением...	км	0,124
	2) марки... напряжением...	км	-
11	Муфты соединительные...	шт	-
12	Муфты концевые	шт	-
13	Контуры заземления	шт	4
14	Устройства грозозащиты	шт	-
15	Дорожные покрытия кабельных сетей:		
	1) асфальтобетонные	м2	-

	2) булыжные	м2	-
	3) тротуары	м2	-

Заказчик:
Государственное учреждение "Управление строительства области Жетісу"
Руководитель Т.А.Бектасов
фамилия, имя, отчество (при его наличии), подпись руководителя
Место печати (при наличии)

Авторский надзор:
эксперт К.С.Нәмет
KZ14VJE00059891 от26.11.2020 г.
фамилия, имя, отчество (при его наличии) подпись эксперта
Место печати (при наличии)