Исполнитель:
ТОО "ES-ПРОЕКТ"
Гослицензия ГСЛ №000257-1

Заказчик:
ГУ "Управление строительства
Павлодарской области

Строительство фельдшерско-акушерского пункта в селе Конырозек Успенского района Павлодарской области (Привязка). Корректировка

Рабочий проект
ТОМ 3
Альбом 3 - Архитектурно-строительные чертежи (АС2)
Фундаменты под дизель генераторную установку

Директор ТОО "ES-ПРОЕКТ" Кабдышева Б.Н.

2023г.

Копировал Формат А3

ТОО ES ПРОЕКТ

Исполнитель:
ТОО "ES-ПРОЕКТ"
Гослицензия ГСЛ №000257-1

Заказчик:
ГУ "Управление строительства
Павлодарской области

Строительство фельдшерско-акушерского пункта в селе Конырозек Успенского района Павлодарской области (Привязка). Корректировка

ТОМ 3

Состав проекта

Альбом 1 - Генеральный план (ГП)
Альбом 2 - Архитектурно-строительные чертежи (АС1)
Альбом 3 - Архитектурно-строительные чертежи (АС2)
Фундаменты под дизель генераторную установку
Альбом 4 - Архитектурно-строительные чертежи (АС3). Выгреб емкостью 2,2 м3
Альбом 5 - Архитектурно-строительные чертежи (АС4).Гараж
Альбом 6 - Технологическое оборудование (ТХ)
Альбом 7 - Водопровод и канализация (ВК)
Альбом 8 - Отопление и вентиляция (ОВ)
Альбом 9 - Пожарная сигнализация (ПС)
Альбом 10 - Сети связи (СС1)
Альбом 11 - Сети связи (СС2) Вызов персонала для МГН
Альбом 12 - Электрооборудование и освещение (ЭОМ)
Альбом 13 - Наружные сети водопровода и канализации (НВК)
Альбом 14 - Наружные сети связи (НСС)
Альбом 15 - Электроснабжение (ЭС)

2023г.

Ведомость рабочих чертежей основного комплекта

Лист	Наименование	Примечание
1	Общие данные	
2	Фундамент Фм-1 под ДЭС	

ОБЩИЕ ДАННЫЕ

Проект разработан на основании задания на проектирование и договора.
За отм. 0.000 принята отм.чистого пола.
Климатические условия строительства:
а) Расчетная температура наиболее холодной пятидневки -34,6 °С
б) Расчетный вес снегового покрова -120кгс/м ²
в) Нормативное давление ветра - 38кгс/ м ²
Инженерно-геологические изыскания были произведены в 2023г.
Согласно отчету на инжинерно-геологические изыскания площадки строительства, основанием под фундаменты служат грунты:
ИГЭ-1 0,0 - 0,3м Почвенно-растительный слой: суглинок гумусированный.
ИГЭ-2 0,3 - 3,2м Суглинок коричневый, твердый с 1,2м тугопластичный до мягкопластичного, с 1,0м до 1,8м с прослоями песка средней крупности мощ. до 2 см., до 1,4м карбонатизированный.
ИГЭ-3 3,2-4,9м Глина коричневая, тугопластичная, комковатая, омарганцованная.
ИГЭ-4 4,9-7,0м Глина темно-серая, полутвердая, ожелезненная, омарганцованная, с включением мергеля до 2%.
На исследуемой территории подземные воды вскрыты скважинами на глубине 4,2м
Нормативная глубина сезонного промерзания грунтов равна 2,6м.
Абсолютная отметка 0,000 равна 126,30м
Размеры (ДхШхВ) дизель ДЭС 3000х2300х2470 мм. Вес 1350 кг.

Защита конструкций от коррозии

Проектом предусмотрены следующие антикоррозийные мероприятия:
-обетонирование и металлизация всех закладных изделий;
-окраска всех необетонированных металлоконструкций

Закладные изделия железобетонных конструкций, а также другие стальные элементы, подлежат защите от коррозии слоем алюминия или цинка толщиной 200 мкм, наносимого методом металлизации.

Не защищенные алюминиевым или цинковым покрытием открытые поверхности закладных изделий в железобетонных конструкциях и стальные изделия, предназначенные для закрепления сборных железобетонных элементов, необетонируемые металлические конструкции подлежат окраске за 4 раза эмалью ХС - 710 по грунтовке ХС - 010.8.

Производство по защите бетонных и железобетонных конструкции от коррозии выполнять по ГОСТ 31384-200

КОНСТРУКТИВНОЕ РЕШЕНИЕ

- Фундаменты под ДЭС- монолитный

Размеры фундамента 3,3х2,6м

ВНИМАНИЕ!
Производство работ без проекта производства работ - ЗАПРЕЩАЕТСЯ!

Технические решения, принятые в рабочих чертежах, соответствуют требованиям экологических, санитарно-гигиенических, противопожарных и других норм, действующих на территории Республики Казахстан и обеспечивают безопасную для жизни и здоровья людей эксплуатацию объекта при соблюдении мероприятий, предусмотренных рабочими чертежами.

Главный инженер проекта Каббышева Б.Н.

СОГЛАСОВАНО:

ГП	Авдорхманова	
ОВ	Иванов	
ЭОМ	Садыков	
АС, АР	Куралканов	
СС, НСС	Саворовский	
ВК, НВК	Киселева	

Взам.инв.№
Подпись и дата
Инв.№ подл.

Изм.	Кол. уч.	Лист	№ док.	Подп.	Дата
ГИП		Каббышева			05.23
Разраб		Жусупова			05.23
Проверил		Каббышева			05.23
Н.контр		Каббышева			05.23

АС2

Строительство фельдшерско-акушерского пункта в селе Конырозек Успенского района Павлодарской области (Привязка). Корректировка

Фундаменты под дизель генераторную установку

Стадия	Лист	Листов
РП	1	2

Общие данные

ТОО "ES-ПРОЕКТ"

4 Копировал А3

Фундамент Фм-1

Устройство фундаментов под ДЭС

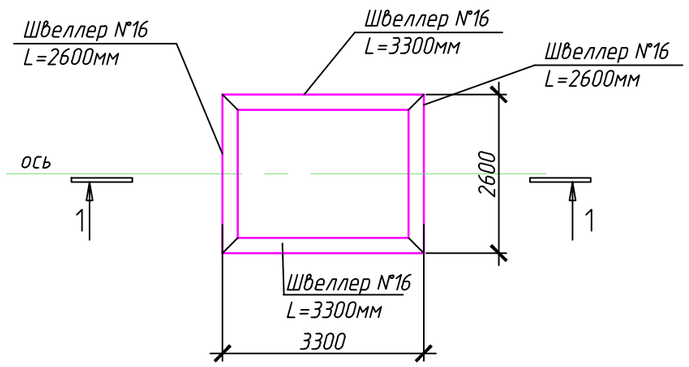

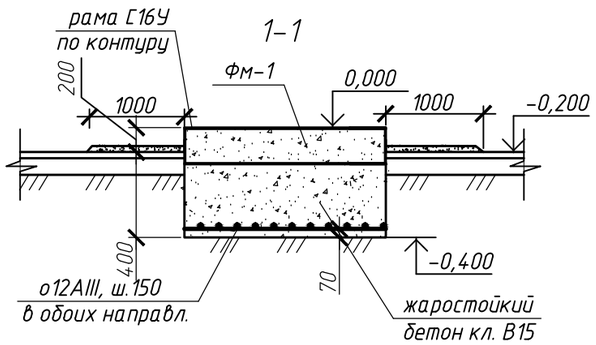

Спецификация элементов фундаментов Фм-1

Поз.	Обозначение	Наименование	Кол.	Масса, ед., кг	Приме-чание
Фм-1	см. данный лист	Фундамент Фм-1	1		271,10кг
	ГОСТ 8240-97	Швеллер №16, L=2500	2	46,86	93,72кг
	ГОСТ 8240-97	Швеллер №16, L=1150	2	36,92	73,84кг
	ГОСТ 34028-2016	ø12AIII, п.м.	116,6	0,888	103,54кг
		Материалы			
	ГОСТ 26633-91	Бетон кл. В15,м3	5,15		
		Отмостка			
	ГОСТ 26633-91	Бетон кл. В15,м3	1,58		

1. Общие данные см.л.1 данного комплекта чертежей.
2. Все железобетонные элементы соприкасающиеся с грунтом обмазать горячим битумом за 2 раза.
3. Для уменьшения замачивания грунта основания фундаментов устроить уширенную отмостку (1000 мм).

Изм.	Кол.уч.	Лист	№ док	Подп.	Дата
ГИП		Каддышева			05.23
Разраб		Жусупова			05.23
Проверил		Каддышева			05.23
Н.контр		Каддышева			05.23

АС2

Строительство фельдшерско-акушерского пункта в селе Конырозек Успенского района Павлодарской области (Привязка). Корректировка

Фундаменты под дизель генераторную установку

Стадия	Лист	Листов
РП	2	

Фундамент Фм-1

ТОО "ES-ПРОЕКТ"