Исполнитель:
ТОО "ES-ПРОЕКТ"
Гослицензия ГСЛ №000257-1

Заказчик:
ГУ "Управление строительства
Павлодарской области

Строительство фельдшерско-акушерского пункта в селе Конырозек Успенского района Павлодарской области (Привязка). Корректировка

Рабочий проект
ТОМ 3
Альбом 5 - Архитектурно-строительные чертежи (АС4)
Гараж

Директор ТОО "ES-ПРОЕКТ" Кабдышева Б.Н.

2023г.

Копировал Формат А3

ТОО ES ПРОЕКТ

Исполнитель:
ТОО "ES-ПРОЕКТ"
Гослицензия ГСЛ №000257-1

Заказчик:
ГУ "Управление строительства
Павлодарской области

Строительство фельдшерско-акушерского пункта в селе Конырозек Успенского района Павлодарской области (Привязка). Корректировка

ТОМ 3

Состав проекта

Альбом 1 - Генеральный план (ГП)
Альбом 2 - Архитектурно-строительные чертежи (АС1)
Альбом 3 - Архитектурно-строительные чертежи (АС2)
Фундаменты под дизель генераторную установку
Альбом 4 - Архитектурно-строительные чертежи (АС3). Выгреб емкостью 2,2 м3
Альбом 5 - Архитектурно-строительные чертежи (АС4).Гараж
Альбом 6 - Технологическое оборудование (ТХ)
Альбом 7 - Водопровод и канализация (ВК)
Альбом 8 - Отопление и вентиляция (ОВ)
Альбом 9 - Пожарная сигнализация (ПС)
Альбом 10 - Сети связи (СС1)
Альбом 11 - Сети связи (СС2) Вызов персонала для МГН
Альбом 12 - Электрооборудование и освещение (ЭОМ)
Альбом 13 - Наружные сети водопровода и канализации (НВК)
Альбом 14 - Наружные сети связи (НСС)
Альбом 15 - Электроснабжение (ЭС)

2023г.

Ведомость рабочих чертежей основного комплекта

Лист	*Наименование*	*Примечание*
1	*Общие данные*	
2	*План фундаментов. Разрез 1-1*	
3	*Схема раскладки фундаментных блоков*	
4	*Фасады*	
5	*План на отметке 0,000*	
6	*Ведомость перемычек, Спецификация перемычек. План полов, кровли. Экспликация полов*	
7	*План расположения плит покрытия*	
8	*Разрез 1-1, 2-2*	

1. Основной комплект рабочих чертежей марки "АС" разработан согласно техническому заданию.
2. Природно-климатические характеристики площадки строительства:
   - район строительства - IIIA (СП РК 2.04-01-2017);
   - нормативный ветровой район - IV по НТП РК 01-01-3.1(4.1)-2017 - 77 кгс/м^2(0,75кПа);
   - нормативный снеговой район - II по НТП РК 01-01-3.1(4.1)-2017 - 120 кгс/м^2(1,17кПа);
   - средняя температура наиболее холодной пятидневки -34,6°С (СП РК 2.04-01-2017).
   - клас ответственности здания -II нормальный;
   - степень огнестойкости -II.
   - класс конструктивной пожарной опасности - С0
   - класс функциональной пожарной опасности здания - Ф5.2
   - класс пожарной опасности строительных конструкций - К0
3. Наружные стены силикатного облицовочного окрашенного кирпича ГОСТ 379-2015 кирпич марки СУЛПо-М125/F35/2,0 толщиной 120мм на растворе М75
4. Отмостку принять шириной 1,0 метра без бортового камня.
5. Монтажную сварку производить электродами типа Э42, ГОСТ 9467-75*. Толщина катета не менее толщины свариваемых элементов.
6. Антикоррозийную защиту металлических конструкций выполнить двумя слоями эмали ПФ-115(ГОСТ6465-76) по одному слою грунтовкиГФ-021. Работы производить согласно СП РК 2.01-101-2013 Защита строительных конструкций от коррозии" и СП РК 1.03-106-2012"Охрана труда и техника безопасности в строительстве".
7. Все бетонные конструкции, соприкасающиеся с грунтом, выполнить на сульфатостойких марках цемента

Ведомость ссылочных и прилагаемых документов

Обозначение	Наименование	Примечание
	Ссылочные документы	
ГОСТ 13579-2018	Фундаментные блоки	
Серия 1.038.1-1 вып.1	Перемычки железобетонные	

Технико-экономические показатели
Гараж на 1 машину
Площадь застройки - 46,08м2
Общая площадь - 36,00 м2
Строительный объем - 198,00м3
Этажность -1

Технические решения, принятые в рабочих чертежах, соответствуют требованиям экологических, санитарно-гигиенических, противопожарных и других норм, действующих на территории Республики Казахстан и обеспечивают безопасную для жизни и здоровья людей эксплуатацию объекта при соблюдении мероприятий, предусмотренных чертежами.

Главный инженер проекта Каддышева Б.Н.

Изм.	Кол.уч.	Лист	№Док.	Подпись	Дата				
						АС4			
						Строительство фельдшерско-акушерского пункта в селе Конырозек Успенского района Павлодарской области (Привязка). Корректировка			
ГИП		Каддышева			04.23	Гараж	Стадия	Лист	Листов
							РП	1	
Норм.контр.						Общие данные	ТОО "ES-ПРОЕКТ"		
Проверил									
Разработал		Жусупова			04.23				

Схема расположения фундаментов

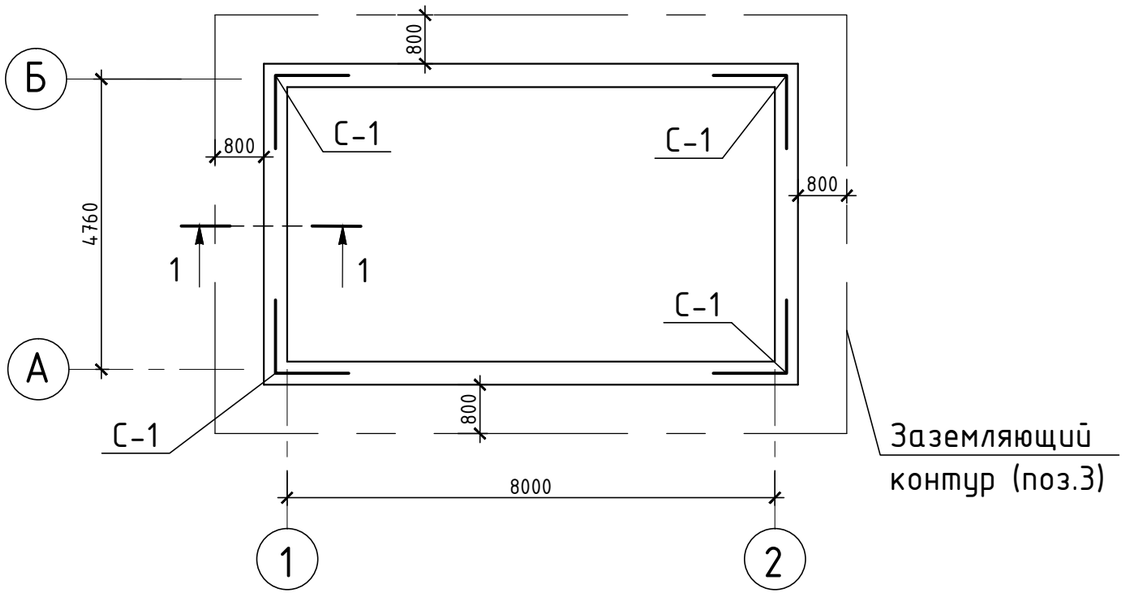

Спецификация элементов

Поз.	Обозначение	Наименование	Кол.	Масса ед. кг.	Примеч.
		Блоки фундаментные			
1	ГОСТ 13579-2018	ФБС 24.4.6-Т	28	1300	
2	ГОСТ 13579-2018	ФБС 12.4.6-Т	4	640	
3	ГОСТ 103-2006	Полоса -4х40	33,0	1,26	п.м.
С-1	ГОСТ 23279-2012	3 ф3 Вр-I 35-65	24,0	0,27	кг
		Материалы			
	Монолитные участки	Бетон класса В7.5	1,3		м3

1-1

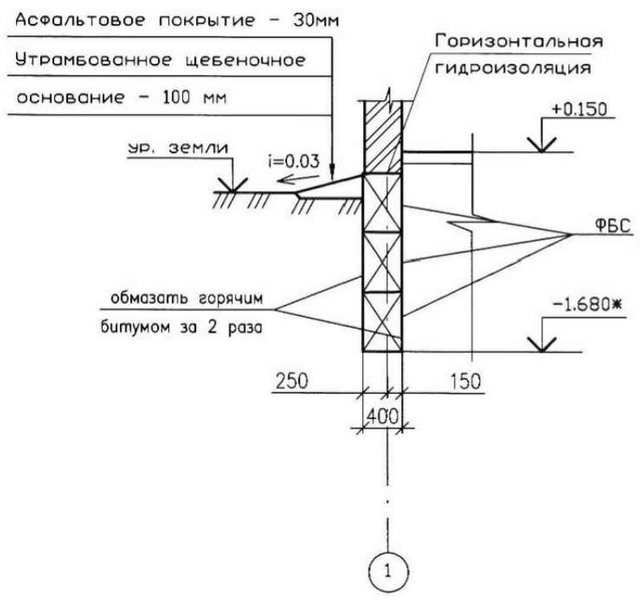

1.Фундаментные блоки укладывать на песчаную подготовки толщиной 100мм.
2.Монтаж фундаментных блоков выполнять с перевязкой минимум на 1/4 высоты блока на растворе М-50
3.Монолитные заделки в фундаментных блоках выполнять из бетона В 7,5
4.Боковые поверхности бетонных и железобетонных конструкций, соприкасающиеся с грунтом, окрасить горячим битумом в два слоя.
5.Вокруг здания выполнить отмостку шириной 1,0 м, состав отмостки см. сечение 1-1. Общая площадь отмостки-32,04м2
6.Пересечение углов каждого ряда армировать двумя сетками С-1.

Изм.	Кол.уч.	Лист	№Док.	Подпись	Дата				
						АС4			
						Строительство фельдшерско-акушерского пункта в селе Конырозек Успенского района Павлодарской области (Привязка). Корректировка			
							Стадия	Лист	Листов
ГИП		Кабдышева			04.23		РП	2	
Норм.контр.						План фундаментов. Разрез 1-1	ТОО "ES-ПРОЕКТ"		
Проверил									
Разработал		Жусупова			04.23				

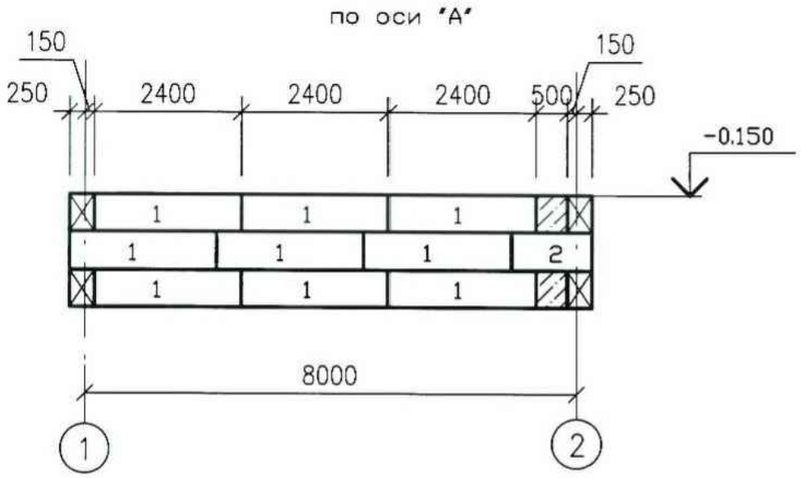

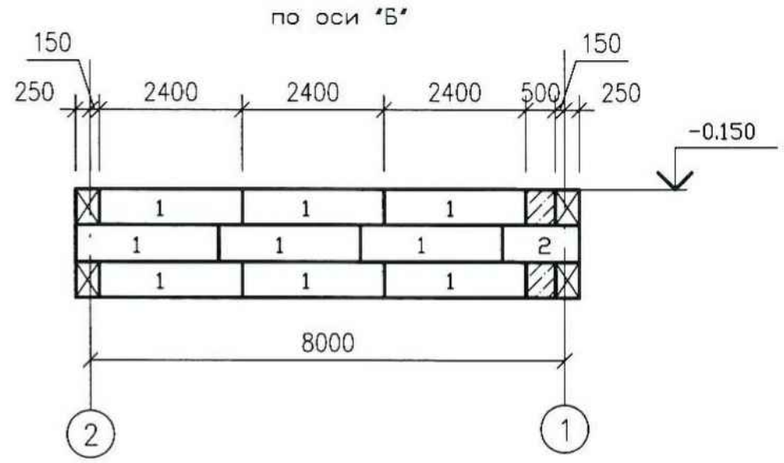

По оси "2"
по оси "1"(зеркально)

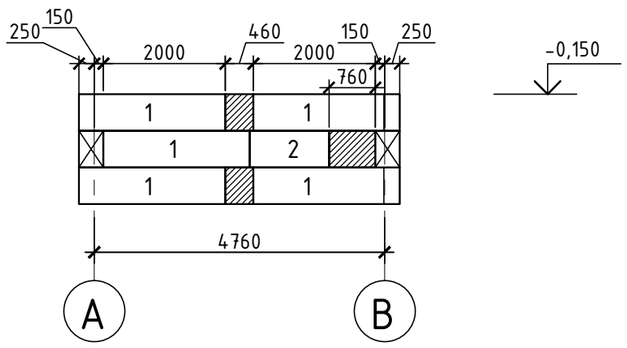

1.Монолитные заделки в фундаментных блоках выполнять из бетона В 7,5
2.Спецификацию смотри лист -6.
3.Работы по бетонированию и приемке фундаментов выполнять в соответствии с требованиям СП РК 5.03-107-2013 "Несущие и ограждающие конструкции"
4.Производство работ вести в соответствии со СП РК 5.01-101-2013 "Земляные сооружения, основания и фундаменты"

						АС4			
						Строительство фельдшерско-акушерского пункта в селе Конырозек Успенского района Павлодарской области (Привязка). Корректировка			
Изм.	Кол.уч.	Лист	№Док.	Подпись	Дата				
							Стадия	Лист	Листов
ГИП		Кабдышева			04.23		РП	3	
Норм.контр.						Схемы раскладки фундаментных блоков	ТОО "ES-ПРОЕКТ"		
Проверил									
Разработал		Жусупова			04.23				

Фасад 1-2

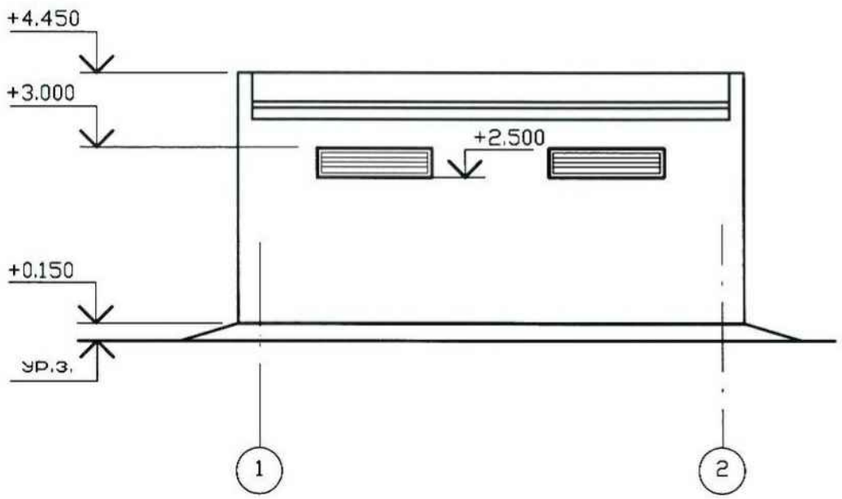

Фасад Б-А

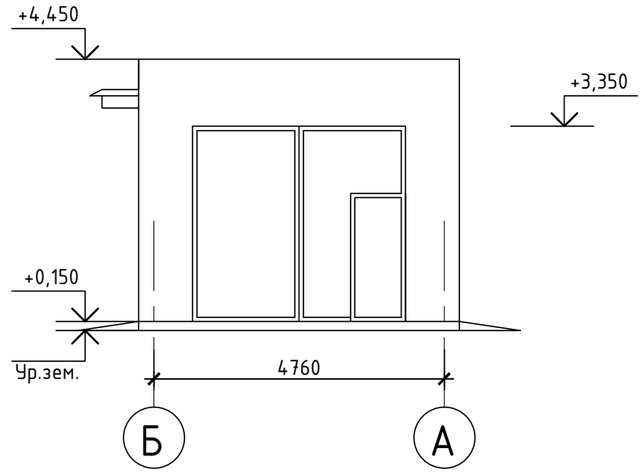

Фасад А-Б

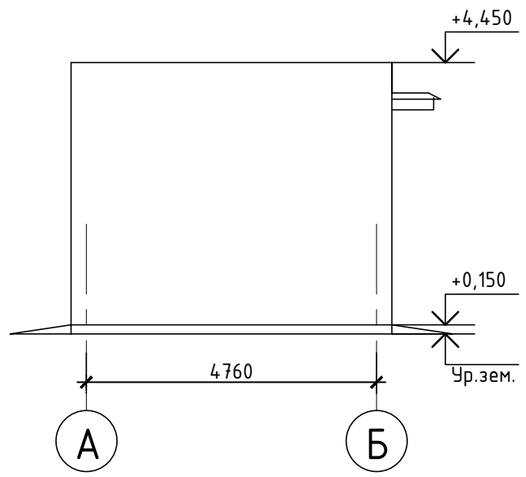

Фасад 2-1

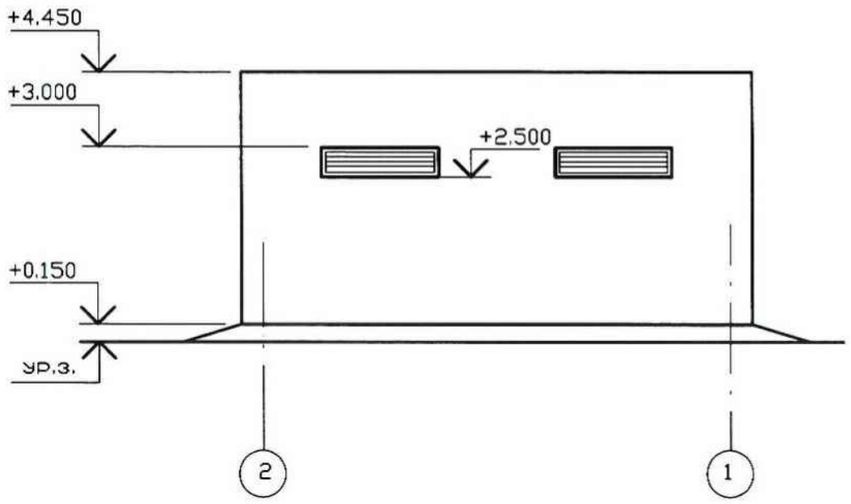

						АС4		
						Строительство фельдшерско-акушерского пункта в селе Конырозек Успенского района Павлодарской области (Привязка). Корректировка		
Изм.	Кол.уч.	Лист	№Док.	Подпись	Дата			
							Стадия	Лист	Листов
ГИП		Кабдышева			04.23		РП	4	
Норм.контр.						Фасады	ТОО "ES-ПРОЕКТ"		
Проверил									
Разработал		Жусупова			04.23				

План гаража

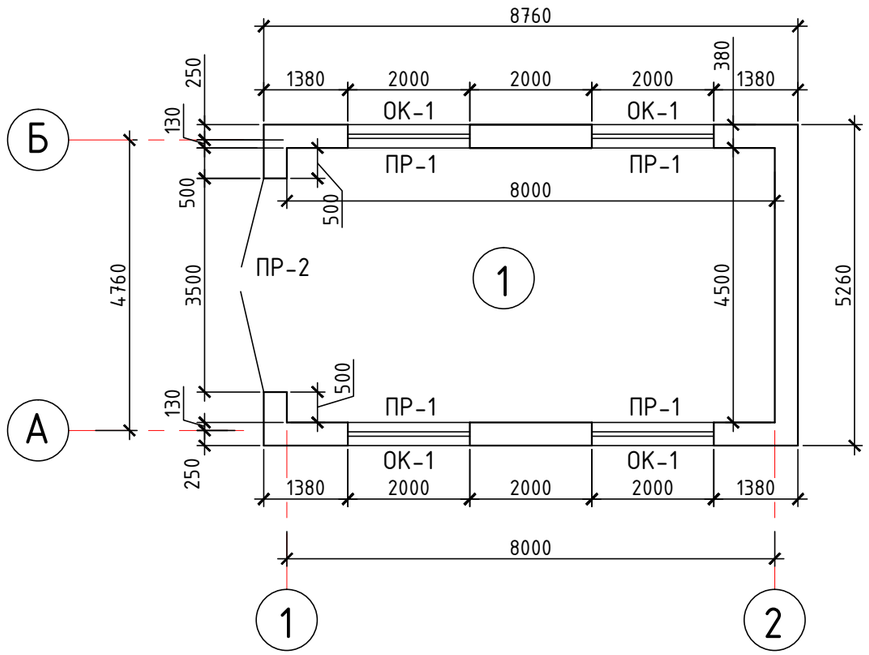

Схемы заполнения оконных проемов

ОК-1

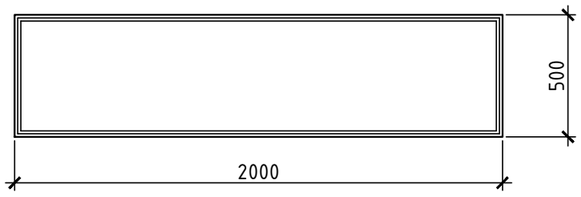

Ведомость проема ворот

Марка поз.	Размер проема, мм
1	3500x3200 (h)

ЭКСПЛИКАЦИЯ ПОМЕЩЕНИЙ

№	Наименование	Площадь, м2
1	Помещение гаража	36,0
	Итого	36,0

Спецификация элементов

Поз.	Обозначение	Наименование	Кол.	Масса ед.,кг	Приме-чание
1	ГОСТ 31174-2017	Ворота ВМ 3200x3500	1	501	
		Оконные перелеты			
ОК1	ГОСТ 30674-99	ОПВ2М4-500x2000(4$М_1$-16-4$М_1$)	4		
ПД1	ГОСТ 30674-99	под.доска 2100x400	4		
Слив	ГОСТ 14919-80	-0,7x450x2100	4	5,73	

Ведомость отделки помещений

Наименование или номер помещения	Вид отделки элементов интерьера							Приме-чание
	Потолок	Площадь	Стены или перегородки	Площадь	Откосы	Высота	Площадь	
1	Затирка; известковая поделка за 2 раза	36,0	Штукатурка простая; поделка за 2 раза	75,0	Штукатурка простая; известковая поделка за 2 раза		9,4	

1. Стены выполнить из силикатного облицовочного окрашенного кирпича ГОСТ 379-2015 кирпич марки СУЛПо-М125/F35/2,0 толщиной 120мм на растворе М75. Кирпичную кладку начинать и заканчивать тычковыми рядами. Общий объем стен-41,0м3.
2. Ворота по способу открывания - распашные с открыванием наружу, утепленные с дверью.

Изм.	Кол.уч.	Лист	№Док.	Подпись	Дата			
						АС4		
						Строительство фельдшерско-акушерского пункта в селе Конырозек Успенского района Павлодарской области (Привязка). Корректировка		
ГИП		Кабдышева			04.23		Стадия	Лист	Листов
							РП	5	
Норм.контр.						План на отметке 0,000	ТОО "ES-ПРОЕКТ"	
Проверил								
Разработал		Жусупова			04.23			

Ведомость перемычек

Марка	Схема сечения
ПР-1	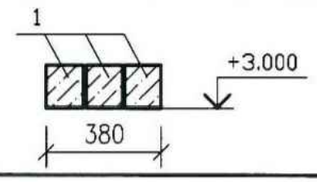
ПР-2	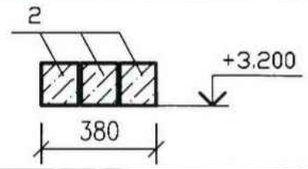

Спецификация элементов

Поз.	Обозначение	Наименование	Кол.	Масса ед. кг.	Примеч.
		Перемычки			
1	Серия 1.038.1-1 вып.1	ЗПБ 25-8	12	162	
2	Серия 1.038.1-1 вып.1	ЗПБ 39-8	3	257	

План полов

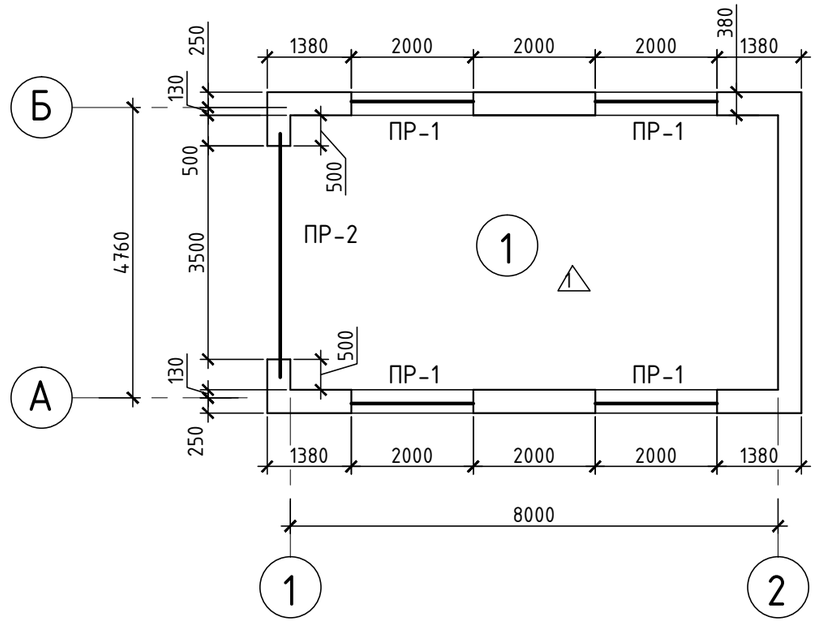

Схема расположения плит покрытия

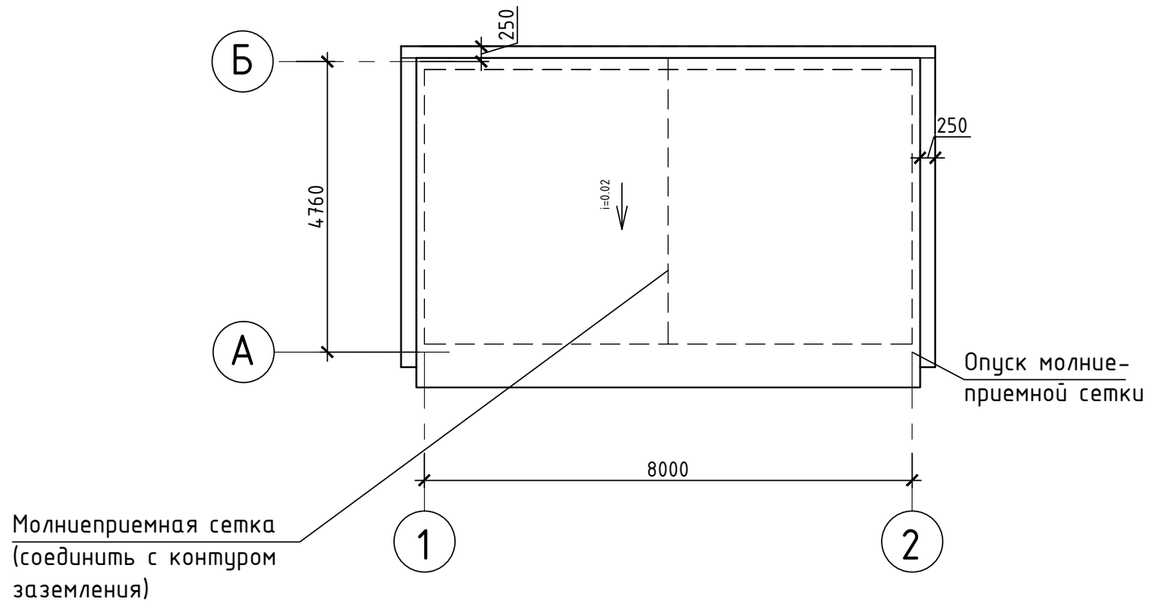

1.Данный лист смотреть совместно с л.3
2.Молниеприемную сетку выполнить из арматуры ф8 А-1. Расход -14,9кг

Экспликация полов

Наименование или номер помещения	*Тип пола*	*Схема пола или тип пола по схеме*	*Данные элементов пола (наименование, толщина, основание и др.), мм*	*Приме-чание*
1	*1*	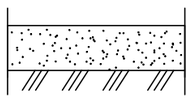	*- Подстилающий слой из бетона кл.В15-150мм* *- Утрамбованный щебнем грунт*	*36,0*

Изм.	Кол.уч.	Лист	№Док.	Подпись	Дата				
						АС4			
						Строительство фельдшерско-акушерского пункта в селе Конырозек Успенского района Павлодарской области (Привязка). Корректировка			
							Стадия	Лист	Листов
ГИП		Кабдышева			04.23		РП	6	
Норм.контр.						Ведомость перемычек, Спецификация перемычек. План полов, кровли. Экспликация полов	ТОО "ES-ПРОЕКТ"		
Проверил									
Разработал		Жусупова			04.23				

Схема расположения плит покрытия

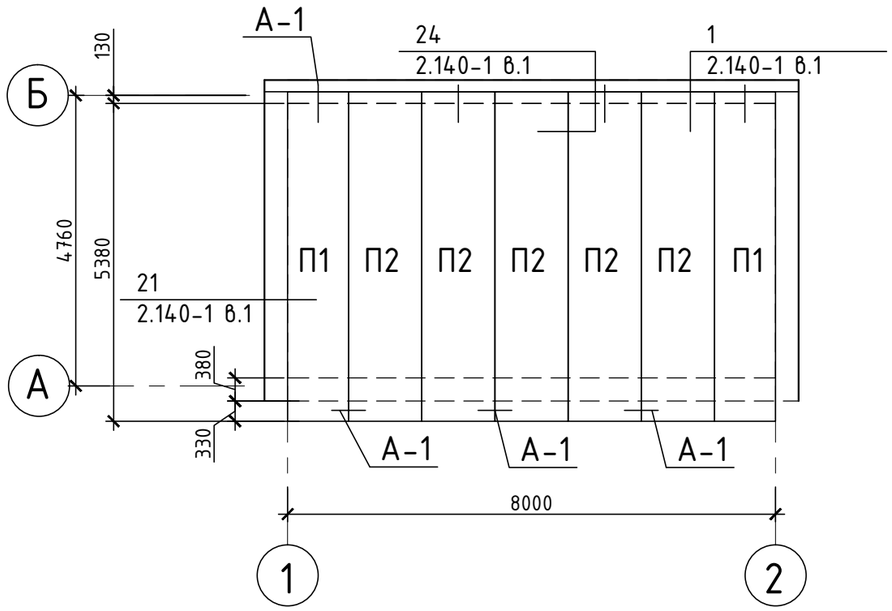

Спецификация элементов

Поз.	Обозначение	Наименование	Кол.	Масса ед. кг.	Примеч.
		Плиты покрытия			
П1	Серия 1.141-1 вып.63	ПК 54.10-6 А TVT	2	1575	
П2	Серия 1.141-1 вып.63	ПК 54.12-4 А TVT	5	1900	
		Анкеры			
А-1	ГОСТ 5781-82	ф10АI, L=750мм	6	0,62	3,72кг

Ведомость деталей

Поз.	Эскиз
А1	400; 200; 150

1.Разрез 1-1 см.л.4

Изм.	Кол.уч.	Лист	№Док.	Подпись	Дата
ГИП		Кабдышева			04.23
Норм.контр.					
Проверил					
Разработал		Жусупова			04.23

АС4

Строительство фельдшерско-акушерского пункта в селе Конырозек Успенского района Павлодарской области (Привязка). Корректировка

Стадия	Лист	Листов
РП	7	

План расположения плит покрытия

ТОО "ES-ПРОЕКТ"

Разрез 1-1

Рулонные наплавл. кровельные материалы - Рукан 32 СКПн (стеклоткань, крошка/ пленка), δ=4мм, - 1 слой
Рулонные наплавл. кровельные материалы - Рукан 31 СПП (стеклоткань, пленка/ пленка), δ=4мм, δ=3мм,- 2 слой
Цементно-песчаная стяжка δ=30мм
Армированная сетка Ø3 Вр-I-100/Ø3 Вр-I-100
Керамзитовый гравий g=400кг/м³ по уклону- 20...160мм
Утеплитель минвата Rockwool РУФБАТТС В Оптима g=175кг/м3 - 100мм
Слой полиэтиленовой пленки
Ж.б. плита перекрытия - 220мм

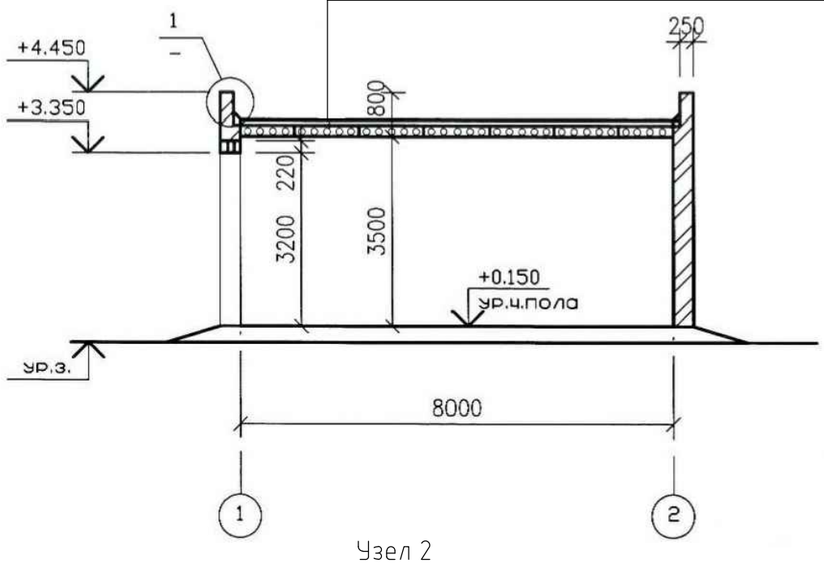

Узел 2

Рулонные наплавл. кровельные материалы - Рукан 32 СКПн (стеклоткань, крошка/ пленка), δ=4мм, - 1 слой
Рулонные наплавл. кровельные материалы - Рукан 31 СПП (стеклоткань, пленка/ пленка), δ=4мм, δ=3мм,- 2 слой
Цементно-песчаная стяжка δ=30мм
Армированная сетка Ø3 Вр-I-100/Ø3 Вр-I-100
Керамзитовый гравий g=400кг/м³ по уклону- 20...160мм
Утеплитель минвата Rockwool РУФБАТТС В Оптима g=175кг/м3 - 100мм
Слой полиэтиленовой пленки
Ж.б. плита перекрытия - 220мм

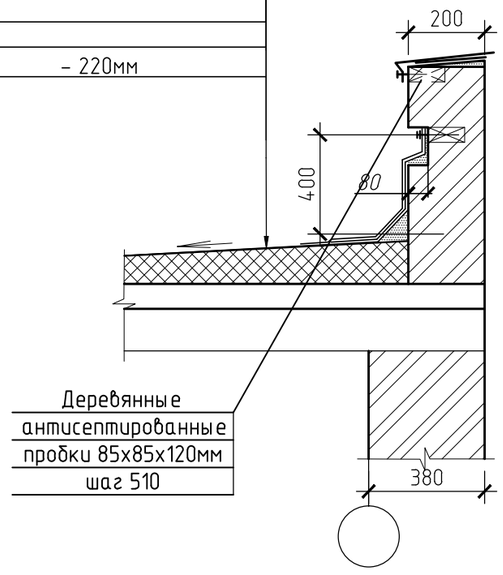

Разрез 2-2

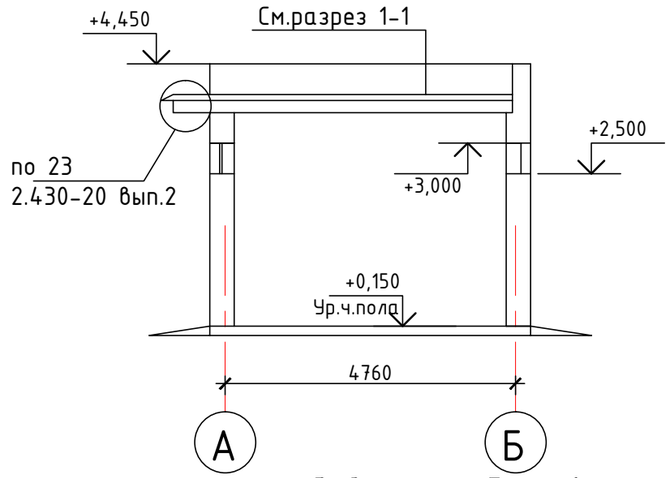

Ведомость объемов монтажных работ

Поз.	Наименование	Ед.изм	Кол-во	Примечание
1	Керамзитовый гравий g=400кг/м³по уклону δ=90мм	м2	40,8	
2	Цементно-песчаная стяжка δ=30мм	м2	40,8	
3	Армированная сетка Ø3 Вр-I-100/Ø3 Вр-I-100	кг	48,8	
4	Рулонные наплавл. кровельные материалы δ=4мм, - 1 слой	м2	46,92	
5	Рулонные наплавл. кровельные материалы δ=4мм,δ=3мм - 2 слоя	м2	46,92	
6	Утеплитель минвата Rockwool РУФБАТТС В Оптима - 100мм	м2	40,8	
7	Слой полиэтиленовой пленки	м2	40,8	
8	Устройство слива из оцинк. стали шириной 400мм толщиной 0,7 мм ГОСТ 14918-80	п.м.	4,0	
9	Дополн. слой кровельн материала рубероид δ=3мм	м2м.п.	14,0/20,0	примыкания к стене
10	Фартук из оцинк. стали шириной 700мм δ=0,7мм	м2	9,8	
11	Саморез кровельный Винт 2-5Х30.01.016 ГОСТ 11650-80 (шаг 200мм)	шт	70	
12	Дополн. слой кровельн материала рубероид δ=3мм	м2м.п.	4,0/8,0	примыкания к сливам

Изм.	Кол.уч.	Лист	№Док.	Подпись	Дата				
						АС4			
						Строительство фельдшерско-акушерского пункта в селе Конырозек Успенского района Павлодарской области (Привязка). Корректировка			
ГИП		Каббышева			04.23	Гараж	Стадия	Лист	Листов
							РП	8	
Норм.контр.						Разрез 1-1, 2-2	ТОО "ES-ПРОЕКТ"		
Проверил									
Разработал		Жусупова			04.23				