Исполнитель:
ТОО "ES-ПРОЕКТ"
Гослицензия ГСЛ №000257-1

Заказчик:
ГУ "Управление строительства
Павлодарской области

Строительство фельдшерско-акушерского пункта в селе Конырозек Успенского района Павлодарской области (Привязка). Корректировка

Рабочий проект
ТОМ 3
Альбом 11 - Сети связи (СС2)
Вызов персонала для МГН

Директор ТОО "ES-ПРОЕКТ" Каббышева Б.Н.

2023г.

Копировал Формат А3

ТОО ES ПРОЕКТ

Исполнитель:
ТОО "ES-ПРОЕКТ"
Гослицензия ГСЛ №000257-1

Заказчик:
ГУ "Управление строительства
Павлодарской области

Строительство фельдшерско-акушерского пункта в селе Конырозек Успенского района Павлодарской области (Привязка). Корректировка

ТОМ 3

Состав проекта

Альбом 1 - Генеральный план (ГП)
Альбом 2 - Архитектурно-строительные чертежи (АС1)
Альбом 3 - Архитектурно-строительные чертежи (АС2)
Фундаменты под дизель генераторную установку
Альбом 4 - Архитектурно-строительные чертежи (АС3). Выгреб емкостью 2,2 м3
Альбом 5 - Архитектурно-строительные чертежи (АС4).Гараж
Альбом 6 - Технологическое оборудование (ТХ)
Альбом 7 - Водопровод и канализация (ВК)
Альбом 8 - Отопление и вентиляция (ОВ)
Альбом 9 - Пожарная сигнализация (ПС)
Альбом 10 - Сети связи (СС1)
Альбом 11 - Сети связи (СС2) Вызов персонала для МГН
Альбом 12 - Электрооборудование и освещение (ЭОМ)
Альбом 13 - Наружные сети водопровода и канализации (НВК)
Альбом 14 - Наружные сети связи (НСС)
Альбом 15 - Электроснабжение (ЭС)

2023г.

Ведомость рабочих чертежей основного комплекта

Лист	Наименование	Примечание
1-2	Общие данные	2 листа
3	План расположения сетей вызова персонала	
4	Схема расположения сетей вызова персонала	
5	Схема электрических подключений	
6	Узел прохождения кабеля сквозь стену	
7	Кабельный журнал	

Ведомость ссылочных и прилагаемых документов

Обозначение	Наименование	Примечание
	Ссылочные документы	
СП РК 3.02-113-2014	Лечебно-профилактические учреждения	
СН РК 3.02-13-2014	Лечебно-профилактические учреждения	
СН РК 1.02-03-2011	Порядок разработки, согласования, утверждения и состав проектной документации на строительство	
СНиП РК 3.02-10-2010	Устройства систем связи, сигнализации и диспетчеризации инженерного оборудования жилых и общественных зданий. Нормы проектирования.	
ПУЭ РК 2015	Правила устройства электроустановок	
СН РК 3.02-17-2011	Структурированные кабельные сети. Нормы проектирования	
СН РК 3.02-18-2011	Структурированные кабельные сети. Монтаж	
ГОСТ 21.603-80	СПДС. Связь и сигнализация.	
ГОСТ 21.406-88	Проводные средства связи. Обозначения условные графические на схемах и планах	
СН РК 3.02-07-2014	Общественные здания и сооружения	
СП РК 3.02-107-2014	Общественные здания и сооружения	
	Прилагаемые документы	
-СС2.СО	Спецификация оборудования, изделий и материалов	1 лист

Технические решения в рабочих чертежах, соответствуют требованиям экологических, санитарно-гигиенических, противопожарных и других норм, действующих на территории РК и обеспечивают безопасную для жизни и здоровья людей эксплуатацию объекта при соблюдении мероприятий, предусмотренных рабочими чертежами.

Главный инженер проекта: _____ Кабдышева

Взам. инв. №

Подп. и дата

Инв. № подл.

Изм.	Кол.уч.	Лист	№ док.	Подп.	Дата
Проверил		Кабдышева			04. 23
Разраб.		Саворовский			04. 23
Н.контр.		Кабдышева			04. 23

-СС2

«Строительство фельдшерско-акушерского пункта в селе Конырозек Успенского района Павлодарской области» (Привязка). Корректировка»

Вызов персонала для МГН. Сети связи

Стадия	Лист	Листов
РП	1	7

Общие данные

ТОО "ES-ПРОЕКТ"

Копировал

А3

Система вызова персонала

	Кнопка (вызова персонала/сброса)	
	Контроллер головной	
	Блок контроля	
	Свето-звуковое сигнальное устройство	
	Блок питания	
	Проектируемая кабельная трасса	

Система вызова персонала для МГН

Система вызова персонала на основе AL-MGN1 предназначена для оперативного вызова персонала фельдшерско-акушерского пункта в помещениях где возможно одиночное пребывание маломобильных граждан и оказания своевременной помощи данным лицам. Над входом в данные помещения устанавливаются свето-звуковые элементы сигнализации AL-DI. У выхода из данных помещений устанавливаются кнопки сброса вызова AL-CB. Кнопки вызова персонала AL-RB устанавливаются оптимально в наиболее вероятных местах нахождения маломобильных граждан.

Кабель до устройств прокладывается в кабельном канале 100х60мм. (учтён в альбоме -СС1) внутри здания и в гофро-трубе с креплением скобами снаружи здания.

Питание устройств осуществляется от блока питания РИП-12 исп.50 с резервированием от аккумуляторных батарей.

Для защиты от опасных напряжений и токов при прокладке кабеля связи выполнить весь комплекс работ согласно ГОСТ 5238-81: "Правил защиты устройств проводной связи опасного и мешающего влияния линий электропередач".

Основные технические показатели

Наименование	Кол-во	Примечание
Количество контролируемых помещений для МГН	2	шт.
Протяженность кабельных трасс	75	м.

Расчёт сопротивления линии МГН

Наименование	Кол-во	Ед.изм.
Длинна линии	25	м.
Сечение жилы кабеля	0.50	$мм^2$.
Максимальная длинна линии	500	м.
Максимальное сопротивление линии	45.00	Ом.
Сопротивление наиболее длинной линии	1.800	Ом.

Взам. инв. №

Подп. и дата

Инв. № подл.

Изм.	Кол.	Лист	№док	Подп.	Дата	-СС2	Лист 2

Копировал А3

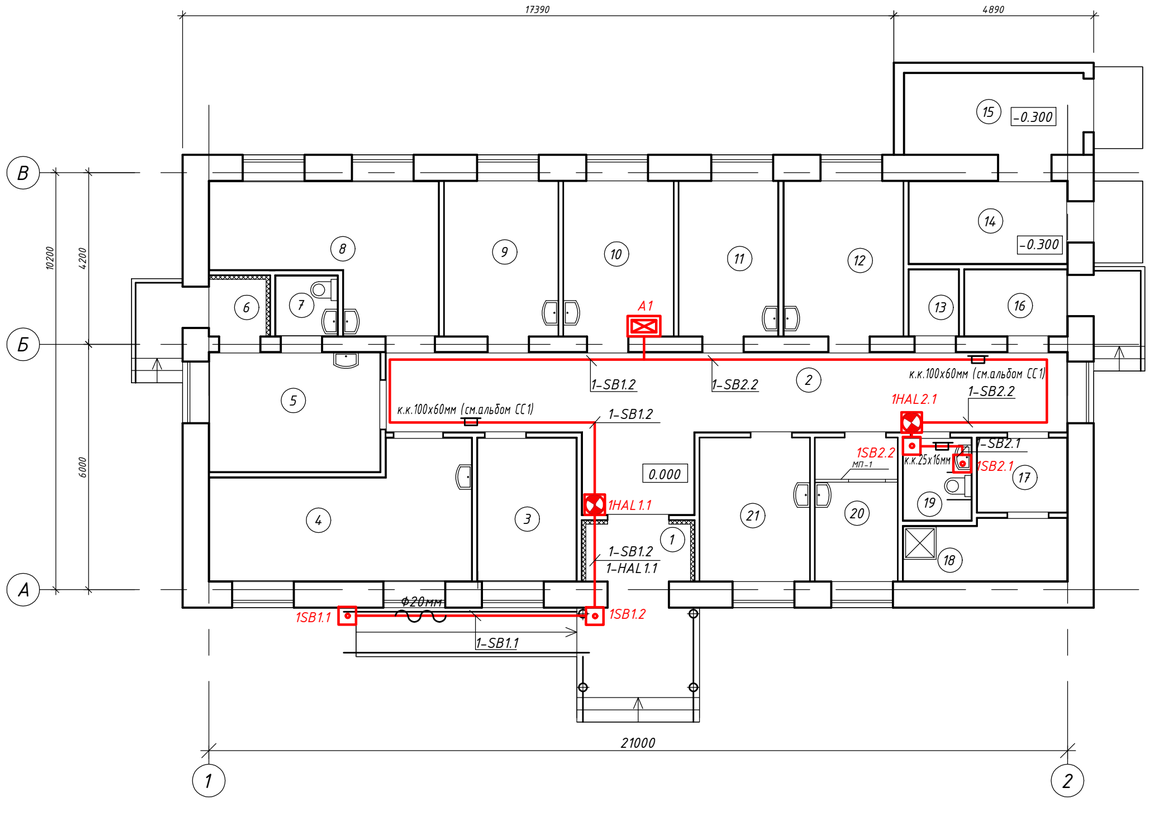

Примечание:
1. Кнопки вызова устанавливаются оптимально по месту монтажной огранизацией .
2. Перед нарезкой кабеля - уточнить по месту.
3. Монтажная организация может по своему усмотрению менять прохождение кабельных трасс не отходя от принятых государственных стандартов .
4. Кабель-каналы рассчитаны исходя из заполнения лотков не более 60%.
5. Все кабеля промаркировать в конце и начале кабеля маркировочной машинкой .

Экспликация помещений

№ пом.	Наименование	Площадь, м²	Кат. помещ
1	Тамбур	3,43	Д
2	Вестибюль	37,60	Д
3	Комната ожидания пациентов	8,35	Д
4	Процедурная	18,08	Д
5	Изолятор	12,06	Д
6	Тамбур	1,85	Д
7	Санузел	2,19	Д
8	Кабинет акушера	15,76	Д
9	Кабинет педиатра	10,41	Д
10	Кабинет фельдшера	10,03	Д
11	Прививочный кабинет	9,05	Д
12	Комната медперсонала	11,00	Д
13	Электрощитовая	1,93	В4
14	Топочная	7,70	В4
15	Склад твердого топлива	8,53	В4
16	Помещение для временного хранения мед.отходов	4,00	Д
17	Помещения для приготовления и хранения дезинфицирующих средств	4,00	Д
18	Кладовая уборочного инвентаря	5,70	Д
19	Санузел	3,30	Д
20	Кабинет забора мокроты	6,92	Д
21	Кабинет химизатора	9,26	Д
	Итого:	191,15	

Изм.	Кол.	Лист	№док	Подпись	Дата	-СС2			
						«Строительство фельдшерско-акушерского пункта в селе Конырозек Успенского района Павлодарской области» (Привязка). Корректировка»			
						Вызов персонала для МГН. Сети связи	Стадия	Лист	Листов
							РП	3	7
ГИП		Кабдышева				План расположения сетей вызова персонала	ТОО "ES-ПРОЕКТ"		
Разраб.		Кабдышева			03.23				
Н.контр.		Кабдышева			03.23				

Взаим. инв. №
Подп. и дата
Инв. № подл.

Здание ФАП

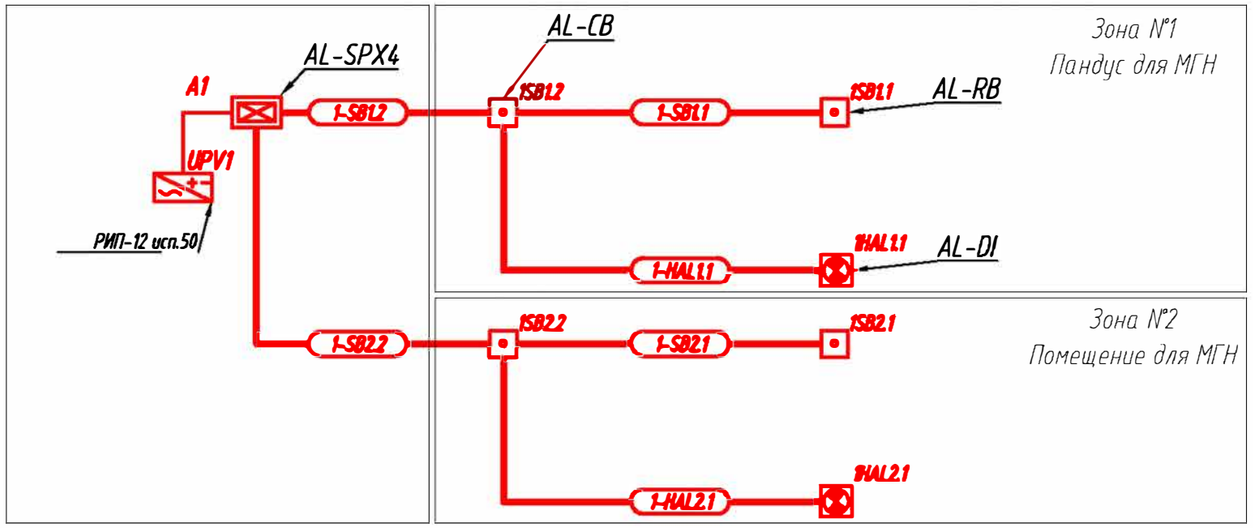

Изм.	Кол.уч.	Лист	N° док.	Подп.	Дата
Проверил		Кабдышева			04. 23
Разраб.		Саворовский			04. 23
Н.контр.		Кабдышева			04. 23

-СС2

Строительство фельдшерско-акушерского пункта в селе Конырозек Успенского района Павлодарской области. (Привязка). Корректировка

Вызов персонала для МГН. Сети связи

Стадия	Лист	Листов
РП	4	7

Схема расположения сетей вызова персонала

ТОО "ES-ПРОЕКТ"

Взам. инв. N°

Подп. и дата

Инв. N° подл.

Копировал

А3

Схема подключения

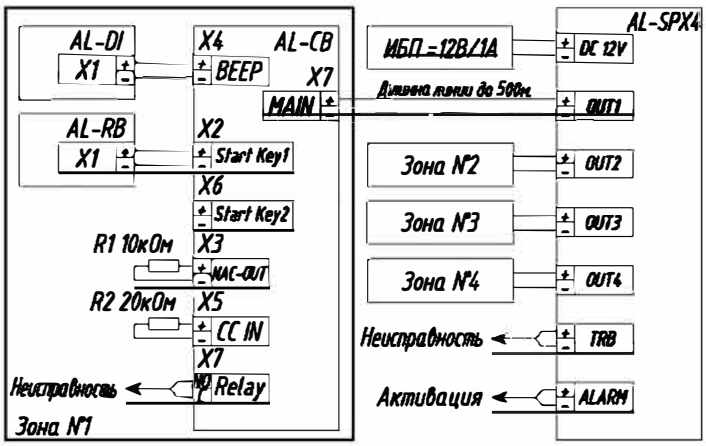

Примечание - Данный вариант предназначен для организации четырех независимых зон вызова , где каждая зона имеет в своем составе одну кнопку « Вызов », одну кнопку « Сброс » и один выносной свето -звуковой сигнализатор . Электропитание и контроль зон осуществляется блоком «AL-SPX4»

Взам. инв. №	Подп. и дата	Инв. № подл.

Изм.	Кол.уч.	Лист	№ док.	Подп.	Дата
Проверил		Каблышева			04. 23
Разраб.		Саворовский			04. 23
Н.контр.		Каблышева			04. 23

-СС2

Строительство фельдшерско-акушерского пункта в селе Коныровек Успенского района Павлодарской области (Привязка). Корректировка

Вызов персонала для МГН. Сети связи

Стадия	Лист	Листов
РП	5	7

Схема электрических подключений

ТОО "ES-ПРОЕКТ"

Копировал

А4

Узел прохождения кабеля сквозь стену

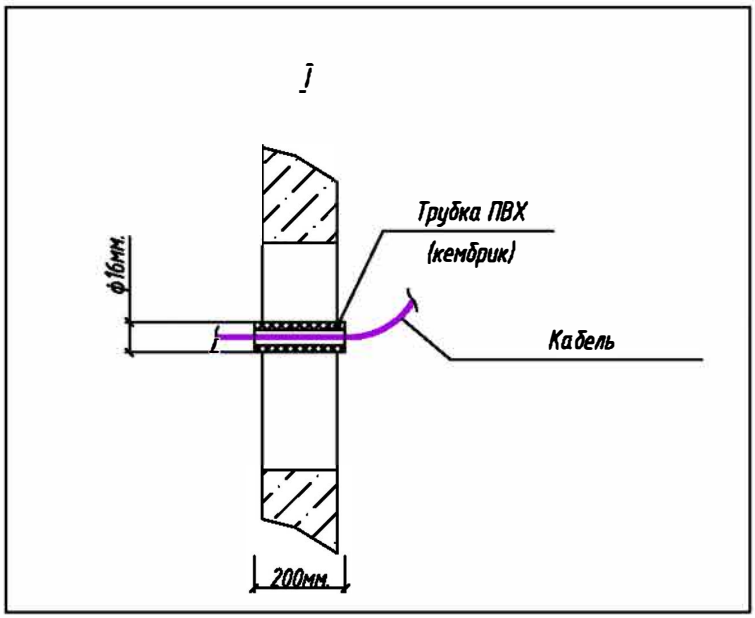

Таблица подсчёта трубы, для прохода кабеля сквозь стену

Диаметр трубы, мм.	Количество отверстий	Длинна отрезка трубы, м.	Количество трубы сквозь стену, м.
ф16мм.	6	0,2	1.20

Взам. инв. №

Подп. и дата

Инв. № подл.

Изм.	Кол.уч.	Лист	№ док.	Подп.	Дата
Проверил		Каблышева			04. 23
Разраб.		Саворовский			04. 23
Н.контр.		Каблышева			04. 23

-СС2

Строительство фельдшерско-акушерского пункта в селе Конырозек Успенского района Павлодарской области (Привязка). Корректировка

Вызов персонала для МГН. Сети связи

Стадия	Лист	Листов
РП	6	7

Узел прохождения кабеля сквозь стену

ТОО "ES-ПРОЕКТ"

Копировал

А4

Обозначение кабеля	Трасса		Проход через				Способ прокладки кабеля			Кабель					
			Трубу			Протяжной ящик N°				По проекту			Проложен		
	Начало	Конец	Обозначение	Диаметр по стандарту, мм	Длина, м		По сущ. конструкциям	В сущ.кабельном канале 100х60мм.	В кабельном канале 25х16мм.	Марка	Число и сечение жил, напряжение	Длина, м	Марка	кабелей, число Количество ка- и сечение жил, напряжение	Длина, м
1-SB1.2	A1	1SB1.2	---	20	0	---	0	23	0	КСПВ	2х0,5	23			
1-SB2.2	A1	1SB2.2	---	20	0	---	0	25	0	КСПВ	2х0,5	25			
1-SB1.1	1SB1.2	1SB1.1	---	20	8	---	0	0	0	КСПВ	2х0,5	8			
1-SB2.1	1SB2.2	1SB2.1	---	20	0	---	0	0	9	КСПВ	2х0,5	9			
1-HAL1.1	1SB1.2	1HAL1.1	---	20	0	---	0	5	0	КСПВ	2х0,5	5			
1-HAL2.1	1SB2.2	1HAL2.1	---	20	0	---	0	5	0	КСПВ	2х0,5	5			
Итого:					8			5	9	КСПВ	2х0,5	75			

Взам. инв. N°

Подп. и дата

Инв. N° подл.

Изм.	Кол.уч.	Лист	N° док.	Подп.	Дата
Проверил		Кабдышева			04. 23
Разраб.		Саворовский			04. 23
Н.контр.		Кабдышева			04. 23

-СС2

Строительство фельдшерско-акушерского пункта в селе Конырозек Успенского района Павлодарской области (Привязка). Корректировка

Вызов персонала для МГН. Сети связи

Стадия	Лист	Листов
РП	7	7

Кабельный журнал

ТОО "ES-ПРОЕКТ"

Копировал

А3

Позиция	Наименование и техническая характеристика	Тип, марка обозначение документа опросного листа	Код оборудования, изделия, материала	Поставщик	Ед. изм.	Кол.	Масса единицы. кг	Примечание
1	2	3	4	5	6	7	8	9
	Система вызова персонала для МГН							
1	Система "Альфа-МГН"	AL-MGN1			шт.	1		
1.1	Блок контроля 4-х зонный	AL-SPX4			шт.	1		Комплектно с AL-MGN1
1.2	Кнопка "Вызов"	AL-RB			шт.	1		Комплектно с AL-MGN1
1.3	Кнопка "Сброс"	AL-CB			шт.	1		Комплектно с AL-MGN1
1.4	Свето-звуковой индикатор	AL-DI			шт.	1		Комплектно с AL-MGN1
2	Система "Альфа-МГН", дополнительный комплект	AL-MGN2			шт.	1		
2.1	Кнопка "Вызов"	AL-RB			шт.	1		Комплектно с AL-MGN2
2.2	Кнопка "Сброс"	AL-CB			шт.	1		Комплектно с AL-MGN2
2.3	Свето-звуковой индикатор	AL-DI			шт.	1		Комплектно с AL-MGN2
3	Блок питания, 12В не менее 1 А	РИП-12 исп.50		"BOLID"	шт.	1		
4	Дополнительный аккумуляторные батареи	12В, 17 А*ч.		"BOLID"	шт.	1		
	Кабель-несущая продукция							
1	Кабельный-канал	25х16мм.		-	м.	9		
2	Кабельный-канал	100х60мм.		-	м.	5		
3	Труба ПВХ ф16мм. для прохода сквозь стену	ПВХ ф16мм.			м.	1.20		
4	Гофро-труба	ф20мм.	063704	Legrand	м.	8		
	Кабельная продукция							
1	Кабель сигнальный	КСПВ 2х0,5		-	м.	75		в том числе 4.25м. запас

Взам. инв. №

Подп. и дата

Инв. № подл.

Изм.	Кол.уч.	Лист	№ док.	Подп.	Дата
ГИП		Кабдышева			04. 23
Разраб.		Саворовский			04. 23
Н.контр.		Кабдышева			04. 23

-СС2.СО

Строительство фельдшерско-акушерского пункта в селе Конырозек Успенского района Павлодарской области (Привязка). Корректировка

Вызов персонала для МГН. Сети связи

Стадия	Лист	Листов
РП	1	-

Спецификация оборудования, изделий и материалов

ТОО "ES-ПРОЕКТ"

Копировал

А3