Исполнитель:

Товарищество с ограниченной ответственностью "Архпроект PLUS"
Лицензия 15-ГСЛ № 016259

Заказчик:

КГП на ПХВ "Колледж информационных технологий" управления образования Павлодарской области, акимата Павлодарской области

Реконструкция с перепланировкой здания общежития КГП на ПХВ "Колледж информационных технологий" управления образования Павлодарской области, акимата Павлодарской области по адресу: г. Павлодар, ул. Лермонтова,93 . Корректировка

Рабочий проект

Альбом 5
9/25-ВК
Водопровод и канализация. ВК

Субподрядная организация: ТОО "ServiceProKZ"
Лицензия ГСЛ № 21019856

г. Павлодар 2025 г.

ВЕДОМОСТЬ ЧЕРТЕЖЕЙ ОСНОВНОГО КОМПЛЕКТА

Лист	Наименование	Примечание
1	Общие данные.	
2	План на отм.0,000. Система К1 ниже отм.0,000	
3	План на отм.0,000. Системы В1, Т3, Т4, К1 выше отм.0,000	
4	План на отм.2,800. Системы В1, Т3, Т4, К1	
5	План на отм.5,300. Системы В1, Т3, Т4, К1	
6	План на отм.7,800. Системы В1, Т3, Т4, К1	
7	План на отм.10,300. Системы В1, Т3, Т4, К1	
8	Схема системы В1.	
9	Схема системы Т3, Т4.	
10	Схема системы К1.	
11	Установка в шкафу пожарного крана	
12	Установка полотенцесушителя	
13	Прочистка в приямке (лючке)	

ВЕДОМОСТЬ ССЫЛОЧНЫХ И ПРИЛАГАЕМЫХ ДОКУМЕНТОВ

Обозначение	Наименование	Примечание
	Ссылочные документы	
Серия 3.900-9	Опорные конструкции и средства крепления стальных трубопроводов санитарно-технических систем	
Серия 4.900-9	Узлы и детали трубопроводов из пластмассовых труб для систем водоснабжения и канализации	
Серия 4.900-10	Альбом оборудования, фасонных частей и арматуры для сетей и сооружений водопровода и канализации	
Серия 4.904-69	Детали крепления санитарно-технических приборов и трубопроводов	
Серия 5.901-1	Водомерные узлы	
	Прилагаемые документы	
9/25-ВК.СО л.1...9	Спецификация оборудования, изделий и материалов	

ОСНОВНЫЕ ПОКАЗАТЕЛИ.

Наименование системы	Потребный напор на вводе м.	Наименование				Установленная мощность эл. двигателей, кВт.	Примечание
		м³/сут	м³/ч	л/с	при пожаре л/с		
Водопровод	26,0 / 36,0	39,09	5,85	2,70	5,20	–	хоз. пит / пожар
в том числе:							
холодной воды	26,0 / 36.0	19,24	3,09	1,52	4,02	–	хоз. пит / пожар
горячей воды	36.0	19,85	2,84	1,50	–	–	–
Канализация	–	39,09	5,85	4,30	–	–	–

ОБЩИЕ ДАННЫЕ

Проект реконструкции внутренних систем водоснабжения и канализации разработан на основании задания на проектирование, тех условий №59 от 22.02.2021, выданных ТОО "Павлодар-водоканал", архитектурно-строительных чертежей, технологического задания и в соответствии со СН РК 4.01-01-2011, СП РК 4.01-101-2012, СН РК 4.01-02-2013, СП РК 4.01-102-2013, СН РК 4.01-05-2002.

Общежитие оборудуется системами хозяйственно-питьевого-противопожарного водопровода, горячего водоснабжения и циркуляции, хозяйственно-бытовой канализации. Реконструкция водоснабжения общежития предусматривается от существующего ввода водопроводной сети Ø100мм. Располагаемый напор в точке подключения составляет 3,4 кгс/см2.

Для учета расхода воды на вводе запроектирована установка водомерного узла со счетчиком с дистанционной передачей данных.

Согласно СП 4.01-101-2012 таб.1 расход воды на внутреннее пожаротушение для здания составляет 2,5 л/сек (1 струя). Внутреннее пожаротушение предусматривается от пожарных кранов, установленных в навесных шкафах. К установке приняты краны Ø50мм с диаметром спрыска 16мм и длиной рукава 20м.

Горячее водоснабжение – централизованное, от водоподогревателя, установленного в тепловом узле. Система горячего водоснабжения запроектирована с циркуляцией по магистрали и стоякам.

Магистральные трубопроводы и стояки системы объединенного хоз-питьевого-противопожарного водоснабжения и горячего водоснабжения и циркуляции монтировать из стальных водогазопроводных оцинкованных обыкновенных труб по ГОСТ 3262-75 с соединением на резьбе с обязательной торцовкой муфт. Подводки к приборам монтировать из полипропиленовых труб и фитингов. Трубопроводы систем холодного, горячего водоснабжения и циркуляции, прокладываемые по техподполью, под потолком 5 этажа и стояки изолируются гибкой трубчатой изоляцией K-FLEX EC. Толщина изоляции – 13 мм.

Сброс хозяйственно-бытовых сточных вод от общежития предусматривается в городские канализационные сети. Реконструкция канализационной сети предусмотрена от существующих выпусков здания.

Трубопроводы системы хозяйственно-бытовой канализации монтировать из труб и фасонных частей пластиковых канализационных по ГОСТ 22689-89.

Вытяжные части канализационных стояков вывести выше обреза вентиляционных шахт на 0,10 м. Участки канализационных стояков, проходящие по чердаку утеплить фольгированным стекловолокном "URSA".

Отверстия в местах пересечения стен подвала вводами водопровода и выпусками канализации необходимо заделать водонепроницаемым эластичным материалом.

Монтаж и приемку систем хозяйственно-питьевого-противопожарного водопровода, горячего водоснабжения и циркуляции, хозяйственно-бытовой канализации производить в соответствии с требованиями СН РК 4.01-02-2013, СП РК 4.01-102-2013 и СН РК 4.01-05-2002.

ПЕРЕЧЕНЬ

видов работ, для которых необходимо составление актов освидетельствования скрытых работ:

1. *Прокладка трубопроводов в штрабах, бороздах перекрытия под полом подвала и других скрытых местах*
2. *Устройство гидроизоляции трубопровода.*
3. *Укладка трубопроводов и заделка стыков.*
4. *Первичное и окончательное гидравлическое испытание водопроводных и канализационных линий.*
5. *Устройство противокоррозионной защиты трубопроводов.*
6. *Осмотр внутреннего водопровода и канализации.*
7. *Гидравлическое испытание систем холодного и горячего водопровода и канализации.*
8. *Гидравлическое испытание на инфильтрацию и эксфильтрацию канализационных самотечных линий.*

Настоящий проект выполнен в соответствии с действующими нормами, правилами и стандартами Республики Казахстан, в том числе и по взрыво-пожаробезопасности.

Главный инженер проекта *Монтахаев*

Изм	Кол.уч	Лист	№док.	Подпись	Дата	9/25-ВК		
						Реконструкция с перепланировкой здания мастерских КГП, на праве ПВХ "Колледж информационных технологий" управления образования Павлодарской области, акимата Павлодарской области по адресу: г. Павлодар, ул. Лермонтова, 93. Корректировка		
						Общежитие	Стадия	Лист	Листов
							РП	1	13
ГИП		Монтахаев			03.25	Общие данные	ТОО "ServiceProKZ"		
Разраб.		Киселева			03.25				

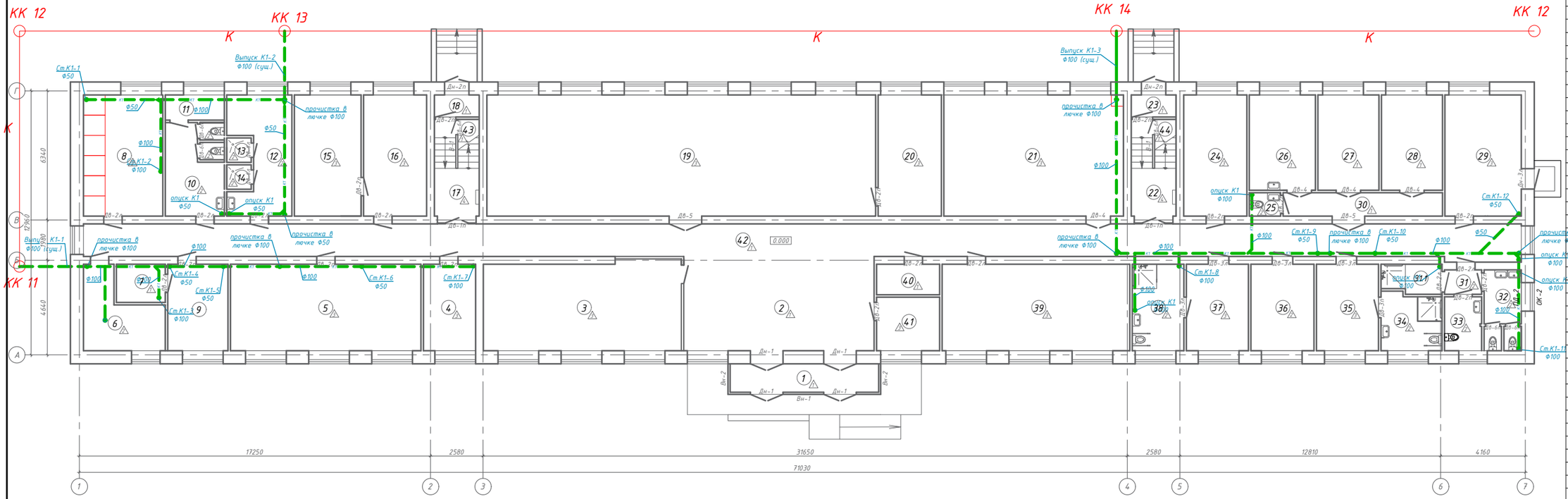

Экспликация помещений на отм. 0.000		
№	Наименование	Площадь, м²
1	Тамбур	10,62
2	Холл	43,32
3	Гардероб	42,22
4	Кабинет заведующего	11,24
5	Кабинет (аудитория)	40,12
6	Тепловой узел	12,04
7	Подсобная	4,62
8	Прачечная	23,54
9	Кабинет завед.	14,42
10	С/у	13,33
11	Кладовая	1,52
12	Раздевалка	15,70
13	Душевая	1,52
14	Душевая	1,52
15	Подсобное помещение	19,62
16	Подсобное помещение	18,78
17	Лестничная клетка	11,29
18	Тамбур	3,14
19	Библиотека	114,22
20	Подсобное помещение	18,61
21	Кабинет	52,96
22	Лестничная клетка	11,29
23	Тамбур	3,14
24	Подсобное помещение	18,78
25	Санузел	1,87
26	Мед. кабинет	15,31
27	Мед.кабинет	14,14
28	Мед.кабинет	14,14
29	Кабинет АХЧ	23,29
30	Коридор	9,34
31	Шлюз	2,53
31.1	ПУИ	4,10
32	Санузел мужской	7,15
33	Санузел женский	4,74
34	Санузел для МГН	8,25
35	Комната	13,34
36	Бытовка	13,51
37	Комната	13,34
38	Санузел для МГН	10,90
39	Кабинет	39,53
40	Электрощитовая	4,99
41	Комната охраны	8,26
42	Коридор	114,06
43	Комната уборочного инвентаря	2,52
44	Комната уборочного инвентаря	2,52
	Общая площадь на один этаж	835,39

Изм	Кол.уч	Лист	№док	Подпись	Дата	9/25-ВК			
						Реконструкция с перепланировкой здания мастерских КГП, на праве ПВХ "Колледж информационных технологий" управления образования Павлодарской области, акимата Павлодарской области по адресу: г. Павлодар, ул. Лермонтова, 93. Корректировка			
						Общежитие	Стадия	Лист	Листов
							РП	2	
ГИП		Монтахаев			03.25	План на отм.0,000. Система К1 ниже отм.0,000	ТОО "Архпроект PLUS"		
Проверил		Сапарова			03.25				
Разраб.		Киселева			03.25				

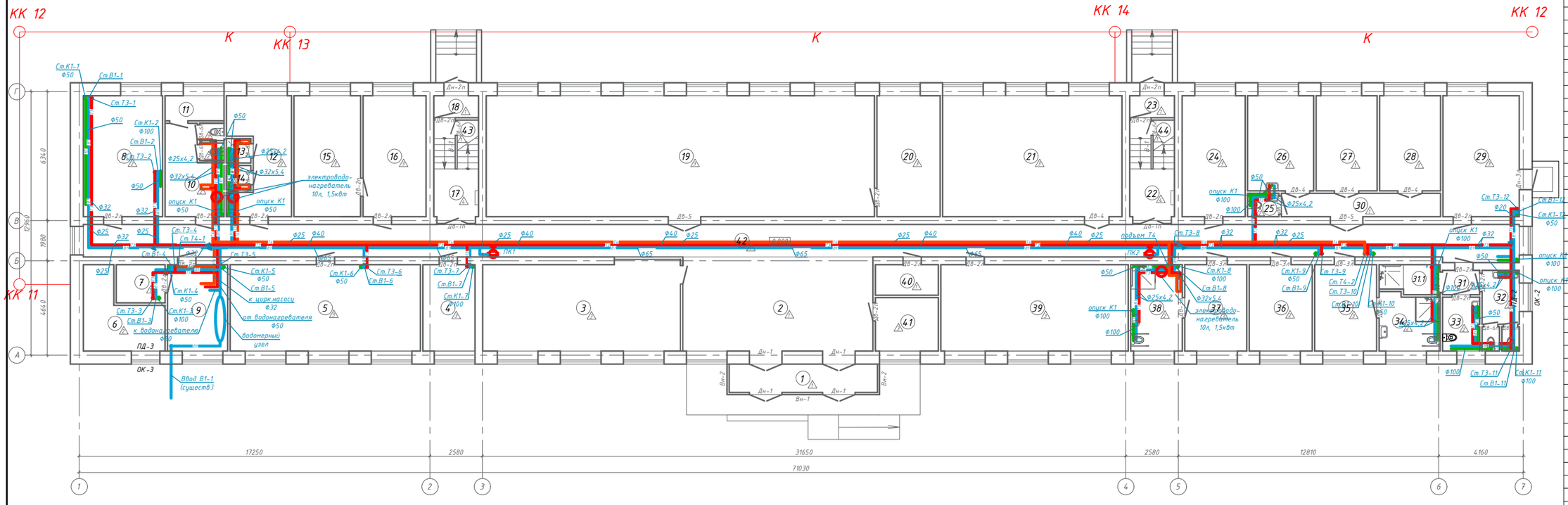

Экспликация помещений на отм. 0.000		
№	Наименование	Площадь, м²
1	Тамбур	10,62
2	Холл	43,32
3	Гардероб	42,22
4	Кабинет заведующего	11,24
5	Кабинет (аудитория)	40,12
6	Тепловой узел	12,04
7	Подсобная	4,62
8	Прачечная	23,54
9	Кабинет завед.	14,42
10	С/у	13,33
11	Кладовая	1,52
12	Раздевалка	15,70
13	Душевая	1,52
14	Душевая	1,52
15	Подсобное помещение	19,62
16	Подсобное помещение	18,78
17	Лестничная клетка	11,29
18	Тамбур	3,14
19	Библиотека	114,22
20	Подсобное помещение	18,61
21	Кабинет	52,96
22	Лестничная клетка	11,29
23	Тамбур	3,14
24	Подсобное помещение	18,78
25	Санузел	1,87
26	Мед. кабинет	15,31
27	Мед.кабинет	14,14
28	Мед.кабинет	14,14
29	Кабинет АХЧ	23,29
30	Коридор	9,34
31	Шлюз	2,53
31.1	ПУИ	4,10
32	Санузел мужской	7,15
33	Санузел женский	4,74
34	Санузел для МГН	8,25
35	Комната	13,34
36	Бытовка	13,51
37	Комната	13,34
38	Санузел для МГН	10,90
39	Кабинет	39,53
40	Электрощитовая	4,99
41	Комната охраны	8,26
42	Коридор	114,06
43	Комната уборочного инвентаря	2,52
44	Комната уборочного инвентаря	2,52
	Общая площадь на один этаж	835,39

Изм	Кол.уч	Лист	№док	Подпись	Дата	9/25-ВК		
						Реконструкция с перепланировкой здания мастерских КГП, на праве ПВХ "Колледж информационных технологий" управления образования Павлодарской области, акимата Павлодарской области по адресу: г. Павлодар, ул. Лермонтова, 93. Корректировка		
						Общежитие	Стадия	Лист	Листов
							РП	3	
ГИП		Монтахаев			03.25	План на отм.0,000. Системы В1, Т3, Т4, К1	ТОО "Архпроект PLUS"		
Проверил		Сапарова			03.25				
Разраб.		Киселева			03.25				

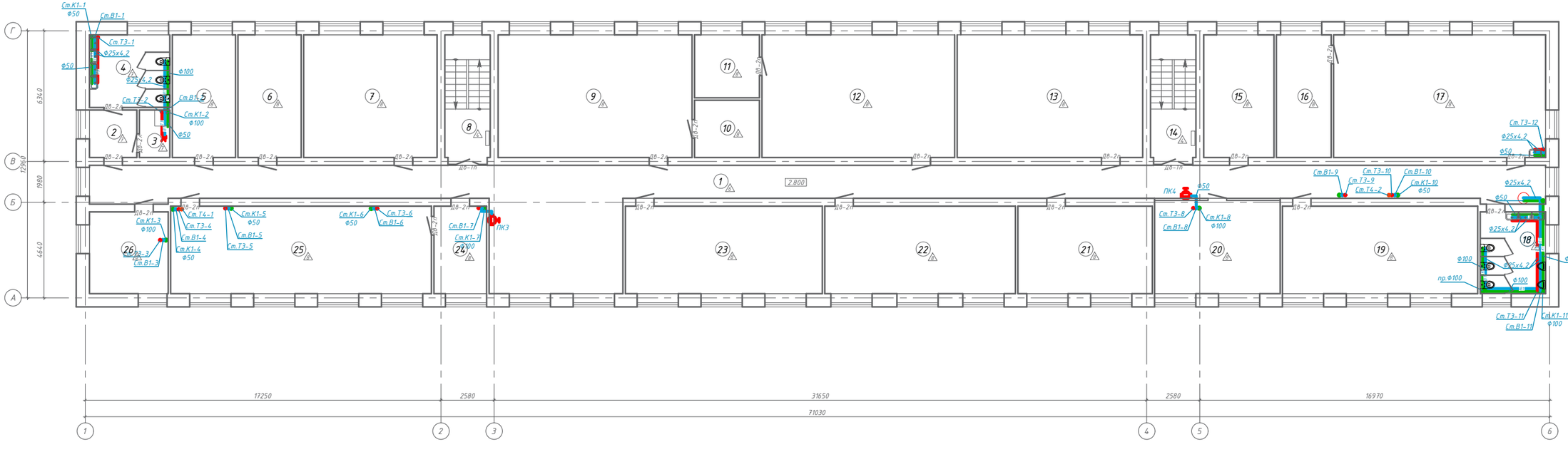

Экспликация помещений
на отм. 2,800

№	Наименование	Площадь, м²
1	Коридор	145,02
2	Коридор	5,64
3	Комната уборочного инвентаря	3,51
4	Санузел женский	13,85
5	Кабинет	18,57
6	Кабинет	18,57
7	Кабинет	38,83
8	Лестничная клетка	13,81
9	Кабинет НВП	56,33
10	Подсобное помещение	8,86
11	Подсобное помещение	9,71
12	Кабинет физики	55,97
13	Кабинет	53,89
14	Лестничная клетка	13,81
15	Кабинет	20,60
16	Подсобное помещение	15,90
17	Кабинет химии	61,50
18	Санузел мужской	12,92
19	Кабинет	40,60
20	Кабинет	27,68
21	Кабинет	28,05
22	Кабинет	39,64
23	Кабинет	40,92
24	Подсобное помещение	11,30
25	Кабинет	54,10
26	Кабинет	15,50
	Общая площадь на один этаж	825.08

Изм	Кол.уч	Лист	№док	Подпись	Дата
ГИП		Монтахаев			03.25
Проверил		Сапарова			03.25
Разраб.		Киселева			03.25

9/25-ВК

Реконструкция с перепланировкой здания мастерских КГП, на праве ПВХ "Колледж информационных технологий" управления образования Павлодарской области, акимата Павлодарской области по адресу: г. Павлодар, ул. Лермонтова, 93. Корректировка.

Общежитие

Стадия	Лист	Листов
РП	4	

План на отм.2,800. Системы В1, Т3, Т4, К1

ТОО "Архпроект PLUS"

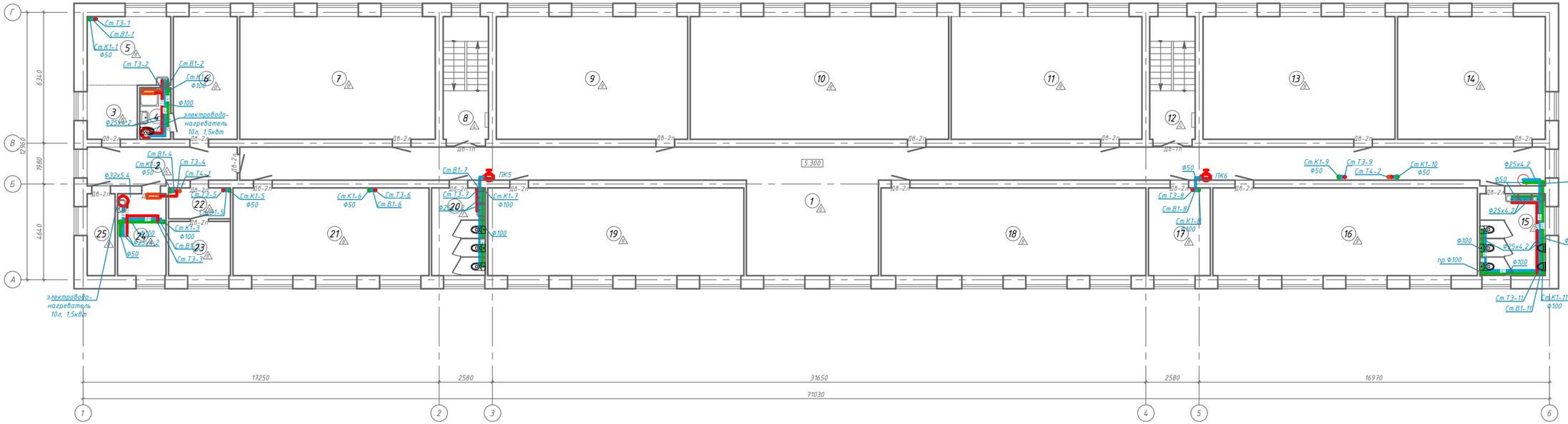

Экспликация помещений на отм. 5.300		
№	Наименование	Площадь, $м^2$
1	Коридор	131,70
2	Коридор	12,80
3	Коридор	6,41
4	Санузел	3,85
5	Кухня	13,70
6	Комната	18,78
7	Кабинет	56,68
8	Лестничная клетка	13,81
9	Кабинет	55,49
10	Кабинет	74,83
11	Кабинет	55,32
12	Лестничная клетка	13,81
13	Кабинет	55,67
14	Кабинет	42,94
15	Санузел мужской	12,92
16	Кабинет	54,80
17	Кабинет	13,09
18	Кабинет	54,88
19	Кабинет	53,08
20	Санузел женский	11,39
21	Кабинет	40,71
22	Коридор	4,83
23	Комната	7,99
24	Кабинет Психолога	9,32
25	Серверная	5,7
	Общая площадь на один этаж	824.50

Изм	Кол.уч	Лист	№док	Подпись	Дата	9/25-ВК
						Реконструкция с перепланировкой здания мастерских КГП, на праве ПВХ "Колледж информационных технологий" управления образования Павлодарской области, акимата Павлодарской области по адресу: г. Павлодар, ул. Лермонтова, 93. Корректировка
ГИП		Монтахаев			03.25	Общежитие
Проверил		Сапарова			03.25	План на отм.5,300. Сиcтемы В1, Т3, Т4, К1
Разраб.		Киселева			03.25	

Стадия	Лист	Листов
РП	5	

ТОО "Архпроект PLUS"

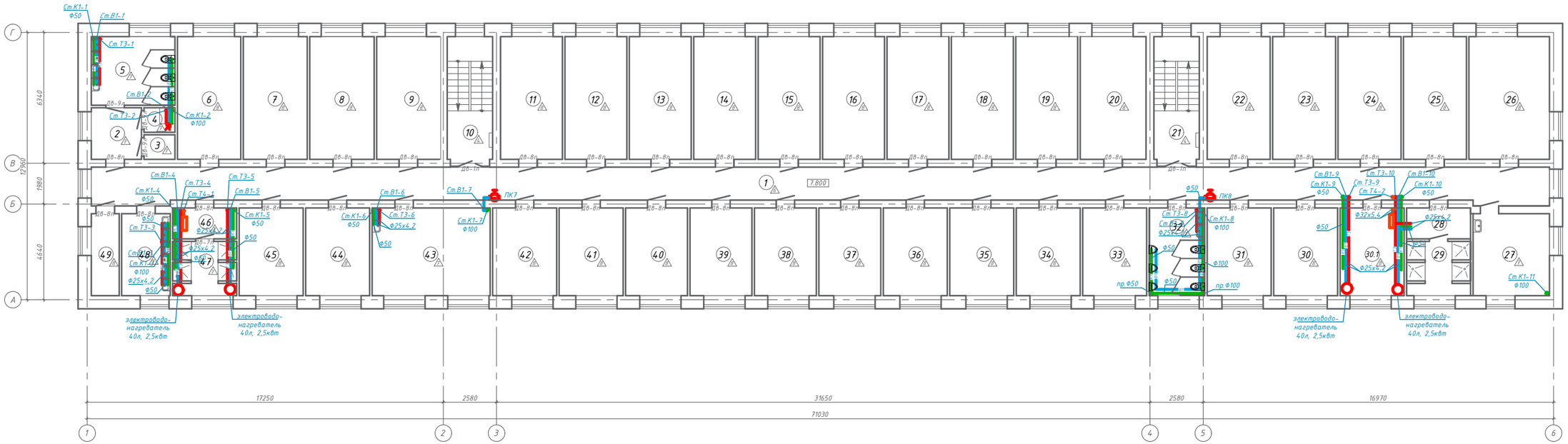

Экспликация помещений
на отм. 7.800

№	Наименование	Площадь, м²
1	Коридор	115,11
2	Коридор	6,41
3	Подсобное помещение	1,89
4	Комната уборочного инвентаря	1,89
5	Санузел женский	13,59
6	Комната	18,60
7	Комната	18,78
8	Комната	18,90
9	Комната	18,78
10	Лестничная клетка	13,81
11	Комната	18,19
12	Комната	18,19
13	Комната	18,19
14	Комната	18,19
15	Комната	18,19
16	Комната	18,19
17	Комната	18,19
18	Комната	18,19
19	Комната	18,19
20	Комната	19,32
21	Лестничная клетка	13,81
22	Комната	18,48
23	Комната	18,48
24	Комната	18,48
25	Комната	18,48
26	Комната	23,54
27	Бытовка	15,01
28	Раздевалка	4,98
29	Душевая	8,25
30	Комната	13,51
30.1	Комната	13,51
31	Комната	13,51
32	Санузел мужской	11,76
33	Комната	13,51
34	Комната	13,51
35	Комната	13,51
36	Комната	13,51
37	Комната	13,08
38	Комната	13,08
39	Комната	13,08
40	Комната	13,08
41	Комната	13,51
42	Кабинет	13,51
43	Бытовка	24,67
44	Комната	13,51
45	Комната	13,51
46	Раздевалка	4,98
47	Душевая	8,25
48	Умывальня	9,67
49	Гладильная	5,70
	Общая площадь на один этаж	816.26

Изм	Кол.уч	Лист	№док	Подпись	Дата		
ГИП		Монтахаев			03.25		
Проверил		Сапарова			03.25		
Разраб.		Киселева			03.25		

9/25-ВК

Реконструкция с перепланировкой здания мастерских КГП, на праве ПВХ "Колледж информационных технологий" управления образования Павлодарской области, акимата Павлодарской области по адресу: г. Павлодар, ул. Лермонтова, 93. Корректировка

Общежитие

Стадия	Лист	Листов
РП	6	

План на отм.7,800. Системы В1, Т3, Т4, К1

ТОО "Архпроект PLUS"

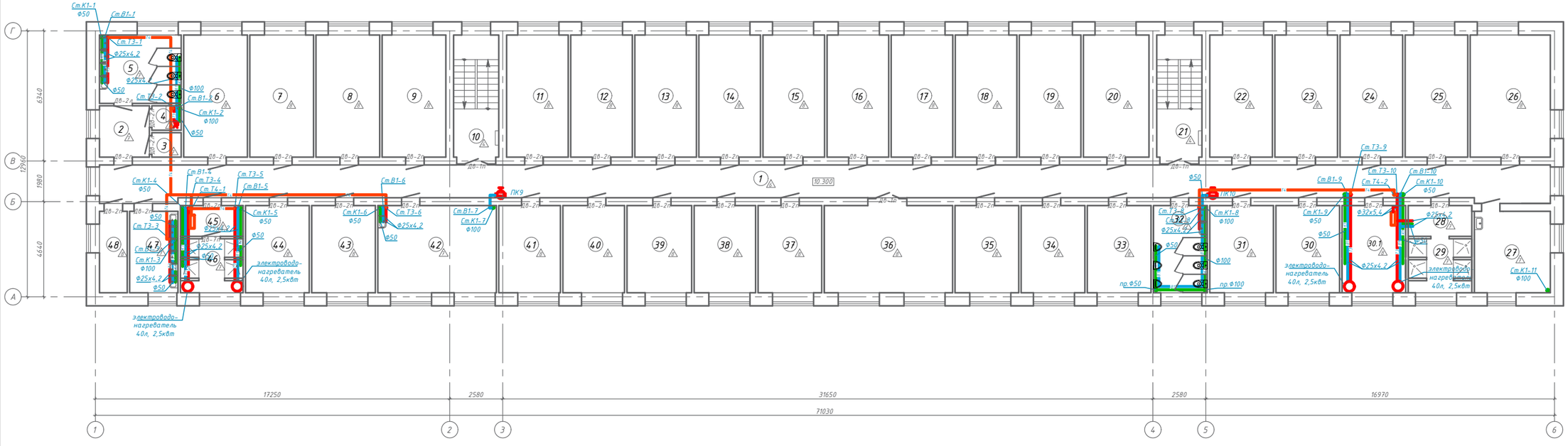

Экспликация помещений на отм. 10.300		
№	Наименование	Площадь, м²
1	Коридор	115,11
2	Коридор	6,41
3	Подсобное помещение	1,80
4	Комната уборочного инвентаря	1,80
5	Санузел женский	13,36
6	Комната	18,78
7	Комната	18,78
8	Комната	18,78
9	Комната	18,78
10	Лестничная клетка	13,81
11	Комната	18,19
12	Комната	18,19
13	Комната	18,19
14	Комната	18,19
15	Комната	18,19
16	Комната	18,19
17	Комната	18,19
18	Комната	18,19
19	Комната	18,19
20	Комната	19,32
21	Лестничная клетка	13,81
22	Комната	18,48
23	Комната	18,48
24	Комната	18,48
25	Комната	18,48
26	Комната	23,54
27	Бытовка	15,02
28	Раздевалка	4,98
29	Душевая	8,25
30	Комната	13,51
30.1	Комната	13,51
31	Комната	13,51
32	Санузел мужской	11,47
33	Комната	13,51
34	Комната	13,51
35	Комната	13,51
36	Комната отдыха	27,28
37	Комната	13,51
38	Комната	13,04
39	Комната	13,72
40	Комната	13,08
41	Комната	13,08
42	Бытовка	24,85
43	Комната	13,51
44	Комната	13,51
45	Раздевалка	4,91
46	Душевая	8,12
47	Умывальня	9,67
48	Гладильная	5,70
	Общая площадь на один этаж	816,47

Изм	Кол.уч	Лист	№док	Подпись	Дата		
						9/25-ВК	
						Реконструкция с перепланировкой здания мастерских КГП, на праве ПВХ "Колледж информационных технологий" управления образования Павлодарской области, акимата Павлодарской области по адресу: г. Павлодар, ул. Лермонтова, 93. Корректировка	
ГИП		Монтахаев			03.25	Общежитие	Стадия: РП; Лист: 7; Листов:
Проверил		Сапарова			03.25	План на отм.10,300. Системы В1, Т3, Т4, К1	ТОО "Архпроект PLUS"
Разраб.		Киселева			03.25		

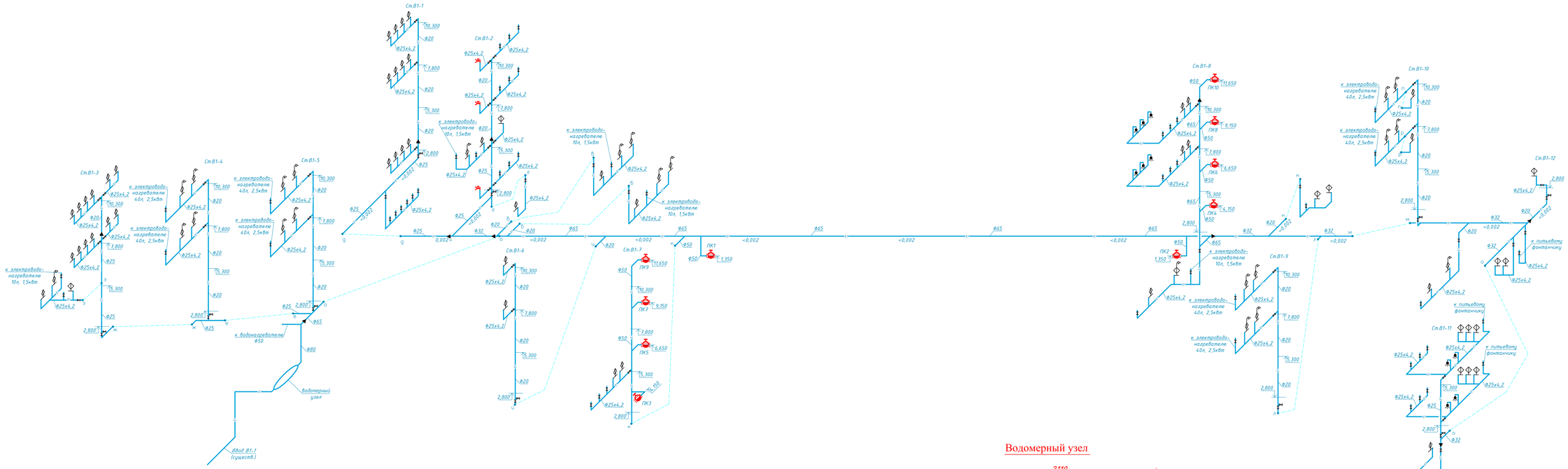

Водомерный узел

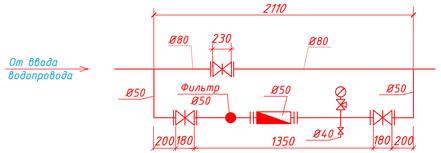

Изм	Кол.уч	Лист	№док	Подпись	Дата	9/25-ВК
						Реконструкция с перепланировкой здания мастерских КГП, на праве ПВХ "Колледж информационных технологий" управления образования Павлодарской области, акимата Павлодарской области по адресу: г. Павлодар, ул. Лермонтова, 93. Корректировка
						Общежитие — Стадия: РП; Лист: 8; Листов:
ГИП		Монтахаев			03.25	Схема системы В1. — ТОО "ServiceProKZ"
Разраб.		Киселева			03.25	

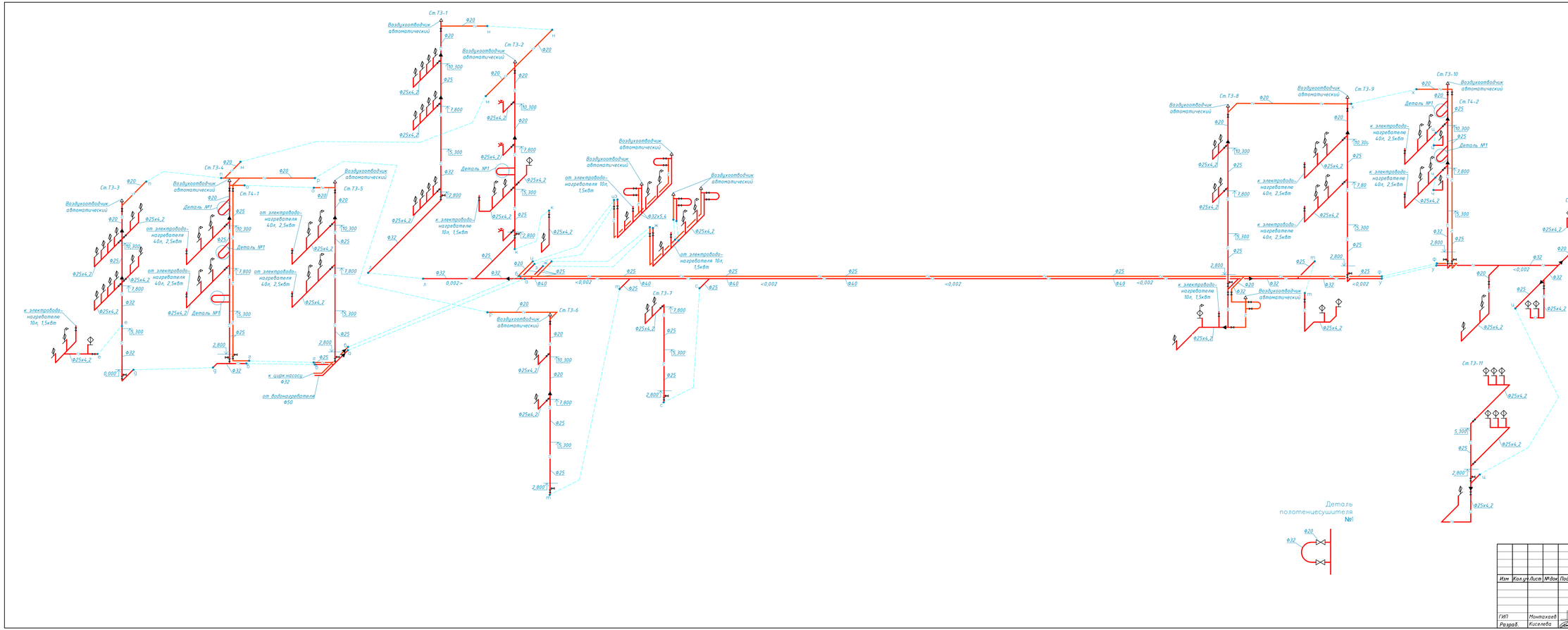

						9/25-ВК		
Изм	Кол.уч	Лист	№док	Подпись	Дата	Реконструкция с перепланировкой здания мастерских КГП, на праве ПХВ "Колледж информационных технологий" управления образования Павлодарской области, акимата Павлодарской области по адресу: г. Павлодар, ул. Лермонтова, 93. Корректировка		
						Общежитие	Стадия	Лист	Листов
							РП	9	
ГИП		Монтахаев			03.25	Схема систем Т3, Т4	ТОО "ServiceProKZ"		
Разраб.		Киселева			03.25				

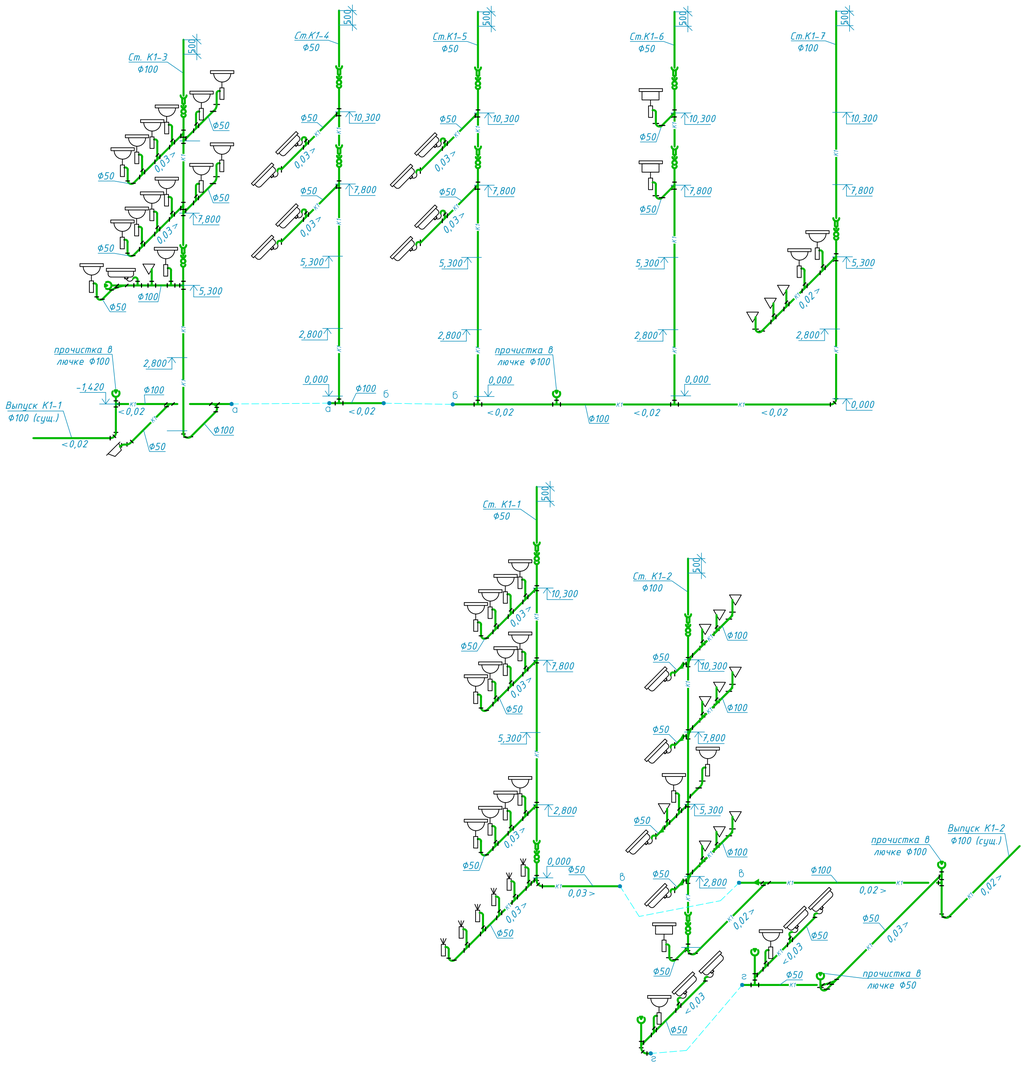

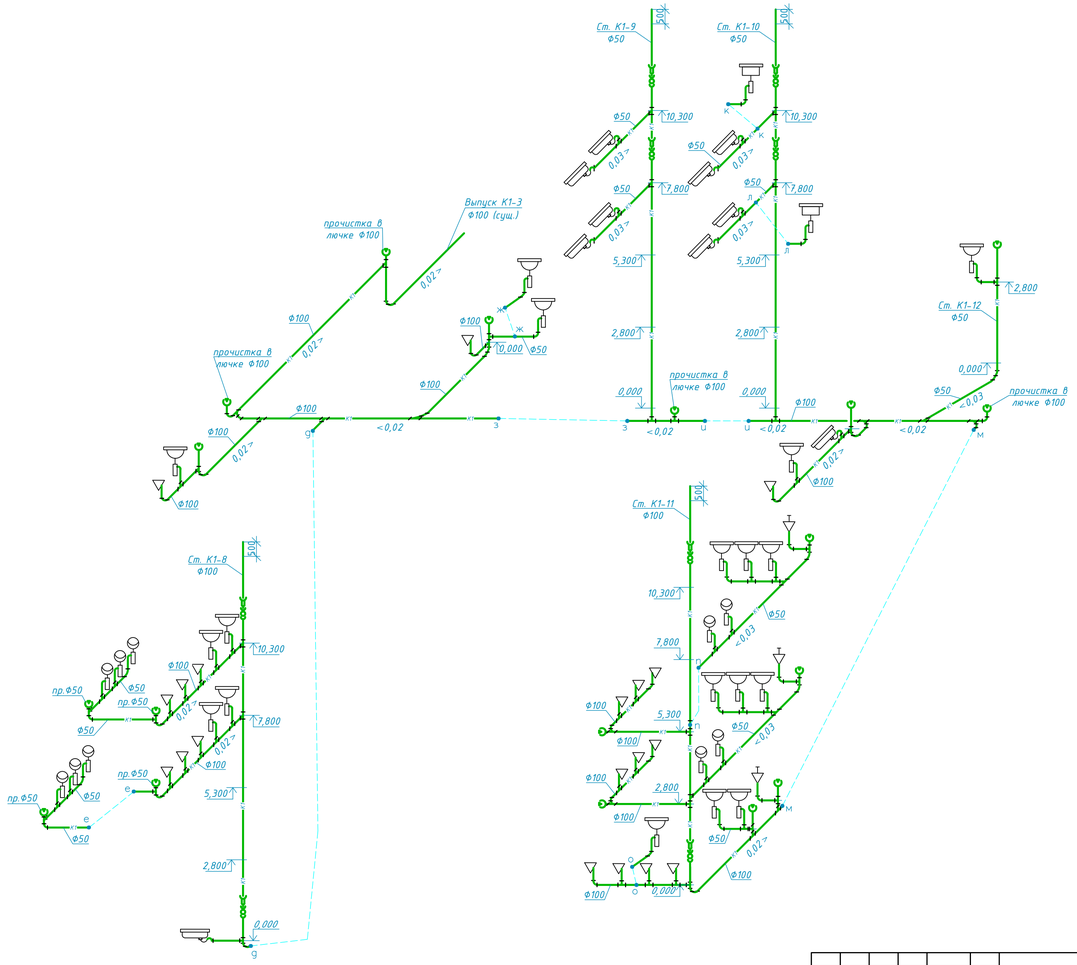

Изм	Кол.уч	Лист	№док	Подпись	Дата	9/25-ВК		
						Реконструкция с перепланировкой здания мастерских КГП, на праве ПВХ "Колледж информационных технологий" управления образования Павлодарской области, акимата Павлодарской области по адресу: г. Павлодар, ул. Лермонтова, 93. Корректировка		
						Общежитие	Стадия	Лист	Листов
							РП	10	
ГИП		Монтахаев			03.25	Схема системы К1	ТОО "ServiceProKZ"		
Разраб.		Киселева			03.25				

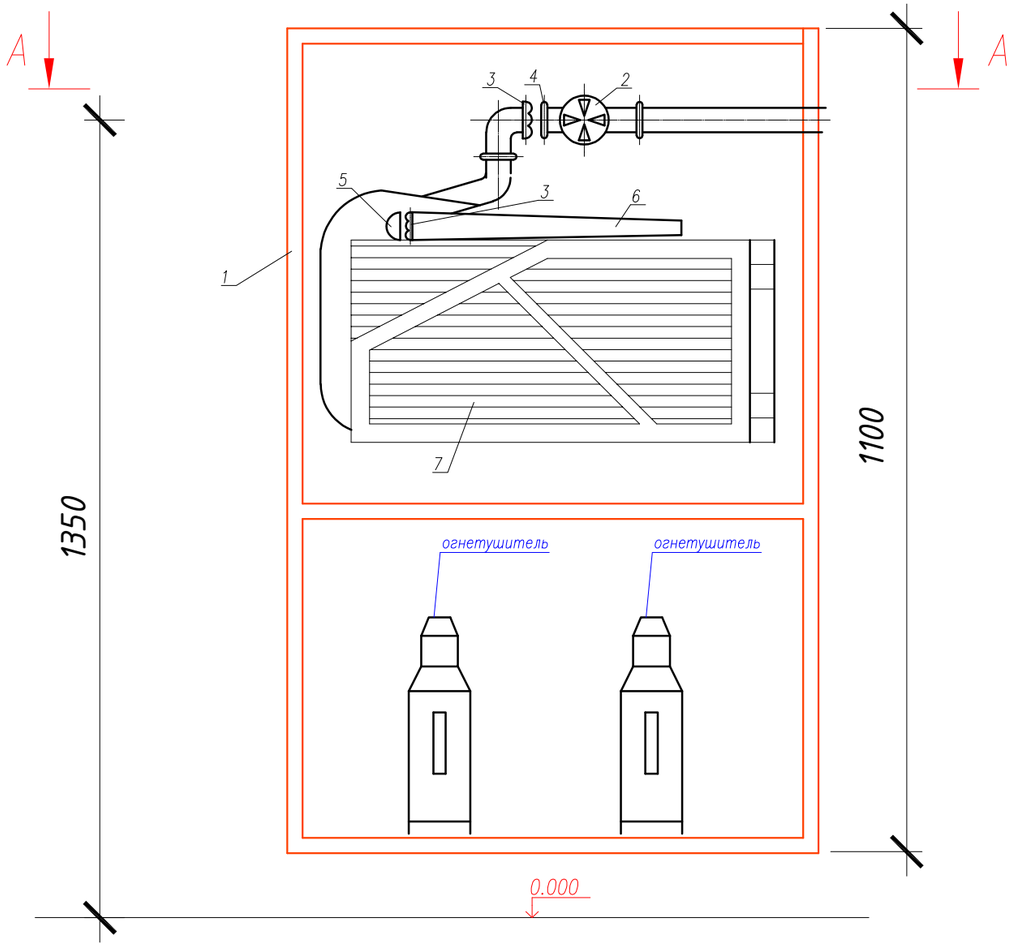

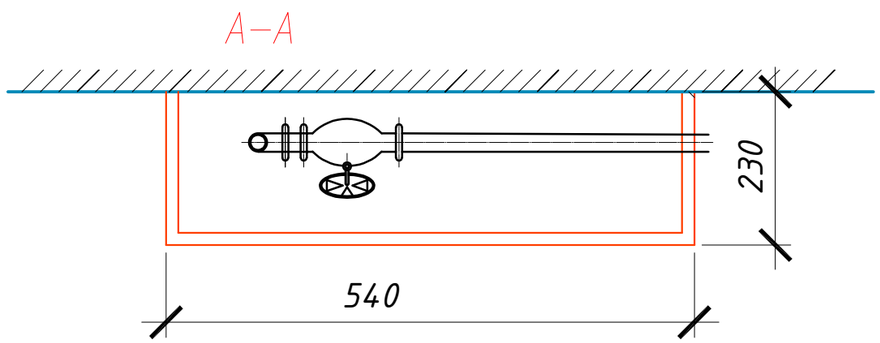

СПЕЦИФИКАЦИЯ

поз.	Обозначение	Наименование	Кол-во	Масса ед.,кг	Примеча-ние
		Пожарный кран Ф50 мм			
1		Шкаф пожарный навесной ШПН-3	1		
		Шкаф пожарный встроенный ШПВ-3	–		
2	ТУ26-07-225-76	Клапан пожарный латунный 1Б1Р Ф50	1		
3	ГОСТ 28352-89Е тип ГР-50	Головка соединительная рукавная Ф50	2	0.38	
4	ГОСТ 28352-89Е тип ГЦ-50	Головка соединительная цапковая Ф50	1	0.28	
5	ГОСТ 28352-89Е тип ГМ-50	Головка соединительная муфтовая Ф50	1		
6	ГОСТ 9923-80Е	Ствол пожарный ручной Ф50	1	1.1	
7	ГОСТ 472-75	Рукав пожарный напорный льняной Ф50 мм	20		
8	ТУ 22-6151-86	Огнетушитель ОП-8	2		

Взам. инв. №

Подпись и дата

Инв. № подл.

Изм	Кол.уч	Лист	№док	Подпись	Дата
ГИП		Монтахаев			03.25
Разраб.		Киселева			03.25

9/25-ВК

Реконструкция с перепланировкой здания мастерских КГП, на праве ПВХ "Колледж информационных технологий" управления образования Павлодарской области, акимата Павлодарской области по адресу: г. Павлодар, ул. Лермонтова, 93. Корректировка

Общежитие

Стадия	Лист	Листов
РП	11	

Установка в шкафу пожарного крана

ТОО "ServiceProKZ"

Установка полотенцесушителя

1—1

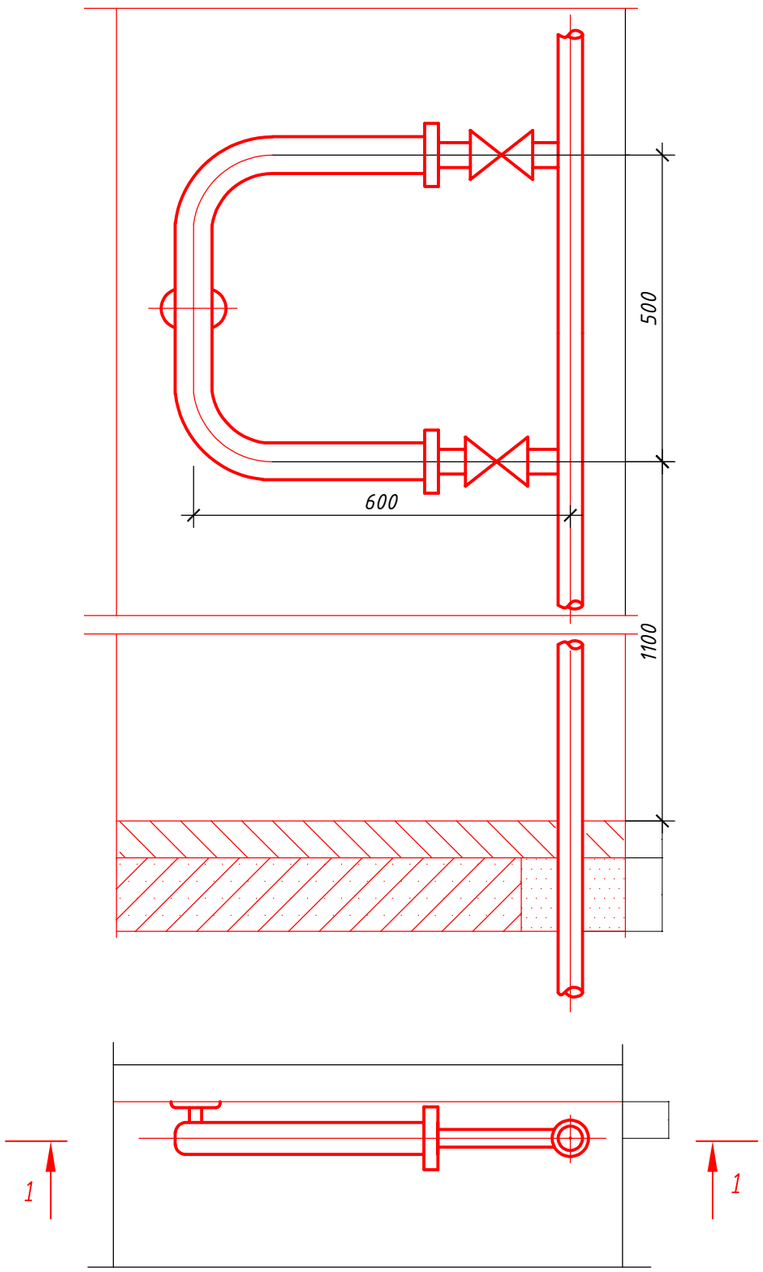

Полотенцесушитель

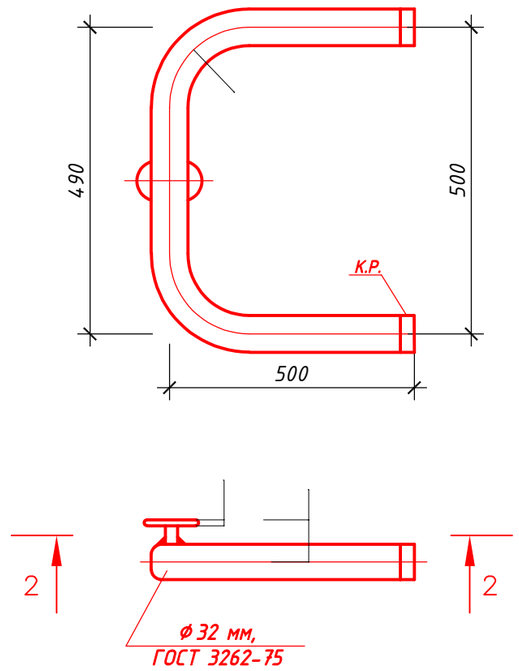

2—2 М 1:5/

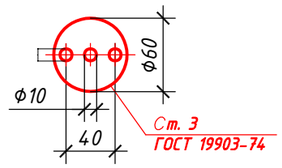

Изм	Кол.уч	Лист	№док	Подпись	Дата	9/25-ВК		
						Реконструкция с перепланировкой здания мастерских КГП, на праве ПВХ "Колледж информационных технологий" управления образования Павлодарской области, акимата Павлодарской области по адресу: г. Павлодар, ул. Лермонтова, 93. Корректировка		
						Общежитие	Стадия	Лист	Листов
							РП	12	
ГИП		Монтахаев			03.25	Установка полотенцесушителя	ТОО "ServiceProKZ"		
Разраб.		Киселева			03.25				

План

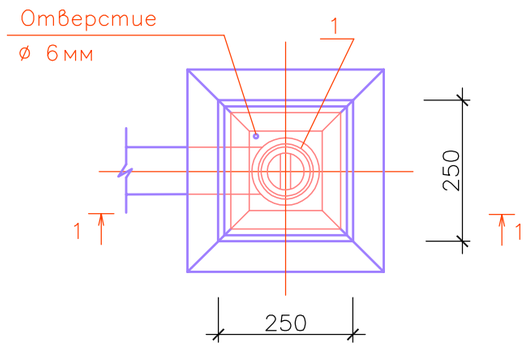

Разрез 1–1

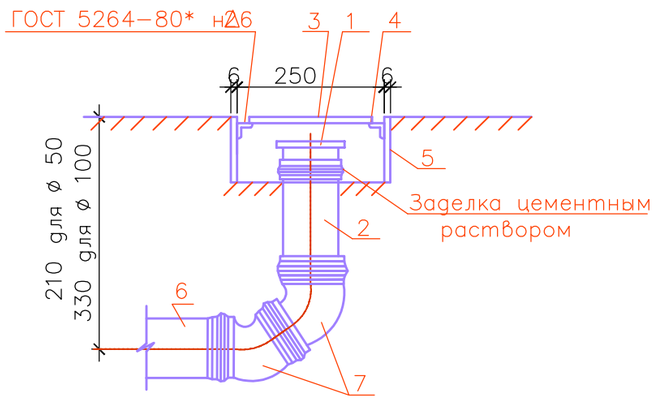

Спецификация

Марка, поз.	Обозначение	Наименование	Кол.	Масса ед., кг	Приме-чание
1	3–50–ПНД / 3–100–ПНД–I	Заглушка	1/1		
	ТУ6 40 РК38682338 Т00–02–2000				
2	П–ПНД–50–I / П–ПНД–100–I	Патрубок	1/1		
	ТУ6 40 РК38682338 Т00–02–2000				
3	Лист 245х245х6 ГОСТ19903–74* / ВСт.3КП2 ГОСТ360–94	Лист	1		крышка
4	Уголок 50х50х5 ГОСТ8509–93 / ВСт.3КП2 ГОСТ380–94	Уголок l=0,29	4		
5	Лист 250х130х6 ГОСТ19903–74* / ВСт.3КП2 ГОСТ380–94	Лист	4		коробка
6	ТК–ПНД–50–I / ТК–ПНД–100–I	Труба l=150мм	1		
	ТУ6 40 РК38682338 Т00–02–2000				
7	135°–50–ПНД / 135°–100–ПНД–I	Отвод	2/2		
	ТУ6 40 РК38682338 Т00–02–2000				

Изм	Кол.уч	Лист	№док.	Подпись	Дата	9/25-ВК		
						Реконструкция с перепланировкой здания мастерских КГП, на праве ПВХ "Колледж информационных технологий" управления образования Павлодарской области, акимата Павлодарской области по адресу: г. Павлодар, ул. Лермонтова, 93. Корректировка		
						Общежитие	Стадия	Лист	Листов
							РП	13	
ГИП		Монтахаев			03.25	Прочистка в приямке (лючке)	ТОО "ServiceProKZ"		
Разраб.		Киселева			03.25				

Поз.	Наименование и техническая характеристика	Тип, марка, обозначение документа, опросного листа	Код продукции	Поставщик	Ед. изме-рения	Коли-чество	Масса 1 ед., кг	Примечание
	Водоснабжение холодное							
1	Водомерный узел (ввод водопровода диам.80 со счетчиком диам.50	серия 5.901-1			компл	1		
	с обводной линей), комплектно:							
	Счетчик холодной воды Flostar-M в комплекте с радиомодулем EverBlu Cyble	Flostar-M			шт	1		
	диам.50							
	Манометр издыточного давления МП4-У, показывающий поТУ25.02.180335-84	ГОСТ 2405-88		Томский манометровый з-д	шт	1	1,2	
	верхний предел измерения РУ=10кгс/см2							
	Фильтр для очистки воды диам. 50 мм				шт	1		
	Задвижка SM-KZ с обрезиненным клином фланцевая PN-10 диам.80мм	ГОСТ 5762-2002		SIGMETEX	шт	5	19,00	
	Фланец круглый, стальной, плоский, приварной РУ=1,0 МПа (10кгс/см2)	ГОСТ 12820-80			шт	10	3,19	
	диам. 80							
	Кран пробковый трехходовой натяжной муфтовый диам. 15	ТУ 26-071061-84 11Б18БК			шт	1	0,27	
	Клапан запорный проходной муфтовый из серого чугуна на РУ=1,6 МПа	ТУ 26-07-1392-86 15Ч8П2		ООО "Бристоль" г.Чебоксары	шт	1	4,15	
	(16 кгс/см2) диам.40							
	Трубопровод из стальных водогазопроводных оцинкованных гладкообрезных	ГОСТ 3262-75			м	0.20	1,32	
	труб обыкновенных диам. 15							
	Трубопровод из стальных водогазопроводных оцинкованных гладкообрезных	ГОСТ 3262-75			м	0,2	3,95	
	труб обыкновенных диам. 40							
	Трубопровод из стальных водогазопроводных оцинкованных гладкообрезных	ГОСТ 3262-75			м	1,1	5,03	
	труб обыкновенных диам. 50							
	Трубопровод из стальных водогазопроводных оцинкованных гладкообрезных	ГОСТ 3262-75			м	2,2	8,59	
	труб обыкновенных диам. 80							

Изм	Кол.уч	Лист	№док	Подпись	Дата	9/25-ВК.СО		
						Спецификация оборудования, изделий и материалов	Стадия	Лист	Листов
							РП	1	9
ГИП		Монтахаев			03.25		ТОО "ServiceProKZ"		
Разраб.		Киселева			03.25				

Поз.	Наименование и техническая характеристика	Тип, марка, обозначение документа, опросного листа	Код продукции	Поставщик	Ед. изме-рения	Коли-чество	Масса 1 ед., кг	Примечание
2	Кран поливочный внутренний диам.15, комплектно:				компл	3		
	Кран шаровой из цветных сплавов РУ=1,0МПа (10 кгс/см2), диам.15	11Б27П1			шт	6	0,26	
	Рукав резиновый напорный с текстильным каркасом	ВГ(III)-6,3-16-27-У ГОСТ 18698-79			м	6,0		
	Смеситель настенный	СМ ЛНС ГОСТ2 5809-96			шт	3		
3	Кран пожарный, комплектно:				компл	10		
	а. Шкаф пожарный металлический со стеклом ШПН-2 (накладной)				шт	10		
	ТОО "Лека" г.Караганда ул.Охотская, 1							
	б.Клапан пожарный, проходной с муфтовым и цапковым	1Б1Р			шт	10	2,8	
	присоединительными концами, латунный на РУ=1,0 МПа (10кгс/см2)							
	ТУ 26-07-225-76 диам.50							
	в.Головка соединительная для противопожарного оборудования	ГОСТ 28352-89Е			шт	20	0,38	
	рукавная ГР-50							
	в.Головка соединительная для противопожарного оборудования	ГОСТ 28352-89Е			шт	10	0,28	
	муфтовая ГМ-50							
	д.Ствол пожарный ручной РС-50	ГОСТ 9923-93			шт	10	0,8	
	е. Головка соединительная для противопожарного оборудования ГЦ-50	ГОСТ 28352-89Е			шт	10	0,38	
	ж. Рукав пожарный льняной напорный диам.50 L=20.0м	ГОСТ 472-75*			шт	10	3,2	
	з. Огнетушитель ОП-8	ТУ 22-6151-86			шт	20		
4	Кран шаровой из цветных сплавов РУ=1,0МПа (10 кгс/см2), диам.15мм	11Б27П1		ООО "Бристоль" г.Чебоксары	шт	103	0,15	
5	Кран шаровой из цветных сплавов РУ=1,0МПа (10 кгс/см2), диам.20мм	11Б27П1		ООО "Бристоль" г.Чебоксары	шт	14	0,28	
6	Кран шаровой из цветных сплавов РУ=1,0МПа (10 кгс/см2), диам.25мм	11Б27П1		ООО "Бристоль" г.Чебоксары	шт	4	0,54	
7	Трубопровод из стальных водогазопроводных оцинкованных гладкообрезных	ГОСТ 3262-75		ТОО "Искандер" г.Темиртау	м	2,5	1,32	
	труб обыкновенных диам. 15							
8	Трубопровод из стальных водогазопроводных оцинкованных гладкообрезных	ГОСТ 3262-75		ТОО "Искандер" г.Темиртау	м	97,3	1,71	
	труб обыкновенных диам. 20							
9	Трубопровод из стальных водогазопроводных оцинкованных гладкообрезных	ГОСТ 3262-75		ТОО "Искандер" г.Темиртау	м	38,4	2,46	
	труб обыкновенных диам. 25							

Поз.	Наименование и техническая характеристика	Тип, марка, обозначение документа, опросного листа	Код продукции	Поставщик	Ед. изме-рения	Коли-чество	Масса 1 ед., кг	Примечание
10	Трубопровод из стальных водогазопроводных оцинкованных гладкообрезных	ГОСТ 3262-75		г.Темиртау	м	31,5	3,18	
	труб обыкновенных диам. 32							
11	Трубопровод из стальных водогазопроводных оцинкованных гладкообрезных	ГОСТ 3262-75		ТОО "Искандер" г.Темиртау	м	30,8	5,03	
	труб обыкновенных диам. 50							
12	Трубопровод из стальных водогазопроводных оцинкованных гладкообрезных	ГОСТ 3262-75		ТОО "Искандер" г.Темиртау	м	72,0	7,26	
	труб обыкновенных диам. 65							
13	Трубопровод из стальных водогазопроводных оцинкованных гладкообрезных	ГОСТ 3262-75		ТОО "Искандер" г.Темиртау	м	12,5	8,59	
	труб обыкновенных диам. 80							
14	Труба PP-R SDR 6/S2.5-25x4,2 класс 1/1,0МПа неармированная	ГОСТ 32415-2013			м	362,8	0,274	
15	Тройник полипропиленовый диам.25				шт	105		
16	Угольник-отвод полипропиленовый диам.25				шт	72		
17	Переходная муфта с наружней резьбой 25-3/4"				шт	183		
18	Гибкая трубчатая изоляция размер 13x22 (диам.15)	K-FLEX EC		ТОО "Мамыр" г.Алматы	м	2,5		
19	Гибкая трубчатая изоляция размер 13x28 (диам.20)	K-FLEX EC		ТОО "Мамыр" г.Алматы	м	97,3		
20	Гибкая трубчатая изоляция размер 13x35 (диам.25)	K-FLEX EC		ТОО "Мамыр" г.Алматы	м	38,4		
21	Гибкая трубчатая изоляция размер 13x42 (диам.32)	K-FLEX EC		ТОО "Мамыр" г.Алматы	м	31,5		
22	Гибкая трубчатая изоляция размер 13x60 (диам.50)	K-FLEX EC		ТОО "Мамыр" г.Алматы	м	18,8		
23	Гибкая трубчатая изоляция размер 13x76 (диам.65)	K-FLEX EC		ТОО "Мамыр" г.Алматы	м	72,0		
24	Гибкая трубчатая изоляция размер 13x89 (диам.80)	K-FLEX EC		ТОО "Мамыр" г.Алматы	м	12,5		
25	Маслянная окраска трубопровода за 2 раза диам.50				м	20,0		
26	Пробивка отверстий в стенах и перегородках размером 150x150				шт	65		
27	Пробивка отверстий в перекрытиях 150x150				шт	42		
28	Крепление трубопровода				кг	81,3		
29	Клипса для крепления трубопровода диам.25				шт	410		

Поз.	Наименование и техническая характеристика	Тип, марка, обозначение документа, опросного листа	Код продукции	Поставщик	Ед. изме-рения	Коли-чество	Масса 1 ед., кг	Примечание
	Водоснабжение горячее							
1	Кран шаровой из цветных сплавов РУ=1,0МПа (10 кгс/см2), диам.15мм	11Б27П1		ООО "Бристоль" г.Чебоксары	шт	62	0,15	
2	Кран шаровой из цветных сплавов РУ=1,0МПа (10 кгс/см2), диам.20мм	11Б27П1		ООО "Бристоль" г.Чебоксары	шт	40	0,28	
3	Кран шаровой из цветных сплавов РУ=1,0МПа (10 кгс/см2), диам.25мм	11Б27П1		ООО "Бристоль" г.Чебоксары	шт	16	0,54	
4	Кран шаровой из цветных сплавов РУ=1,0МПа (10 кгс/см2), диам.32мм	11Б27П1		ООО "Бристоль" г.Чебоксары	шт	3	1,1	
5	Воздухоотводчик автоматический типа "WIND" P=10бар, T=120 град.С			"Danfoss"	шт	14		
6	Трубопровод из стальных водогазопроводных оцинкованных гладкообрезных	ГОСТ 3262-75		ТОО "Искандер" г.Темиртау	м	2,5	1,32	
	труб обыкновенных диам. 15							
7	Трубопровод из стальных водогазопроводных оцинкованных гладкообрезных	ГОСТ 3262-75		ТОО "Искандер" г.Темиртау	м	92,4	1,71	
	труб обыкновенных диам. 20							
8	Трубопровод из стальных водогазопроводных оцинкованных гладкообрезных	ГОСТ 3262-75		ТОО "Искандер" г.Темиртау	м	193,2	2,46	
	труб обыкновенных диам. 25							
9	Трубопровод из стальных водогазопроводных оцинкованных гладкообрезных	ГОСТ 3262-75		ТОО "Искандер" г.Темиртау	м	76,8	3,18	
	труб обыкновенных диам. 32							
10	Трубопровод из стальных водогазопроводных оцинкованных гладкообрезных	ГОСТ 3262-75		ТОО "Искандер" г.Темиртау	м	59,6	3,95	
	труб обыкновенных диам. 40							
11	Трубопровод из стальных водогазопроводных оцинкованных гладкообрезных	ГОСТ 3262-75		ТОО "Искандер" г.Темиртау	м	5,0	5,03	
	труб обыкновенных диам. 50							
12	Труба PP-R SDR 6/S2.5-25x4,2 класс 1/1,0МПа армированные	ГОСТ 32415-2013			м	246,8	0,274	
13	Труба PP-R SDR 6/S2.5-32x5,4 класс 1/1,0МПа армированные	ГОСТ 32415-2013			м	38,6	0,447	
14	Тройник полипропиленовый диам.25				шт	55		
15	Тройник полипропиленовый диам.32				шт	19		
16	Редуктор-тройник полипропиленовый диам.32-25				шт	8		
17	Угольник-отвод полипропиленовый диам.25				шт	481		
18	Угольник-отвод полипропиленовый диам.32				шт	10		
19	Переход полипропиленовый диам.32-25-32				шт	1		
20	Переходная муфта с наружней резьбой 25-3/4"				шт	135		
21	Переходная муфта с наружней резьбой 32-1"				шт	21		

Поз.	Наименование и техническая характеристика	Тип, марка, обозначение документа, опросного листа	Код продукции	Поставщик	Ед. изме-рения	Коли-чество	Масса 1 ед., кг	Примечание
22	Гибкая трубчатая изоляция размер 13х22 (диам.15)			г.Алматы	м	2,5		
23	Гибкая трубчатая изоляция размер 13х28 (диам.20)	K-FLEX EC		ТОО "Мамыр" г.Алматы	м	92,4		
24	Гибкая трубчатая изоляция размер 13х35 (диам.25)	K-FLEX EC		ТОО "Мамыр" г.Алматы	м	193,2		
25	Гибкая трубчатая изоляция размер 13х42 (диам.32)	K-FLEX EC		ТОО "Мамыр" г.Алматы	м	76,8		
26	Гибкая трубчатая изоляция размер 13х54 (диам.40)	K-FLEX EC		ТОО "Мамыр" г.Алматы	м	59,6		
27	Гибкая трубчатая изоляция размер 13х60 (диам.50)	K-FLEX EC		ТОО "Мамыр" г.Алматы	м	5,0		
28	Пробивка отверстий в стенах и перегородках размером 150х150				шт	61		
29	Пробивка отверстий в перекрытиях 150х150				шт	42		
30	Крепление трубопровода				кг	107,5		
31	Клипса для крепления трубопровода диам.25				шт	340		
32	Клипса для крепления трубопровода диам.32				шт	53		
	Канализация							
1	Труба ПЭ диам.50х3,0	ГОСТ 22689-89			м	268,2		
2	Труба ПЭ диам.110х3,4	ГОСТ 22689-89			м	244,6		
3	Трап пластиковый с прямым отводом ТП50	ГОСТ 22689-89			шт	1		
4	Прочистка в приямке (в лючке) диам.100	Лист ВК-13			шт	6		
5	Прочистка в приямке (в лючке) диам.50	Лист ВК-13			шт	2		
6	Сифон-ревизия двухоборотная	СФ 150Д ГОСТ 6924-73			шт	6		
7	Отвод пластиковый канализационный 0-87 град. диам.50	ГОСТ 22689-89			шт	49		
8	Отвод пластиковый канализационный 0-87 град. диам.110	ГОСТ 22689-89			шт	14		
9	Отвод пластиковый канализационный 0-45 град. диам.110	ГОСТ 22689-89			шт	31		
10	Отвод пластиковый канализационный 0-45 град. диам.50	ГОСТ 22689-89			шт	11		
11	Тройник пластиковый канализационный 0-87 град диам.50х50	ГОСТ 22689-89			шт	78		
12	Тройник пластиковый канализационный 0-87 град диам.110х50	ГОСТ 22689-89			шт	35		
13	Тройник пластиковый канализационный 0-87 град диам.110х110	ГОСТ 22689-89			шт	41		

Поз.	Наименование и техническая характеристика	Тип, марка, обозначение документа, опросного листа	Код продукции	Поставщик	Ед. изме-рения	Коли-чество	Масса 1 ед., кг	Примечание
14	Тройник пластиковый канализационный 0-45 град диам.110х110	ГОСТ 22689-89			шт	7		
15	Тройник пластиковый канализационный 0-45 град диам.110х50	ГОСТ 22689-89			шт	2		
16	Тройник пластиковый канализационный 0-45 град диам.50х50	ГОСТ 22689-89			шт	2		
17	Крест пластиковый канализационный 0-45 град диам.110х110	ГОСТ 22689-89			шт	3		
18	Патрубок пластмассовый канализационный компенсационный П-ПК-ПВП-1	ГОСТ 22689-89			шт	9		
	диам.110							
19	Ревизия пластиковая канализационная диам.110	ГОСТ 22689-89			шт	9		
20	Патрубок пластмассовый канализационный компенсационный П-ПК-ПВП-1	ГОСТ 22689-89			шт	12		
	диам.50							
21	Ревизия пластиковая канализационная диам.50	ГОСТ 22689-89			шт	12		
22	Переходник пластиковый канализационный диам.110х50	ГОСТ 22689-89			шт	5		
23	Патрубок пластмассовый канализационный приборный П-ПК-ПВП-1	ГОСТ 22689.2-89			шт	33		
	диам.110							
24	Пробивка отверстий в стенах и перегородках размером 150х150				шт	46		
25	Пробивка отверстий в перекрытиях размером 150х150				шт	72		
26	Хомут для крепления трубопровода диам.50				шт	84		
27	Хомут для крепления трубопровода диам.100				шт	98		
	Санитарно-техническое оборудование							
1	Умывальник керамический овальный без спинка 550х420, комплект	УМ ОВ2СПБС ГОСТ30493-96		"САНИТА" г.Самара	шт	50	12,3	
	а) сифон пластмассовый бутылочный СБПУ ГОСТ 23289-94							
	б) выпуск пластмассовый ВСПУ ГОСТ 23289-94							
	в) керамический пьедестал для умывальника							
2	Смеситель для умывальника настольный,центральный	СМ-УМ-У ГОСТ 25809-96			шт	50		

Поз.	Наименование и техническая характеристика	Тип, марка, обозначение документа, опросного листа	Код продукции	Поставщик	Ед. изме-рения	Коли-чество	Масса 1 ед., кг	Примечание
3	Мойка стальная эмалированная унифицированная с одной чашей 500х600,	МСУЦ ГОСТ24843-81*		"Сантехпром" г.Караганда	шт	5		
	а)сифон пластмассовый бутылочный СБПМ ГОСТ 23289-94							
	б)выпуск пластмассовый ВСПМ ГОСТ 23289-94							
	в)смеситель для мойки центральный с аэратором СМ-М-ЦА							
	ГОСТ 25809-96							
4	Поддон душевой стальной эмалированный мелкий комплектно:	ПМС-2 ТУ21-2-6-027-80			шт	27	22,2	
	а) сифон прямой чугунный эмалированный ГОСТ 23289-94							
	б) выпуск латунный ГОСТ 23289-94	ВСЛВН						
5	Смеситель для душа с душевой сеткой на гибком шланге	СМ-Д-ШЛ ТУ 21-26-144-80			шт	24		
6	Писсуар настенный с цельноотлитым керамическим сифоном, комплектно:	ГОСТ 30493-96			шт	10	11,5	
	а) кран писсуарный диам.15 ТУ 21-26-126-75	КП-2						
7	Унитаз керамический тарельчатый с косым выпуском,	УНТЦ1 ГОСТ 30493-96		"САНИТА" г.Самара	шт	33	13.5	
	с цельноотлитой полочкой, исполнение 1, комплектно:							
	а)бачок смывной керамический с боковым пуском, с непосредственным							
	подсоединением к унитазу БНК-БП ГОСТ 30493-96							
	б)сиденье пластмассовое РСТУССР-1405-77							
	ГОСТ 12820-80 диам.100							
8	Подводка к смывным бачкам из вторичного полиэтилена				м	33,0		
	ТУ205 РСФСР 11.919-91							
9	Полотенцесушитель водяной для ванной стальной, хромированный				шт	11		
10	Фонтанчик питьевой напольный с педальным пуском	ФТ-П-Н			шт	3	23,20	
11	Чаша питьевого фонтанчика напольного 355х355х95	ЧФПНП			шт	3	5,60	

Поз.	Наименование и техническая характеристика	Тип, марка, обозначение документа, опросного листа	Код продукции	Поставщик	Ед. изме-рения	Коли-чество	Масса 1 ед., кг	Примечание
	Демонтаж системы В1							
1	Демонтаж крана пожарного, комплектно:				компл	10		
2	Демонтаж трубопровода из стальных водогазопроводных				м	2,5		
	труб обыкновенных диам. 15							
3	Демонтаж трубопровода из стальных водогазопроводных				м	97,3		
	труб обыкновенных диам. 20							
4	Демонтаж трубопровода из стальных водогазопроводных				м	38,4		
	труб обыкновенных диам. 25							
5	Демонтаж трубопровода из стальных водогазопроводных				м	31,5		
	труб обыкновенных диам. 32							
6	Демонтаж трубопровода из стальных водогазопроводных				м	30,8		
	труб обыкновенных диам. 50							
7	Демонтаж трубопровода из стальных водогазопроводных				м	72,0		
	труб обыкновенных диам. 65							
8	Демонтаж трубопровода из стальных водогазопроводных				м	12,5		
	труб обыкновенных диам. 80							
9	Демонтаж трубопровода полипропиленового диам.25х4,2				м	362,8		
	Демонтаж системы Т3, Т4							
1	Демонтаж трубопровода из стальных водогазопроводных				м	2,5		
	труб обыкновенных диам. 15							
2	Демонтаж трубопровода из стальных водогазопроводных				м	92,4		
	труб обыкновенных диам. 20							
3	Демонтаж трубопровода из стальных водогазопроводных				м	193,2		
	труб обыкновенных диам. 25							
4	Демонтаж трубопровода из стальных водогазопроводных				м	76,8		
	труб обыкновенных диам. 32							

Поз.	Наименование и техническая характеристика	Тип, марка, обозначение документа, опросного листа	Код продукции	Поставщик	Ед. изме-рения	Коли-чество	Масса 1 ед., кг	Примечание
5	Демонтаж трубопровода из стальных водогазопроводных				м	59,6		
	труб обыкновенных диам. 40							
6	Демонтаж трубопровода из стальных водогазопроводных				м	5,0		
	труб обыкновенных диам. 50							
7	Демонтаж трубопровода полипропиленового диам.25х4,2				м	246,8		
8	Демонтаж трубопровода полипропиленового диам.32х5,4				м	38,6		
	Демонтаж системы К1							
1	Демонтаж трубопровода ПЭ диам.50х3,0				м	268,2		
2	Демонтаж трубопровода ПЭ диам.110х3,4				м	244,6		
	Демонтаж сантехнического оборудования							
1	Демонтаж умывальника керамического, комплект				шт	50		
2	Демонтаж унитаза керамического, комплект				шт	33		
3	Демонтаж мойки стальной эмалированной, комплект				шт	5		
4	Демонтаж писсуара настенного, комплектно				шт	10		
5	Демонтаж поддона душевого, комплектно				шт	27		
6	Демонтаж фонтанчика питьевого, комплектно				шт	3		