Исполнитель:

Товарищество с ограниченной ответственностью "Архпроект PLUS"
Лицензия 15-ГСЛ № 016259

Заказчик:

КГП на ПХВ "Колледж информационных технологий" управления образования Павлодарской области, акимата Павлодарской области

Реконструкция с перепланировкой здания общежития КГП на ПХВ "Колледж информационных технологий" управления образования Павлодарской области, акимата Павлодарской области по адресу: г. Павлодар, ул. Лермонтова,93 . Корректировка

Рабочий проект

Альбом 3
9/25-ПС,СС (ЛВС), СКУД

Внутренние инженерные сети и системы. Чертежи марки: Инженерные оборудования, сети и системы. Сети связи. Пожарная сигнализация. Система видеонаблюдения. ПС, СС (ЛВС), СКУД

Субподрядная организация: ТОО "ServiceProKZ"
Лицензия ГСЛ № 21019856

г. Павлодар 2025 г.

Ведомость рабочих чертежей основного комплекта ПС

Лист	Наименование	Примечание
1	Общие данные (начало).	
2	Общие данные (продолжение).	
3	Общие данные (окончание).	
4	Структурная схема пожарной сигнализации	
5	Схемы электрические подключения оборудования	
6	План пожарная сигнализация 1 этажа	
7	План пожарная сигнализация 2 этажа	
8	План пожарная сигнализация 3 этажа	

Ведомость ссылочных и прилагаемых документов ПС

Обозначение	Наименование	Примечание
	СССЫЛОЧНЫЕ ДОКУМЕНТЫ	
СН РК 2.02-02-2023	Пожарная автоматика зданий и сооружений.	
СП РК 2.02-101-2022	Пожарная безопасность зданий и сооружений	
СН РК 2.02-02-2023	Нормы оборудования зданий, помещений и сооружений системами автоматической пожарной сигнализации, автоматическими установками пожаротушения и оповещения людей о пожаре	
СН РК 1.02-03-2022	Порядок разработки, согласования, утверждения и состав проектной документации на строительство	
ПУЭ РК. 2015	Правила устройства электроустановок потребителей	
СП РК 2.02-102-2022	Пожарная автоматика зданий и сооружений	
	ПРИЛАГАЕМЫЕ ДОКУМЕНТЫ	
282-2018.09.19-59-ПС. СО	Спецификация оборудования, изделий и материалов	на 2 листах

Согласовано

АС	Монтахаев	03.24
ВК	Киселева	01.25
ЭОМ	Уахитов	01.25

Взам. инв. №

Подп. и дата

Инв. № подл.

Технические решения, принятые в рабочих чертежах, соответствуют требованиям экологических, санитарно- гигиенических, противопожарных и других норм и правил, действующих на территории Республики Казахстан и обеспечивают безопасную для жизни и здоровья людей эксплуатацию объекта при соблюдении мероприятий, предусмотренных рабочими чертежами.

Главный инженер проекта_____МОНТАХАЕВ

Изм	Кол.уч	Лист	№док	Подпись	Дата
ГИП		Монтахаев			03.25
Проверил		Монтахаев			03.25
Разработ		Алтыбасарова			03.25

9/25-ПС

"Реконструкция с перепланировкой здания общежития КГП на ПХВ "Колледж информационных технологий" управления образования Павлодарской области, акимата Павлодарской области по адресу: г. Павлодар, ул. Лермонтова, 93. Корректировка"

Общежитие

Стадия	Лист	Листов
РП	1	8

Общие данные (начало)

ТОО "Архпроект PLUS"

Ведомость объемов строительных и монтажных работ

п/п	Наименование	Ед. изм.	Кол-во	Примечание
	Охранно-пожарная сигнализация			
1	Пробивка отверстий ф20мм с последующей заделкой	шт	30	
2	Конфигурирование устройств Рубеж -2 ОП. прот. R3	шт	1	
3	Прозвонка проводов	пар	530	
4	Монтаж извещателя пожарного дымового адресно-	шт	155.	
	аналогового ИП212-64. прот. R3			
5	Монтаж извещателя ручного адресного ИПР 513-11. прот. R3	шт	8	
	Монтаж изолятора шлейфа	шт	7	
6	Монтаж адресного релейного модуля РМ-4. прот. R3	шт	1	
7	Конфигурирование устройств прибора управления	шт	1	
	оповещением SPM-B10025-DW. прот. R3. ППУ SONAR	шт	1	
8	Монтаж извещателя свето-звукового ОПОП 1 прот. R3	шт	11	
9	Монтаж громкоговорителя SWS-103W	шт	50	
10	Прокладка кабеля F/UTP Cat5e PVCLS нг(А)-	м	7,0	с учетом 10%
	FRLS 2х2х0,52мм2.			
11	Прокладка гофротрубы ПВХ-16 скрыто под штукатурку	м	510,0	
12	Прокладка ПВХ-32 по стояку	м	6,0	
13	Прокладка кабель-канала 22х10	м	860,0	
14	Прокладка кабеля КПСнг(А)-FRLS 2х2х1,5	м	6,0	с учетом 10%
15	Прокладка кабеля КПСнг(А)-FRLS 2х2х0,75	м	860,0	с учетом 10%
16	Прокладка кабеля КПСнг(А)-FRLS 2х2х0,5	м	580,0	с учетом 10%

Таблица условно-графических обозначений

Поз.	Обозначения	Наименование	Примечание
	ARKп	Прибор прпемно-контрольный "Рубеж-20П"	
	ARKп	Блок индексации "Рубеж-БИ"	
+ -	UGп	Источник вторичного питания "ИВРПР"	
	1BTH1.п	Извещатель пожарный дымовой адресно- аналоговый	
		ИП212-64. прот. R3	
	1BTM1.п	Извещатель пожарный ручной адресный	
		ИПР 513-11. прот. R3	
⊗	1BIAS1.п	громкоговорителя SWS-103W	
УК-ВК		Устройство коммутационное УК-ВК/03	
РМ-1К		Адресный релейный модуль РМ-2	
ИЗ		Изолятор шлейфа	
Выход	1BIAD1.п	Оповещатель охранно- пожарный световой выход	
		ОПОП 1. R3	
РО	SOп	Прибор управления оповещением пожарный "Sonar	
		SPM-B10025-DW"	
+ −	1UGx.y.z	Источник вторичного электропитания резервированный	
		адресный"ИВЭПР 12/2 RS-R3 исп. 2х17 БР"	
+ −	1BRп	Бокс резервного питания "БР 12 2х17"	
+ −	1BR3	Бокс резервного питания "SPM-Box"	
◎		Кнопка тревожная КТ-R3	

Изм	Кол.уч	Лист	№док	Подпись	Дата
ГИП		Монтахаев			03.25
Проверил		Монтахаев			03.25
Разработ		Алтыбасарова			03.25

9/25-ПС

"Реконструкция с перепланировкой здания общежития КГП на ПХВ "Колледж информационных технологий" управления образования Павлодарской области, акимата Павлодарской области по адресу: г. Павлодар, ул. Лермонтова, 93. Корректировка"

Общежитие

Стадия	Лист	Листов
РП	2	

Общие данные (продолжение)

ТОО "Архпроект PLUS"

Взам.инв.N

Подпись и дата

Инв.N.подл.

Общие указания

Рабочий проект разработан на основании технического задания на разработку рабочего проекта, архитектурно-строительных чертежей и в соответствии с действующими нормами на территории Республики Казахстан:

- СН РК 2.02-02-2023, СП РК 2.02-102-2022 "Пожарная автоматика зданий и сооружений";
- СН РК 2.02-02-2023 "Нормы оборудования зданий, помещений и сооружений системами автоматической пожарной сигнализации, автоматическими установками пожаротушения и оповещения людей о пожаре".

Система пожарной сигнализации построена на базе приборов производства ООО «КБ Пожарной Автоматики», предназначенных для сбора, обработки, передачи, отображения и регистрации извещений о состоянии шлейфов пожарной сигнализации, управления пожарной автоматикой, инженерными системами объекта.

В состав системы входят следующие приборы управления и исполнительные блоки:

- прибор приемно-контрольный и управления охранно-пожарный «РУБЕЖ-2ОП прот. R3»;
- адресные дымовые оптико-электронные пожарные извещатели «ИП 212-64 прот. R3»;
- адресные ручные пожарные извещатели «ИПР 513-11-А-R3»;
- изоляторы шлейфа «ИЗ-1 прот. R3»;
- источники вторичного электропитания резервированные «ИВРПР RS-R3»;
- боксы резервного питания «БР-12»;

Данной документацией предусмотрено оснащение системой автоматической пожарной сигнализации, системой оповещения и управления эвакуацией людей при пожаре.

Алгоритм работы системы противопожарной защиты (далее СПЗ):

При возгорании в одной из защищаемых зон, сигнал "Пожар" формируется по срабатыванию:

- дымовых оптико-электронных адресно-аналоговых извещателей "ИП 212-64 прот.R3", включенных по логической схеме "ИЛИ";
- ручных пожарных извещателей "ИПР 513-11 прот.R3".

При этом, по сигналу "Пожар" в системе формируются команды:

- на запуск системы оповещения и управления эвакуацией людей при пожаре ("РМ-4К прот.R3", Sonar SPM-A01025-AW);

Согласно СН РК 2.02-02-2023, на объекте необходимо предусмотреть систему оповещения и управления эвакуацией 3 типа (далее СОУЭ):

- выдачу аварийного сигнала в автоматическом режиме при пожаре;
- контроль целостности линий связи и контроля технических средств оповещения.

Основную функцию - сбор информации и выдачу команд на управление эвакуацией людей из здания, осуществляют приемно-контрольные приборы «РУБЕЖ-2ОП прот. R3». В комнате охраны первого этажа располагаются щит пожарной сигнализации с контрольные приборы «РУБЕЖ-2ОП прот. R3»

При возгорании на защищаемом объекте - срабатывании пожарного извещателя, сигнал поступает на ППКОПУ. Прибор согласно запрограммированной логике выдает сигнал на запуск оповещения.

Речевое оповещение построено с использованием прибора управления оповещение пожарного адресного ППУ Sonar SPM-B10025-DW.

Система речевого оповещения о пожаре обеспечивает:

- выдачу аварийного сообщений в автоматическом режиме при пожаре;
- контроль целостности линий связи и технических средств;
- возможность ручного запуска системы речевого оповещения;
- выдача речевых сообщений через микрофон на аварийной панели.

В качестве акустической системы используются настенные громкоговорители "SWS-103W".

Размещение оборудования

В коридорах на путях эвакуации не допускается размещать оборудование, выступающее из плоскости стен на высоте менее 2 м.

Извещатели пожарные ручные установить на высоте от уровня пола - 1,5 м; от дверной коробки - 0,1м.

Извещатели пожарные установить согласно приведенным планам, желательно по центру комнаты. Допускается менять размещение извещателей по месту с учетом расположения светильников, вентиляционных отверстий, но при этом необходимо учитывать требования действующих нормативных документов.

Настенные речевые громкоговорители должны располагаться таким образом, чтобы их верхняя часть была на расстоянии не менее 2,3 м от уровня пола, но расстояние от потолка до верхней части оповещателя должно быть не менее 150 мм.

Установку оборудования произвести в соответствии с инструкциями по монтажу фирм производителей и настоящей Рабочей документацией.

Шлейфы сигнализации оповещения проложить под штукатурку в трубе гофрированной самозатухающей в общих помещениях, опуски к оборудованию выполнить к кабель- канале ПВХ.

Шлейфы пожарной сигнализации проложить в кабель -канал 22х10

Проходы через стены и перекрытия кабеля выполнить в трубе водогазопроводной, с последующей заделкой зазоров между трубой и проемом, между трудой и кабелем огнезащитным терморасширяющимся герметиком.

Прокладку силового кабеля осуществить на расстоянии не менее 0,5м от слаботочных кабельных трасс.

Нарезка кабеля производится после проведения контрольного промера трасс прокладки с учетом запаса на разделку кабеля для подключения.

Электроснабжение установки пожарной сигнализации

Согласно ПУЭ и СН РК 2.02-02-2023 установки пожарной сигнализации и оповещения в части обеспечения надежности электроснабжения отнесены к электроприемникам 1 категории, поэтому электропитание осуществляется от сети через резервированные источники питания. Переход на резервированные источники питания происходит автоматически при пропадании основного питания без выдачи сигнала тревоги:

- основное питание - сеть 220 В, 50 Гц;
- резервный источник - АКБ 12В.

В соответствии для питания приборов и устройств пожарной сигнализации и оповещения используются адресные резервированные источники питания "ИВЭПР RS-R3", обеспечивающие контроль работоспособности.

В случае полного отключения напряжения 220В, аккумуляторные батареи позволяют работать оборудованию в течение 24 часов в дежурном режиме и 1 часа в режиме тревоги.

Заземление

Для обеспечения электробезопасности обслуживающего персонала, в соответствии с требованиями ПУЭ корпуса приборов пожарной сигнализации должны быть надежно заземлены. Монтаж заземляющих устройств выполнить в соответствии с требованиями ПУЭ и других действующих нормативных документов.

Присоединение заземляющих и нулевых защитных проводников к частям электрооборудования должно быть выполнено сваркой или болтовым соединением.

Все оборудование, предусмотренное документацией, на момент проектирования имеет сертификаты соответствия и Пожарной безопасности. Монтажная организация перед монтажом обязана проверить срок действующих сертификатов.

При монтаже технических средств сигнализации и системы оповещения должны соблюдаться требования СНиП, ПУЭ, СП Системы противопожарной защиты, действующих государственных и отраслевых стандартов.

Примечание

Рубеж -2 ОП. прот. R3 в перспективе можно расширить при капитальном ремонте 4 и 5 эжтажей с установкой извещателей свето-звуковых адресных совместно дымовыми извещателями, установленными на корпус оповещателя

Изм	Кол.уч	Лист	№док	Подпись	Дата	9/25-ПС		
						"Реконструкция с перепланировкой здания общежития КГП на ПХВ "Колледж информационных технологий" управления образования Павлодарской области, акимата Павлодарской области по адресу: г. Павлодар, ул. Лермонтова, 93. Корректировка"		
ГИП		Монтахаев			03.25	Общежитие	Стадия: РП	Лист: 3 / Листов:
Проверил		Монтахаев			03.25	Общие данные (окончание).	ТОО "Архпроект PLUS"	
Разработ		Алтыбасарова			03.25			

Взам.инв.N | Подпись и дата | Инв.N подл.

Формат А4х3

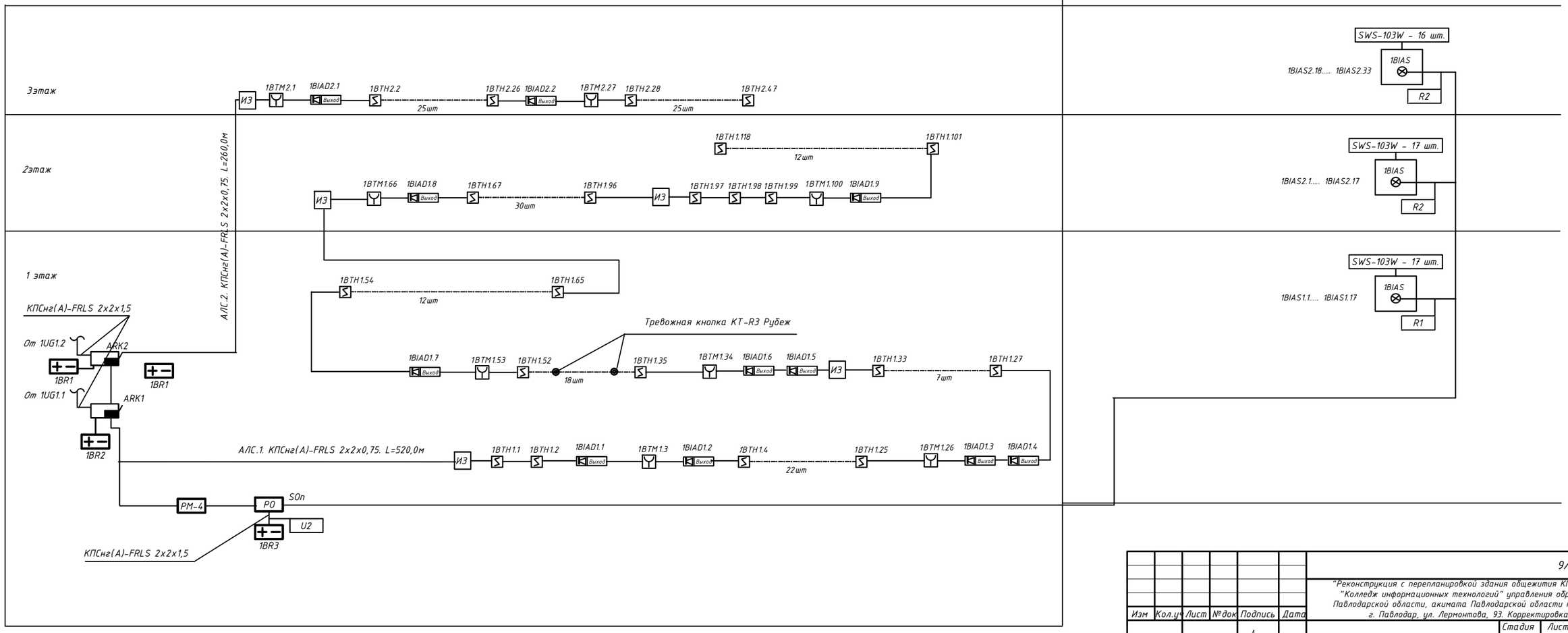

Изм	Кол.уч	Лист	№док	Подпись	Дата
ГИП		Монтахаев			03.25
Проверил		Монтахаев			03.25
Разработ		Алтыбасарова			03.25

9/25-ПС

"Реконструкция с перепланировкой здания общежития КГП на ПХВ "Колледж информационных технологий" управления образования Павлодарской области, акимата Павлодарской области по адресу: г. Павлодар, ул. Лермонтова, 93. Корректировка"

Общежитие

Стадия	Лист	Листов
РП	4	

Структурная схема пожарной сигнализации

ТОО "Архпроект PLUS"

Взам.инв.N

Подпись и дата

Инв.N подл.

Типовая схема подключения прибора приемно-контрольного и управления охранно-пожарного адресного "Рубеж-20П прот. R3" (ARKx)

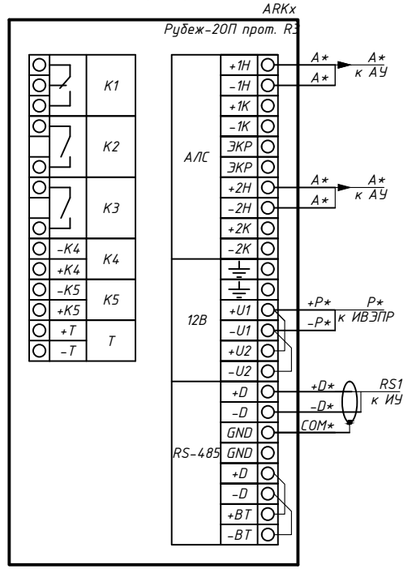

Типовая схема подключения моноблока речевого оповещения "Sonar SPM-B10025-DW" (SOx.y.z)

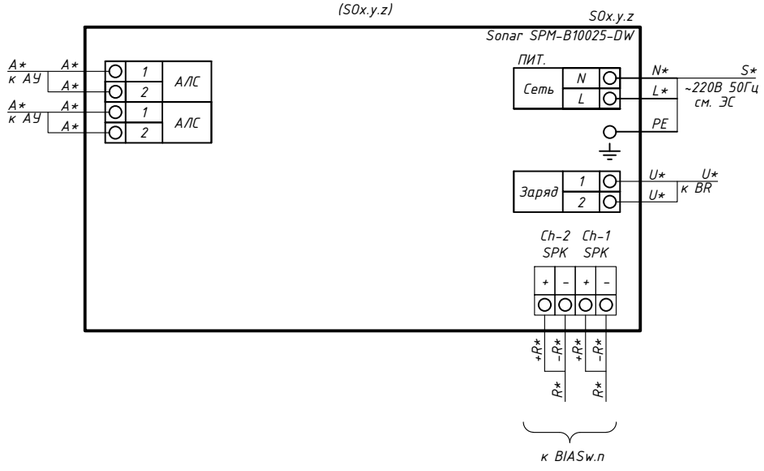

Типовая схема подключения извещателя пожарного дымового оптико-электронного адресно-аналогового "ИП 212-64 прот. R3" (BTHx.y.z)

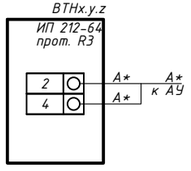

Типовая схема подключения извещателя пожарного ручного электроконтактного адресного "ИПР 513-11 прот. R3" (BTMx.y.z)

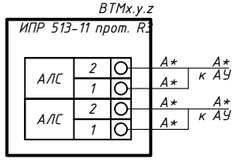

Типовая схема подключения настенного громкоговорителя "Sonar SWS-103W" (BIADw.n)

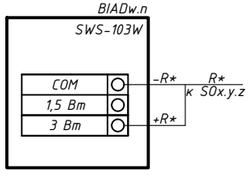

Типовая схема подключения источника вторичного электропитания резервированного адресного "ИВЭПР 12/2 RS-R3, ИВЭПР 12/3,5 RS-R3" (UGx.y.z)

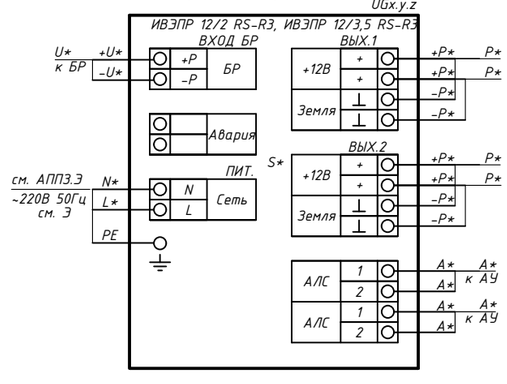

Типовая схема подключения адресного релейного модуля "РМ-4К прот. R3"(SCx.y.z)

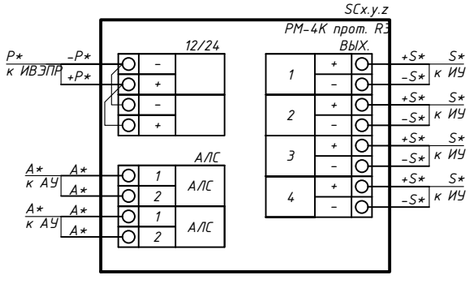

Типовая схема подключения бокса резервого питания "БР-12" (BRn)

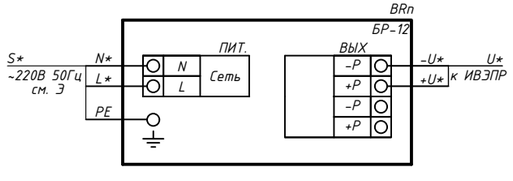

Типовая схема подключения блока индикации и управления "Рубеж-БИУ" (BIUn)

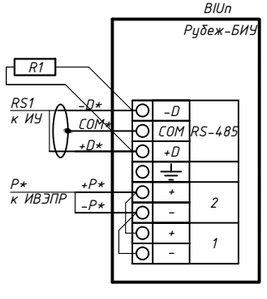

						9/25-ПС
Изм	Кол.уч	Лист	№док	Подпись	Дата	"Реконструкция с перепланировкой здания общежития КГП на ПХВ "Колледж информационных технологий" управления образования Павлодарской области, акимата Павлодарской области по адресу: г. Павлодар, ул. Лермонтова, 93. Корректировка"
ГИП		Монтахаев			03.25	Общежитие — Стадия: РП; Лист: 5; Листов:
Проверил		Монтахаев			03.25	Схемы электрические подключения оборудования
Разработ		Алтыбасарова			03.25	ТОО "Архпроект PLUS"

Взам.инв.N

Подпись и дата

Инв.N подл.

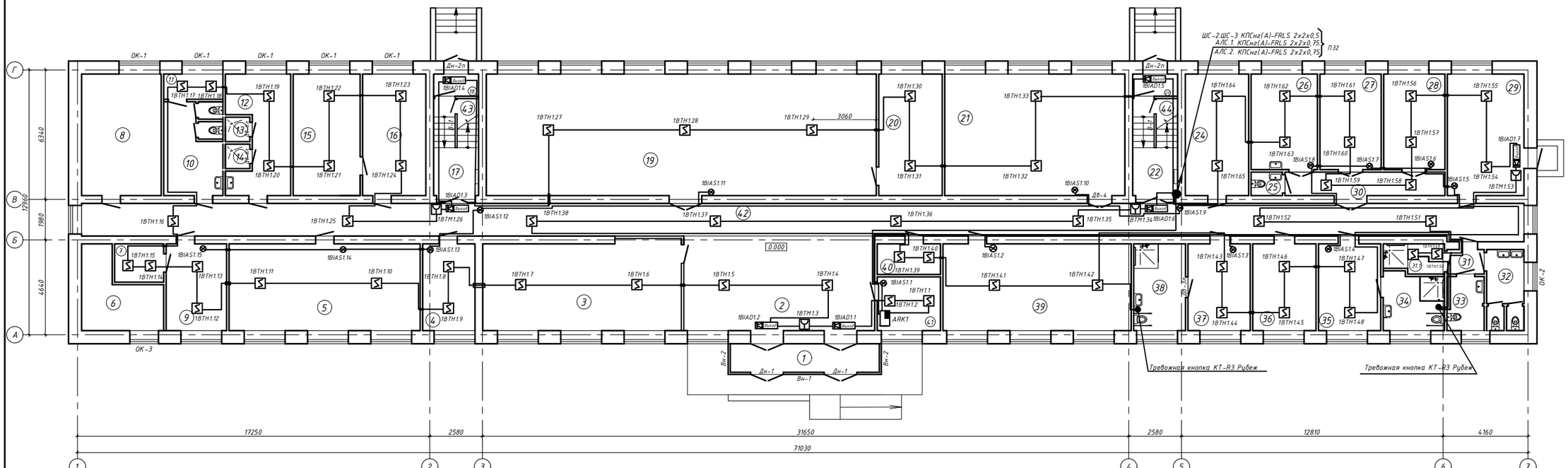

Экспликация помещений на отм. 0.000		
№	Наименование	Площадь, м²
1	Тамбур	10,62
2	Холл	43,32
3	Гардероб	42,22
4	Кабинет заведующего	11,24
5	Кабинет (аудитория)	40,12
6	Тепловой узел	12,04
7	Подсобная	4,62
8	Прачечная	23,54
9	Кабинет завед.	14,42
10	С/у	13,33
11	Кладовая	1,52
12	Раздевалка	15,70
13	Душевая	1,52
14	Душевая	1,52
15	Подсобное помещение	19,62
16	Подсобное помещение	18,78
17	Лестничная клетка	11,29
18	Тамбур	3,14
19	Библиотека	114,22
20	Подсобное помещение	18,61
21	Кабинет	52,96
22	Лестничная клетка	11,29
23	Тамбур	3,14
24	Подсобное помещение	18,78
25	Санузел	1,87
26	Мед. кабинет	15,31
27	Мед.кабинет	14,14
28	Мед.кабинет	14,14
29	Кабинет АХЧ	23,29
30	Коридор	9,34
31	Шлюз	2,53
31.1	ПУИ	4,10
32	Санузел мужской	7,15
33	Санузел женский	4,74
34	Санузел для МГН	8,25
35	Комната	13,34
36	Бытовка	13,51
37	Комната	13,34
38	Санузел для МГН	10,90
39	Кабинет	39,53
40	Электрощитовая	4,99
41	Комната охраны	8,26
42	Коридор	114,06
43	Комната уборочного инвентаря	2,52
44	Комната уборочного инвентаря	2,52
	Общая площадь на один этаж	835,39

Изм	Кол.уч	Лист	№док	Подпись	Дата	9/25-ПС			
						"Реконструкция с перепланировкой здания общежития КГП на ПХВ "Колледж информационных технологий" управления образования Павлодарской области, акимата Павлодарской области по адресу: г. Павлодар, ул. Лермонтова, 93. Корректировка"			
ГИП		Монтахаев			03.25	Общежитие	Стадия	Лист	Листов
							РП	6	
Проверил		Монтахаев			03.25	План пожарная сигнализация 1 этажа	ТОО "Архпроект PLUS"		
Разработ		Алтыбасарова			03.25				

А1

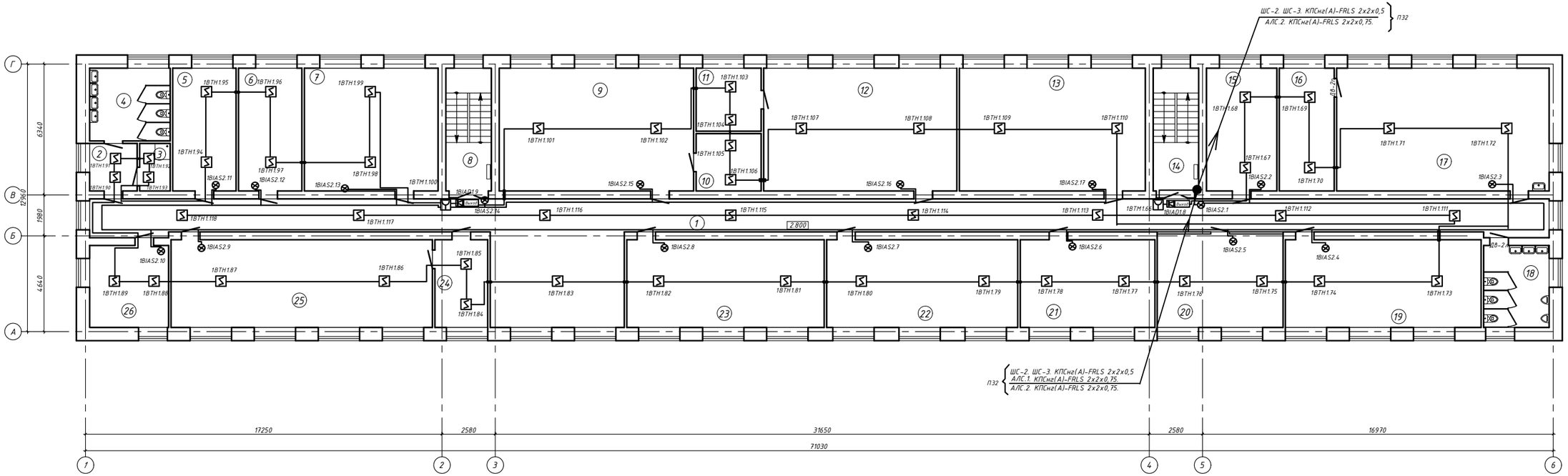

Экспликация помещений на отм. 2.800		
№	Наименование	Площадь, м²
1	Коридор	145,02
2	Коридор	5,64
3	Комната уборочного инвентаря	3,51
4	Санузел женский	13,85
5	Кабинет	18,57
6	Кабинет	18,57
7	Кабинет	38,83
8	Лестничная клетка	13,81
9	Кабинет НВП	56,33
10	Подсобное помещение	8,86
11	Подсобное помещение	9,71
12	Кабинет физики	55,97
13	Кабинет	53,89
14	Лестничная клетка	13,81
15	Кабинет	20,60
16	Подсобное помещение	15,90
17	Кабинет химии	61,50
18	Санузел мужской	12,92
19	Кабинет	40,60
20	Кабинет	27,68
21	Кабинет	28,05
22	Кабинет	39,64
23	Кабинет	40,92
24	Подсобное помещение	11,30
25	Кабинет	54,10
26	Кабинет	15,50
	Общая площадь на один этаж	825.08

Изм	Кол.уч	Лист	№док	Подпись	Дата	9/25-ПС		
						"Реконструкция с перепланировкой здания общежития КГП на ПХВ "Колледж информационных технологий" управления образования Павлодарской области, акимата Павлодарской области по адресу: г. Павлодар, ул. Лермонтова, 93. Корректировка"		
						Общежитие	Стадия: РП	Лист: 7 / Листов:
ГИП		Монтахаев			03.25	План пожарная сигнализация 2 этажа	ТОО "Архпроект PLUS"	
Разработ		Алтыбасаров			03.25			

А1

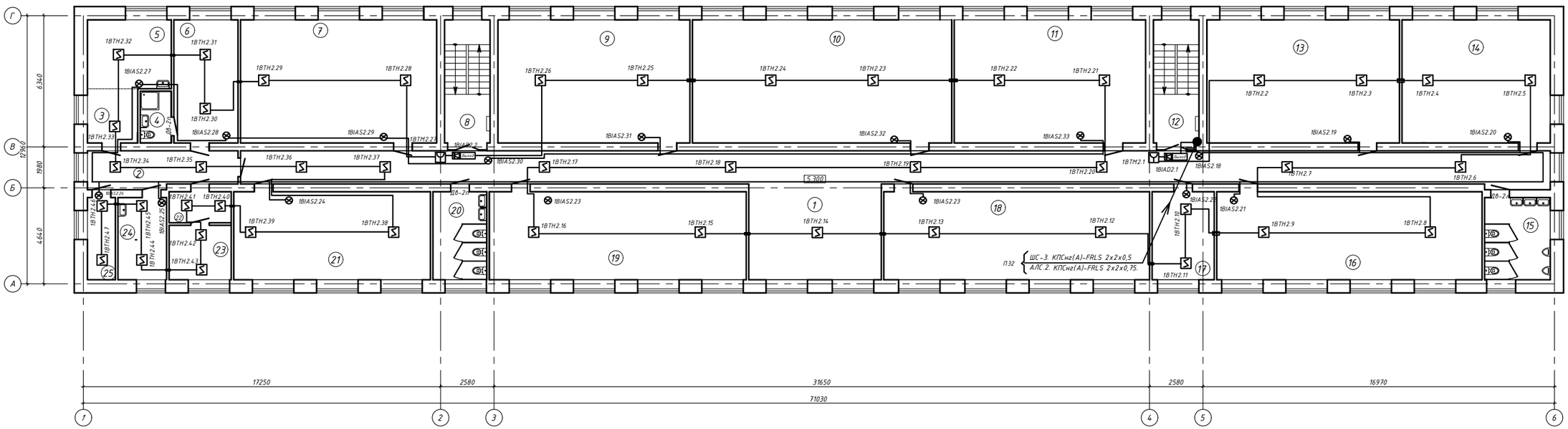

Экспликация помещений
на отм. 5.300

№	Наименование	Площадь, м²
1	Коридор	131,70
2	Коридор	12,80
3	Коридор	6,41
4	Санузел	3,85
5	Кухня	13,70
6	Комната	18,78
7	Кабинет	56,68
8	Лестничная клетка	13,81
9	Кабинет	55,49
10	Кабинет	74,83
11	Кабинет	55,32
12	Лестничная клетка	13,81
13	Кабинет	55,67
14	Кабинет	42,94
15	Санузел мужской	12,92
16	Кабинет	54,80
17	Кабинет	13,09
18	Кабинет	54,88
19	Кабинет	53,08
20	Санузел женский	11,39
21	Кабинет	40,71
22	Коридор	4,83
23	Комната	7,99
24	Кабинет Психолога	9,32
25	Серверная	5,7
	Общая площадь на один этаж	824.50

Изм	Кол.уч	Лист	№док	Подпись	Дата	9/25-ПС		
						"Реконструкция с перепланировкой здания общежития КГП на ПХВ "Колледж информационных технологий" управления образования Павлодарской области, акимата Павлодарской области по адресу: г. Павлодар, ул. Лермонтова, 93. Корректировка"		
							Стадия	Лист	Листов
							РП	8	
ГИП		Монтахаев			03.25	План пожарная сигнализация 3 этажа	ТОО "Архпроект PLUS"	
Разработ		Алтыбасар			03.25			

А1

Позиция	Наименование и техническая характеристика	Тип, марка обозначение документа, опросного листа	Код продукции	Поставщик	Ед. изм.	Кол-во	Масса единицы	Примечание
	Источник вторичного электропитания резервированный адресный	ИВРПР 12/2 RS-R3 2х7 БР	RBZ-216595	ТОО "Эгида Group"	шт.	1		
	Источник вторичного электропитания резервированный адресный	ИВРПР 12/3,5 RS-R3 2х7 БР	RBZ-216599	ТОО "Эгида Group"	шт.	1		
1	2	3	4	5	6	7	8	9
	Приборы приемно- контрольные							
1	Приемно-контрольный прибор и управления орранно пожарной адресный	Рубеж -2 ОП. прот. R3	248-302-0217		компл.	4.		
2	Блок индикации и управления	РУБЕЖ-БИУ прот. R3;	248-303-1101		шт.	1		
3	Извещатель пожарный дымовой адресно- аналоговый	ИП212-64. прот. R3	248-302-0216		шт	170		15 шт резерв 10%
4	Извещатель пожарный ручной адресный	ИПР 513-11. прот. R3	248-302-0536		шт	9		1 шт резерв 10%
5	Изолятор шлейфа	ИЗ-1-R3	248-306-0701		шт.	7		
6	Адресный релейный модуль	РМ-4-R3	248-306-0831		шт.	1		
7	Программное обеспечение Ключ HASP Pro (FireSec "Оперативная задача"				шт	1		
	прот. R3)				шт.	1		
8	Прибор управление оповещением	SPM-B10025-DW. прот. R3. ППУ SONAR	248-202-0603		шт.	1		
9	Кнопка тревожная предназначена для ручной подачи тревожного сигнала	КТ-R3			шт.	2		
	на приемно-контрольный прибор							
	Источники питания							
1	Источник вторичного электропитания резервированный адресный	ИВЭПР 12/2 RS-R3 2х17 БР	248-306-0341		шт.	2		
2	Бокс резервного электропитания	БР12 исп. 2х17	248-306-0356		шт.	1		
3	Бокс резервного электропитания	SPM-Box	248-306-0341		шт.	1		

Взам. инв. №

Подп. и дата

Инв. № подл.

Изм	Кол.уч	Лист	№док	Подпись	Дата
ГИП		Монтахаев			03.25
Проверил		Монтахаев			03.25
Разработ		Алтыбасарова			03.25

9/25-ПС.СО

"Реконструкция с перепланировкой здания общежития КГП на ПХВ "Колледж информационных технологий" управления образования Павлодарской области, акимата Павлодарской области по адресу: г. Павлодар, ул. Лермонтова, 93. Корректировка"

Общежитие

Стадия	Лист	Листов
РП	1	2

Схемы электрические подключения оборудования

ТОО "Архпроект PLUS"

Позиция	Наименование и техническая характеристика	Тип,марка , обозначение документа опросного листа	Код продукции	Поставщик	Ед. измер-я	Кол-во	Масса единицы,кг	Примечание
1	2	3	4	5	6	7	8	9
4	Аккумуляторная батарея 17 Ач	PTK-BATTERY 12-18	248-306-0382		шт.	4		
5	Аккумуляторная батарея 40 Ач	PTK-BATTERY 12-40	248-306-0388		шт.	2		
	Извещатели							
1	Извещатель свето-звуковой, 3Вт	SWS-103W	248-202-0503		шт	50		
	Оповещатель охранно- пожарный световой выход	ОПОП 1 прот. R3	248-304-0174		шт	11		
2								
3								
	Кабели и провода							
1	Кабель симметричной парной скрутки сеч 2х2х0,5	КПСнг(А)-FRLS	243-305-0302		м	580,0		С учетом 10%
2	Кабель симметричной парной скрутки сеч 2х2х0,75	КПСнг(А)-FRLS	243-305-0304		м	860,0		С учетом 10%
3	Кабель симметричной парной скрутки сеч 2х2х1,5	КПСнг(А)-FRLS	248-305-0504		м	6,0		С учетом 10%
4	Кабель интерфейса	F/UTP Cat5e PVCLS нг(А)-FRLS 2х2х0,52мм2.	248-243-0109		м	7,0		С учетом 10%
	Материалы							
1	Труба гофрированная ПВХ с протяжкой легкая ф16мм	ПХВ-16	241-207-0301		м	510,0		
	Труба ПВХ легкая ф16мм	ПХВ-16	241-207-0201		м	5,0		
2	Жесткая гладкая труба из не распространяющего горение ПВХ ф32мм	ПХВ-32	241-207-0304		м	6,0		
3	Кабель -канала 22х10 с крышкой		243-907-0104		м	860,0		

Взам. инв. №

Подп. и дата

Инв. № подл.

Ведомость чертежей основного комплекта СС

Лист	Наименование	Примечание
1	Общие данные (начало).	
2	Обшие данные (продолжение).	
3	Обшие данные (окончание).	
4	Ведомость объемов строительных и монтажных работ	
5	Структурная схема ЛВС	
6	Структурная схема системы видеонаблюдения	
7	Общий вид шкафа видеонаблюдения	
8	План сети связи 1-го этажа на отм 0.000	
9	План сети связи 2-го этажа на отм 2.800	
10	План сети связи 3-го этажа на отм 5.600	

Ведомость ссылочных и прилагаемых документов СС

Обозначение	Наименование	Примечание
	ССЫЛОЧНЫЕ ДОКУМЕНТЫ	
СН РК 3.02-11-2011	Общеобразовательные учреждения	(с изменениями по состоянию на 24.10.2023 г.)
СП РК 3.02-111-2012	Общеобразовательные учреждения	(с изменениями и дополнениями по состоянию на 02.02.2024 г.)
СНиП РК 3.02-10-2010	Устройства связи, сигнализации и диспетчеризации инженерного оборудования жилых и общественных зданий	(с изменениями и дополнениями по состоянию на 29.06.2022 г.)
СТ РК 21.603-2002	СПДС.Связь и сигнализация.	
ПУЭ РК 2015г.	Правила устройства электроустоновок потребителей	(с изменениями и дополнениями по состоянию на 03.01.2023 г.)
	ПРИЛАГАЕМЫЕ ДОКУМЕНТЫ	
9/25-СС.СО	Спецификация оборудования, изделий и материалов	в 3-листах

Согласовано

АС	Монтахаев	03.25
ВК	Киселева	03.25
ЭОМ	Дюсенбаев	03.25

Взам. инв. №

Подп. и дата

Инв. № подл.

Технические решения, принятые в рабочих чертежах, соответствуют требованием экологических, санитарных, гигиенических, противопожарных и других норм, действующих на территории Республики Казахстан и обеспечивают безопасную для жизни и здоровья людей эксплуатацию объекта при соблюдении мероприятий, предусмотренных рабочими чертежами.

Главный инженер проекта_____Монтахаев А

Изм.	Кол. уч.	Лист	№ док.	Подп.	Дата
ГИП		Монтахаев			03.25
Разработал		Алтыбасарова			03.25
Проверил		Монтахаев			03.25

9/25-СС

"Реконструкция с перепланировкой здания общежития КГП на ПХВ "Колледж информационных технологий" управления образования Павлодарской области, акимата Павлодарской области по адресу: г. Павлодар, ул. Лермонтова, 93. Корректировка"

Общежитие

Стадия	Лист	Листов
РП	1	10

Общие данные (начало).

ТОО "Архпроект PLUS"

ОБЩИЕ ДАННЫЕ.

Раздел выполнен на основании задания на проектирования в соответствии с действующими нормами правилами и стандартами.

Технологическое решения приняты в соответствии с требованиями:

- СНиП РК 3.02-10-2010 "Устройства систем связи, сигнализации и диспетчеризации инженерного оборудования жилых и общественных зданий"

ЛОКАЛЬНО-ВЫЧИСЛИТЕЛЬНАЯ СЕТЬ.

На данный момент в существующей "Колледж информационных технологий" реализовано 24шт ЛВС с доступом к сети интернет. На 2 и 3-м этажах установлен коммуникационный шкаф с активным коммуникационным оборудованием. У рабочих мест устанавливаются абонентские розетки, скорость передачи данных 1000 Мб/сек. Розетки с помощью кабеля UTP.cat.5e 4x2x0,52 соединяются с активным оборудованием установленным в шкафу.

Магистральная кабельная сеть до телекоммутационного шкафа в серверной выполнен кабелем КС-ОКГ в напольном кабель-канале 70x22. Серверная находится в помещении №25 на 3 этаже.

Проводная ЛВС – построена на 24-портовых сетевых коммутаторах D-Link DGS-1210-28/ME/A2A и D-Link DGS-1100-06/ME/A1B на 5 портов

На 3 этаже установлена точка доступа WI-AP216 оснащена двумя портами стандарта 10/100Base-T и поддерживает работу в двух режимах Fit AP/Fat AP.

Устройство поддерживает подключения всех ноутбуков на 3 этаже

Для вывода кабелей из кабель канала выбрана распаячная коробка размерами 75x75x20 мм.

В качестве сетевого коннектора выбран коннектор RJ45 категории 5.

Информационные розетки устанавливаются рядом и на одном уровне с электрическими розетками предназначенными для подключения компьютеров (см. эл.тех.часть).

Монтажные работы должны выполняться специализированной организацией при строительной готовности, в строгом соответствии с нормативными документами.

ВИДЕОНАБЛЮДЕНИЯ

Основные технические решения, принятые в проекте.

Система видеонаблюдения предназначена для получения, обработки, хранения и воспроизведения визуальной информации о событиях, происходящих в помещениях здания, а также на прилегающей территории. Система построена на основе интеграционной платформы , которая объединяет системы безопасности через POE-коммутаторы. Надежная комплексная система записи, просмотра и управления для сетевых систем видеонаблюдения, устанавливаются в помещении охраны 1 этажа и служат для распределения видеопотока системы хранения и просмотра видео архива, а также для просмотра видеоизображения от всех видеокамер в реальном времени. Визуализация системы включает в себя 1 видеомонитор. Монитор имеет возможность просмотра видеоинформации от каждой камеры отдельно, а также мультиплексированных изображений. Технические средства системы видеонаблюдения обеспечивают:

- ручное и программное управление элементами системы наблюдения;
- круглосуточное наблюдение за фасадом здания, периметром объекта и внутренними помещениями;
- просмотр изображения от любой телекамеры в реальном времени и в записи; круглосуточную видеозапись изображений от всех телекамер с регистрацией времени, даты, номера телекамеры.

Для выполнения надежного наблюдения за входными группами и прилегающей территории к зданию школы, проектом предусматривается установка 6 корпусных уличных видеокамер с ИК подсветкой до 30м и 1 уличных поворотных камер с зуммированием. Для выполнения круглосуточного наблюдения системой видеонаблюдения внутри здания, проектом предусматривается 9 внутренних купольных видеокамер с ИК подсветкой. Монтаж электропроводок технических средств системы видеонаблюдения должен выполняться в соответствии с проектом, ПУЭ, СНиП и ГОСТ РК.

						9/25-СС		
Изм.	Кол. уч.	Лист	№ док.	Подп.	Дата	"Реконструкция с перепланировкой здания общежития КГП на ПХВ "Колледж информационных технологий" управления образования Павлодарской области, акимата Павлодарской области по адресу: г. Павлодар, ул. Лермонтова, 93. Корректировка"		
ГИП		Монтахаев			03.25	Общежитие	Стадия	Лист	Листов
							РП	2	
Разработал		Алтыбасарова			03.25	Общие данные (продолжение).	ТОО "Архпроект PLUS"		
Проверил		Монтахаев			03.25				

Видеокамеры установить в соответствии со схемой размещения оборудования; видеокамеры уличные установить на кронштейнах в соответствии со схемой размещения оборудования; центральное оборудование установить в телекоммуникационные шкафы согласно планам размещения оборудования; внутренние камеры в помещениях камеры установить на стене, с помощью специализированного кронштейна.

Электропитание и заземление оборудования.

Электропитание ИБП выполняется в соответствии с "Правилами устройства электроустановок" ПУЭ . Каждый источник бесперебойного питания подключить на индивидуальный автоматический выключатель в электрощите (см часть "ЭМ").

Защитное заземление оборудования и устройств выполнить в соответствии с требованиями РК 20-03-2015, ПУЭ, технической документации предприятий-изготовителей.

Требования к монтажу и эксплуатации системы:

Работы по монтажу технических средств системы охранного видеонаблюдения должны производиться в соответствии с утвержденной проектно-сметной документацией или актом обследования (в соответствии с типовыми проектными решениями), рабочей документацией (проект производства работ, техническая документация предприятий -изготовителей, технологические карты) и настоящими правилами. Отступления от проектной документации или актов обследования в процессе монтажа технических средств системы видеонаблюдения не допускаются без согласования с Заказчиком, с проектной организацией - разработчиком проекта, технического надзора.

Монтаж электропроводок технических средств системы охранного видеонаблюдения должен выполняться в соответствии с проектом (актом обследования), типовыми проектными решениями и с учетом требований ПУЭ. Не допускается совместная прокладка шлейфов и соединительных линий системы видеонаблюдения с напряжением до 60 В с линиями напряжением 110 В и более в одном коробе, трубе, жгуте, замкнутом канале строительной конструкции или на одном лотке.

Устройства заземления (зануления) должны выполняться в соответствии с требованиями РК 20-03-2015, ПУЭ, технической документации предприятий - изготовителей. Приборы и устройства по окончании монтажно-наладочных работ должны быть промаркированы согласно проекту.

УСЛОВНЫЕ ОБОЗНАЧЕНИЯ

ТК-оптическая компьютерная розетка

Шкаф серверный 19".

Купольная видеокамера

						9/25-СС		
						"Реконструкция с перепланировкой здания общежития КГП на ПХВ "Колледж информационных технологий" управления образования Павлодарской области, акимата Павлодарской области по адресу: г. Павлодар, ул. Лермонтова, 93. Корректировка"		
Изм.	Кол. уч.	Лист	№ док.	Подп.	Дата			
ГИП		Монтахаев			03.25	Общежитие	Стадия	Лист	Листов
							РП	3	
Разработал		Алтыбасарова			03.25	Общие данные (окончание).	ТОО "Архпроект PLUS"		
Проверил		Монтахаев			03.25				

Ведомость объемов строительных и монтажных работ

п/п	Наименование	Ед. изм.	Кол-во	Примечание
	ЛОКАЛЬНАЯ ВЫЧИСЛИТЕЛЬНАЯ СЕТЬ			
1	Выполнение отверстий диам. 20 мм	шт	5	
2	Монтаж и подключение серверного оборудования	компл	1	
3	Монтаж и подключение информационных 1-х	шт	23	
	портовых розеток			
4	Прокладка трубы ПХВ-50 по стоякуи по стене	м	6,0	
5	Прокладка кабеля напольном кабель канале 70х22	м	470,0	
6	Монтаж распаячной коробки размерами	шт	23	
	75х75х20 мм			
7	Прокладка кабеля UTP.cat.5e 4х2х0,52	м	1210,0	
	с учетом 6%			
8	Прокладка кабеля КС-ОКГнг(А)-SM-2-FF.	м	12,0	
	с учетом 6%			
9	Монтаж шкафа телекоммуникационный	шт	2	
	настенный, серия, 19'' 15U, 540*593*450 мм			
10	Проверка целостности цепи	пар	24	
11	Монтаж и подключение серверного оборудования	компл	2	

Ведомость объемов строительных и монтажных работ

п/п	Наименование	Ед. изм.	Кол-во	Примечание
		м		
	Видеонаблюдения			
1	Монтаж видеокамер	шт	16	
2	Монтаж шкафа телекоммуникационный	шт	1	
	настенный, серия, 19'' 15U, 570*450*770 мм			
3	Монтаж трубы ПВХ-16 гофрированного ф16	м	617,0	
	скрыто под штукатурку			
4	Монтаж трубы ПВХ-16 по наружной стене	м	83,0	
5	Затяжка кабеля UTP.cat.5e 4х2х0,52	м	740,0	
	в трубах с учетом 6%			

Взам.инв.

Подп.и дата

Инв. подл.

Изм.	Кол. уч.	Лист	№ док.	Подп.	Дата
ГИП		Монтахаев			02.25
Разработал		Алтыбасарова			02.25
Проверил		Монтахаев			02.25

9/25-СС

"Реконструкция с перепланировкой здания общежития КГП на ПХВ "Колледж информационных технологий" управления образования Павлодарской области, акимата Павлодарской области по адресу: г. Павлодар, ул. Лермонтова, 93. Корректировка"

Общежитие

Стадия	Лист	Листов
РП	4	

Ведомость объемов строительных и монтажных работ

ТОО "Архпроект PLUS"

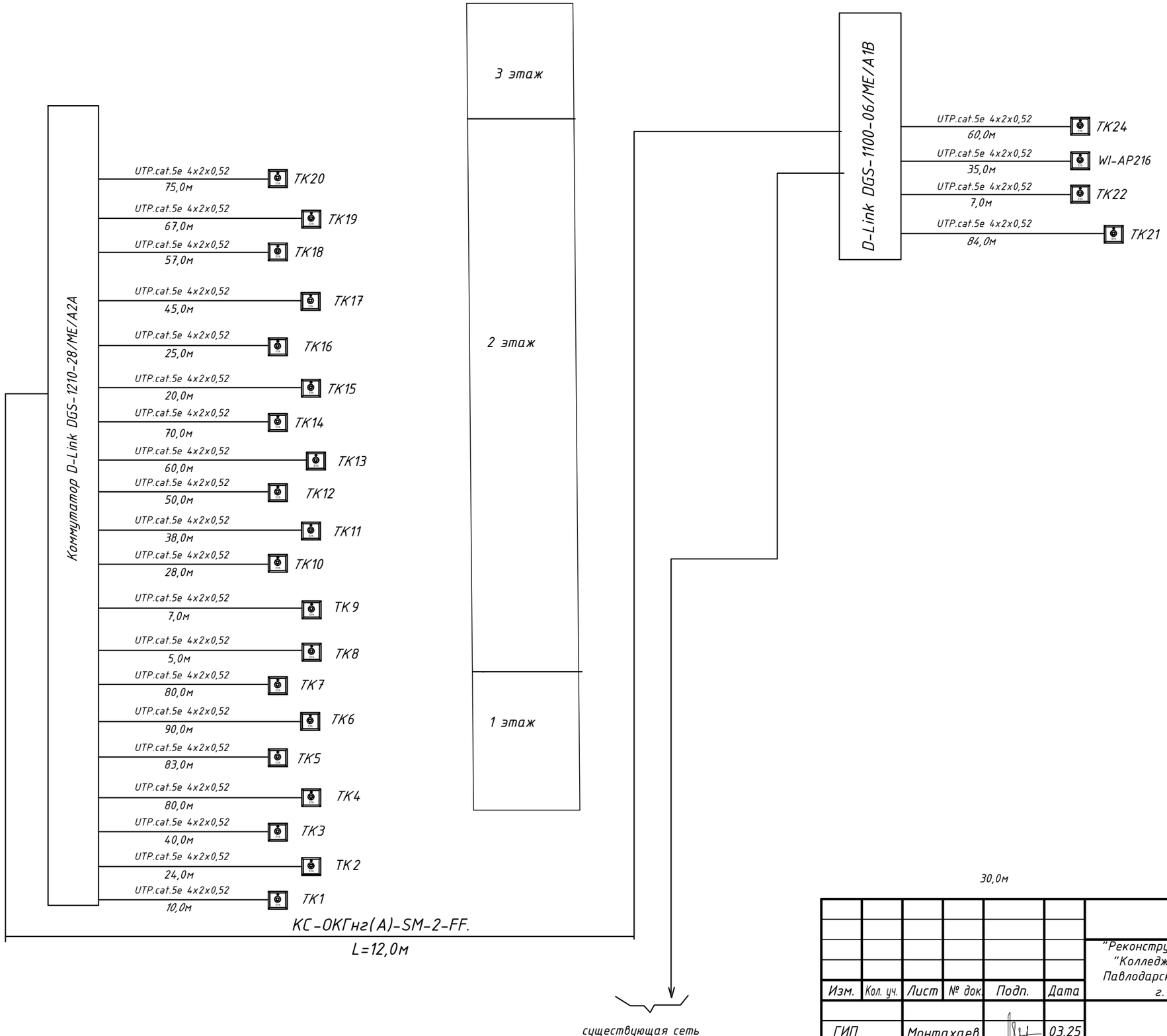

Взаим. инв. №	
Подп. и дата	
Инв. № подл.	

Изм.	Кол. уч.	Лист	№ док.	Подп.	Дата	9/25-СС		
						"Реконструкция с перепланировкой здания общежития КГП на ПХВ "Колледж информационных технологий" управления образования Павлодарской области, акимата Павлодарской области по адресу: г. Павлодар, ул. Лермонтова, 93. Корректировка"		
ГИП		Монтахаев			03.25	Общежитие	Стадия	Лист	Листов
							РП	5	
Разработал		Алтыбасарова			03.25	Структурная схема ЛВС	ТОО "Архпроект PLUS"		
Проверил		Монтахаев			03.25				

Трасса		Проход через трубу			Кабель, провод		
Начало	Конец	Обозначение	Диаметр мм	Длина, м	Марка	Количество, число и сечение жил UTP.cat.5e 4x2x0,52	Длина с учетом 10%. м
Узел видеонаблюдения	КВ1	П	16	15,0	UTP	4x2x0,52	16,0
Узел видеонаблюдения	КВ2	П	16	44,0	UTP	4x2x0,52	47,0
Узел видеонаблюдения	КВ3	П	16	30,0	UTP	4x2x0,52	32,0
Узел видеонаблюдения	КВ4	П	16	20,0	UTP	4x2x0,52	22,0
Узел видеонаблюдения	КВ5	П	16	40,0	UTP	4x2x0,52	43,0
Узел видеонаблюдения	КВ6	П	16	53,0	UTP	4x2x0,52	57,0
Узел видеонаблюдения	КВ7	П	16	84,0	UTP	4x2x0,52	89,0
Узел видеонаблюдения	КВ8	П	16	56,0	UTP	4x2x0,52	60,0
Узел видеонаблюдения	КВ9	П	16	87,0	UTP	4x2x0,52	93,0
Узел видеонаблюдения	КВ10	П	16	10,0	UTP	4x2x0,52	11,0
Узел видеонаблюдения	КВ11	П	16	46,0	UTP	4x2x0,52	49,0
Узел видеонаблюдения	КВ12	П	16	46,0	UTP	4x2x0,52	49,0
Узел видеонаблюдения	КВ13	П	16	51,0	UTP	4x2x0,52	54,0
Узел видеонаблюдения	КВ14	П	16	47,0	UTP	4x2x0,52	50,0
Узел видеонаблюдения	КВ15	П	16	35,0	UTP	4x2x0,52	38,0
Узел видеонаблюдения	КВ16	П	16	35,0	UTP	4x2x0,52	38,0

Структурные схема видеонаблюдения.

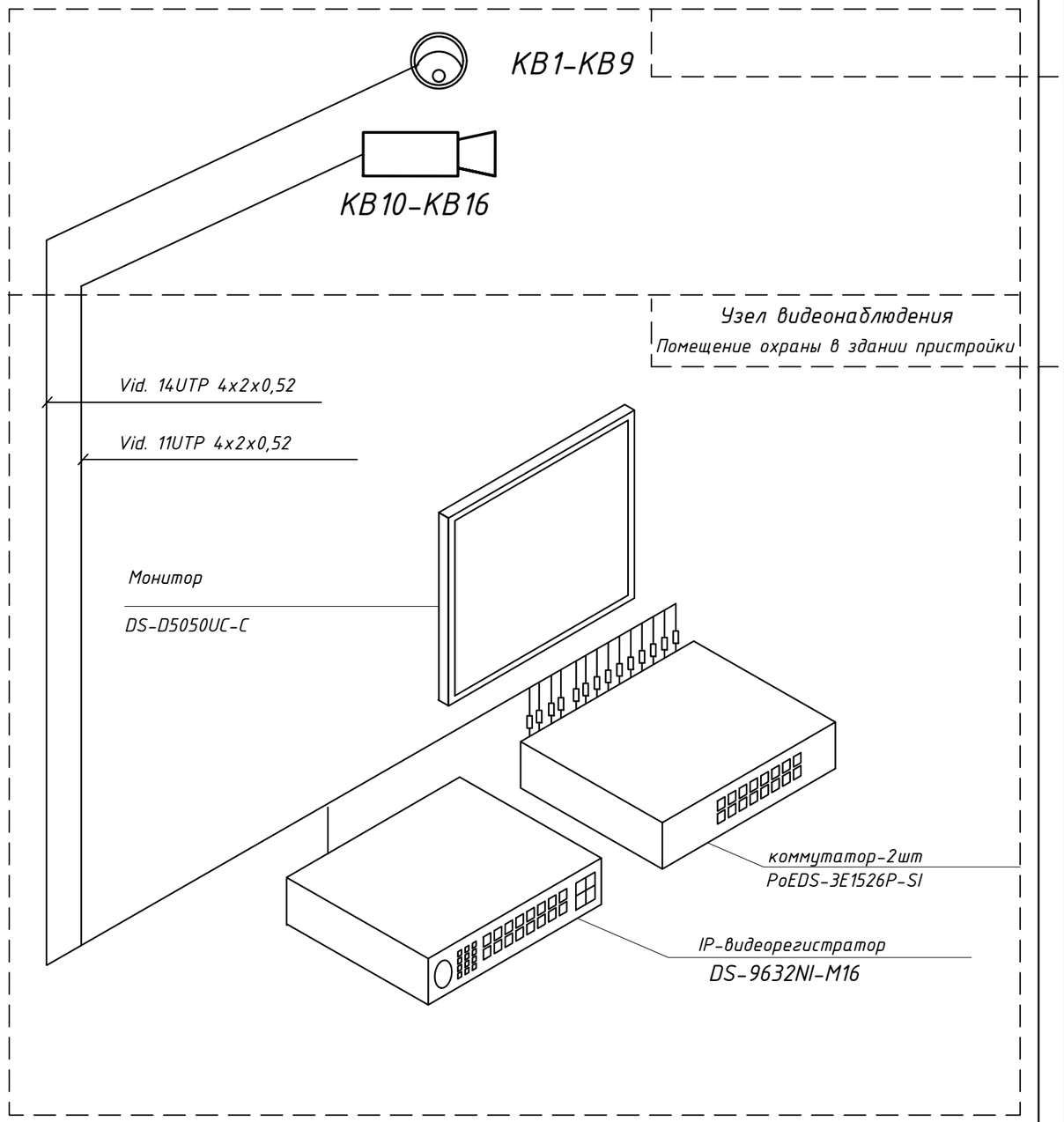

Изм.	Кол. уч.	Лист	№ док.	Подп.	Дата
ГИП		Монтахаев			02.25
Разработал		Алтыбасарова			02.25
Проверил		Монтахаев			02.25

9/25-СС

"Реконструкция с перепланировкой здания общежития КГП на ПХВ "Колледж информационных технологий" управления образования Павлодарской области, акимата Павлодарской области по адресу: г. Павлодар, ул. Лермонтова, 93. Корректировка"

Общежитие

Стадия	Лист	Листов
РП	6	

Структурная схема системы видионаблюдения

ТОО "Архпроект PLUS"

Взам.инд.N | Подпись и дата | Инв.N подл.

Поз.	Наименование	Кол.	Примечание
	Шкаф телекоммуникационный настенный 15U, 570*450*770	1	SHIP SE 19", 15U
1-2U	Источник бесперебойного питания. 1200/720Вт Диапазон работы AVR: 145-295В,	1	
4U	Сетевой фильтр, 5 розеток типа Schuko+5 розеток типа C13 16A 3500W, 1U	1	
6-8U	Видеорегистратор 32-канальный сетевой.	1	DS-9632NI-M16
11-12U	Сетевой коммутатор 24 порта	1	PoEDS-3E1526P-SI

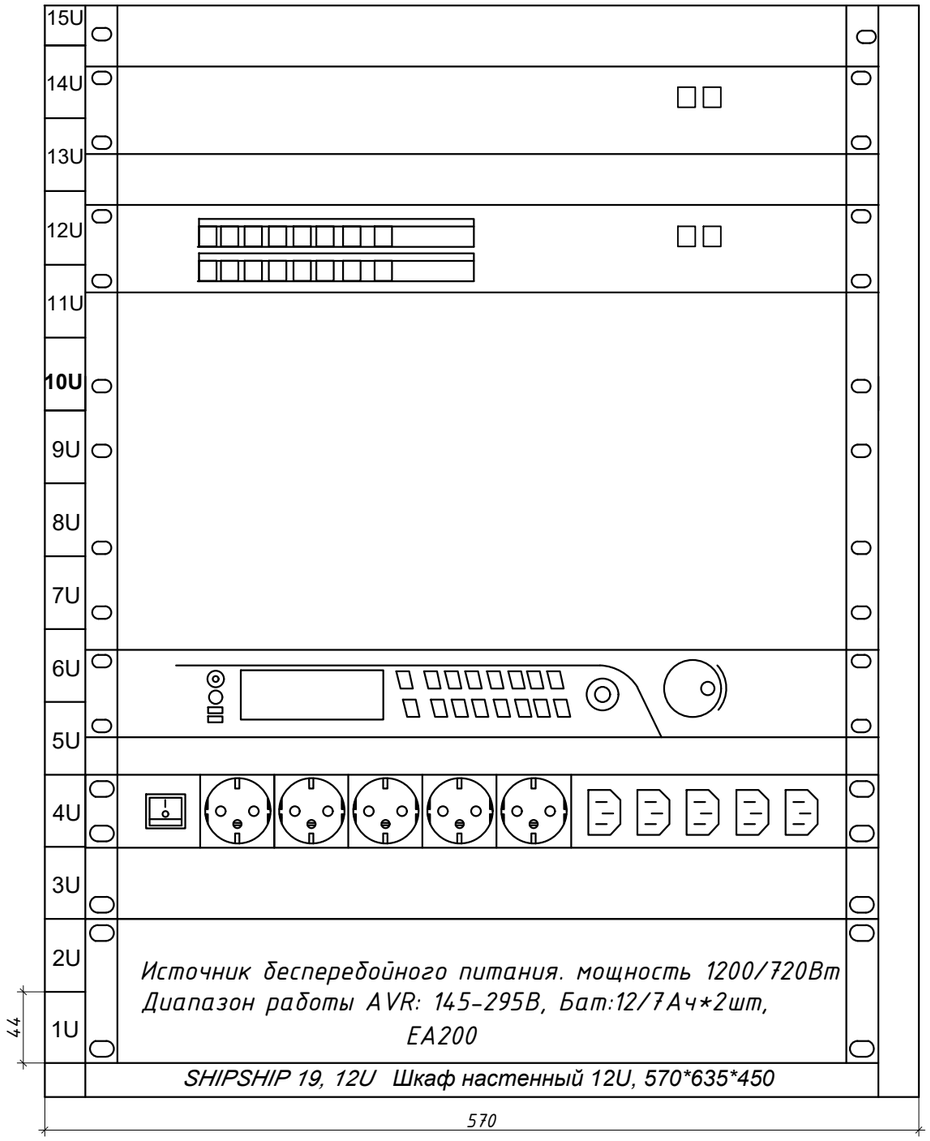

Изм.	Кол. уч.	Лист	№ док.	Подп.	Дата
ГИП		Монтахаев			03.25
Разработал		Алтыбасарова			03.25
Проверил		Монтахаев			03.25

9/25-СС

"Реконструкция с перепланировкой здания общежития КГП на ПХВ "Колледж информационных технологий" управления образования Павлодарской области, акимата Павлодарской области по адресу: г. Павлодар, ул. Лермонтова, 93. Корректировка"

Общежитие

Стадия	Лист	Листов
РП	7	

Общий вид шкафа видеонаблюдения

ТОО "Архпроект PLUS"

Взам.инд.N | Подпись и дата | Идв.N подп.

Keenetic Giga KN-1010

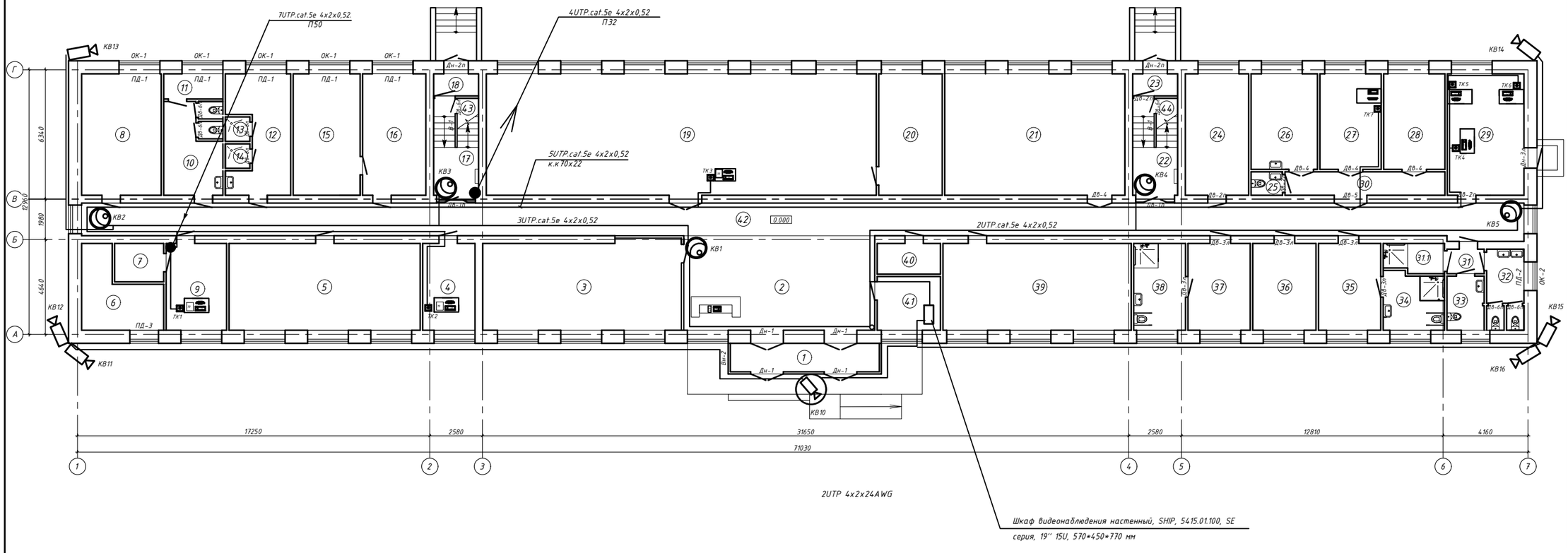

Экспликация помещений на отм. 0.000		
№	Наименование	Площадь, м²
1	Тамбур	10,62
2	Холл	43,32
3	Гардероб	42,22
4	Кабинет заведующего	11,24
5	Кабинет (аудитория)	40,12
6	Тепловой узел	12,04
7	Подсобное помещение	4,62
8	Прачечная	23,54
9	Кабинет завед.	14,42
10	С/у	13,33
11	Кладовая	1,52
12	Раздевалка	15,70
13	Душевая	1,52
14	Душевая	1,52
15	Подсобное помещение	19,62
16	Подсобное помещение	18,78
17	Лестничная клетка	11,29
18	Тамбур	3,14
19	Библиотека	114,22
20	Подсобное помещение	18,61
21	Кабинет	52,96
22	Лестничная клетка	11,29
23	Тамбур	3,14
24	Подсобное помещение	18,78
25	Санузел	1,87
26	Мед. кабинет	15,31
27	Мед.кабинет	14,14
28	Мед.кабинет	14,14
29	Кабинет АХЧ	23,29
30	Коридор	9,34
31	Шлюз	2,53
31.1	ПУИ	4,10
32	Санузел мужской	7,15
33	Санузел женский	4,74
34	Санузел для МГН	8,25
35	Комната	13,34
36	Бытовка	13,51
37	Комната	13,34
38	Санузел для МГН	10,90
39	Кабинет	39,53
40	Электрощитовая	4,99
41	Комната охраны	8,26
42	Коридор	114,06
43	Комната уборочного инвентаря	2,52
44	Комната уборочного инвентаря	2,52
	Общая площадь на один этаж	835.39

Изм	Кол.уч	Лист	№док	Подпись	Дата	9/25-СС		
						"Реконструкция с перепланировкой здания общежития КГП на ПХВ "Колледж информационных технологий" управления образования Павлодарской области, акимата Павлодарской области по адресу: г. Павлодар, ул. Лермонтова, 93. Корректировка"		
ГИП		Монтахаев			03.25	Общежитие	Стадия: РП	Лист: 8 / Листов:
Проверил		Монтахаев			03.25	План сети связи 1-го этажа на отм 0.000	ТОО "Архпроект PLUS"	
Разработал		Алтыбасарова			03.25			

A1

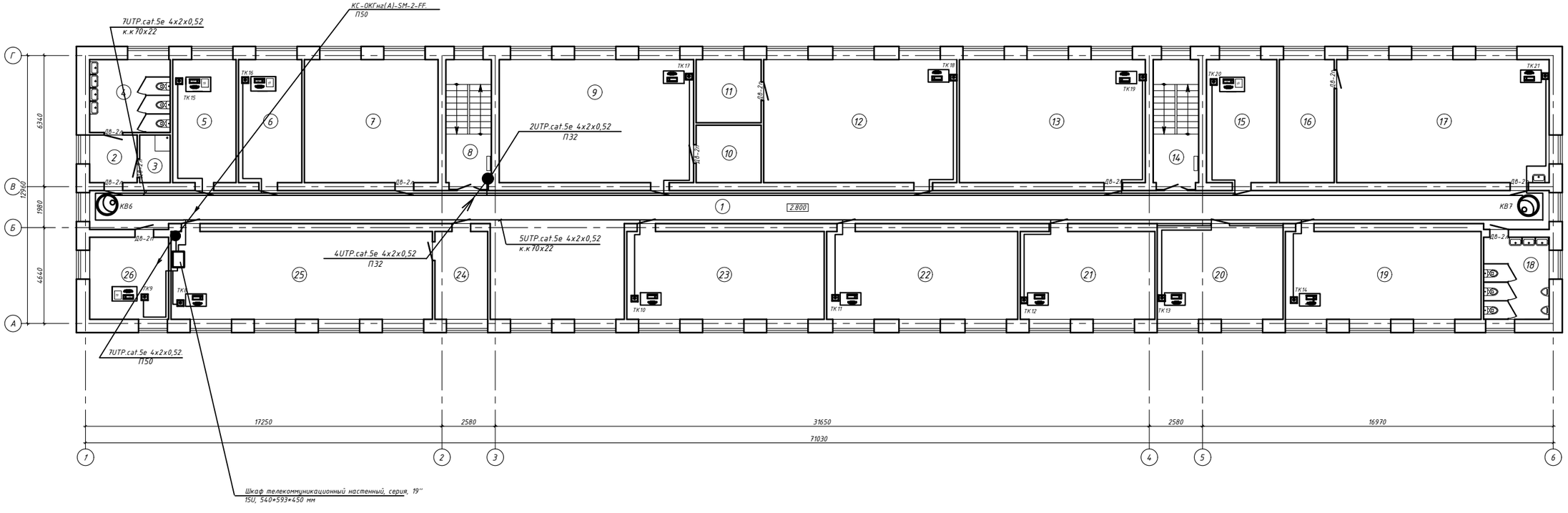

Экспликация помещений на отм. 2.800		
№	Наименование	Площадь, $м^2$
1	Коридор	145,02
2	Коридор	5,64
3	Комната уборочного инвентаря	3,51
4	Санузел женский	13,85
5	Кабинет	18,57
6	Кабинет	18,57
7	Кабинет	38,83
8	Лестничная клетка	13,81
9	Кабинет НВП	56,33
10	Подсобное помещение	8,86
11	Подсобное помещение	9,71
12	Кабинет физики	55,97
13	Кабинет	53,89
14	Лестничная клетка	13,81
15	Кабинет	20,60
16	Подсобное помещение	15,90
17	Кабинет химии	61,50
18	Санузел мужской	12,92
19	Кабинет	40,60
20	Кабинет	27,68
21	Кабинет	28,05
22	Кабинет	39,64
23	Кабинет	40,92
24	Подсобное помещение	11,30
25	Кабинет	54,10
26	Кабинет	15,50
	Общая площадь на один этаж	825.08

Изм	Кол.уч	Лист	№док	Подпись	Дата	9/25-АС		
						"Реконструкция с перепланировкой здания общежития КГП на ПХВ "Колледж информационных технологий" управления образования Павлодарской области, акимата Павлодарской области по адресу: г. Павлодар, ул. Лермонтова, 93. Корректировка"		
ГИП		Монтахаев			03.25	Общежитие	Стадия	Лист	Листов
							РП	9	
Проверил		Монтахаев			03.25	План сети связи 2-го этажа на отм 2.800	ТОО "Архпроект PLUS"		
Разработал		Алтыбасарова			03.25				

А1

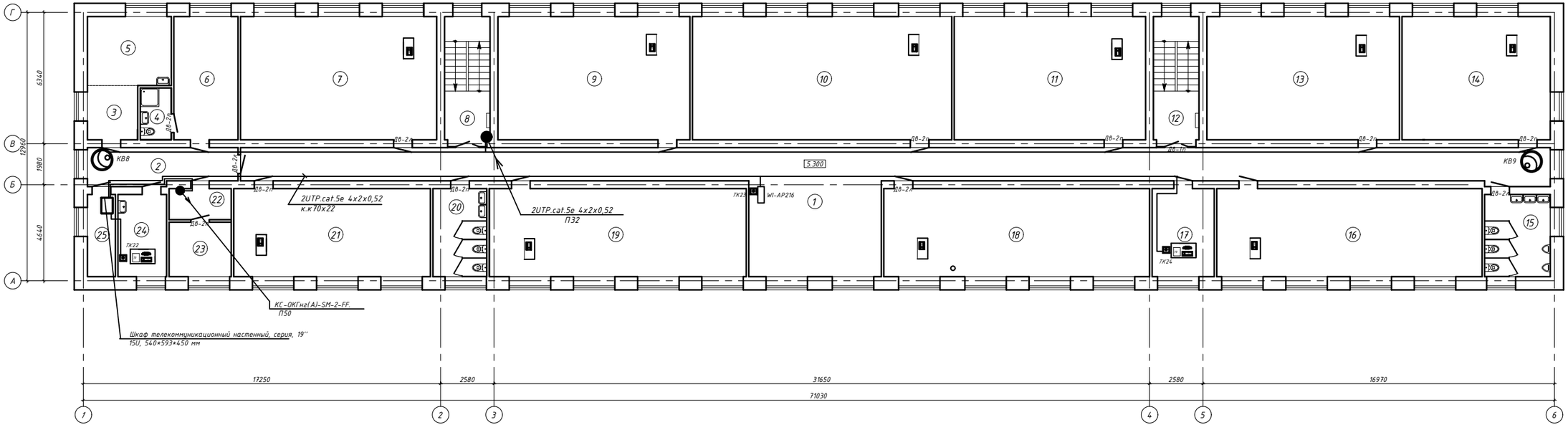

Экспликация помещений
на отм. 5.300

№	Наименование	Площадь, $м^2$
1	Коридор	131,70
2	Коридор	12,80
3	Коридор	6,41
4	Санузел	3,85
5	Кухня	13,70
6	Комната	18,78
7	Кабинет	56,68
8	Лестничная клетка	13,81
9	Кабинет	55,49
10	Кабинет	74,83
11	Кабинет	55,32
12	Лестничная клетка	13,81
13	Кабинет	55,67
14	Кабинет	42,94
15	Санузел мужской	12,92
16	Кабинет	54,80
17	Кабинет	13,09
18	Кабинет	54,88
19	Кабинет	53,08
20	Санузел женский	11,39
21	Кабинет	40,71
22	Коридор	4,83
23	Комната	7,99
24	Кабинет Психолога	9,32
25	Серверная	5,7
	Общая площадь на один этаж	824,50

Изм	Кол.уч	Лист	№док	Подпись	Дата	9/25-СС		
						"Реконструкция с перепланировкой здания общежития КГП на ПХВ "Колледж информационных технологий" управления образования Павлодарской области, акимата Павлодарской области по адресу: г. Павлодар, ул. Лермонтова, 93. Корректировка"		
ГИП		Монтахаев			03.25	Общежитие	Стадия: РП	Лист: 10 / Листов:
Проверил		Монтахаев			03.25	План сети связи 3-го этажа на отм 5.600	ТОО "Архпроект PLUS"	
Разработал		Алтыбасарова			03.25			

А1

Позиция	Наименование и техническая характеристика	Тип,марка , обозначение документа опросного листа	Код оборудования изделия материала	Поставщик	Ед. измер-я	Кол-во	Масса единицы,кг	Примечание
	1. ЛОКАЛЬНАЯ ВЫЧИСЛИТЕЛЬНАЯ СЕТЬ							
	1.1 ОБОРУДОВАНИЕ							
1	Шкаф телекоммуникационный настенный, EW серия, 19'',	SHIP , 5412.100	248-102-1718		шт	2		
	12U, ШВГ: 540x593x450 мм, Black							
2	Управляемый L2 коммутатор с 5 портами 10/100/1000Base-T	D-Link DGS-1100-06/ME/A1B	248-404-0426		шт	1		
	и 1 портом 100/1000Base-X SFP							
3	Управляемый L2 коммутатор с 24 портами	D-Link DGS-1210-28/ME/A2A	248-404-0423		шт	1		
	10/100/1000Base-T и 4 портами 1000Base-X SFP							
4	Компьютерная розетка RJ-45 кат.5E, «Viva», 1 мод.		248-102-360		шт	23		
5	Коннекторы RJ45 для обжима кабеля UTP cat.5e		248-102-3612		шт	46		
6	Полка одностороннего крепления, глубина 150mm, 1U, для нагрузки 5кг	SHIP 701401102	248-102-2608		шт	2		
7	UPS, 1500VA, 900W, AVR 165-275V, 3розетки Schuko CEE 7, USB, RJ-45, Black	SVC RTO-1.5K-LCD			шт	1		
8	Wi-Fi 5 (802.11ac) до 1200 Мбит/с 2.4/5ГГц рассчитанная на подключение до 48							
	абонентов.	WI-AP216	248-102-0506		шт	1		
	1.2 МАТЕРИАЛЫ							
1	Волоконно-оптический кабель с одномодовым волокном	ОКЛ-0,22х2	243-502-0101		м	12,0		с учетом 6%
2	Кабель «витая пара»	UTP.cat.5e 4x2x0,52	243-304-0403		м	1200,0		с учетом 6%
3	Жесткая труба из ПВХ (поливинилхлорида)	ПВХ 50	241-207-0206		м	6,0		

При монтаже допускается замена кабельной продукции, оборудования и изделий на аналогичные, имеющие сходные характеристики и необходимые сертификаты, действующие на территории РК.

Взам.инв.

Подп.и дата

Инв. подп.

Изм.	Кол. уч.	Лист	№ док.	Подп.	Дата
ГИП		Монтахаев			03.25
Разработал		Алтыбасарова			03.25
Проверил		Монтахаев			03.25

9/25-СС.СО

"Реконструкция с перепланировкой здания общежития КГП на ПХВ "Колледж информационных технологий" управления образования Павлодарской области, акимата Павлодарской области по адресу: г. Павлодар, ул. Лермонтова, 93. Корректировка"

Общежитие

Стадия	Лист	Листов
РП	1	

Спецификация оборудования, изделий и материалов

ТОО "Архпроект PLUS"

Формат А3

Позиция	Наименование и техническая характеристика	Тип,марка , обозначение документа опросного листа	Код оборудования изделия материала	Поставщик	Ед. измер-я	Кол-во	Масса единицы,кг	Примечание
4	Кабельный короб 70х22 мм напольная типа с крышкой		243-907-0111		м	470,0		
5	Угол внутренний изменяемый		Прайс		шт	23		
6	Угол внешний изменяемый		Прайс		шт	7		
7	Угол плоский		Прайс		шт	7		
8	Заглушка торцевая		Прайс		шт	10		
9	Накладка на стык фронтальных крышек коробов		Прайс		шт	235		
10	Отвод узкий от коробов плинтусного типа к коробкам		Прайс		шт	23		
	2.ВИДЕОНАБЛЮДЕНИЯ							
	2.1 ОБОРУДОВАНИЕ							
1	Шкаф телекоммуникационный настенный, SHIP, 5415.01.100,		Прайс		шт	1.		
	SE серия, 19'' 15U, 570*450*770 мм							
2	Сетевой фильтр на 5 розеток.16А.3500W.		522-101-0245-0002		шт	1.		
3	Комплект заземления, SHIP				шт	1.		
1	IP камера купольная угол обзора 103° ИК-подсветка до 30 м,	DS-2CD2143G2-I	248-402-0705		шт	9		
	Функции: Движение в кадре / Пересечение линии /							
	Вторжение в зону / Детекция лиц							
2	Камера корпусная уличная угол обзора 103° ИК-подсветка до 40 м	DS-2CD2043G2-I	248-402-0606		шт	6		
	Функции: Движение в кадре / Пересечение линии / Вторжение в зону /							
	Фильтр ложных тревог по классификации целей / Детекция лиц							
3	4.0 MP PTZ IP видеокамера + кронштейн на стену угол обзора	DS-2DE4425IW-DE(T5)	248-402-0802		шт	1		
	55° ИК-подсветка до 100 м. Функции: Движение в кадре /							
	Пересечение линии / Вторжение в зону / Вход/Выход из							
	областипредметы / Обнаружения лиц							
7	Монтажная коробка для цилиндрической камеры	DS-1260ZJ	261-303-0102		шт	7		

Взам.инв.

Подп.и дата

Инв. подл.

Позиция	Наименование и техническая характеристика	Тип,марка , обозначение документа опросного листа	Код оборудования изделия материала	Поставщик	Ед. измер-я	Кол-во	Масса единицы,кг	Примечание
8	Монтажная коробка для видеокамер	DS-1280ZJ-S	Прайс		шт	9		
9	Видеорегистратор 32-х канальный	DS-9632NI-M16	248-403-0404		шт	1		
10	Сетевой коммутатор 24 порта	PoEDS-3E1526P-SI	248-404-0702		шт.	1		
11	Жесткий диск Western Digital WD82PURX	WD82PURX	248-404-0310		шт.	1		
12	Профессиональная LED монитор 31,5"	DS-D5050UC-C	248-404-0203		шт.	1		
13	Настенный кронштейн для панелей 50"	DS-DM6586W	Прайс		шт.	1		
14	Системный блок HP Pavilion Gaming TG01-2087ur	60Q91EA	521-101-0401-0005		шт.	1		
15	(60Q91EA), AMD Ryzen 5...							
16	Беспроводной комплект мышь+клавиатура	GK-85+G3-200N	521-101-0401-0009		комп	1		
17	Источник бесперебойного питания. мощность 1200/720Вт	EA200	245-405-3101		шт.	1		
	Диапазон работы AVR: 145-295В, Бат:12/7Ач*2шт,							
	3вых: ˆShuko CEE7. USB/Rl11 порт,220V/50Hz/ Черный							
18	Грозозащита для линий Ethemet cPoE RVi-PS		248-404-0411		шт.	7		
19	Коннектор	RJ-45	247-214-1601		шт	24		
	2.2 Кабельные изделия							
1	Кабель «витая пара»	UTP.cat.5e 4x2x0,52	243-304-0403		м	740,0		
2	Труба ПВХ гофрированная легкого типа Ф16	ПВХ-16	241-207-0301		м	617,0		
3	Труба ПВХ легкого типа Ф16	ПВХ-16	241-207-0201		м	83,0		
4	Труба ПВХ 32 У	ПВХ-32	241-221-0104		м	4,0		

Взам.инв.

Подп.и дата

Инв. подл.