Товарищество с ограниченной ответственностью
"Тараз Гео проект Люкс"
лицензия №21034267

Заказчик : КГП на ПХВ "Сарысу сулары" отдела жилищно-коммунального хозяйства, пассажирского транспорта и автомобильных дорог и акимата Сарысуского района"

Рабочий проект

Реконструкция водопроводных сетей а.Жайылма и а.Маятас Сарысуского района

Том 2. Альбом 2.1

Наружные сети водопровода

НВК-13.2022

г.Тараз 2024 г

Товарищество с ограниченной ответственностью
"Тараз Гео проект Люкс"
лицензия №21034267

Заказчик : КГП на ПХВ "Сарысу сулары" отдела жилищно-коммунального хозяйства, пассажирского транспорта и автомобильных дорог и акимата Сарысуского района"

Рабочий проект

Реконструкция водопроводных сетей а.Жайылма и а.Маятас Сарысуского района

Том 2. Альбом 2.1

Наружное водоснабжение и канализация

НВК-13.2022

и.о. Директора *Оразбаева С.*

ГИП *Абдикеримов С.*

г.Тараз 2024 г

Ведомость чертежей основного комплекта марки НВК

Лист	Наименование	Примечание
1	Общие данные	НВК
	Водозаборные сооружения	
2	План водозаборных сооружений с сетями водопровода и канализаций	НВК
3	Деталировка водопроводной сети и канализаций на площадке водозаборных сооружении	НВК
4	Продольный профиль ПД	НВК
5	Продольный профиль ОТ	НВК
6	Продольный профиль ОТ	НВК
7	Продольный профиль ПР	НВК
8	Продольный профиль СП	НВК
9-10	ТАБЛИЦА КОЛОДЦЕВ ВОДОЗАБОРА	НВК

Ведомость ссылочных и прилагаемых документов

Обозначение	Наименование	Примечание
	Ссылочные документы	
ТПР 901-09-11.84	Водопроводные колодцы	
Серия 4.900-10.В.1	Трубы и их соединения	
Серия 4.900-10.В.2	Трубы и их соединения	
ТП 901-9-2	Установка водоразборных колонок	
	и пожарных гидрантов	
	Прилагаемые документы	
	Спецификация оборудования и материалов.	6 Листов

Проект разработан в соответствии с действующими нормами и правилами и предусматривает мероприятия, обеспечивающие взрывобезопасность при эксплутации здания и сооружения

ГИП Байназаров Т. /

Общие данные

Рабочий проект водоснабжение "Реконструкция водопроводных сетей а. Жайылма и Маятас Сарысуского района", запроектирован согласно архитектурно-планировочного задания KZ40VUA00679818 от Дата выдачи: 11.07.2024 соответствии с требованиями СНиП РК 4,01-02-2009 " Водоснабжение. Наружные сети и сооружения"

В проекте приняты автономные водоприемные сооружения.

По степени обеспеченности подачи воды система водоснабжения относится к III категории. В проекте принята объединенная хозяйственно-питьевая и противопожарная система водоснабжения.

Суточный расход воды по селу составляет - 442,14 м³/сут.

Источником водоснабжения являются проектируемые водозаборные сооружения и одна существующая скважина.

В проекте запроектированы две водозаборные скважины в том числе одна существующая резервная скважина расходом воды по аулу 5,117 л/с.

Вода из скважины (насосной станции 1 подъема ТП РК 12-80 ВС СКВ 7С(IVГ)-2009 подается в резервуары чистой воды ТП РК 300 РЧВ 7С (IVГ)- 2.3-2013 через мембранную установку контейнерного типа размерами в плане 12х2,4метра, оттуда забирается насосами и далее обеззараживается и поступает к потребителю.

Учитывая полученный анализ исходной воды необходимо предусмотреть оборудование очистки скважиной воды с подавлением избыточной минерализации и общей жесткости. Место размещения оборудования - модульное здание контейнерного типа. Для достижения требуемого качества воды и требуемой производительности 21м3 в час , а так-же для надлежащего сервисного обслуживания от отечественного производителя, технологическое решение должно быть основано на использовании оборудования «Кристалл 10.0» и «Кристалл 12.0» от Казахстанского завода ТОО «КазЗНТ» объединённых в единую технологическую цепочку. Для сокращения количества сброса Концентрата и сбалансированности гидравлических режимов каждого из мембранных блоков, «Кристалл 10.0» и «Кристалл 12.0» должны иметь развитую систему настойки сброса концентрата по контурам и рециркуляционную линию возврата Концентрата в исходную воду. Для достижения требуемой надежности и долговечности оборудования, при трубной обвязки, должны использоваться полимерные трубы CPVC имеющие рабочее давление до 29 бар, а для возможности эксплуатации мембранных элементов в течении нескольких лет без замены, должны использоваться мембраны ND8040 от производителя ТОО «КазЗНТ» с добавлением в исходную воду Антискаланта от этого-же производителя. После очистки вода, из промежуточной емкости, под действием насосной станции повышения давления, должна подаваться в наружные сети водоснабжения. В насосной станции предусмотреть резервирование насосов, а для предотвращения их закисания предусмотреть алгоритм их попеременного включения.

Водопроводные сети на площадке водоприемных сооружений и водоводы запроектированы из стальных электросварных труб Ø159Х4,0мм по ГОСТ 10704-91.

Вода подается в два резервуара чистой воды емкостью 300м³ каждый через мембранную установку Кристалл 12,0 м3/час, оттуда забирается насосами. Сточные воды после мембранной установки 7м3/час отводится в пруд испаритель который находиться от села Жайылма на расстояние 500м. Общий объем пруда испарителя составляет 3600м3. Из максимального водопотребления села сброс в испаритель составит около 7м3/сут, из этого вывод, что пруд исапритель обеспечивает месячный запас сточных вод.

Водопроводная насосная станция II подъема принята по ТП РК 100-200 НС II 7С (IVГ)-2009. В станции насосная автоматическая водоснабжения, с расходом Q=45м³/ч и Н=45м с электродвигателем N=11кВт. В станции насосная автоматическая принята два рабочих насоса, пожаротушения, с расходом Q=75,97м³/ч и Н=45м с электродвигателем N=18,5кВт. Проектом принята автоматическая работа насосных станций. Расход воды наружное пожаротушение составляет - 10 л/сек.

Величина испытательного давления в трубопроводах равна 0,75 МПа.

Рабочее давление составляет 3,0 бар.

Условно чистые производственные стоки из приямка в здания бактерицидных установок с помощью насоса ГНОМ1,6-10 перекачиваются на рельеф.

Трубы подвергнуть испытанию на прочность и плотность (герметичность) гидравлическим способом дважды (предварительное и окончательное). Предварительное испытательное (избыточное) гидравлическое давление при испытании на прочность, выполняемое до засыпки траншеи и установки арматуры, должно быть равно расчетному рабочему давлению, умноженному на коэффициент 1,25.

Окончательное испытательное гидравлическое давление при испытаниях на плотность, выполняемых после засыпки траншеи и завершения всех работ на данном участке трубопровода, но до установки вантузов, вместо которых на время испытания устанавливают заглушки, должно быть расчетному рабочему давлению, умноженному на коэффициент 1,3.

После завершения испытания трубопровода, следует провести мероприятия по промывке и дезинфекции системы.

Монтаж сетей водопровода и канализации вести согласно требованиям СН РК 4.01-03-2013 и СП РК 4.01-103-2013».

Основные показатели по чертежам водопровода и канализации

	Расход воды			при пожаре л/с.	Примечание
	м³ /сут	м³ /ч	л/с		
Водоснабжение В0	442,14	18,42	5,117	10,0	
В том числе на нужды водозабора	10,05	0,42	0,116		

Условные обозначения

- В1 — Проектируемый водопровод
- Вантуз
- Задвижка
- Упор бетонный
- Футляр

Изм.	Кол.уч	Лист	№Док.	Подпись	Дата	19-22 - НВК		
						"Реконструкция водопроводных сетей а. Жайылма и Маятас Сарысуского района"		
ГИП		Байназаров Т.			07.24	Водозаборные сооружения а. Жайылма	Стадия: РП	Лист: 1 / Листов:
Исполнитель		Магданова Э.			07.24			
Проверил		Туркеев К.			07.24	Общие данные	ТОО "Тараз гео Проект Люкс"	
Н.контроль		Байназаров Т.			07.24			

Формат А3(297х630)

Сводный план инженерных сетей

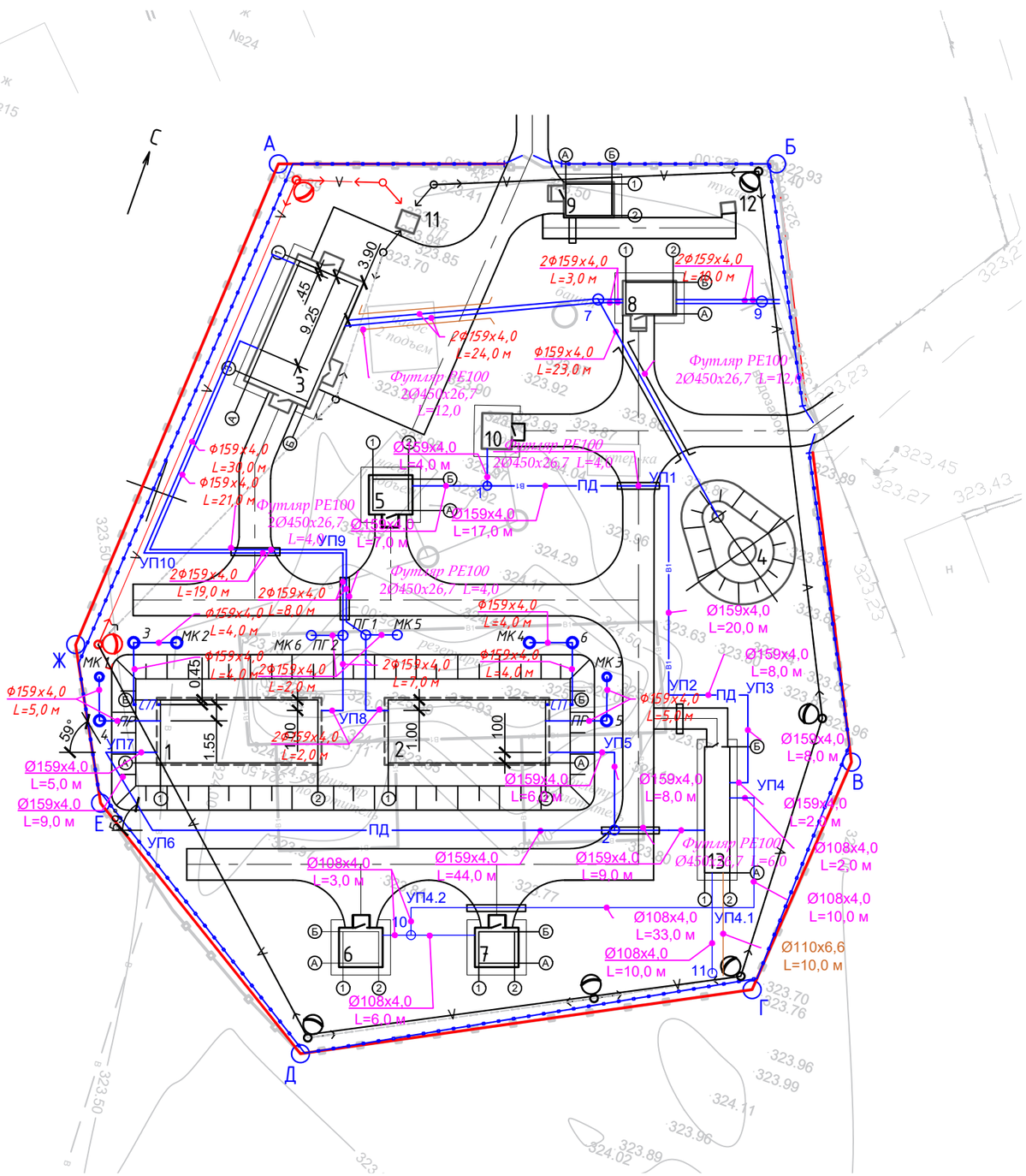

Экспликация зданий и сооружений

№ по генплану	Наименование	Кол-во	Этажн.	Площадь застройки, м²	№ типового проекта
1,2	Резервуары для воды прямоугольные емкостью 300 м3	2	-	100,5	ТП РК 300 РВ 8С (IVГ)- 2.3-2013
3	Водопроводная насосная станция второго подъема производительностью 75,97 м³/ч	1	1	93,93	ТП РК 100-200 НС II 8С(IVГ)- 2009
4	Водонапорная башня, емкость бака 50 м³ Н=15 м	1	-	166,0	ТП РК 15-100 8С ВБ (IVГ)- 2009
5	Водопроводная насосная станция первого подъема производительностью 18,42 м³/ч	1	1	17,0	ТП РК 12-80 ВС СКВ (IVГ)- 2009
6,7	Водопроводная насосная станция первого подъема производительностью 2,3 м³/ч	2	1	17,0	ТП РК 12-80 ВС СКВ (IVГ)- 2009
8	Здание с ультрафиолетовыми установками ОДВ-100	1	1	18,91	ТП 901-2-0146 с.86
9	Проходная	1	1	18,57	Индивид.
10	Водопроводная насосная станция первого подъема производительностью 18,42 м³/ч	1	1	11,60	Сущ.
11	Комплектная трансформаторная подстанция напряжением 10/0,4 кВ мощностью 160 кВА типа КТПН-160-10/0,4 кВ	1	-	3,17	Сущ.
12	Уличный туалет	1	1	1,5	Сущ.
13	Контейнер для водоподготовки	1	-	28,8	Индивид.

Условные обозначения:

- В1 — Хозяйственно-питьевой водопровод (проектируемый)
- К1 — Сети канализации (проектируемые)
- 1 — Канализационный колодец (проектируемый)
- 1 — Водопроводный колодец (проектируемый)
- Полиэтиленовая труба проложенная в траншее

Изм.	Кол.уч	Лист	№Док.	Подпись	Дата	19-22 - НВК		
						"Реконструкция водопроводных сетей а. Жайылма и Маятас Сарысуского района"		
ГИП		Байназаров Т.			07.24	Водозаборные сооружения а. Жайылма	Стадия: РП	Лист: 2 / Листов:
Исполнитель		Магданова Э.			07.24			
Проверил		Туркеев К.			07.24	План водозаборных сооружений с сетями водопровода и канализаций	ТОО "Тараз гео Проект Люкс"	
Н.контроль		Байназаров Т.			07.24			

Формат А3

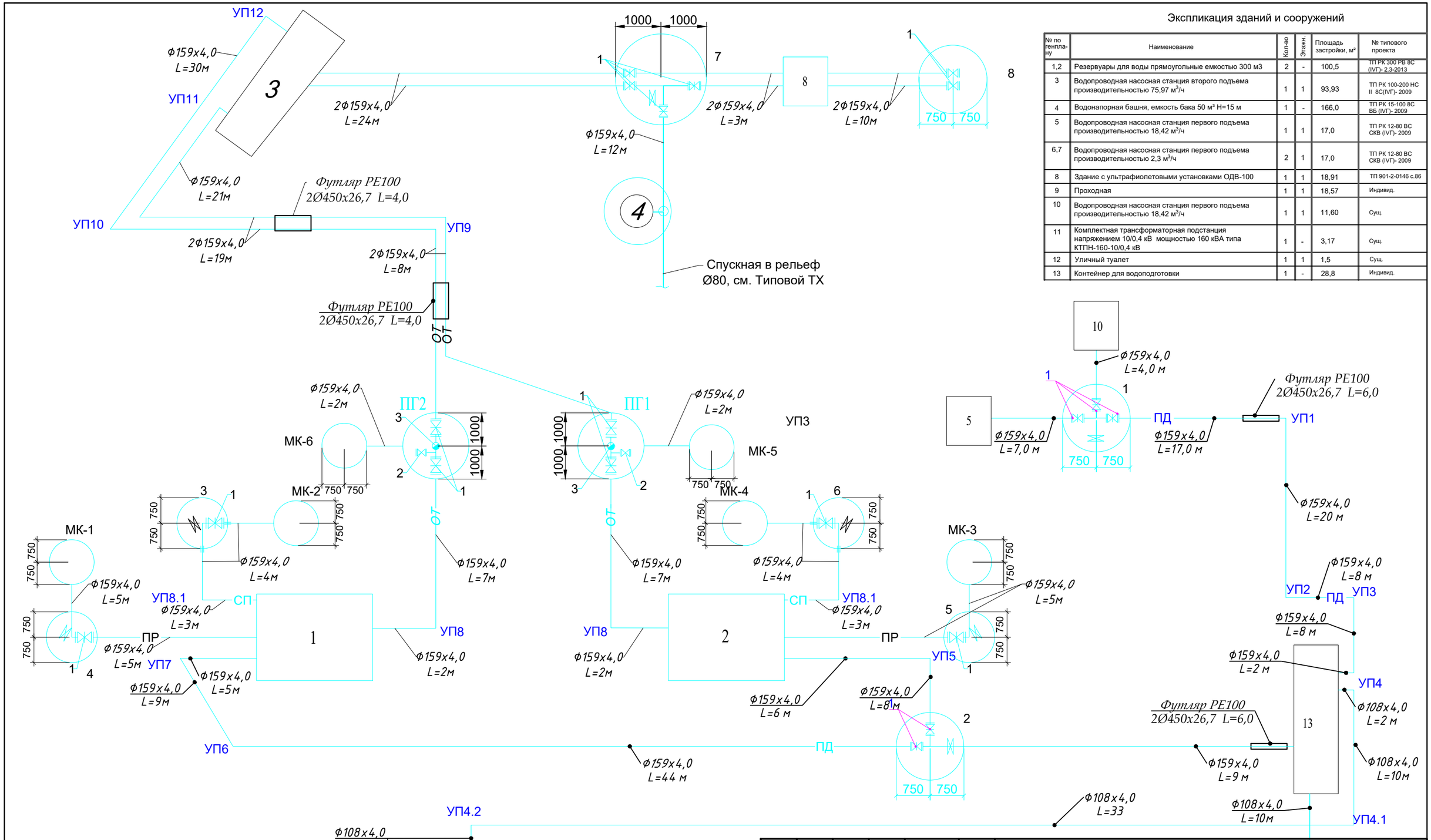

Экспликация зданий и сооружений

№ по генпла-ну	Наименование	Кол-во	Этажн.	Площадь застройки, м²	№ типового проекта
1,2	Резервуары для воды прямоугольные емкостью 300 м3	2	-	100,5	ТП РК 300 РВ 8С (IVГ)- 2.3-2013
3	Водопроводная насосная станция второго подъема производительностью 75,97 м³/ч	1	1	93,93	ТП РК 100-200 НС II 8С(IVГ)- 2009
4	Водонапорная башня, емкость бака 50 м³ Н=15 м	1	-	166,0	ТП РК 15-100 8С ВБ (IVГ)- 2009
5	Водопроводная насосная станция первого подъема производительностью 18,42 м³/ч	1	1	17,0	ТП РК 12-80 ВС СКВ (IVГ)- 2009
6,7	Водопроводная насосная станция первого подъема производительностью 2,3 м³/ч	2	1	17,0	ТП РК 12-80 ВС СКВ (IVГ)- 2009
8	Здание с ультрафиолетовыми установками ОДВ-100	1	1	18,91	ТП 901-2-0146 с.86
9	Проходная	1	1	18,57	Индивид.
10	Водопроводная насосная станция первого подъема производительностью 18,42 м³/ч	1	1	11,60	Сущ.
11	Комплектная трансформаторная подстанция напряжением 10/0,4 кВ мощностью 160 кВА типа КТПН-160-10/0,4 кВ	1	-	3,17	Сущ.
12	Уличный туалет	1	1	1,5	Сущ.
13	Контейнер для водоподготовки	1	-	28,8	Индивид.

Изм.	Кол.уч	Лист	№Док.	Подпись	Дата
ГИП		Байназаров Т.			07.24
Исполнитель		Магданова Э.			07.24
Проверил		Туркеев К.			07.24
Н.контроль		Байназаров Т.			07.24

19-22 - НВК

"Реконструкция водопроводных сетей а. Жайылма и Маятас Сарысуского района"

Водозаборные сооружения а. Жайылма

Стадия	Лист	Листов
РП	3	

Деталировка водопроводной сети и канализаций на площадке водозаборных сооружении

ТОО "Тараз гео Проект Люкс"

Формат А3

М 1:500 по горизонтали
М 1:100 по вертикали

ПД

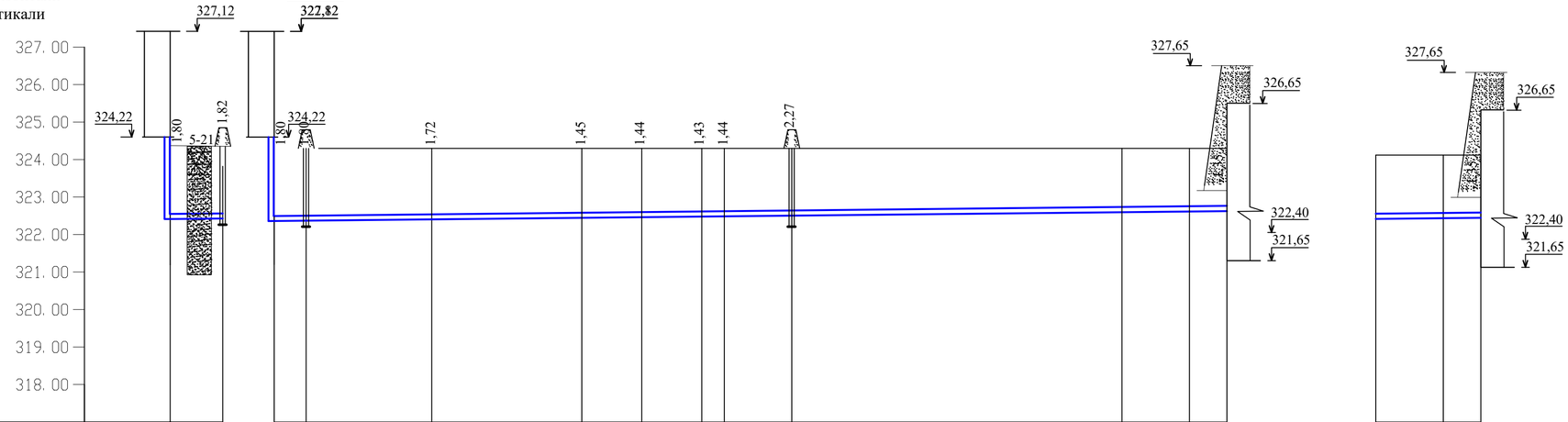

| | | |

ОТ

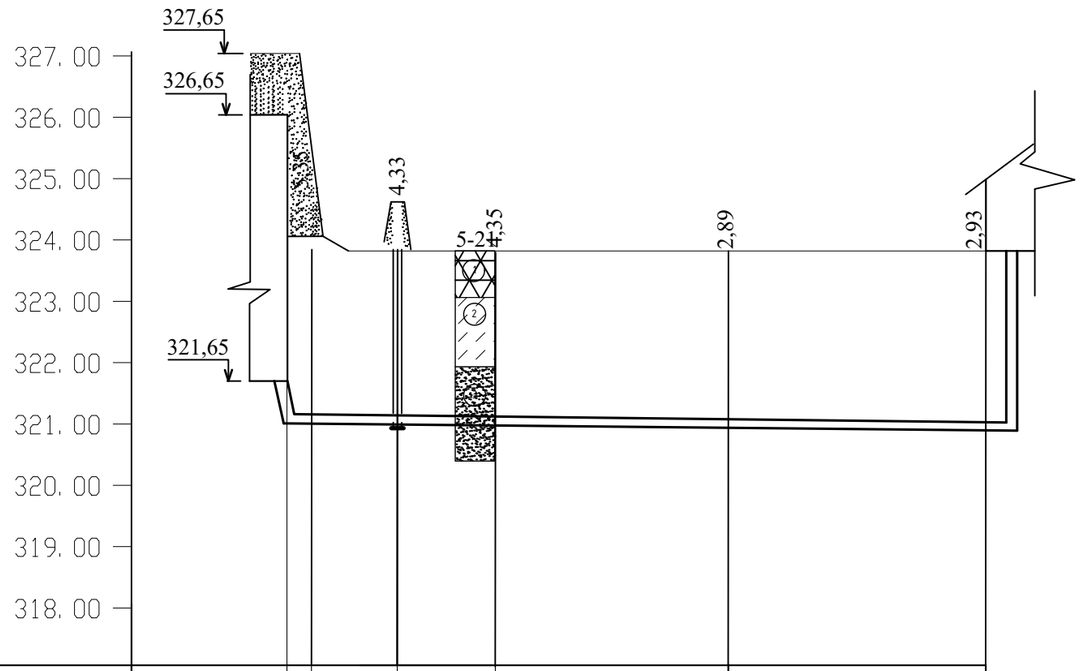

Отметка низа или лотка трубы	320,70	320,69	320,67	320,65	320,61	320,57
Проектная отметка земли	326,05	325,80	325,00	325,00	323,50	323,50
Натурная отметка земли	326,05	326,05	325,00	325,00	323,50	323,50
Обозначения трубы и тип изоляции		Трубы стальные электросвар. Ø159х4,0 ГОСТ 10704-91 Изоляция "усиленная"				
Основание		Естественное				
Уклон ‰ / Длина		2	2			
Расстояние		2	7	8	19	21
Номер колодца, точки угла поворота		1 УП8	ПГ2	УП9	УП10	УП11 3

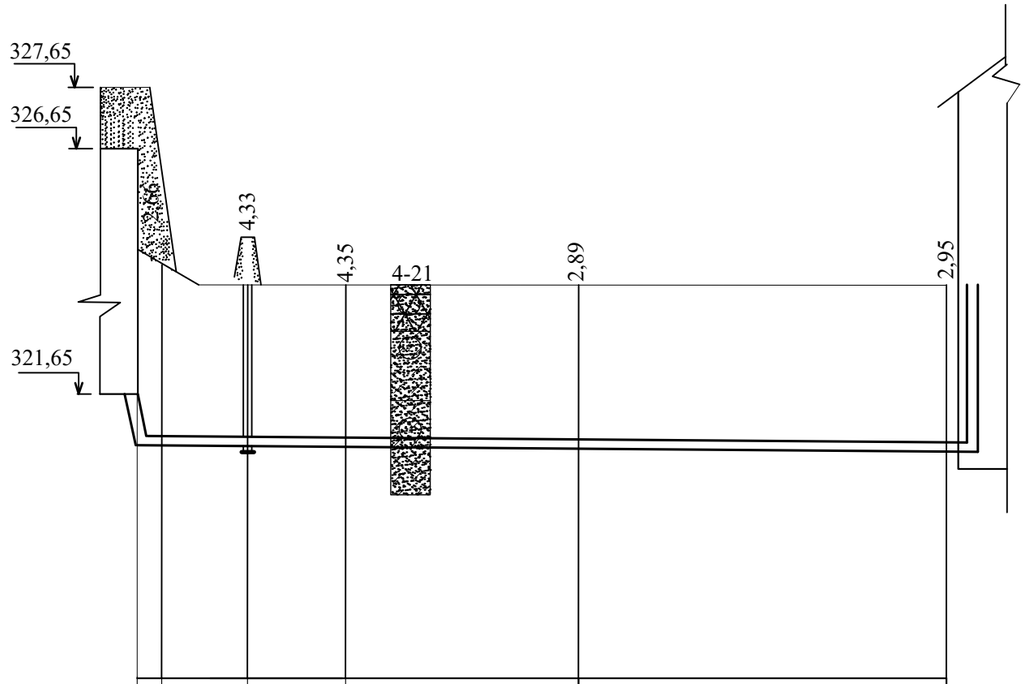

Отметка низа или лотка трубы	320,70	320,69	320,67	320,65	320,61	320,55
Проектная отметка земли	326,05	326,05	325,00	325,00	325,00	323,50
Натурная отметка земли	326,05	326,05	325,00	325,00	325,00	323,50
Обозначения трубы и тип изоляции		Трубы стальные электросвар. Ø159х4,0 ГОСТ 10704-91 Изоляция "усиленная"				
Основание		Естественное				
Уклон ‰ / Длина		2	2			
Расстояние		2	7	8	19	30
Номер колодца, точки угла поворота		2 УП8	ПГ2	УП9	УП10	УП12 3

Сечение траншеи

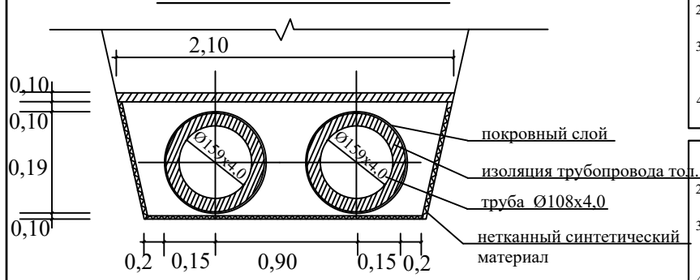

4-21

	Описание пород	Глубина отбора,м
2	Насыпной грунт (щебень) слежавшийся, мощностью до 0,9 м	0,8
3	Супесь желто - серая, твердая, маловлажный, с включениями корбонатных конкреций 15%, не просадочная, мощностью слоя до 2,0 м.	2,6
4	Песок мелкий, серый, средней плотности, водонасыщенный, мощностью слоя до 5,5 м .	6,0

5-21

	Описание пород	Глубина отбора,м
2	Насыпной грунт (щебень) слежавшийся, мощностью до 0,9 м	0,8
3	Супесь желто - серая, твердая, маловлажный, с включениями корбонатных конкреций 15%, не просадочная, мощностью слоя до 2,0 м.	2,7
4	Песок мелкий, серый, средней плотности, водонасыщенный, мощностью слоя до 5,5 м .	6,0

Изм.	Кол.уч	Лист	№Док.	Подпись	Дата
ГИП		Байназаров Т.			07.24
Исполнитель		Магданова Э.			07.24
Проверил		Туркеев К.			07.24
Н.контроль		Байназаров Т.			07.24

19-22 - НВК

"Реконструкция водопроводных сетей а. Жайылма и Маятас Сарысуского района"

Водозаборные сооружения а. Жайылма

Стадия	Лист	Листов
РП	5	

Продольный профиль ОТ

ТОО "Тараз гео Проект Люкс"

Формат А3

М 1:500 по горизонтали
М 1:100 по вертикали

ОТ

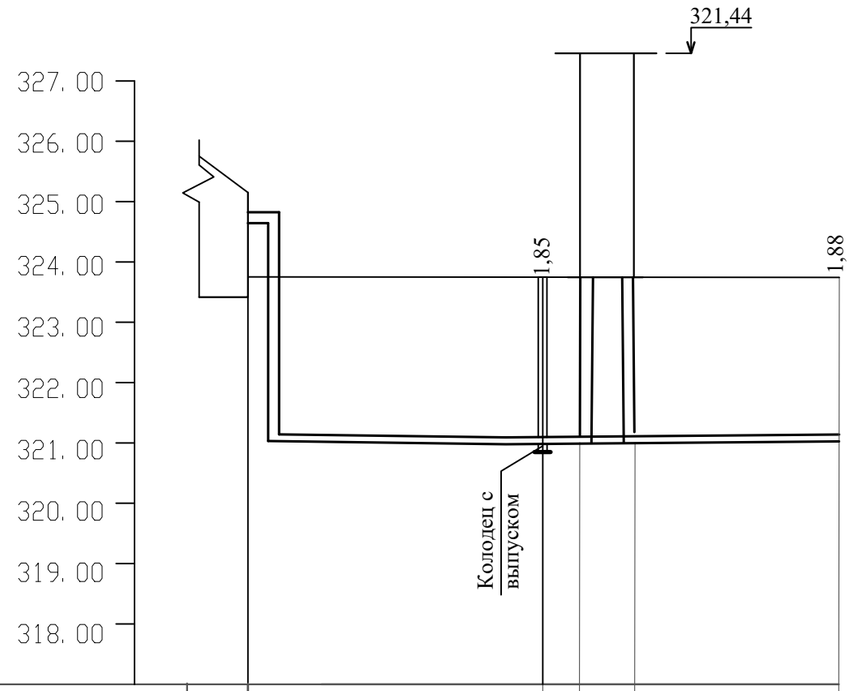

Отметка низа или лотка трубы	321,90	321,85	321,84	321,84	321,82
Проектная отметка земли	323,70	323,70	323,70	323,70	323,70
Натурная отметка земли	323,70	323,70	323,70	323,70	323,70
Обозначения трубы и тип изоляции		Трубы стальные электросвар Ø159х4,0 ГОСТ 10704-91 Изоляция "усиленная"			
Основание		Естественное			
Уклон ‰ / Длина		2,0 / 27			2,0 / 10
Расстояние		24	3		10
Номер колодца, точки угла поворота		3	7	6	8

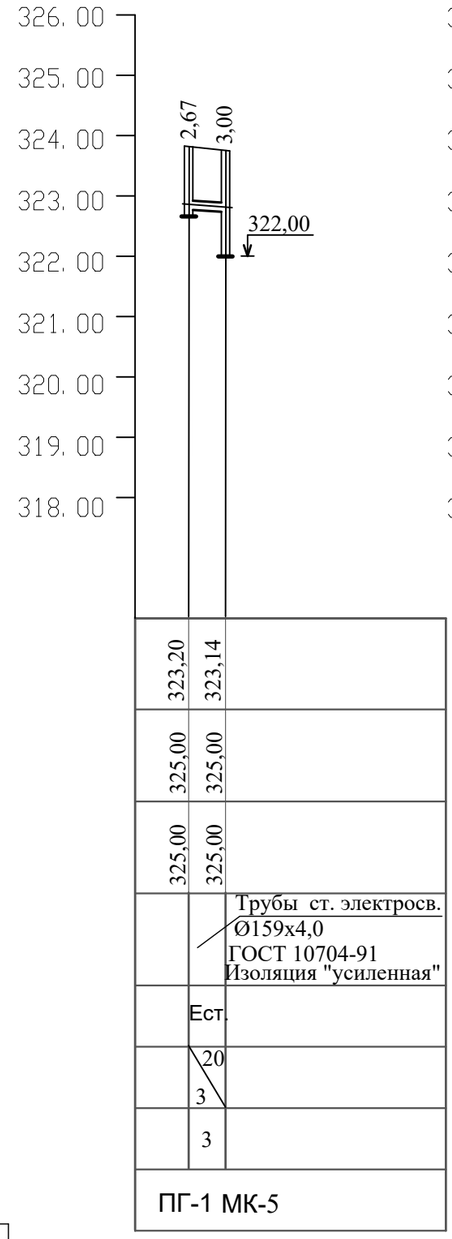

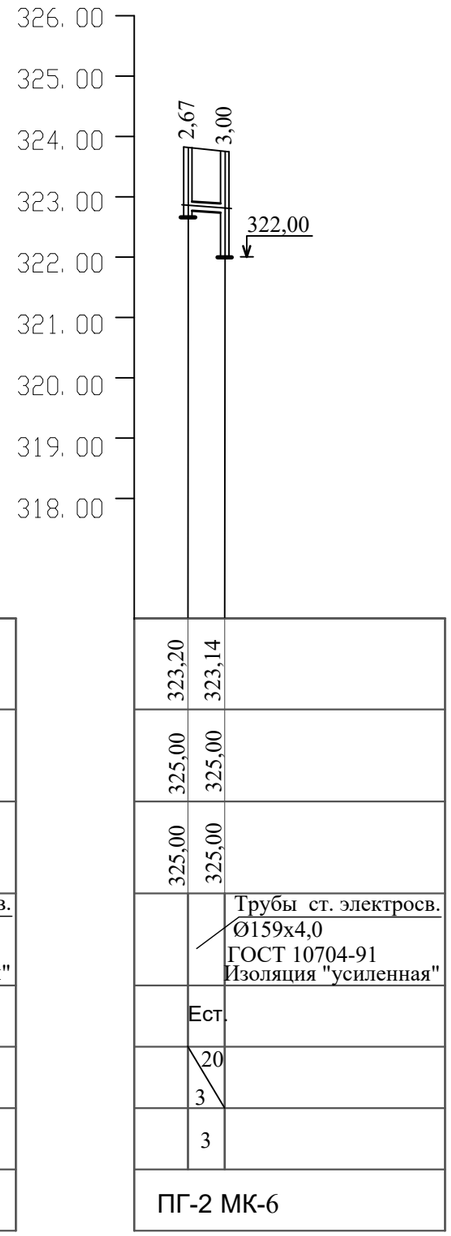

3-21

	Описание пород	Глубина отбора,м
2	Насыпной грунт (щебень) слежавшийся, мощностью до 0,9 м	0,7
3	Супесь желто – серая, твердая, маловлажный, с включениями карбонатных конкреций 15%, не просадочная, мощностью слоя до 2,0 м.	2,4
4	Песок мелкий, серый, средней плотности, водонасыщенный, мощностью слоя до 5,5 м .	8,0

Сечение траншеи

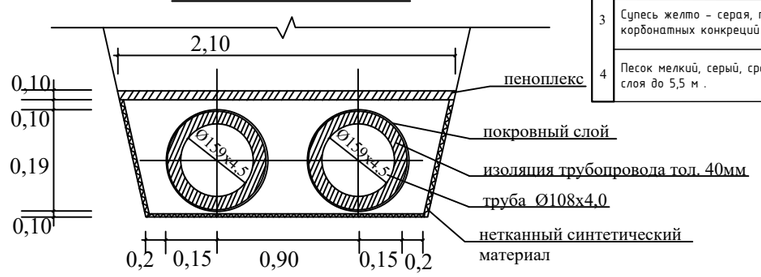

Изм.	Кол.уч	Лист	№Док.	Подпись	Дата
ГИП		Байназаров Т.			07.24
Исполнитель		Магданова Э.			07.24
Проверил		Туркеев К.			07.24
Н.контроль		Байназаров Т.			07.24

19-22 - НВК

"Реконструкция водопроводных сетей а. Жайылма и Маятас Сарысуского района"

Водозаборные сооружения а. Жайылма

Стадия	Лист	Листов
РП	6	

Продольный профиль ОТ и В1

ТОО "Тараз гео Проект Люкс"

М 1:500 по горизонтали
М 1:100 по вертикали

ПР

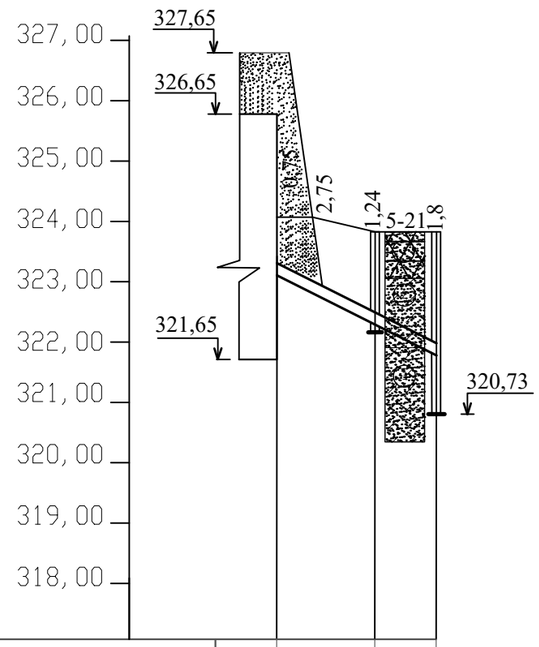

Отметка низа или лотка трубы	323,05	322,49	321,93
Проектная отметка земли	325,80	323,73	323,73
Натурная отметка земли	325,80	323,73	323,73
Обозначения трубы и тип изоляции	Трубы стальные электросварные Ø159х4,0 ГОСТ 10704-91 Изоляция "усиленная"		
Основание	Естественное		
Длина / Уклон ‰		10 / 112	
Расстояние		5	5
Номер колодца, точки угла поворота	1	4	МК-1

ПР

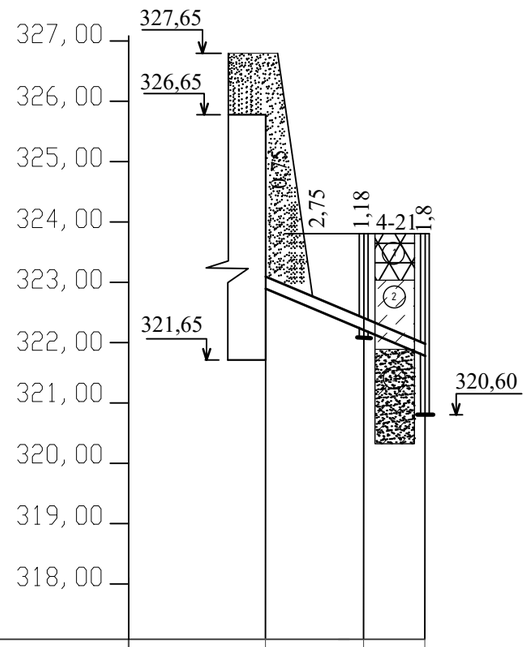

Отметка низа или лотка трубы	323,05	322,42	321,80
Проектная отметка земли	325,80	323,60	323,60
Натурная отметка земли	325,80	323,60	323,60
Обозначения трубы и тип изоляции	Трубы стальные электросварные Ø159х4,0 ГОСТ 10704-91 Изоляция "усиленная"		
Основание	Естественное		
Длина / Уклон ‰		10 / 125	
Расстояние		5	5
Номер колодца, точки угла поворота	2	5	МК-3

4-21

	Описание пород	Глубина отбора,м
2	Насыпной грунт (щебень) слежавшийся, мощностью до 0,9 м	0,8
3	Супесь желто – серая, твердая, маловлажный, с включениями корбонатных конкреций 15%, не просадочная, мощностью слоя до 2,0 м.	2,6
4	Песок мелкий, серый, средней плотности, водонасыщенный, мощностью слоя до 5,5 м .	6,0

5-21

	Описание пород	Глубина отбора,м
2	Насыпной грунт (щебень) слежавшийся, мощностью до 0,9 м	0,8
3	Супесь желто – серая, твердая, маловлажный, с включениями корбонатных конкреций 15%, не просадочная, мощностью слоя до 2,0 м.	2,7
4	Песок мелкий, серый, средней плотности, водонасыщенный, мощностью слоя до 5,5 м .	6,0

Сечение траншеи

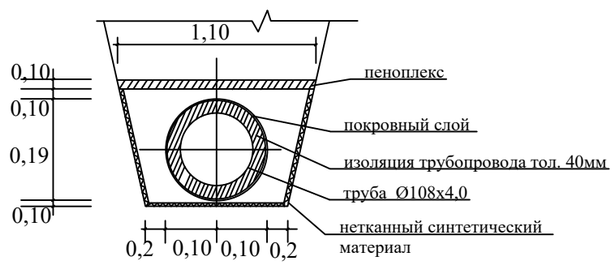

Изм.	Кол.уч	Лист	№Док.	Подпись	Дата
ГИП		Байназаров Т.			07.24
Исполнитель		Магданова Э.			07.24
Проверил		Туркеев К.			07.24
Н.контроль		Байназаров Т.			07.24

19-22 - НВК

"Реконструкция водопроводных сетей а. Жайылма и Маятас Сарысуского района"

Водозаборные сооружения а. Жайылма

Стадия	Лист	Листов
РП	7	

Продольный профиль ПР

ТОО "Тараз гео Проект Люкс"

Формат А3

СП

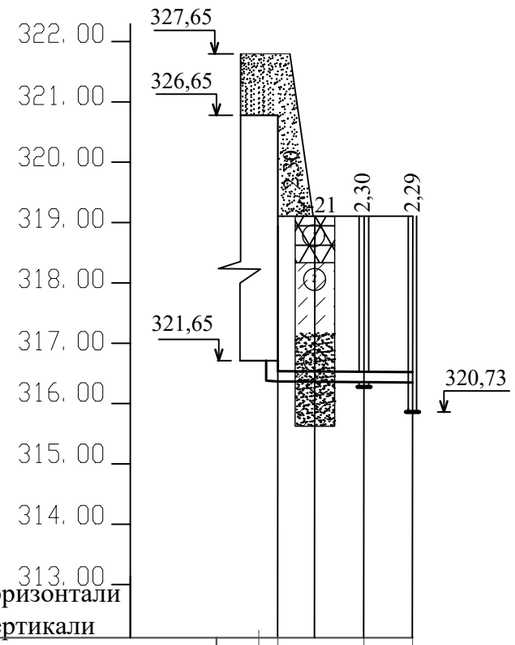

М 1:500 по горизонтали
М 1:100 по вертикали

Отметка низа или лотка трубы	321,45	321,44	321,43	321,42
Проектная отметка земли	325,80	325,80	323,73	323,73
Натурная отметка земли	325,80	325,80	323,73	323,73
Обозначения трубы и тип изоляции	Трубы ст. электросв. Ø159х4,0 ГОСТ 10704-91 Изоляция "усиленная"			
Основание		Естест.		
Длина / Уклон ‰		12		2,0
Расстояние		3	4	4
Номер колодца, точки угла поворота		(1) УП8.13 МК-2		

СП

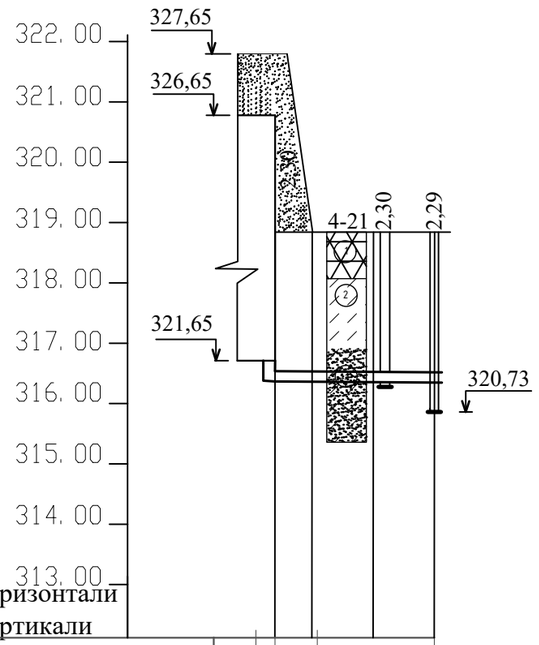

М 1:500 по горизонтали
М 1:100 по вертикали

Отметка низа или лотка трубы	321,45	321,44	321,43	321,42
Проектная отметка земли	325,80	325,80	323,73	323,73
Натурная отметка земли	325,80	325,80	323,73	323,73
Обозначения трубы и тип изоляции	Трубы ст. электросв. Ø159х4,0 ГОСТ 10704-91 Изоляция "усиленная"			
Основание		Естест.		
Длина / Уклон ‰		13		2,0
Расстояние		3	5	5
Номер колодца, точки угла поворота		(2) УП8.1 6 МК-4		

4-21

	Описание пород	Глубина отбора,м
2	Насыпной грунт (щебень) слежавшийся, мощностью до 0,9 м	0,8
3	Супесь желто - серая, твердая, маловлажный, с включениями корбонатных конкреций 15%, не просадочная, мощностью слоя до 2,0 м.	2,6
4	Песок мелкий, серый, средней плотности, водонасыщенный, мощностью слоя до 5,5 м .	6,0

5-21

	Описание пород	Глубина отбора,м
2	Насыпной грунт (щебень) слежавшийся, мощностью до 0,9 м	0,8
3	Супесь желто - серая, твердая, маловлажный, с включениями корбонатных конкреций 15%, не просадочная, мощностью слоя до 2,0 м.	2,7
4	Песок мелкий, серый, средней плотности, водонасыщенный, мощностью слоя до 5,5 м .	6,0

Сечение траншеи

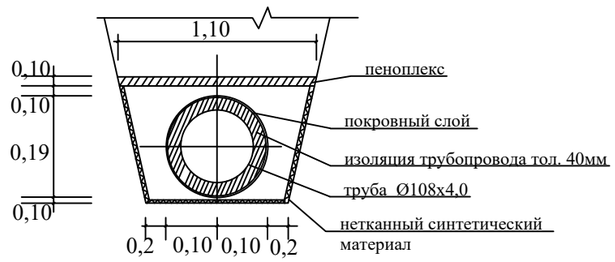

Изм.	Кол.уч	Лист	№Док.	Подпись	Дата
ГИП		Байназаров Т.			07.24
Исполнитель		Магданова Э.			07.24
Проверил		Туркеев К.			07.24
Н.контроль		Байназаров Т.			07.24

19-22 - НВК

"Реконструкция водопроводных сетей а. Жайылма и Маятас Сарысуского района"

Водозаборные сооружения а. Жайылма

Стадия	Лист	Листов
РП	8	

Продольный профиль СП

ТОО "Тараз гео Проект Люкс"

Таблица водопроводных колодцев

N по плану	Марка колодцев по грунтовым условиям	Диаметры трубопроводов, мм		N схемы узла	Диаметр колодца Дк, мм	Глубина колодца по профилю, мм	Полная глубина колодца, мм	Высота рабочей части, Нмм	Высота горловины с перекрытием, мм	Объем бетона на упоры, м3	Расход материалов																														
											Днище			Рабочая часть											Плита перекрытия								Горловина							
		Ду	ду								ПН-10	ПН-15	ПН-20	КС 10.6	КС 10.6а	КС 15.6	КС 15.9а	КС 15.9б	КС 15.9	КС 20.9	КС 20.9б	КС 20.9а	КС 20.6	КС 20.12б	ПП-10	ПП-13	1ПП-15	2ПП15	3ПП-15	1ПП-20	2ПП-20	2ПП15-1	2ПП15-2	1ПП20-1	Опорное кольцо КО-6	КС7.3	КС7.9	КС10.3	Кирпичная кладка, ряды	Тип люка	Стремянка	Гидроизоляция
Водозаборные сооружения																																								
Спускной трубопровод СП																																								
3	В-1	159х4,0	159х4,0	–	1500	2300	2400	1800	600			1					1		1								1									2				Л	С-2	
6	В-1	159х4,0	159х4,0	–	1500	2300	2400	1800	600			1					1		1								1									2				Л	С-2	
МК-6	В-1	159х4,0	159х4,0	–	1500	3000	3070	2700	370			1					1		2								1								1	1				Л	–	
МК-4	В-1	159х4,0	159х4,0	–	1500	3000	3070	2700	370			1					1		2								1								1	1				Л	–	
Итого:												4					4		6								4								2	6				4	2	
Отводящий трубопрорвод ОТ																																								
ПГ-1	В-1	159х4,0	159х4,0	–	2000	2670	2540	1800	740				1							1		1								1					2	2				Л	С-2	
ПГ-2	В-1	159х4,0	159х4,0	–	2000	2670	2540	1800	740				1							1		1								1					2	2				Л	С-2	
МК-5	В-1	159х4,0	159х4,0	–	1500	3000	3070	2700	370			1					1		2								1								1	1				Л		
МК-6	В-1	159х4,0	159х4,0	–	1500	3000	3070	2700	370			1					1		2								1								1	1				Л		
Итого:												2	2				2		4	2		2					2			2					6	6				4Л	2	
Переливной трубопрорвод ПР																																								
4	В-1	159х4,0	159х4,0	–	1500	1240	1500	1200	70			1				2											1								1					Л	С-2	
3	В-1	159х4,0	159х4,0	–	1500	1180	1500	1200	70			1				2											1								1					Л	С-2	
МК-4	В-1	159х4,0	159х4,0	–	1500	3000	3070	2700	370			1					1		2								1								1	1				Л		
МК-5	В-1	159х4,0	159х4,0	–	1500	3000	3070	2700	370			1					1		2								1								1	1				Л		
Итого:												4				4	2		4								4								4	2				4	2	

Взам. инв. N°

Подп. и дата

Инв.N° подл.

Изм.	Кол.уч	Лист	N°Док.	Подпись	Дата
ГИП		Байназаров Т.			07.24
Исполнитель		Магданова Э.			07.24
Проверил		Туркеев К.			07.24
Н.контроль		Байназаров Т.			07.24

19-22 - НВК

"Реконструкция водопроводных сетей а. Жайылма и Маятас Сарысуского района"

Водозаборные сооружения а. Жайылма

Стадия	Лист	Листов
РП	9	

Таблица колодцев водозабора

ТОО "Тараз гео Проект Люкс"

Таблица водопроводных колодцев

N по плану	Марка колодцев по грунтовым условиям	Диаметры трубопроводов, мм		N схемы узла	Диаметр колодца Дк, мм	Глубина колодца по профилю, мм	Полная глубина колодца, мм	Высота рабочей части, Нмм	Высота горловины с перекрытием, мм	Объем бетона на упоры, м3	Расход материалов																																Гидроизоляция
											Днище			Рабочая часть											Плита перекрытия									Горловина							
											Сборные железобетонные элементы. Серия 3.900.1-14. Выпуск 1																															
		Ду	ду								ПН-10	ПН-15	ПН-20	КС 10.6	КС 10.6а	КС 10.9	КС 15.9а	КС 15.9б	КС 15.6	КС 20.9	КС 20.9б	КС 20.9а	КС 20.6	КС 20.12б	ПП-10	ПП-13	1ПП-15	2ПП15	3ПП-15	1ПП-20	2ПП-20	2ПП15-1	2ПП15-2	1ПП20-1	Опорное кольцо КО-6	КС7.3	КС7.9	КС10.3	Кирпичная кладка, ряды	Тип люка	Стремянка	
Водозаборные сооружения																																										
Водопровод В1 (ПД Падающий трубопровод).																																										
1	В-1	159х4,0	159х4,0	–	1500	1870	2010	1800	210			1					1	1											1						3					Т	С-2	
2	В-1	159х4,0	159х4,0	–	1500	2270	2170	1800	370			1					1	1											1						1	1				Т	С-2	
7	В-1	159х4,0	159х4,0	–	2000	1850	2010	1800	210				1							1		1								1					3					Т	С-2	
8	В-1	159х4,0	159х4,0	–	1500	1880	2010	1800	210			1					1	1											1						3					Т	С-2	
9	В-1	108х4,0	108х4,0	–	1500	1800	2010	1800	210			1					1	1											1						3					Т	С-2	
Итого:												4	1				4	4		1		1							4	1					13	1				5	5	

Взам. инв. N°

Подп. и дата

Инв.N° подл.

Изм.	Кол.уч	Лист	N°Док.	Подпись	Дата
ГИП		Байназаров Т.			07.24
Исполнитель		Магданова Э.			07.24
Проверил		Туркеев К.			07.24
Н.контроль		Байназаров Т.			07.24

19-22 - НВК

"Реконструкция водопроводных сетей а. Жайылма и Маятас Сарысуского района"

Водозаборные сооружения а. Жайылма

Стадия	Лист	Листов
РП	10	

Таблица колодцев водозабора

ТОО "Тараз гео Проект Люкс"

Формат А3

Поз.	Наименование и техническая характеристика	Тип , марка, обзначениедокумента, опросного листа	Код оборудования, изделия, материала	Завод - изготовитель	Единицы измерения	Колич.	Масса единицы кг	Примечание
1	2	3	4	5	6	7	8	9
	Водоприемные сооружения							
	ПД							
1	Задвижка фланцевая SIGMETEX SM-KZ (F4) Ø150мм	ГОСТ 5762-2002		Казахстан г. Алматы	шт	5		
2	Трубы ст. электросв. с усилен. изоляцией Ø159х4,0мм	ГОСТ 10704-91		Казахстан г. Павлодар	п.м	150		
3	Фланцы стальные Ø150мм							
4	Промывка, испытание и дезинфекция водопроводной сети				п.м.	150,0		
5	Закладные детали для рабочей части (в том числе в сопряжении	*т.п 901-09-11.84*						
6	*Футляр ПЭ100 SDR17 S8 Ø450х26,7*	*ГОСТ 18599-2001*			м / шт	6,0 / 2		Открытым способом

Изм.	Кол.уч	Лист	№Док.	Подпись	Дата
ГИП		Байназаров Т.			07.24
Исполнитель		Магданова Э.			07.24
Проверил		Туркеев К.			07.24
Н.контроль		Байназаров Т.			07.24

19-22 - НВК

"Реконструкция водопроводных сетей а. Жайылма и Маятас Сарысуского района"

Водозаборные сооружения а. Жайылма

Стадия	Лист	Листов
РП	1	5

Спецификация оборудования и материалов

ТОО "Тараз гео Проект Люкс"

Формат А3

Поз.	Наименование и техническая характеристика	Тип , марка, обзначениедокумента, опросного листа	Код оборудования, изделия, материала	Завод - изготовитель	Единицы измерения	Колич.	Масса единицы кг	Примечание
1	2	3	4	5	6	7	8	9
	Переливной трубопровод ПР							
1	Задвижка фланцевая SIGMETEX SM-KZ (F4) Ø150мм	ГОСТ 5762-2002		Казахстан г. Алматы	шт	2		
2	Фланцы стальные Ø150мм	ГОСТ 12815-80		Казахстан г. Павлодар	шт	4		
3	Трубы ст.электросв. с усилен. изоляцией Ø159х4,0мм			Казахстан г. Алматы	п.м.	25,0		
4	Колодец водопроводный из сборных ж/элементов Ø1500мм			ТОО "Джамбылхимстрой" г. Тараз	шт	4		см таблицу колодцев НВК
5	Опорная подушка 200ммх 200мм х250мм(h)			ТОО "Джамбылхимстрой" г. Тараз	шт	4		
6	Промывка, испытание и дезинфекция водопроводной сети				п.м.	25,0		
7	Закладные детали для рабочей части (в том числе в сопряжении	*т.п 901-09-11.84*						
8	горловины и плиты перекрытия)	*альбом VI.88*			шт.	16	*24,96*	
	Бетонная отмостка для колодца:							
9	*а)Бетон* δ=30мм				$м^2$	20		
10	*б)щебень* δ=100мм				$м^2$	20		

Поз.	Наименование и техническая характеристика	Тип , марка, обзначениедокумента, опросного листа	Код оборудования, изделия, материала	Завод - изготовитель	Единицы измерения	Колич.	Масса единицы кг	Примечание
1	2	3	4	5	6	7	8	9
	Спускной трубопровод СП							
1	Задвижка фланцевая SIGMETEX SM-KZ (F4) Ø150мм	ГОСТ 5762-2002		Казахстан г. Алматы	шт	2		
2	Фланцы стальные Ø150мм	ГОСТ 12815-80		Казахстан г. Павлодар	шт	4		
3	Трубы ст. электросв. с усилен. изоляцией Ø159х4,0мм			Казахстан г. Алматы	п.м.	24,0		
4	Колодец водопроводный из сборных ж/элементов Ø1500мм			ТОО "Джамбылхимстрой" г. Тараз	шт	4		см таблицу колодцев НВК
5	Опорная подушка 200ммх 200мм х250мм(h)			ТОО "Джамбылхимстрой" г. Тараз	шт	4		
6	Промывка, испытание и дезинфекция водопроводной сети				п.м.	24,0		
7	Закладные детали для рабочей части (в том числе в сопряжении	*т.п 901-09-11.84*						
8	горловины и плиты перекрытия)	*альбом VI.88*			шт.	16	*24,96*	
	Бетонная отмостка для колодца:							
9	*а)мелкозернистый асфальтобетон* δ=30мм				$м^2$	20		
10	*б)щебень* δ=100мм				$м^2$	20		

Поз.	Наименование и техническая характеристика	Тип , марка, обзначениедокумента, опросного листа	Код оборудования, изделия, материала	Завод - изготовитель	Единицы измерения	Колич.	Масса единицы кг	Примечание
1	2	3	4	5	6	7	8	9
	Отводящий трубопровод ОТ							
1	Задвижка фланцевая SIGMETEX SM-KZ (F4) Ø150мм	ГОСТ 5762-2002		Казахстан г. Алматы	шт	4		
2	Затвор дисковый поворотный FAF3500 Ø40мм	FAF3500		Казахстан г. Алматы	шт	2		
3	Трубы ст. электросв. с усилен. изоляцией Ø159х4,0мм	ГОСТ 10704-9		Казахстан г. Павлодар	п.м.	130,0		В две нитки
4	Фланцы стальные Ø150мм	ГОСТ 12815-80		Казахстан г. Павлодар	шт	8		
5	Фланцы стальные Ø40мм	ГОСТ 12820-2001		Казахстан г. Павлодар	шт	4		
6	Колодец водопроводный из сборных ж/элементов Ø2000/1500мм	ГОСТ 8020-90		ТОО "Джамбылхимстрой" г. Тараз	шт	2/2		см таблицу колодцев НВК
7	Опорная подушка 200ммх 200мм х250мм(h)			ТОО "Джамбылхимстрой" г. Тараз	шт	2		
8	*Кран пожарный КПЧ-65-1*	ГОСТ 53278-2009		Казахстан г. Алматы	шт	2		
9	*Трубы ст. электросв. Стояк Ø80, L =1м*	ГОСТ 10704-91		Казахстан г. Алматы	шт	2		
10	Промывка, испытание и дезинфекция водопроводной сети				п.м.	130,0		
11	Закладные детали для рабочей части (в том числе в сопряжении	*т.п 901-09-11.84*						
12	горловины и плиты перекрытия)	*альбом VI.88*			шт.	16	*24,96*	
13	Горловина на 1шов	*альбом VI.88*			шт.	8	*15,52*	
	Бетонная отмостка для колодца:							
14	*а)Бетон* δ=30мм				$м^2$	20		
15	*б)щебень* δ=100мм				$м^2$	20		
16	*Футляр ПЭ100 SDR17 S8 Ø450х26,7*	*ГОСТ 18599-2001*		Казахстан г. Павлодар	м / шт	5,0 / 2		Открытым способом

Поз.	Наименование и техническая характеристика	Тип , марка, обзначениедокумента, опросного листа	Код оборудования, изделия, материала	Завод - изготовитель	Единицы измерения	Колич.	Масса единицы кг	Примечание
1	2	3	4	5	6	7	8	9
	Водоприемные сооружения В1							
1	Задвижка фланцевая SIGMETEX SM-KZ (F4) Ø150мм	ГОСТ 5762-2002		Казахстан г. Алматы	шт.	6		
2	Фланцы стальные Ø150мм	ГОСТ 12815-80		Казахстан г. Павлодар	шт.	12		
3	Трубы ст. электросв. с усилен. изоляцией Ø159х4,0мм	ГОСТ 10704-91		Казахстан г. Павлодар	п. м.	90		В две нитки
4	Колодец водопроводный из сборных ж/элементов Ø2000/Ø1500мм	ГОСТ 8020-90		ТОО "Джамбылхимстрой" г. Тараз	шт	1/4		
5	Опорная подушка 200ммх 200мм х250мм(h)			ТОО "Джамбылхимстрой" г. Тараз	шт	5		
6	Промывка, испытание и дезинфекция водопроводной сети				п.м.	90,0		
7	Закладные детали для рабочей части (в том числе в сопряжении	*т.п 901-09-11.84*						
8	горловины и плиты перекрытия)	*альбом VI.88*			шт.	20	*31.2*	
9	Горловина на 1шов	*альбом VI.88*			шт.	4	*7,76*	
	Бетонная отмостка для колодца:							
10	*а)бетон* δ=30мм				$м^2$	25		
11	*б)щебень* δ=100мм				$м^2$	25		
12	*Футляр ПЭ100 SDR17 S8 Ø450х26,7*	*ГОСТ 18599-2001*		Казахстан г. Павлодар	м / шт	12,0 / 4		Открытым способом
13	Задвижка фланцевая SIGMETEX SM-KZ (F4) Ø100мм	ГОСТ 5762-2002		Казахстан г. Алматы	шт.	2		
14	Фланцы стальные Ø100мм	ГОСТ 12815-80		Казахстан г. Павлодар	шт.	4		
15	Трубы ст. электросв. с усилен. изоляцией Ø108х4,0мм	ГОСТ 10704-91		Казахстан г. Павлодар	п. м.	55		
	Пруд Испаритель							
1	Трубы напорные из полиэтиленовых труб PE100 SDR 17 Ø110х6,6мм	ГОСТ 18599-2001		Казахстан г. Павлодар	п.м	10,0		