Приложение
к приказу Министра индустрии и
инфраструктурного развития РК
от «08» февраля 2021 года № 53
от «09» августа 2019 года № 632

Утвержден
приказом Министра
по инвестициям и развитию
Республики Казахстан
от 24 апреля 2017 года № 234
форма

Акт приемки объекта в эксплуатацию

«08» 10 2024 года

Заказчик: **Государственное коммунальное предприятие на праве хозяйственного ведения «Алматы Су» Управления энергетики и водоснабжения города Алматы БИН080940004108в лице директора департамента водопроводных сетей Еділбай А.М. БИН 08094004108 г. Алматы, ул. Жарокова, 196**

(фамилия, имя, отчество (при его наличии) ИИН, телефон– для физических лиц, наименование организации – для юридических лиц, , БИН,почтовый индекс,область, город, район, населенный пункт, наименование улицы, номер дома/здания (стационарного помещения)

на основании:

Декларации о соответствии **(прилагается) от «08» октября 2024 года, представленной подрядчиком ТОО «Компания Казахстан Электрокомплекс» в лице руководителя Кудайбергенова Д.Н. Республика Казахстан, г.Алматы, ул. Руставели, 3, БИН 970640002216 тел. 8708 550 05 16**

дата подписания декларации, наименование подрядной (генподрядной) организации, фамилия, имя, отчество (при наличии) руководителя, юридический адрес, БИН, телефон

Заключения о качестве строительно-монтажных работ**(прилагается) от «08» октября 2024 года представленной техническим надзором Государственное коммунальное предприятие на праве хозяйственного ведения «Алматы Су» Управления энергетики и водоснабжения города Алматы в лице директора департамента капитального строительства, Мамонова Д. Г.**

Эксперты: **Қайырбеков Н.А. аттестат № KZ90VJE00081318 от 15.06.2023г.**

(дата подписания заключения, наименование организации, фамилия, имя, отчество (при его наличии) экспертов технического надзора, № и дата получения аттестатов, БИН, телефон)

Заключения о соответствии выполненных работ проекту **(прилагается)**
от «08» октября 2024 года представленного авторским надзором разработчиком рабочего проекта Государственное коммунальное предприятие на праве хозяйственного ведения «Алматы Су» Управления энергетики и водоснабжения города Алматы в лице начальника проектно-сметного отдела Амандыковой Н. Б. ГСЛ № 08129 от 30.11.2022 г. БИН 08094004108

(дата подписания заключения, наименование организации, фамилия, имя, отчество (при его наличии) экспертов авторского надзора, № и дата получения аттестатов, БИН, телефон)

произведя осмотр готовности предъявленного подрядчиком (генеральным подрядчиком) **ТОО «Компания Казахстан Электрокомплекс»** к приемке в эксплуатацию объекта: **«Реконструкция водопроводной сети. Водопроводная сеть по ул. Магаданская от ул. Альпийская д.13 до пр. Рыскулова по пер.Магаданский от ул. Магадаская до**

ул. Бокеева» объект второй нормальный технически несложный уровень ответственности

(наименование объекта, вид строительства (новое, расширение, реконструкция, техническое перевооружение, модернизация, капитальный ремонт) уровень ответственности, техническая и технологическая сложность)

объекта по адресу: **Республика Казахстан, г.Алматы, Алатауский район,ул.Магаданская**

(область, район, населенный пункт, микрорайон, квартал, улица, номер дома (корпуса)

проверив комплектность исполнительной технической документации в том числе электронного модуля исполнительной технической документации «___» _____20__г подтверждает что:

1. Строительство объекта осуществлено на основании:

1**) правоустанавливающего документа на землю выдано от «08»декабря 2021 года № 08-07/265; согласно решения КГУ «Управление энергоэффективности и инфраструктурного развития города Алматы**

(документ, подтверждающий наступление юридических фактов (юридических составов),на основании которых возникают, изменяются или прекращаются права на земельный участок, в том числе договоры, решения судов, правовые акты исполнительных органов, свидетельство о праве на наследство, передаточный акт или разделительный баланс при реорганизации негосударственных юридических лиц, владеющих земельным участком на праве собственности или выкупивших право временного возмездного землепользования (аренды).

либо решения о реконструкции (перепланировке, переоборудовании) помещений (отдельных частей) существующих зданий от «_____» _____ 2021___года

_____

(наименование органа вынесшего решение)

2) талона о приеме уведомления о начале или прекращении осуществления деятельности или определенных действий **KZ17REA00351218 от 11.09.2023 г. выданные Коммунальным государственным учреждением «Управление градостроительного контроля города Алматы»**

(наименование органа принявшего уведомление, дата выдачи талона)

3) проекта (проектно-сметной документации)

ГКП на ПХВ «Алматы Су» УЭиВ г. Алматы 05/3-145 от 3.02.2022 -0-НВ

наименование проектной организации, номер проекта

утвержденного(й) **ГКП на ПХВ «Алматы Су» УЭиВ г Алматы 03-02/287 от 30.05.2023 г**

(наименование организации утвердившей (переутвердившей)проект и дата утверждения)

2. Строительно-монтажные работы осуществлены в сроки:

начало работ **сентябрь 2023 года;**

месяц, год

окончание работ **май 2024 года;**

месяц, год

при продолжительности строительства, месяц:

по норме или по проекту организации строительства, месяц: **3,5**;

фактически, месяц **8,6**;

3. Объект (комплекс) имеет следующие основные технико-экономические показатели (мощность, производительность, производственная площадь, протяженность, вместимость, объем, пропускная способность, провозная способность, число рабочих мест и тому подобное, заполняется по всем объектам (кроме жилых домов) в единицах измерения соответственно целевой продукции или основным видам услуг):

Мощность, производительность и так далее	Единица измерения	По проекту		Фактически	
		общая (с учетом ранее принятых)	в том числе пускового комплекса или очереди	общая (с учетом ранее принятых)	в том числе пускового комплекса или очереди
Общая протяженность 3 152,65 м	**метр, шт.**	**Водопроводная сеть** **Труба полиэтилен** **D=160 мм L= 1014,5 м** **D=20 мм L= 1819,0 м** **L общ.= 2 833,5 м**		**Водопроводная сеть** **Труба полиэтилен** **D=160 мм L= 1 018,48 м** **D=20 мм L= 2 134,17 м** **L общ.= 3 152,65м**	

Выпуск продукции (оказания услуг), предусмотренной проектом в объеме, соответствующем нормам освоения проектных мощностей в начальный период _____

(факт начала выпуска продукции с указанием объема)

Жилой дом имеет следующие показатели:

Показатели	Единица измерения	По проекту	Фактически
Общая площадь	метр в квадрате (далее – м2)		
Число этажей	этаж		
Общий строительный объем	метр в кубе (далее – м3)		
В том числе подземной части	м3		
Площадь встроенных, встроенно-пристроенных и пристроенных помещений	м2		

Показатели	По проекту			Фактически		
	число квартир	площадь квартир, м2		число квартир	площадь квартир, м2	
		общая	жилая		общая	жилая
Всего квартир, в том числе: однокомнатных двухкомнатных трехкомнатных четырехкомнатных и более						

4. Технологические и архитектурно-строительные решения по объекту характеризуются следующими данными: **Водопроводная сеть выполнена из полиэтиленовых труб Ø 160 мм, 20 мм, с монтажом колодцев из железобетонных колец, все строительно-монтажные работы проведены в соответствии со строительными нормами и правилами**

(краткие технические характеристики по особенностям его размещения, по основным материалам и конструкциям, инженерному и технологическому оборудованию)

5. На объекте установлено предусмотренные проектом оборудование в количестве согласно актам о его приемке после индивидуального испытания и комплексного опробования;

6. Наружные инженерные коммуникации (холодное и горячее водоснабжение, канализация, теплоснабжение, газоснабжение, электроснабжение и связь) обеспечивают нормальную эксплуатацию объекта (здания, сооружения, помещения) и приняты городскими эксплуатационными организациями;

7. Сметная стоимость по утвержденному проекту (проектной-сметной документации): всего **138 824,908** тысяч тенге, в том числе строительно-монтажных работ_____ тысяч тенге, оборудования, инструмента и инвентаря -_____ тысяч тенге;

8. Сметная стоимость основных фондов, принимаемых в эксплуатацию **130 337,691** тысяч тенге в том числе:

стоимость строительно-монтажных работ_____тысяч тенге

стоимость оборудования, инструмента и инвентаря

9. Доля местного содержания предусмотрена в проектно-сметной документации **100%** и фактически применено **88,1%** (на объектах финансируемых за счет государственных инвестиций и средств квазигосударственного сектора);

10. Класс энергоэффективности здания _____;

11. Объект построен в соответствии с утвержденным проектом (проектно-сметной документацией) и требованиями государственных нормативных документов в области архитектуры, градостроительства и строительства.

РЕШИЛ: **«Реконструкция водопроводной сети. Водопроводная сеть по ул. Магаданская от ул. Альпийская д.13 до пр. Рыскулова по пер.Магаданский от ул.Магадаская до ул. Бокеева»**

(наименование объекта (комплекса)

Принять в эксплуатацию

Заказчик:
Директор департамента водопроводных сетей ГКП на ПХВ «Алматы Су» УЭиВ г. Алматы Еділбай А. М.

(фамилия, имя, отчество (при его наличии), подпись руководителя) М.П.

Технический надзор:
Директор департамента капитального строительства, ГКП на ПХВ «Алматы Су» УЭи В г.Алматы Мамонов Д. Г.

(фамилия, имя, отчество (при его наличии), подпись руководителя) М.П.

Эксперт(ы) по техническому надзору **Кайырбеков Н. А.**
аттестат № KZ90VJE00081318 от 15.06.2023г.

(фамилия, имя, отчество (при наличии) эксперта (экспертов) № аттестатов) М.П.

Авторский надзор:
Начальник проектно-сметного отдела ГКП на ПХВ «Алматы Су» УЭиВ г Алматы Амандыкова Н. Б.

(фамилия, имя, отчество (при его наличии), должность), подпись руководителя) М.П.

Подрядчик (генеральный подрядчик):
Руководитель ТОО «Компания Казахстан Электрокомплекс» Кудайбергенов Д. Н.

фамилия, имя, отчество (при его наличии), должность), подпись руководителя М.П.

исправленное

Приложение 13 к акту приемки
объекта в эксплуатацию
форма

Технические характеристики объекта (сети, водоводы, коллекторы и тому подобное)

№ п/п	Наименование	Единицы измерения	Количество, протяженность	Примечание
1	2	3	4	5
Водопровод				
1	Водоводы (общая протяженность)	м	**1 018,48**	
	1) из стальных труб	м		
	2) из чугунных труб	м		
	3) из асбестоцементных труб	м		
	4) из железобетонных труб	м		
	5) из полиэтиленовых труб	м	**1 018,48**	
2	Распределительная сеть (общая протяженность)	м	**2 134,17**	
	1) из стальных труб	м		
	2) из чугунных труб	м		
	3) из асбестоцементных труб	м		
	4) из полиэтиленовых труб	м	**2 134,17**	
3	Прочие устройства			
	Смотровой колодец	шт	**27**	
	Задвижка d- 150	шт	**7**	
	« d- 100	шт		
	« d- 80	шт		
	« d-	шт		
	« d-	шт		
	Вентили d- 32	шт	**20**	
	« d- 20	шт	**240**	
	« d-	шт		
	Кран d-	шт		
	« d-	шт		
	« d-	шт		
	Гидрант	шт	**5**	
	Водопроводный ввод	шт		
	Водоразборная колонка	шт		
	Стальной футляр	шт		
	Питьевой фонтанчик	шт		
Канализация				
1	Коллекторы (общая протяженность)	м		
	1) из керамических труб	м		
	2) из чугунных труб	м		
	3) из бетонных труб	м		
	4) из асбестоцементных труб	м		
	5) из железобетонных труб	м		
	6) полимерный рукав (методом санации)	м		
	7)	м		
2	Канализационная сеть (общая протяженность)	м		
3	Прочие устройства			
	Смотровой колодец	шт		
	Выпуск	шт		
	Восстановительный ремонт камеры			

Горизонтальный разрез колодца	Вертикальный разрез колодца
Масштаб	Масштаб

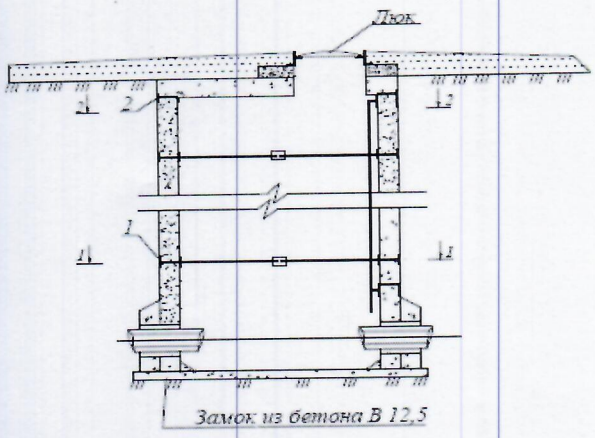

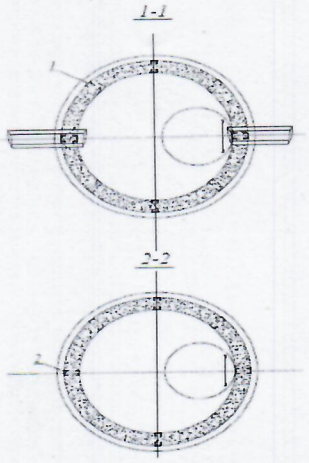

Спецификация

№ п/п	Наименование	Марка	Материал	Диаметр (мм) (размеры)	Количест-во	Примечание
1	Колодцы круглые из сборного железобетона д=1500мм	серия 3.900. 1-14	Железо-бетон	1500	27	

Схема привязки колодца к постоянным точкам-ориентирам

Заказчик:

Директор департамента водопроводных сетей ГКП на ПХВ «Алматы Су» УЭиВ г. Алматы Еділбай А. М.

(фамилия, имя, отчество (при его наличии), подпись руководителя) *Место печати (при наличии)*

Авторский надзор:

Начальник проектно-сметного отделаГКП на ПХВ «Алматы Су» УЭиВ г. Алматы Амандыкова Н. Б.

(фамилия, имя, отчество (при его наличии), подпись эксперта) *Место печати (при наличии)*

Алматы қаласы Энергетика және сумен жабдықтау басқармасының "Алматы Су" мемлекеттік коммуналдық кәсіпорны Күрделі құрылыс департаменті ЖОБАЛАУ-СМЕТАЛЫҚ БӨЛІМІ
Государственное коммунальное предприятие на праве хозяйственного ведения "Алматы Су" Управления энергетики и водоснабжения города Алматы ПРОЕКТНО-СМЕТНЫЙ ОТДЕЛ Департамент капитального строительства