Утвержден приказом
Министра по инвестициям и развитию
Республики Казахстан
от 24 апреля 2017 года № 234

Акт приемки объекта в эксплуатацию

"13" 11 2025 года

Заказчик *Государственное учреждение «Управление делами Президента Республики Казахстан», БИН 900640000128; тел.: 8 (7172) 74-22-49, 010000, город Астана, район «Есиль», проспект Мәңгілік Ел, 8*

фамилия, имя, отчество (при его наличии) ИИН, телефон – для физических лиц, наименование организации – для юридических лиц, БИН, телефон, почтовый индекс, область, город, район, населенный пункт, наименование улицы, номер дома/здания (стационарного помещения)

на основании:

Декларации о соответствии (прилагается) *от «10» ноября 2025года, Товарищество с ограниченной ответственностью «Строитель 2003», Кабасов Куат Айтмагамбетович, г. Астана, район Алматы, Жилой массив Юго-Восток (левая сторона), улица Габидена Мустафина, д. 46; БИН 030540005073; тел.: 8 775 524 -32-81*

дата подписания декларации, наименование подрядной (генподрядной) организации, фамилия, имя, отчество (при его наличии) руководителя, юридический адрес, БИН, телефон

Заключения о качестве строительно-монтажных работ (прилагается)
от «12» ноября 2025 года, Товарищество с ограниченной ответственностью "Архстройэксперт", эксперт технического надзора Миниахметов Руслан Садрисламович, №KZ79VJE00048439 от 07.08.2019г., №KZ51VJE00073484 от 07.04.2022г.; БИН 180340028124, тел.: 8 747 813 70 63

дата подписания заключения, наименование организации, фамилия, имя, отчество (при его наличии) экспертов технического надзора, № и дата получения аттестатов, БИН, телефон

Заключения о соответствии выполненных работ проекту (прилагается)
от «12» ноября 2025 года, Товарищество с ограниченной ответственностью «Проектно-строительная компания «ППК», эксперт авторского надзора Ломако Александр Вячеславович, № KZ92VJE00041512 от 08.10.2018г., приказ № 062/1-п от 16.06.2025г.; БИН 990940000452, тел.: 8(717-2)38-12-41

дата подписания заключения, наименование организации, фамилия, имя, отчество (при его наличии) экспертов авторского надзора, № и дата получения аттестатов, БИН, телефон

произведя осмотр готовности предъявленного подрядчиком (генеральным подрядчиком) к приемке в эксплуатацию объекта: *«Строительство инженерных сетей от поселка Бурабай до озер Большое Чебачье и Текеколь ГНПП «Бурабай». 2 очередь. Корректировка», новое строительство, уровень ответственности - 2 уровень технически не сложный.*

наименование объекта, вид строительства (новое, расширение, реконструкция, техническое перевооружение, модернизация, капитальный ремонт), уровень ответственности, техническая и технологическая сложность объекта

по адресу *Акмолинская область, Бурабайский район*

(область, район, населенный пункт, микрорайон, квартал, улица, номер дома (корпуса)

проверив комплектность исполнительной технической документации, в том числе посредством электронного модуля исполнительной технической документации
«_____» _____ 2025года, дата ознакомления подтверждает что:

1. Строительство объекта осуществлено на основании:

1) правоустанавливающего документа на земельный участок: *акт на право временного возмездного (долгосрочного, краткосрочного) землепользования (аренды) от 7 ноября 2017 года №0367290, кадастровый номер земельного участка 01-177-030-506, площадь земельного*

участка 233,0000 га, по адресу: Республика Казахстан, Акмолинская область, Бурабайский район, северный берег озера Большое Чебачье;

документ, подтверждающий наступление юридических фактов (юридических составов), на основании которых возникают, изменяются или прекращаются права на земельный участок, в том числе договоры, решения судов, правовые акты исполнительных органов, свидетельство о праве на наследство, передаточный акт или разделительный баланс при реорганизации негосударственных юридических лиц, владеющих земельным участком на праве собственности или выкупивших право временного возмездного землепользования (аренды).

либо решения о реконструкции (перепланировке, переоборудовании) помещений (отдельных частей) существующих зданий: _____

наименование органа вынесшего решение

2) талона о приеме уведомления о начале строительно-монтажных работ

Государственное учреждение "Управление государственного архитектурно-строительного контроля Акмолинской области» от 09.04.2025 г. № KZ75REA00461239 и от 12.11.2025 г. №KZ27REA00512640

наименование органа принявшего уведомление, дата и № принятия талона

3) проекта (проектно-сметной документации) *Товарищество с ограниченной ответственностью «Проектно-строительная компания «ППК», номер проекта 8-ПД,*

наименование проектной организации, номер проекта утвержденного(й)

утвержден(а) ГУ «Управление делами Президента Республики Казахстан» №06/4 от 05.01.2024 года;

дата и номер проекта, наименование организации утвердившей (переутвердившей) проект и дата утверждения

2. Строительно-монтажные работы осуществлены в сроки:

начало работ *апрель 2025 г.;*

окончание работ *ноябрь 2025 г.*

при продолжительности строительства, месяц:

по норме или по проекту организации строительства, месяц: 7;

фактически, месяц: 8;

3. Объект (комплекс) имеет следующие основные технико-экономические показатели (мощность, производительность, производственная площадь, протяженность, вместимость, объем, пропускная способность, провозная способность, число рабочих мест и тому подобное, заполняется по всем объектам (кроме жилых домов) в единицах измерения соответственно целевой продукции или основным видам услуг):

Мощность, производительность и так далее	Единица измерения	По проекту		Фактически	
		общая (с учетом ранее принятых)	в том числе пускового комплекса или очереди	общая (с учетом ранее принятых)	в том числе пускового комплекса или очереди
Площадь застройки	$м^2$	311,2		311,2	
Водопровод В1 протяжённость водопровода В1	м	5520		4026,89	
Канализация К1 протяженность хозяйственно-бытовой канализации К1	м	5827		4838,85	
емкость технических жидкостей (септик) V=100 м3, Ø=3,0 м, L=14,6 м	шт	1		1	
канализационные насосные станции	шт	3		3	
Колодцы колодцы канализационные	шт	168		146	
протяженность трассы КЛ-0,4кВ	м	180,5		1715,82	
ТП-1 (1000 кВа)	шт	1		1	
ТП-2 (1600 кВа)		1		1	
Линии связи	м	8400		200,72	

Выпуск продукции (оказания услуг), предусмотренной проектом в объеме, соответствующем нормам освоения проектных мощностей в начальный период

_____;

факт начала выпуска продукции с указанием объема

Жилой дом имеет следующие показатели:

Показатели	Единица измерения	По проекту	Фактически
Общая площадь	метр в квадрате (далее – м2)		
Число этажей	этаж		
Общий строительный объем	метр в кубе (далее – м3)		
В том числе подземной части	м3		
Площадь встроенных, встроенно-пристроенных и пристроенных помещений	м2		

Показатели	По проекту			Фактически		
	число квартир	площадь квартир, м2		число квартир	площадь квартир, м2	
		общая	жилая		общая	жилая
Всего квартир,						
в том числе:						
однокомнатных						
двухкомнатных						
трехкомнатных						
четырехкомнатных						
и более						

4. Технологические и архитектурно-строительные решения по объекту *«Строительство инженерных сетей от поселка Бурабай до озер «Большое Чебачье» и «Текеколь» ГНПП «Бурабай». 2 очередь»* характеризуется следующими данными:

Рабочим проектом запроектированы:

Наружные сети на хозяйственно-питьевые нужды курортной зоны в районе озер Большое Чебачье и Текеколь. Запроектирован кольцевой водопровод (две рабочие линии). Подключение производиться к ранее запроектированному водопроводу из полиэтиленовых труб ПНД диаметром 225 мм.

Трубопровод выполнен из полиэтиленовых труб ПЭ 100 SDR 13,6 по ГОСТ 185992011 диаметрами 63 мм, 160 мм. Рабочим проектом предусматривается изолирование футляров гидроизоляцией. Расход воды на наружное пожаротушение осуществляется от двух запроектированных пожарных гидрантов. Водопроводные колодцы выполняются по типовому проектному решению 901-0911.84 ал. II из сборных железобетонных элементов по серии 3.900.1-14 вып.1.

Хозяйственно-бытовая канализация К1:

Рабочим проектом запроектирована хозяйственно-бытовая канализация. Точка подключения является ранее существующая сеть хозяйственно-бытовой канализации. Запроектирована напорная хозяйственно-бытовая канализация из двух рабочих линий от существующего КНС до точки подключения. По степени обеспечения водоотведения система относится к первой категории. Трубопровод выполнен из напорных полиэтиленовых труб ПЭ100 SDR21, диаметром 110-315 мм. Канализационные смотровые колодцы выполнены из сборных железобетонных элементов по ТП 301-09-22-84. Гидравлическое испытание трубопроводов вести согласно СН РК 4.01-03-2013, СП РК 4.01-103-2013 «Наружные сети водоснабжения и канализации». На сетях водоотведения предусмотрены четыре канализационных насосных станций. Комплектные канализационные насосные станции имеют следующую производительность: КНС №2: Q=7,0 м3/ч; H=4,5 м КНС №3: Q=12,24 м3/ч; H=5,0 м КНС №4: Q=12,24 м3/ч; H=5,0 м. Рабочим проектом*

предусматривается устройство септика для отведения хозяйственно-бытовых стоков с объектов «Городской центр», «Шале Тип-5», «Юрта». Запроектированный септик объемом 100 м3 комплектной поставки.

Канализация ливневая К2:

Рабочим проектом предусматривается отвод дождевых вод в сеть К2 в приемный резервуар. Забор ливневых стоков производится ассенизаторской машиной.

Электроснабжение 10кВ

Рабочий проект электроснабжения курортной зоны в районе озер Большое Чебачье и Текеколь выполнен на основании задания на проектирование, концепции развития ЩБКЗ, технических условий, выданных ТОО «Кокшетау Энерго» №09/10230 от 29.09.2017г. и в соответствии с требованиями СП РК 4.04-107-2013 «Электротехнические устройства», ПУЭ РК 2015 «Правила устройства электроустановок Республики Казахстан». Для распределения электроэнергии на территории курортной зоны в районе озер Большое Чебачье и Текеколь рабочими проектом предусмотрено строительство: кабельной линии 10 кВ (выполнено в полном объёме); трансформаторной подстанции №1 10/0,4 кВ 2х1000 кВА; трансформаторной подстанции №2 10/0,4 кВ 2х1600 кВА; трансформаторной подстанции №3 10/0,4 кВ 2х3150 кВА (выполнена в полном объёме). Местоположение и мощности трансформаторных подстанций были определены на основании представленной заказчиком концепции развития курортной зоны в районе озер Большое Чебачье и Текеколь и в соответствии с утверждённой таблицей нагрузок.

Наружные сети электроснабжения 0,4 кВ

Источником электроснабжения является ПС110/35/10кВ «ПТФ», точка подключения - РУ-0,4кВ I, II секция шин проектируемые ТП №1-3. Степень надёжности электроснабжения запроектированного объекта II-III категории. Имеются отдельные потребители I-ой категории надежности. Рабочим проектом предусмотрено строительство кабельных линий 0,4 кВ: от запроектированной трансформаторной подстанции №3 до здания для обслуживания населения с гостиничным комплексом, в запроектированном кабельном канале кабелями АПвВнг 4(1х630мм²). При пересечении инженерных сетей (теплотрассу, НВК и др.) и подъездных дорог кабель прокладывается в ПНД трубе Ø110 мм, расстояние по вертикали не менее 0,5 м. Рабочие чертежи разработаны в соответствии с действующими нормами, правилами и стандартами. Электромонтажные работы выполнить согласно ПУЭ и СН РК 4.04-07-2019.

Трансформаторная подстанция ТП-1 (1000 кВа),

ТП-2 (1600 кВа), ТП-3 (3150 кВа) Электротехнические решения

Трансформаторная подстанция размещается в отдельном здании, рассчитана на установку двух трансформаторов и устройство камер комплектного распределительного устройства серии Simosec. Схема электрических соединений на напряжении 10кВ. На напряжении 10 кВ принята одинарная, секционированная, на две секции автоматическим выключателем и разъединителем разъединителями, система сборных шин, к которой может быть присоединено до 6-ти линий и два силовых трансформатора. В РУ 10 кВ в силовых цепях приняты высоковольтные ячейки типа Simosec с вакуумными выключателями ЗАН6 (выкатной)с эффективным значением периодической составляющей отключаемого тока короткого замыкания до 20 кА и амплитудного значения до 51 кА. Электрические принципиальные схемы камер микропроцессорными блоками поставляются в комплекте технической эксплуатационной документации. Схема электрических соединений на напряжение 0,4 кВ. На напряжение 0,4 кВ принята одинарная секционированная автоматом на две секции система сборных шин. Питание секций шин осуществляется от силовых трансформаторов, подключенных к щиту 0,4 кВ через автоматы. Присоединение линий к шинам 0,4 кВ предусматривается через рубильники с предохранителями и автоматы. Сечение сборных шин принято исходя из мощности силового трансформатора с учетом перегрузок до 40% с проверкой на динамическую и термическую устойчивость при 3-х фазном коротком замыкании. Автоматика. Автоматика в ТП предусмотрена в следующем объеме: 1) Автоматическое отключение выключателя при неисправностях в силовых трансформаторах. Питание отключающих катушек выключателей принято от оперативных цепей собственных нужд. Автоматическое отключение вакуумного выключателя при к.з. в линиях. 2) АВР на шинах 0,4 кВ осуществляется включением

секционного автомата при исчезновении напряжения на одной из секции шин 0,4 кВ или отключении одного из силовых трансформаторов. Предусматривается восстановление схемы при появлении напряжения на обеих секциях. Питание цепей управления защиты и сигнализации предусматривается от шкафа СН, поставляемого комплектно с Simosec. Электроосвещение и электросиловая часть. Питание сети электроосвещения, обогрева ТП принято от групповых щитков, которые подключаются к шкафу СН. Защита групповых щитков выполняется через плавкие предохранители, устанавливаемые на внутренней боковой стенке панелей вводов. В ТП предусматривается рабочее освещение на напряжение 380/220 В и ремонтное освещение на напряжение 36 В через понижающий трансформатор 220/36 В. Для камеры Simosec в РУ-10 кВ предусматривается технологический обогрев с помощью электроконвекторов. Включение печей автоматическое при температуре внутри помещения ниже +5°С (по требованию завода изготовителя устройств защиты на микропроцессорных блоках). Обогрев счетчиков учета электроэнергии выполняется с помощью ламп накаливания напряжением 220 В. Заземление и защита от грозовых перенапряжений. Заземление и заземляющее устройство ТП принято общим для напряжения 10 и 0,4 кВ. Сопротивление заземлящего устройства должно быть R=125/J=4 0м в любое время года. В качестве заземляющего устройства использовать искусственное заземляющее устройство в виде замкнутого контура вокруг зданий ТП. Искусственное заземляющее.

краткие технические характеристики по особенностям его размещения, по основным материалам и конструкциям, инженерному и технологическому оборудованию

5. На объекте установлено предусмотренное проектом оборудование в количестве согласно актам о его приемке после индивидуального испытания и комплексного опробования;

6. Наружные инженерные коммуникации (холодное и горячее водоснабжение, канализация, теплоснабжение, газоснабжение, электроснабжение и связь) обеспечивают нормальную эксплуатацию объекта (здания, сооружения, помещения) и приняты городскими эксплуатационными организациями;

7. Сметная стоимость по утвержденному проекту (проектной-сметной документации): всего 1632695,0 тысяч тенге, в том числе строительно-монтажных работ1334048,903 тысяч тенге, оборудования, инструмента и инвентаря 298646,097тысяч тенге;

8. Сметная стоимость основных фондов, принимаемых в эксплуатацию 1427139,815 тысяч тенге, в том числе: стоимость строительно-монтажных работ 1179683,934 тысяч тенге; стоимость оборудования, инструмента и инвентаря 247455,881 тысяч тенге;

9. Доля местного содержания предусмотрена в проектно-сметной документации 100% и фактически применено 100% (на объектах, финансируемых за счет государственных инвестиций и средств квазигосударственного сектора);

10. Класс энергоэффективности здания не предусмотрен;

11. Объект построен в соответствии с утвержденным проектом (проектно-сметной документацией) и требованиями государственных нормативных документов в области архитектуры, градостроительства и строительства.

РЕШИЛ: *«Строительство инженерных сетей от поселка Бурабай до озер Большое Чебачье и Текеколь ГНПП «Бурабай». 2 очередь. Корректировка»* принять в эксплуатацию.
наименование объекта (комплекса)

Заказчик *ГУ «Управление делами Президента Республики Казахстан»*

Макажанов К.Н. _____
(фамилия, имя, отчество (при наличии), подпись руководителя М.П)

Технический надзор:
аккредитованная организация *ТОО «Архстройэксперт»*,
(наименование организации)
имеющей в своем составе аттестованного (-ых) эксперта (-ов),

Директор Мурзабекова К.К._____
фамилия, имя, отчество (при его наличии) руководителя, подпись, дата МП (при наличии)

Миниахметов Р.С., №KZ79VJE00048439 – в части несущих и ограждающих конструкций, №KZ51VJE00073484 - в части инженерных сетей_____.
(фамилия, имя, отчество (при его наличии) эксперта, специализация аттестата), подпись, дата МП (при наличии)

Авторский надзор:
организация *ТОО «Проектно-строительная компания «ППК»*
(наименование организации)
имеющей в своем составе аттестованного (-ых) эксперта (-ов),

Директор Коннов В.С. _____
фамилия, имя, отчество (при его наличии) руководителя, подпись, дата МП (при наличии)

Ломако В.С., № KZ92VJE00041512 – в части несущих и ограждающих конструкций, приказ № 062/1-п от 10.06.2025г._____.
(фамилия, имя, отчество (при его наличии) эксперта, специализация аттестата), подпись, дата МП (при наличии)

Подрядчик (генеральный подрядчик) *ТОО «Строитель 2003»*

Руководитель Кабасов К.А._____
(фамилия, имя, отчество (при его наличии), подпись руководителя М.П)

Приложение 3
к акту приемки объекта
в эксплуатацию

форма

Технические характеристики объекта (линии электропередач)

№ п/п	Наименование	Единица измерения	Количество
1	2	3	4
1	Воздушные ЛЭП низкого напряжения 0,4 кВ	километр (далее – км)	
2	Воздушные ЛЭП Высокого напряжения 10 кВ	км	
3	Кабельные ЛЭП низкого напряжения 0,4 кВ	км	1,71582
4	Кабельные ЛЭП высокого напряжения…	км	
5	Площадь опор	м 2	
6	Опоры:		
	1) металлические	штук (далее – шт)	
	2) деревянные с деревянными приставками	шт	
	3) деревянные с железобетонными приставками	шт	
	4) железобетонные	шт	
	5) тросовые подвесы	шт	
7	Провода:		
	1) медные	км	
	2) алюминиевые	км	
	3) сталеалюминиевые	км	
8	Кронштейны для светильников:		
	1) железобетонные	шт	
	2) металлические	шт	
9	Арматура уличного освещения:		
	1) светильники с лампами накаливания	шт	
	2) светильники с ртутными лампами	шт	
	3) светильники с люминесцетными лампами	шт	
10	Кабели:		
	1) марки АПВБбШв 4х70 0,4 кВ	км	0,66536
	2) марки АПВБбШнг (А-LS 4х70) 0,4 кВ	км	0,34528
	3) марки АПВБбШнг (А-LS 4х35) 0,4 кВ	км	0,18249
	4) марки АПВБбШнг 4х95 0,4 кВ	км	0,14822
	5) марки АПВБбШнг 4х120 0,4 кВ	км	0,14822
	6) марки АПВнг 4х95 0,4 кВ	км	4,17152

11	Муфты соединительные...	шт	
12	Муфты концевые	шт	
13	Контуры заземления	шт	
14	Устройства грозозащиты	шт	
15	Дорожные покрытия кабельных сетей:		
	1) асфальтобетонные	м 2	
	2) булыжные	м 2	
	3) тротуары	м 2	

Заказчик *ГУ «Управление делами Президента Республики Казахстан»*

Макажанов К.Н. _____

(фамилия, имя, отчество (при наличии), подпись руководителя М.П)

Авторский надзор

Ломако А.В. _____.

(фамилия, имя, отчество (при его наличии) эксперта, специализация аттестата), подпись, дата МП (при наличии)

Приложение 13
к акту приемки
объекта в эксплуатацию

форма

Технические характеристики объекта (сети, водоводы, коллекторы и тому подобное)

№ п/п	Наименование	Единицы измерения	Количество, протяженность	Примечание
1	2	3	4	5
Водопровод				
1	Водоводы (общая протяженность)	м		
	1) из стальных труб	м		
	2) из чугунных труб	м		
	3) из асбестоцементных труб	м		
	4) из железобетонных труб	м		
	5) из полиэтиленовых труб	м	3 763,81	
2	Распределительная сеть (общая протяженность)	м		
	1) из стальных труб	м		
	2) из чугунных труб	м		
	3) из асбестоцементных труб	м		
	4) из полиэтиленовых труб	м	263,08	
	5)	м		
3	Прочие устройства			
	Смотровой колодец	шт	75	
	Задвижка d-250	шт	2	
	" d-200	шт	2	
	" d-150	шт	48	
	" d-100	шт	11	
	" d-50	шт	9	
	Вентили d-	шт		
	" d-	шт		
	" d-	шт		
	Кран d-	шт		
	" d-	шт		
	" d-	шт		
	Гидрант	шт	17	
	Водопроводный ввод	шт		
	Водоразборная колонка	шт		
	Стальной футляр	шт		
	Питьевой фонтанчик	шт		
Канализация				
1	Коллекторы (общая	м		

	протяженность)			
	1) из керамических труб	м		
	2) из чугунных труб	м		
	3) из бетонных труб	м		
	4) из асбестоцементных труб	м		
	5) из железобетонных труб	м		
	6)	м		
	7)	м		
2	Канализационная сеть (общая протяженность)	м		
	1) из керамических труб	м		
	2) из чугунных труб	м		
	3) из бетонных труб	м		
	4) из асбестоцементных труб	м		
	5) из железобетонных труб	м		
	6) из полиэтиленовых труб	м	4 838,85	
3	Прочие устройства			
	Смотровой колодец	шт	146	
	КНС	шт	3	
	Выпуск	шт		

Горизонтальный разрез колодца	Вертикальный разрез колодца
Масштаб 1:1000	Масштаб 1:100

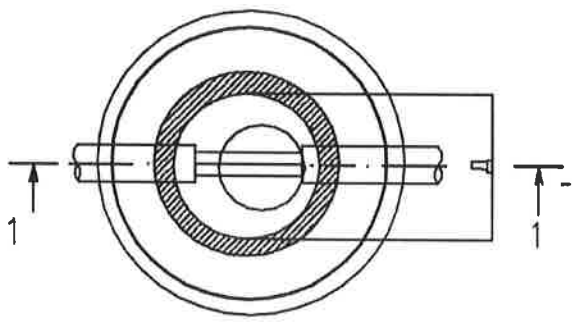

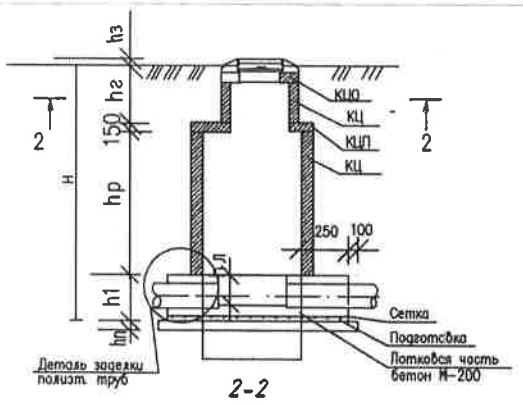

Спецификация

№ п/п	Наименование	Марка	Материал	Диаметр (мм) (размеры)	Количество	Примечание
1	Днище колод.	ПН-10	ж/б	1000мм	101	
2		ПН15	ж/б	1500мм	109	
3	Кольцо колод	КС 10.6	ж/б	1000мм	101	
4		КС 10.9	ж/б	1000мм	202	
5		КС 15.6	ж/б	1500мм	109	

6		КС 15.9	ж/б	1500мм	218	
7		КО6	ж/б	840мм	210	
8	Плита перекрытия колод.	1ПП10-2	ж/б	1000мм	101	
9		1ПП15-2	ж/б	1500мм	109	
	Колодец полиэтиленовый сварной PE DN/ID1500		полиэт.	1500мм	11	

Схема привязки колодца к постоянным точкам-ориентирам

Заказчик *ГУ «Управление делами Президента Республики Казахстан»*

Макажанов К.Н. _____

(фамилия, имя, отчество (при наличии), подпись руководителя М.П)

Авторский надзор

Ломако А.В. _____.

(фамилия, имя, отчество (при его наличии) эксперта, специализация аттестата), подпись эксперта МП (при наличии)

Приложение 16
к акту приемки
объекта в эксплуатацию

форма

Технические характеристики объекта (линии связи)

№ п/п	Наименование	Единицы измерения	Количество, протяженность
1	2	3	4
1	Воздушные линии связи, в том числе:	км	
	1) марка	км	
	2) марка	км	
	3) марка	км	
2	Кабельные линии связи, в том числе:	км	0,20072
	1) марка ОКЛ-12	км	0,20072
	2) марка	км	
	3) марка	км	
3	Опоры, в том числе:	шт	
	1) металлические	шт	
	2) деревянные	шт	
	3) анкерные	шт	
	4) железобетонные	шт	
	5) тросовые подвесы	шт	
4	Колодцы сетевые, в том числе:	шт	
	1) ККС 1	шт	
	2) ККС 2	шт	2
	3) ККС 3	шт	
	4) ККС 4	шт	
	5) ККС 5	шт	
5	Муфты соединительные	шт	
6	Коллекторы коммуникационные, в том числе:		
	1) керамические	км	
	2) бетонные	км	
	3) асбесто-цементные	км	
	4) пластмассовые	км	
7	НУП (необслуживаемые усилительные пункты)	шт	
8	Прочие устройства		

Горизонтальный разрез колодца	Вертикальный разрез колодца
Масштаб _____	Масштаб _____
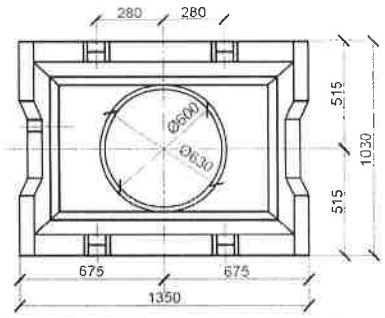	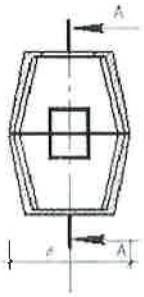

Спецификация

№ п/п	Наименование	Марка	Материал	Диаметр (мм) (размеры)	Количество	Примечание
1	Колодец связи	ККС2	ж/б		2	

Горизонтальный разрез НУП	Вертикальный разрез НУП
Масштаб _____	Масштаб _____

Спецификация

№ п/п	Наименование	Марка	Единицы измерения	Материал	Количество (размеры)	Примечание

Схема привязки колодцев кабельной линии связи и НУП к постоянным точкам-ориентирам

Заказчик *ГУ «Управление делами Президента Республики Казахстан»*

Макажанов К.Н. _____

(фамилия, имя, отчество (при наличии), подпись руководителя М.П)

Авторский надзор

Ломако А.В. _____.

(фамилия, имя, отчество (при его наличии) эксперта, специализация аттестата), подпись, дата МП (при наличии)