"Еңбекшіқазақ ауданының сәулет және қалақұрылыс бөлімі" мемлекеттік мекемесі
АРНАЙЫ ТІРКЕУГЕ АЛЫНДЫ
Государственное учреждение "Отдел архитектуры и градостроительства Енбекшиказахского района"
ВЗЯТ НА СПЕЦИАЛЬНЫЙ УЧЁТ
«28» 08 2025 ж.

Утвержден
приказом Министра
по инвестициям и развитию
Республики Казахстан
от 24 апреля 2017 года № 234
форма

Акт приемки объекта в эксплуатацию №82

«28» 08 2025 год

Заказчик: **Государственное учреждение "Отдел жилищно-коммунального хозяйства и жилищной инспекции Енбекшиказахского района, БИН 120140000304,телефон+7702139246240400, Енбекшиказахский р-н, Енбекшиказахский р-н, проспект Жамбыла, 21 А, Н.Д. Ермаханбет**

фамилия, имя, отчество (при его наличии) ИИН, телефон – для физических лиц, наименование организации – для юридических лиц, БИН, телефон, почтовый индекс, область, город, район, населенный пункт, наименование улицы, номер дома/здания (стационарного помещения)

на основании:

Декларации о соответствии *(прилагается)*: **«28» 08 2025 года, ТОО «НКО», директор Абдулдин Айдар Альмурзаевич, РК, ВКО, 070018, ВКО, г. Усть-Каменогорск, с. Меновное, ул. М. Горького, здание 11 «Г», БИН 980140004365, +77057354556.**

дата подписания декларации, наименование подрядной (генподрядной) организации, фамилия, имя, отчество (при его наличии) руководителя, юридический адрес, БИН, телефон

Заключения о качестве строительно-монтажных работ (*прилагается*): **от «28» 08 2025г., ТОО «Нурай-Сервис», эксперт Есмуратова Ж.К.. аттестат №KZ96VJE00081404 от 21.06.2023г., №KZ29VJE00080379 от 26.04.2023г., № KZ90VJE00085683 от 15.03.2024г. БИН 040240007586, тел 87023457636**

дата подписания заключения, наименование организации, фамилия, имя, отчество (при его наличии) экспертов технического надзора, № и дата получения аттестатов, БИН, телефон

Заключения о соответствии выполненных работ проекту *(прилагается)*:
от «28» 08 2025г., ТОО "Проектный институт имени Джанекенова Ж.Р." Тайбулдинов С.Р. в лице главного специалиста по авторскому надзору в соответствии с приказом от 24.08.2023 года № 16, БИН 980140001145,телефон +77057001166

дата подписания заключения, наименование организации, фамилия, имя, отчество (при его наличии) экспертов авторского надзора, № и дата получения аттестатов, БИН, телефон

произведя осмотр готовности предъявленного подрядчиком (генеральным подрядчиком) к приемке в эксплуатацию объекта: **Реконструкция и строительство системы водоснабжения с.Ащибулак Енбекшиказахского района Алматинской области Республика Казахстан, Алматинская область, Енбекшиказахский район, Казахстанский с.о., с.Ащибулак (II (нормальный), относящийся к технически сложным)**

наименование объекта, вид строительства (новое, расширение, реконструкция, техническое перевооружение, модернизация, капитальный ремонт), уровень ответственности, техническая и технологическая сложность объекта

по адресу: **Алматинская область Республика Казахстан, Алматинская область, Енбекшиказахский район, Казахстанский с.о., с.Ащибулак**

(область, район, населенный пункт, микрорайон, квартал, улица, номер дома (корпуса)

проверив комплектность исполнительной технической документации, в том числе посредством электронного модуля исполнительной технической документации

«___»_____20__ года, дата ознакомления подтверждает что:

1. Строительство объекта осуществлено на основании:

1) правоустанавливающего документа на земельный участок:

_____

документ, подтверждающий наступление юридических фактов (юридических составов), на основании которых возникают, изменяются или прекращаются права на земельный участок,в том числе договоры, решения судов, правовые акты исполнительных органов, свидетельство о праве на наследство, передаточный акт или разделительный баланс при реорганизации негосударственных юридических лиц, владеющих земельным участком на праве собственности или выкупивших право временного возмездного землепользования (аренды)

либо решения о реконструкции (перепланировке, переоборудовании) помещений (отдельных частей) существующих зданий от «___»_____20___года №_____;

наименование органа вынесшего решение

2) талона о приеме уведомления о начале строительно-монтажных работ

ГУ «Отдел жилищно-коммунального хозяйства и жилищной инспекции Енбекшиказахского района» уведомление о начале производства строительно-монтажных работ от 19.09.2023 года №KZ41REA00352532

наименование органа, принявшего уведомление, дата и № принятия талона

3) проекта (проектно-сметной документации) **ТОО "Проектный институт имени Джанекенова Ж.Р.", РП №051-01**

наименование проектной организации, номер проекта утвержденного(й)

ГУ «Отдел жилищно-коммунального хозяйства и жилищной инспекции Енбекшиказахского района» №3 от 17.01.2023 года.

дата и номер проекта, наименование организации, утвердившей (переутвердившей) проект и дата утверждения

2. Строительно-монтажные работы осуществлены в сроки:

начало работ: **сентябрь 2023 год**

месяц, год

окончание работ: **Май 2025 год**

месяц, год

при продолжительности строительства, месяц:

по норме или по проекту организации строительства, месяц: **8 (восемь)**

фактически, месяц: **13 (тринадцать) по мере финансирования**.

3. Объект (комплекс) имеет следующие основные технико-экономические показатели (мощность, производительность, производственная площадь, протяженность, вместимость, объем,

пропускная способность, провозная способность, число рабочих мест и тому подобное, заполняется по всем объектам (кроме жилых домов) в единицах измерения соответственно целевой продукции или основным видам услуг):

Мощность, производительность	Единица измерения	По проекту		Фактически	
		общая (с учетом ранее принятых)	в том числе пускового комплекса или очереди	общая (с учетом ранее принятых)	в том числе пускового комплекса или очереди
Прокладка внутрипоселковых трубопровод:					
Д160*7,7	км	1,647		1,61228	
Д159*5,0	км	0,055		0,08491	
Д114*4,0	км	0,32552		0,32552	
Д110*5,3	км	12,762		12,83719	
Д63*3,0	км	0,08686		0,08648	
Д57*3,5	км	0,271		0,36246	

Выпуск продукции (оказания услуг), предусмотренной проектом в объеме, соответствующем нормам освоения проектных мощностей в начальный период_____

факт начала выпуска продукции с указанием объема

Жилой дом имеет следующие показатели:

Показатели	Единица измерения		По проекту		Фактически	
Общая площадь	метр в квадрате (далее – м2)					
Число этажей	этаж					
Общий строительный объем	метр в кубе (далее – м3)					
В том числе подземной части	м3					
Площадь встроенных, встроенно- пристроенных и пристроенных помещений	м2					
Показатели	По проекту		Фактически			
	число квартир	площадь квартир, м2	число квартир		площадь квартир, м2	
		общая	жилая		общая	жилая
Всего квартир, в том числе: однокомнатных двухкомнатных трехкомнатных четырехкомнатных и более						

4. Технологические и архитектурно-строительные решения по объекту характеризуются следующими данными:

Внутрипоселковая водопроводная сеть:

Д160*7,7 – 1,612км

Д159*5,0 – 0,0849 км

Д114*4,0 – 0,325 км

Д110*5,3 – 12,837 км

Д63*3,0 – 0,086 км
Д57*3,5 – 0,362 км
Бурение 2-х скважин глубиной 300 м
Дебит скважины – 6,94л\сек
Марка насоса – ЭЦВ 8-25-150
Диаметр водоподъемной трубы диам 89*5 мм
Резервуары емкостью 500 м3 каждый – 2 шт
Насосная станция 2-ого подъема производительностью 11,59*3 = 34,77м3/час, напором 27м
Внутриплощадочные сети из стальных труб с весьма усиленной изоляцией липкими лентами – диам 159*5мм – 455 м; диам 114*4мм – 60 м; 25*5мм – 40 м.
Колодец с хлор-сатуратором Дк=2,0м обеззараживания питьевой воды гипохлоратором натрия – 1 шт (1 шт на складе).
КПП (контейнер 6,0*2,45м с навесом) -1 шт;
Выгреб Дк= 2000мм -1 шт;
Контейнерная площадка для мусора – 1 шт;
Ремонт существующей ограждение ЭСО из железобетонных панелей колючей проволоке поверху 466 м с установкой ворот и калитки
Освещение площадки по периметру – 466 м.

5. На объекте установлено предусмотренное проектом оборудование в количестве согласно актам о его приемке после индивидуального испытания и комплексного опробования;

6. Наружные инженерные коммуникации (холодное и горячее водоснабжение, канализация, теплоснабжение, газоснабжение, электроснабжение и связь) обеспечивают нормальную эксплуатацию объекта (здания, сооружения, помещения) и приняты городскими эксплуатационными организациями;

7. Сметная стоимость по утвержденному проекту (проектно-сметной документации):

всего 1 279 843,096 тысяч тенге,

в том числе строительно-монтажных работ 1 028 431,971 тысяч тенге,

оборудования, инструмента и инвентаря 36 242,095 тысяч тенге,

прочие 78 042,984 тысяч тенге.

8. Сметная стоимость основных фондов, принимаемых в эксплуатацию 1 192 603,84 тысяч тенге, в том числе:

стоимость строительно-монтажных работ 936 275,328 тысяч тенге;

стоимость оборудования, инструмента и инвентаря 34 679,642 тысяч тенге;

прочие затраты 144,291 тысяч тенге.

9. Доля местного содержания предусмотрена в проектно-сметной документации 89% и фактически применено 89% (на объектах, финансируемых за счет государственных инвестиций и средств квазигосударственного сектора);

10. Класс энергоэффективности здания__:

11. Объект построен в соответствии с утвержденным проектом (проектно-сметной документацией) и требованиями государственных нормативных документов в области архитектуры, градостроительства и строительства.

РЕШИЛ: **Реконструкция и строительство системы водоснабжения с.Ащибулак Енбекшиказахского района Алматинской области**

Республика Казахстан, Алматинская область, Енбекшиказахский район, Казахстанский с.о., с.Ащибулак

наименование объекта (комплекса)

принять в эксплуатацию

Заказчик **Руководитель ГУ «Отдел жилищно-коммунального хозяйства и жилищной инспекции Енбекшиказахского района» Н.Д.Ермаханбет**

фамилия, имя, отчество (при его наличии), подпись руководителя

Место печати (при наличии)

Технический надзор:

1) аттестованный (-ые) эксперт (-ы)

_____

(фамилия, имя, отчество (при его наличии) эксперта, специализация аттестата, подпись, дата

Место печати (при наличии)

2) аккредитованная организация **ТОО «Нурай-Сервис», заместитель директора Есмуратова Ж.К.**

(наименование организации) имеющей в своем составе аттестованного (-ых) эксперта (-ов), фамилия, имя, отчество (при его наличии) руководителя, подпись, дата

Место печати (при наличии)

Есмуратова Ж.К. по специализации: По объектам второго и третьего уровней ответственности– в части инженерных сетей, в части несущих и ограждающих конструкций, в части технологического оборудования

(фамилия, имя, отчество (при его наличии) эксперта, специализация аттестата, подпись, дата

Место печати (при наличии)

Авторский надзор:

1) разработчик проекта_____

(наименование организации, фамилия, имя, отчество (при его наличии), должность), подпись, дата

Место печати (при наличии)

2) организация **ТОО "Проектный институт имени Джанекенова Ж.Р." Директор Бейсенбетова А.М.**

(наименование организации) имеющей в своем составе аттестованного (-ых) эксперта (-ов), фамилия, имя, отчество (при его наличии) руководителя, подпись, дата

Место печати (при наличии)

_____

(фамилия, имя, отчество (при его наличии) эксперта, специализация аттестата, подпись, дата

Место печати (при наличии)

3) аттестованный (-ые) эксперт (-ы) **Тайбулдинов С.Р., в соответствии с приказом № 16 от « 24 » 08.2023 года.**

(фамилия, имя, отчество (при его наличии) эксперта, специализация аттестата), подпись, дата

Место печати (при наличии)

Подрядчик (генеральный подрядчик) **ТОО «НКО», руководитель Абдулдин А.А.**

фамилия, имя, отчество (при его наличии), подпись руководителя

Место печати (при наличии)

Приложение 13 к акту приемки
объекта в эксплуатацию

форма

Технические характеристики объекта (сети, водоводы, коллекторы и тому подобное)

№ п/п	Наименование	Единицы измерения	Количество, протяженность	Примечание
1	2	3	4	5
Водопровод				
1	Водоводы (общая протяженность)	м		
	1) из стальных труб	м	772,89	диам.159 х 5,0 диам. 114 х 4,0 диам. 57 х 3,5
	2) из чугунных труб	м		
	3) из асбестоцементных труб	м		
	4) из железобетонных труб	м		
	5) из полиэтиленовых труб	м	14535,94	диам 160х7,7мм диам 110х5,3мм диам 63х3,0мм
2	Распределительная сеть (общая протяженность)	м		
	1) из стальных труб	м		
	2) из чугунных труб	м		
	3) из асбестоцементных труб	м		
	4) из полиэтиленовых труб	м		
	5)	м		
3	Прочие устройства			
	Смотровой колодец	шт		
	Задвижка d-	шт		
	" d-	шт		
	" d-	шт		
	Вентили d-	шт		
	" d-	шт		
	" d-	шт		
	Кран d-	шт		

	" d-	шт		
	" d-	шт		
	Гидрант	шт	1	
	Водопроводный ввод	шт		
	Водоразборная колонка	шт		
	Стальной футляр	шт		
	Питьевой фонтанчик	шт		
Канализация				
1	Коллекторы (общая протяженность)	м		
	1) из керамических труб	м		
	2) из чугунных труб	м		
	3) из бетонных труб	м		
	4) из асбестоцементных труб	м		
	5) из железобетонных труб	м		
	6)	м		
	7)	м		
2	Канализационная сеть (общая протяженность)	м		
	1) из керамических труб	м		
	2) из чугунных труб	м		
	3) из бетонных труб	м		
	4) из асбестоцементных труб	м		
	5) из железобетонных труб	м		
	6) из полиэтиленовых труб	м		
3	Прочие устройства			
	Смотровой колодец	шт		
	Выпуск	шт		

Горизонтальный разрез колодца	Вертикальный разрез колодца
Масштаб _____	Масштаб _____

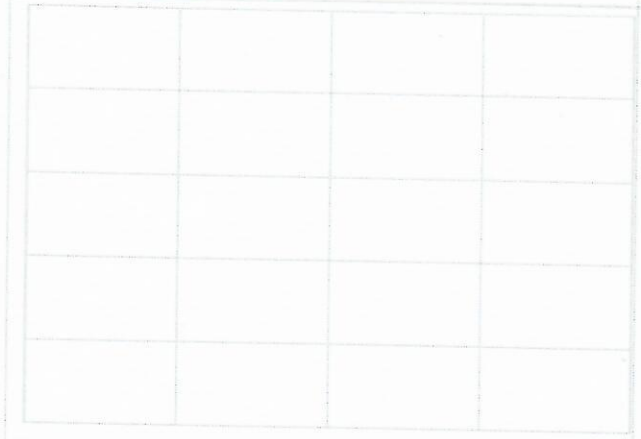

Таблица раскладки материалов по водопроводным колодцам 5.1-5.11

№ п/п	№ колодца по плану	Марка колодца по грунтовым условиям	Диаметр трубопровода Дн, мм	Диаметр колодца Дк, мм	Полная глубина колодца	Глубина заложения Н до низа трубопровода,мм	Высота рабочей части Нр,мм	Высота от дна колодца до низа трубопровода,мм	Высота горловины с перекрытием, Нг	Тип горловины	Объем бетона на упоры и опоры, В7,5 м3	Объем бетона для заделки труб м3, В10W6	Расход материалов,м														Закладные детали сталь,кг (крепление стремянки)	Закладные детали сталь,кг (сейсмостойкости)	Гидроизоляция
													днище		рабочая часть					перекрытие		горловина							
													Сборные железобетонные элементы Серия 3.900-1, выпуск 14											Тип люка	Тип стремянки	Вес стремянки			
													ПН-15	ПН-20	КС15.9а	КС15.9	КС15.6	КС20.9б	КС20.9	1ПП15-2	1ПП20-2	КС7.3	КО-6						
1	5.1	В-3	150	1500	2300	2050	1800	250	500	1	0,075	0,0074	1		1	1				1		1	2	Т	С-2	17,08	5,27	28,32	+
2	5.2	В-3	150	1500	2300	2050	1800	250	500	1	0,075	0,0074	1		1	1				1		1	2	Т	С-2	17,08	5,27	28,32	+
3	5.3	В-3	150	1500	2300	2050	1800	250	500	1	0,075	0,0074	1		1	1				1		1	2	Т	С-2	17,08	5,27	28,32	+
4	5.4	В-3	100	1500	2300	2050	1800	250	500	1	0,013	0,0074	1		1	1				1		1	2	Т	С-2	17,08	5,27	28,32	+
5	5.5	В-3	100	1500	2300	2050	1800	250	500	1	0,013	0,0074	1		1	1				1		1	2	Т	С-2	17,08	5,27	28,32	+
6	5.6	В-3	150	1500	2300	2050	1800	250	500	1	0,063	0,0074	1		1	1				1		1	2	Т	С-2	17,08	5,27	28,32	+
7	5.7	В-3	150	1500	2300	2050	1800	250	500	1	0,063	0,0074	1		1	1				1		1	2	Т	С-2	17,08	5,27	28,32	+
8	5.8	В-3	150	2000	2300	2050	1800	250	500	1	0,1	0,0098		1				1	1		1	1	2	Т	С-2	17,08	5,27	28,32	+
9	5.9	В-3	150	2000	2300	2050	1800	250	500	1	0,1	0,015		1				1	1		1	1	2	Т	С-2	17,08	5,27	28,32	+
10	5.10	В-3	150	1500	2300	2050	1800	250	500	1	0,063	0,0049	1		1	1				1		1	2	Т	С-2	17,08	5,27	28,32	+
11	5.11	В-3	100	1500	2300	2050	1800	250	500	1	0,063	0,013	1		1	1				1		1	2	Т	С-2	17,08	5,27	28,32	+
12	7.1м	В-3	100	1500	3200	2050	2700	250	500	1		0,0043	1		2	1				1		1	2	Т	С-5	26,74	5,27	36,6	-
13	7.2м	В-3	100	1500	3200	2050	2700	250	500	1		0,0043	1		2	1				1		1	2	Т	С-5	26,74	5,27	36,6	-
14	7.3м	В-3	100	1500	3200	2050	2700	250	500	1		0,0043	1		2	1				1		1	2	Т	С-5	26,74	5,27	36,6	-
Всего											0,414	0,1074	12	2	15	12	0	2	2	12	2	14	28			268,1	73,78	421,32	
Расход бетона на единицу ж/бетонного изделия													0,38	0,59	0,35	0,40	0,265	0,44	0,59	0,27	0,55	0,05	0,02						
Всего бетона													4,56	1,18	5,25	4,80	0,00	0,88	1,18	3,24	1,10	0,70	0,56						

Вертикальный разрез колодца М1:20

1-1

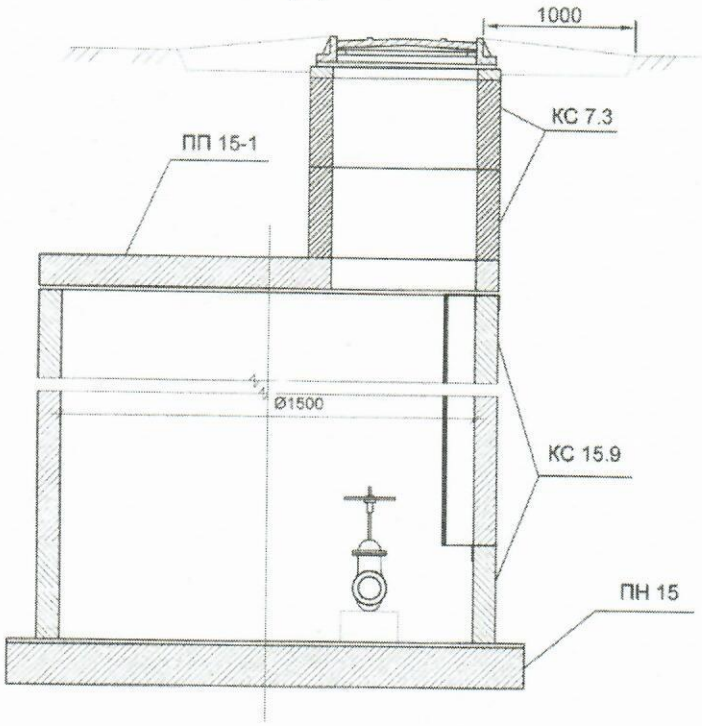

Горизонтальный разрез колодца М1:20

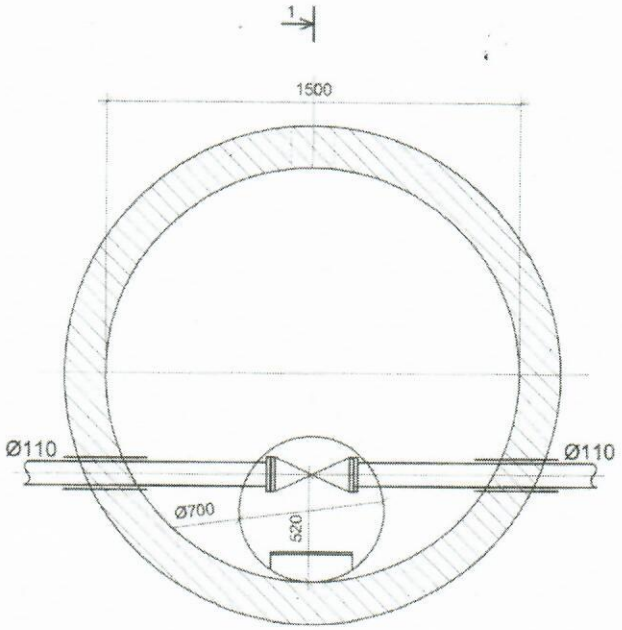

Таблица раскладки материалов по водопроводным колодцам 199 -233

№ п/п	№ колодца по плану	Механическое оборудование	Диаметр трубопровода Дн, мм	Диаметр люка Дн, мм	Полная глубина колодца	Глубина заложения (лотка) трубопровода	Высота рабочей части	Высота от фундамента до низа трубопровода	Высота подземной части, h	Тип подставки	Объем бетона на одну опору, $м^3$	Объем бетона на один трубопровод, $м^3$	Расход материалов: днище		рабочая часть						перекрытие		горловина				Закладные детали стальные, кг	Объем бетона, $м^3$	Закладные детали стальные	Гидроизоляция
													Сборные железобетонные элементы ГОСТ 8020-2016. Серия 3.900.1-14										Тип люка	Тип горловины	Вид отложения				
													ПН-15	ПН-20	КС15.9а	КС15.9	КС15.6	КС20.9А	КС20.9	КС20.6	ЗПП 15-2	ЗПП20-2	КС7.3	ЮО-6						
199	ПГ-198	В-3	100	1500	2480	2050	1800	430	680	1	0,009	0,015	1			1	1						1	2	1	С-2	17,98	5,27	0,024	28,56	
200	190	В-3	50	1500	2480	2050	1800	430	680	1	0,009	0,0064	1			1	1						1	2	п	С-2	17,98	5,27	0,024	28,56	
201	191	В-3	100	1500	2480	2050	1800	430	680	1	0,009	0,00865	1			1	1						1	2	Т	С-2	17,98	5,27	0,024	28,56	
202	ПГ-192	В-3	100	1500	2480	2050	1800	430	680	1	0,009	0,0078	1			1	1						1	2	Т	С-2	17,98	5,27	0,024	28,56	
203	193	В-3	50	1500	2480	2050	1800	430	680	1	0,009	0,0064	1			1	1						1	2	п	С-2	17,98	5,27	0,024	28,56	
204	194	В-3	50	1500	2480	2050	1800	430	680	1	0,009	0,0064	1			1	1						1	2	п	С-2	17,98	5,27	0,024	28,56	
205	195	В-3	50	1500	2480	2050	1800	430	680	1	0,009	0,0064	1			1	1						1	2	п	С-2	17,98	5,27	0,024	28,56	
206	196	В-3	100	2000	2480	2050	1800	430	680	1	0,064	0,0194		1				1	1			1	1	2	п	С-2	17,98	5,27	0,0314	28,56	
207	ПГ-197	В-3	100	1500	2480	2050	1800	430	680	1	0,009	0,00865	1			1	1						1	2	п	С-2	17,98	5,27	0,024	28,56	
208	198	В-3	100	1500	2480	2050	1800	430	680	1	0,009	0,0043	1			1	1						1	2	п	С-2	17,98	5,27	0,024	28,56	
209	ПГ-199	В-3	100	1500	2480	2050	1800	430	680	1	0,109	0,00865	1			1	1						1	2	Т	С-2	17,98	5,27	0,024	28,56	
210	200	В-3	100	1500	2480	2050	1800	430	680	1	0,009	0,00865	1			1	1						1	2	Т	С-2	17,98	5,27	0,024	28,56	
211	201	В-3	100	1500	2480	2050	1800	430	680	1	0,009	0,00865	1			1	1						1	2	Т	С-2	17,98	5,27	0,024	28,56	
212	ПГ-202	В-3	100	1500	2480	2050	1800	430	680	1	0,009	0,00865	1			1	1						1	2	Т	С-2	17,98	5,27	0,024	28,56	
213	202а	В-3	100	1500	2480	2050	1800	430	680	1	0,009	0,00865	1			1	1						1	2	Т	С-2	17,98	5,27	0,024	28,56	
214	203	В-3	100	1500	2480	2050	1800	430	680	1	0,009	0,00865	1			1	1						1	2	Т	С-2	17,98	5,27	0,024	28,56	
215	ПГ-204	В-3	100	1500	2480	2050	1800	430	680	1	0,009	0,00865	1			1	1						1	2	Т	С-2	17,98	5,27	0,024	28,56	
216	205	В-3	100	2000	2480	2050	1800	430	680	1	0,109	0,0173		1				1	1			1	1	2	п	С-2	17,98	5,27	0,024	28,56	
217	206	В-3	100	2000	2480	2050	1800	430	680	1	0,214	0,0173		1				1	1			1	1	2	Т	С-2	17,98	5,27	0,0314	28,56	
218	ПГ-207	В-3	100	2000	2480	2050	1800	430	680	1	0,064	0,024		1				1	1			1	1	2	Т	С-2	17,98	5,27	0,0314	28,56	
219	208	В-3	50	1500	2480	2050	1800	430	680	1	0,009	0,0064	1		1	1					1		1	2	Т	С-2	17,98	5,27	0,024	28,56	
220	209	В-3	100	2000	2480	2050	1800	430	680	1	0,114	0,0173		1				1	1			1	1	2	Т	С-2	17,98	5,27	0,0314	28,56	
221	ПГ-210	В-3	100	2000	2480	2050	1800	430	680	1	0,214	0,00865		1				1	1			1	1	2	Т	С-2	17,98	5,27	0,0314	28,56	
222	РД-1	В-3	100	2000	2480	2050	1800	430	680	1	0,009	0,00865		1				1	1			1	1	2	п	С-2	17,98	5,27	0,0314	28,56	
223	РД-2	В-3	100	2000	2480	2050	1800	430	680	1	0,009	0,00865		1				1	1			1	1	2	Т	С-2	17,98	5,27	0,0314	28,56	
224	РД-3	В-3	100	2000	2480	2050	1800	430	680	1	0,009	0,00865		1				1	1			1	1	2	Т	С-2	17,98	5,27	0,0314	28,56	
225	РД-4	В-3	100	2000	2480	2050	1800	430	680	1	0,009	0,00865		1				1	1			1	1	2	Т	С-2	17,98	5,27	0,0314	28,56	
226	РД-5	В-3	100	2000	2480	2050	1800	430	680	1	0,009	0,00865		1				1	1			1	1	2	Т	С-2	17,98	5,27	0,0314	28,56	
227	211	В-3	100	1500	2480	2050	1800	430	680	1	0,009	0,013	1			1	1						1	2	Т	С-2	17,98	5,27	0,024	28,56	
228	212	В-3	100	1500	2480	2050	1800	430	680	1	0,009	0,00865	1			1	1						1	2	Т	С-2	17,98	5,27	0,024	28,56	
229	213а	В-3	100	1500	2480	2050	1800	430	680	1	0,009	0,013	1			1	1						1	2	п	С-2	17,98	5,27	0,024	28,56	
230	ПГ-43а	В-3	100	1500	2480	2050	1800	430	680	1	0,009	0,0043	1			1	1						1	2	Т	С-2	17,98	5,27	0,024	28,56	
231	30а	В-3	100	1500	2480	2050	1800	430	680	1	0,009	0,015	1			1	1						1	2	п	С-2	17,98	5,27	0,024	28,56	
232	30в	В-3	50	1500	2480	2050	1800	430	680	1		0,0064	1			1	1						1	2	п	С-2	17,98	5,27	0,024	28,56	
233	140в	В-3	50	1500	2480	2050	1800	430	680	1	0,009	0,0064	1			1	1						1	2	Т	С-2	17,98	5,27	0,024	28,56	
Всего											1,014	0,3709	24	11	34	24	0	11	11	0	24	11	35	79	34	29	597,30	184,45	0,92	999,6	
Расход бетона на единицу ж/бетонного изделия													0,38	0,59	0,36	0,4	0,265	0,44	0,59	0,39	0,27	0,55	0,06	0,02						
Всего бетона													9,12	6,49	5,40	9,60	0,00	4,84	6,49	0,00	6,48	6,06	1,75	1,48						

Таблица раскладки материалов по водопроводным колодцам 1-66

№ п/п	№ колодца по плану	Марка колодца по типовому решению	Диаметр трубопровода Ду, мм	Диаметр колодца Дк, мм	Полная глубина колодца	Глубина заложения до низа трубопровода, мм	Высота рабочей части, мм	Высота от дна колодца до низа трубопровода, мм	Высота горловины, мм	Тип подготовки	Объем бетона на упоры и опоры, В7,5 м3	Объем бетона для заделки труб, м3	Расход материалов															Закладные детали	Обмазка из бетона	Закладные детали	Гидроизоляция
													днище		рабочая часть						перекрытие		горловина								
													Сборные железобетонные элементы ГОСТ 8020-2016. Серия 3.900.1-14												Тип люка	Тип стремянки	Вес стремянки				
													ПН-15	ПН-20	КС15.9а	КС15.9	КС15.6	КС20.9б	КС20.9	КС20.6	1ПП15-2	1ПП20-2	КС7.3	КО-6							
1	1	В-3	150	2000	2400	2050	1800	430	600	1	0.114	0.0098		1				1	1			1	1	2	Л	С-2	17.88	5.27	0.0314	28.56	-
2	ПГ2	В-3	150	2000	2400	2050	1800	430	600	1	0.114	0.0098		1				1	1			1	1	2	Л	С-2	17.88	5.27	0.0314	28.56	-
3	3	В-3	150	2000	2400	2050	1800	430	600	1	0.064	0.01225		1				1	1			1	1	2	Л	С-2	17.88	5.27	0.0314	28.56	-
4	4	В-3	50	1500	2400	2050	1800	430	600	1	0.009	0.0084	1		1	1					1		1	2	Л	С-2	17.88	5.27	0.024	28.56	-
5	ПГ5	В-3	150	2000	2400	2050	1800	430	600	1	0.064	0.01225		1				1	1			1	1	2	Т	С-2	17.88	5.27	0.0314	28.56	-
6	6	В-3	150	1500	2400	2050	1800	430	600	1	0.009	0.0049	1		1	1					1		1	2	Т	С-2	17.88	5.27	0.024	28.56	-
7	7	В-3	150	1500	2400	2050	1800	430	600	1	0.009	0.1113	1		1	1					1		1	2	Л	С-2	17.88	5.27	0.024	28.56	-
8	8	В-3	50	1500	2400	2050	1800	430	600	1	0.009	0.0084	1		1	1					1		1	2	Л	С-2	17.88	5.27	0.024	28.56	-
9	9а	В-3	150	1500	3300	2950	2700	430	600	1	0.059	0.00735	1		1	2					1		2	2	Л	С-5	26.74	5.27	0.024	44.38	-
10	ПГ-9	В-3	150	1500	3300	2950	2700	430	600	1	0.059	0.00735	1		1	2					1		2	2	Л	С-5	26.74	5.27	0.024	44.38	-
11	10	В-3	150	1500	2400	2050	1800	430	600	1	0.009	0.0049	1		1	1					1		1	2	Л	С-2	17.88	5.27	0.024	28.56	-
12	11	В-3	150	1500	2400	2050	1800	430	600	1	0.059	0.00735	1		1	1					1		1	2	Т	С-2	17.88	5.27	0.024	28.56	-
13	ПГ-12	В-3	150	1500	2400	2050	1800	430	600	1	0.059	0.00735	1		1	1					1		1	2	Л	С-2	17.88	5.27	0.024	28.56	-
14	13	В-3	150	1500	2400	2050	1800	430	600	1	0.009	0.1113	1		1	1					1		1	2	Л	С-2	17.88	5.27	0.024	28.56	-
15	14	В-3	50	1500	2400	2050	1800	430	600	1	0.059	0.0084	1		1	1					1		1	2	Л	С-2	17.88	5.27	0.024	28.56	-
16	ПГ-15	В-3	150	1500	2400	2050	1800	430	600	1	0.059	0.00735	1		1	1					1		1	2	Т	С-2	17.88	5.27	0.024	28.56	-
17	16	В-3	150	1500	2400	2050	1800	430	600	1	0.009	0.0049	1		1	1					1		1	2	Л	С-2	17.88	5.27	0.024	28.56	-
18	17	В-3	100	1500	2400	2050	1800	430	600	1	0.009	0.0049	1		1	1					1		1	2	Л	С-2	17.88	5.27	0.024	28.56	-
19	ПГ-18	В-3	150	1500	2400	2050	1800	430	600	1	0.009	0.0049	1		1	1					1		1	2	Т	С-2	17.88	5.27	0.024	28.56	-
20	19	В-3	150	1500	2400	2050	1800	430	600	1	0.009	0.0049	1		1	1					1		1	2	Т	С-2	17.88	5.27	0.024	28.56	-
21	20	В-3	150	1500	2400	2050	1800	430	600	1	0.059	0.0111	1		1	1					1		1	2	Т	С-2	17.88	5.27	0.024	28.56	-
22	22	В-3	100	1500	2400	2050	1800	430	600	1	0.059	0.013	1		1	1					1		1	2	Т	С-2	17.88	5.27	0.024	28.56	-
23	22а	В-3	100	1500	2400	2050	1800	430	600	1	0.059	0.0043	1		1	1					1		1	2	Т	С-2	17.88	5.27	0.024	28.56	-
24	ПГ-23	В-3	100	1500	2400	2050	1800	430	600	1	0.009	0.00865	1		1	1					1		1	2	Т	С-2	17.88	5.27	0.024	28.56	-
25	24	В-3	100	1500	2400	2050	1800	430	600	1	0.009	0.00865	1		1	1					1		1	2	Т	С-2	17.88	5.27	0.024	28.56	-
26	25	В-3	100	1500	2400	2050	1800	430	600	1	0.009	0.00865	1		1	1					1		1	2	Л	С-2	17.88	5.27	0.024	28.56	-
27	ПГ-26	В-3	100	1500	2400	2050	1800	430	600	1	0.109	0.00865	1		1	1					1		1	2	Л	С-2	17.88	5.27	0.024	28.56	-
28	27	В-3	150	1500	2400	2050	1800	430	600	1	0.009	0.0111	1		1	1					1		1	2	Л	С-2	17.88	5.27	0.024	28.56	-
29	28	В-3	150	1500	2400	2050	1800	430	600	1	0.009	0.0049	1		1	1					1		1	2	Л	С-2	17.88	5.27	0.024	28.56	-
30	ПГ-29	В-3	150	1500	2400	2050	1800	430	600	1	0.059	0.00245	1		1	1					1		1	2	Л	С-2	17.88	5.27	0.024	28.56	-
31	30	В-3	100	1500	2400	2050	1800	430	600	1	0.009	0.013	1		1	1					1		1	2	Л	С-2	17.88	5.27	0.024	28.56	-
32	ПГ-31	В-3	150	1500	2400	2050	1800	430	600	1	0.009	0.0043	1		1	1					1		1	2	Т	С-2	17.88	5.27	0.024	28.56	-
33	32	В-3	100	1500	2400	2050	1800	430	600	1	0.059	0.013	1		1	1					1		1	2	Т	С-2	17.88	5.27	0.024	28.56	-
34	33	В-3	100	1500	2400	2050	1800	430	600	1	0.009	0.00865	1		1	1					1		1	2	Т	С-2	17.88	5.27	0.024	28.56	-
35	ПГ34	В-3	100	1500	2400	2050	1800	430	600	1	0.009	0.00865	1		1	1					1		1	2	Т	С-2	17.88	5.27	0.024	28.56	-
36	ПГ35	В-3	100	1500	2400	2050	1800	430	600	1	0.009	0.013	1		1	1					1		1	2	Т	С-2	17.88	5.27	0.024	28.56	-
37	36	В-3	100	1500	2400	2050	1800	430	600	1	0.009	0.00865	1		1	1					1		1	2	Т	С-2	17.88	5.27	0.024	28.56	-
38	ПГ37	В-3	100	1500	2400	2050	1800	430	600	1	0.009	0.00865	1		1	1					1		1	2	Т	С-2	17.88	5.27	0.024	28.56	-
39	38	В-3	100	1500	2400	2050	1800	430	600	1	0.009	0.00865	1		1	1					1		1	2	Л	С-2	17.88	5.27	0.024	28.56	-
40	39а	В-3	100	1500	2400	2050	1800	430	600	1	0.109	0.00865	1		1	1					1		1	2	Т	С-2	17.88	5.27	0.024	28.56	-
41	39	В-3	100	1500	2400	2050	1800	430	600	1	0.009	0.00865	1		1	1					1		1	2	Т	С-2	17.88	5.27	0.024	28.56	-
42	40	В-3	100	1500	2400	2050	1800	430	600	1	0.009	0.013	1		1	1					1		1	2	Т	С-2	17.88	5.27	0.024	28.56	-
43	ПГ41	В-3	100	1500	2400	2050	1800	430	600	1	0.059	0.013	1		1	1					1		1	2	Т	С-2	17.88	5.27	0.024	28.56	-
44	42	В-3	100	1500	2400	2050	1800	430	600	1	0.059	0.0043	1		1	1					1		1	2	Л	С-2	17.88	5.27	0.024	28.56	-
45	43	В-3	100	1500	2400	2050	1800	430	600	1	0.009	0.013	1		1	1					1		1	2	Т	С-2	17.88	5.27	0.024	28.56	-
46	ПГ-44	В-3	100	1500	2400	2050	1800	430	600	1	0.009	0.00865	1		1	1					1		1	2	Т	С-2	17.88	5.27	0.024	28.56	-
47	ПГ-45	В-3	100	1500	2400	2050	1800	430	600	1	0.009	0.00865	1		1	1					1		1	2	Т	С-2	17.88	5.27	0.024	28.56	-
48	46	В-3	100	1500	2400	2050	1800	430	600	1	0.009	0.013	1		1	1					1		1	2	Т	С-2	17.88	5.27	0.024	28.56	-
49	47	В-3	50	1500	2400	2050	1800	430	600	1	0.009	0.0084	1		1	1					1		1	2	Л	С-2	17.88	5.27	0.024	28.56	-
50	ПГ48	В-3	150	1500	3300	2950	2700	430	600	1	0.059	0.0111	1		1	2					1		1	2	Л	С-5	26.74	5.27	0.024	28.56	-
51	49	В-3	150	1500	2400	2050	1800	430	600	1	0.009	0.0049	1		1	1					1		1	2	Т	С-2	17.88	5.27	0.024	28.56	-
52	ПГ50	В-3	100	1500	2400	2050	1800	430	600	1	0.059	0.0043	1		1	1					1		1	2	Т	С-2	17.88	5.27	0.024	28.56	-
53	ПГ51	В-3	100	1500	2400	2050	1800	430	600	1	0.059	0.0043	1		1	1					1		1	2	Л	С-2	17.88	5.27	0.024	28.56	-
54	52	В-3	100	1500	2400	2050	1800	430	600	1	0.009	0.00865	1		1	1					1		1	2	Т	С-2	17.88	5.27	0.024	28.56	-
55	ПГ53	В-3	150	1500	2400	2050	1800	430	600	1	0.009	0.0049	1		1	1					1		1	2	Л	С-2	17.88	5.27	0.024	28.56	-
56	54	В-3	150	1500	2400	2050	1800	430	600	1	0.009	0.1113	1		1	1					1		1	2	Л	С-2	17.88	5.27	0.024	28.56	-
57	55	В-3	50	1500	2400	2050	1800	430	600	1	0.009	0.0084	1		1	1					1		1	2	Л	С-2	17.88	5.27	0.024	28.56	-
58	56	В-3	100	1500	2400	2050	1800	430	600	1	0.009	0.013	1		1	1					1		1	2	Т	С-2	17.88	5.27	0.024	28.56	-
59	56а	В-3	50	1500	2400	2050	1800	430	600	1	0.009	0.0084	1		1	1					1		1	2	Т	С-2	17.88	5.27	0.024	28.56	-
60	57	В-3	100	1500	2400	2050	1800	430	600	1	0.009	0.00865	1		1	1					1		1	2	Л	С-2	17.88	5.27	0.024	28.56	-
61	ПГ-58	В-3	100	1500	2400	2050	1800	430	600	1	0.009	0.00865	1		1	1					1		1	2	Л	С-2	17.88	5.27	0.024	28.56	-
62	59	В-3	100	1500	2400	2050	1800	430	600	1	0.009	0.00865	1		1	1					1		1	2	Л	С-2	17.88	5.27	0.024	28.56	-
63	60	В-3	100	1500	2400	2050	1800	430	600	1	0.009	0.00865	1		1	1					1		1	2	Л	С-2	17.88	5.27	0.024	28.56	-
64	ПГ61	В-3	100	1500	2400	2050	1800	430	600	1	0.009	0.00865	1		1	1					1		1	2	Л	С-2	17.88	5.27	0.024	28.56	-
65	62	В-3	50	1500	2400	2050	1800	430	600	1	0.009	0.0084	1		1	1					1		1	2	Л	С-2	17.88	5.27	0.024	28.56	-
66	63	В-3	100	1500	2400	2050	1800	430	600	1	0.009	0.011	1		1	1					1		1	2	Т	С-2	17.88	5.27	0.024	28.56	-
Всего											2.468	0.85525	62	4	62	65	0	4	4	0	62	4	66	132	66	66	1156.26	347.82	1.61	1916.56	
Расход бетона на единицу ж/бетонного изделия													0.38	0.59	0.35	0.4	0.295	0.44	0.59	0.38	0.27	0.35	0.05	0.02							
Всего бетона													23.56	2.36	21.70	26.00	0.00	1.76	2.36	0.00	16.74	1.40	3.48	2.64							

Таблица раскладки материалов по водопроводным колодцам ПГ67-130

№ п/п	№ колодца по плану	Марка колодца по типовому альбому	Диаметр трубопровода Ду, мм	Диаметр колодца Дк, мм	Полная глубина колодца	Глубина заложения Н до низа трубопровода, мм	Высота рабочей части Нр, мм	Высота от дна колодца до низа трубопровода, мм	Высота горловины с перекрытием Нг	Тип перекрытия	Объем бетона на днище и подготовку В7,5, м3	Объем бетона для заделки труб, м3 В15W6	Расход материалов: днище — Сборные железобетонные элементы ГОСТ 8020-2016. Серия 3.900.1-14: ПН-15	ПН-20	рабочая часть: КС15.9л	КС15.9	КС15.6	КС20.9б	КС20.9	КС20.6	перекрытие: 1ППП15-2	1ППП20-2	горловина: КС7.3	КО-6	Тип люка	Тип ограждения	Вес ограждения	Заполнение [illegible]	Обмазка [illegible]	Заполнение [illegible]	Гидроизоляция
67	ПГ64	В-3	100	1500	2480	2050	1800	430	680	1	0.009	0.00865	1		1	1					1		1	2	Т	С-2	17.00	5.27	0.024	28.56	
68	65	В-3	100	1500	2480	2050	1800	430	680	1	0.009	0.015	1		1	1					1		1	2	в	С-2	17.00	5.27	0.024	28.56	
69	66	В-3	50	1500	2480	2050	1800	430	680	1	0.009	0.0064	1		1	1					1		1	2	Т	С-2	17.00	5.27	0.024	28.56	
70	67	В-3	100	1500	2480	2050	1800	430	680	1	0.009	0.0043	1		1	1					1		1	2	Т	С-2	17.00	5.27	0.024	28.56	
71	68	В-3	100	1500	2480	2050	1800	430	680	1	0.009	0.0043	1		1	1					1		1	2	в	С-2	17.00	5.27	0.024	28.56	
72	69	В-3	100	1500	2480	2050	1800	430	680	1	0.009	0.013	1		1	1					1		1	2	в	С-2	17.00	5.27	0.024	28.56	
73	69м	В-3	100	1500	3630	2200	1800	430	680	1	0.009	0.00865	1		1	1					1		2	2	в	С-2	17.00	5.27	0.024	44.36	
74	ПГ70	В-3	100	1500	2480	2050	1800	430	680	1	0.009	0.00865	1		1	1					1		1	2	в	С-2	17.00	5.27	0.024	28.56	
75	71	В-3	100	1500	2480	2050	1800	430	680	1	0.009	0.00865	1		1	1					1		1	2	в	С-2	17.00	5.27	0.024	28.56	
76	72	В-3	100	1500	2480	2050	1800	430	680	1	0.009	0.013	1		1	1					1		1	2	в	С-2	17.00	5.27	0.024	28.56	
77	73	В-3	100	1500	2480	2050	1800	430	680	1	0.009	0.00865	1		1	1					1		1	2	в	С-2	17.00	5.27	0.024	28.56	
78	74	В-3	50	1500	2480	2050	1800	430	680	1	0.009	0.0064	1		1	1					1		1	2	Т	С-2	17.00	5.27	0.024	28.56	
79	75	В-3	100	1500	2480	2050	1800	430	680	1	0.009	0.015	1		1	1					1		1	2	Т	С-2	17.00	5.27	0.024	28.56	
80	76	В-3	100	1500	3080	2650	2400	430	680	1	0.009	0.013	1		1	1	1				1		1	2	Т	С-6	23.52	5.27	0.0314	28.56	
81	77	В-3	100	1500	2480	2050	1800	430	680	1	0.100	0.00865	1		1	1					1		1	2	в	С-2	17.00	5.27	0.024	28.56	
82	ПГ-78	В-3	100	1500	2480	2050	1800	430	680	1	0.009	0.00865	1		1	1					1		1	2	в	С-2	17.00	5.27	0.024	28.56	
83	80	В-3	100	1500	2480	2050	1800	430	680	1	0.009	0.00865	1		1	1					1		1	2	в	С-2	17.00	5.27	0.024	28.56	
84	81	В-3	100	1500	2480	2050	1800	430	680	1	0.009	0.00865	1		1	1					1		1	2	Т	С-2	17.00	5.27	0.024	28.56	
85	82	В-3	100	1500	2480	2050	1800	430	680	1	0.009	0.00865	1		1	1					1		1	2	в	С-2	17.00	5.27	0.024	28.56	
86	ПГ-83	В-3	100	1500	2480	2050	1800	430	680	1	0.009	0.013	1		1	1					1		1	2	Т	С-2	17.00	5.27	0.024	28.56	
87	84	В-3	50	1500	2480	2050	1800	430	680	1	0.009	0.0064	1		1	1					1		1	2	Т	С-2	17.00	5.27	0.024	28.56	
88	84а	В-3	100	1500	2480	2050	1800	430	680	1	0.009	0.00865	1		1	1					1		1	2	Т	С-2	17.00	5.27	0.024	28.56	
89	85	В-3	100	1500	2480	2050	1800	430	680	1	0.009	0.015	1		1	1					1		1	2	Т	С-2	17.00	5.27	0.024	28.56	
90	пг-86	В-3	100	1500	2480	2050	1800	430	680	1	0.009	0.0173	1		1	1					1		1	2	Т	С-2	17.00	5.27	0.024	28.56	
91	87	В-3	100	1500	2480	2050	1800	430	680	1	0.009	0.00865	1		1	1					1		1	2	Т	С-2	17.00	5.27	0.024	28.56	
92	пг-88	В-3	110	1500	2480	2050	1800	430	680	1	0.009	0.0043	1		1	1					1		1	2	Т	С-2	17.00	5.27	0.024	28.56	
93	89	В-3	50	1500	2480	2050	1800	430	680	1	0.009	0.0064	1		1	1					1		1	2	Т	С-2	17.00	5.27	0.024	28.56	
94	90	В-3	100	1500	2480	2050	1800	430	680	1	0.009	0.015	1		1	1					1		1	2	Т	С-2	17.00	5.27	0.024	28.56	
95	91	В-3	50	1500	2480	2050	1800	430	680	1	0.009	0.0064	1		1	1					1		1	2	в	С-2	17.00	5.27	0.024	28.56	
96	92	В-3	100	1500	2480	2050	1800	430	680	1	0.009	0.015	1		1	1					1		1	2	Т	С-2	17.00	5.27	0.024	28.56	
97	ПГ-93	В-3	100	1500	2480	2050	1800	430	680	1	0.009	0.013	1		1	1					1		1	2	Т	С-2	17.00	5.27	0.024	28.56	
98	94	В-3	100	1500	2480	2050	1800	430	680	1	0.009	0.013	1		1	1					1		1	2	в	С-2	17.00	5.27	0.024	28.56	
99	ПГ95	В-3	100	1500	2480	2050	1800	430	680	1	0.009	0.00865	1		1	1					1		1	2	в	С-2	17.00	5.27	0.024	28.56	
100	96	В-3	50	1500	2480	2050	1800	430	680	1	0.009	0.015	1		1	1					1		1	2	в	С-2	17.00	5.27	0.024	28.56	
101	97	В-3	100	1500	2480	2050	1800	430	680	1	0.009	0.0064	1		1	1					1		1	2	в	С-2	17.00	5.27	0.024	28.56	
102	ПГ-98	В-3	100	1500	3510	3080	2700	430	680	1	0.009	0.013	1		1	2					1		2	2	Т	С-5	26.74	5.27	0.024	44.36	
103	99	В-3	100	1500	2480	2050	1800	430	680	1	0.009	0.0173	1		1	1					1		1	2	в	С-2	17.00	5.27	0.024	28.56	
104	100	В-3	100	1500	2480	2050	1800	430	680	1	0.009	0.00865	1		1	1					1		1	2	Т	С-2	17.00	5.27	0.024	28.56	
105	101	В-3	100	1500	2480	2050	1800	430	680	1	0.009	0.00865	1		1	1					1		1	2	Т	С-2	17.00	5.27	0.024	28.56	
106	ПГ-102	В-3	100	1500	2480	2050	1800	430	680	1	0.009	0.0043	1		1	1					1		1	2	Т	С-2	17.00	5.27	0.024	28.56	
107	103	В-3	50	1500	2480	2050	1800	430	680	1	0.009	0.015	1		1	1					1		1	2	в	С-2	17.00	5.27	0.024	28.56	
108	104	В-3	100	1500	2480	2050	1800	430	680	1	0.009	0.0064	1		1	1					1		1	2	Т	С-2	17.00	5.27	0.024	28.56	
109	105	В-3	50	1500	2480	2050	1800	430	680	1	0.009	0.015	1		1	1					1		1	2	в	С-2	17.00	5.27	0.024	28.56	
110	ПГ-106	В-3	100	1500	2480	2050	1800	430	680	1	0.009	0.0064	1		1	1					1		1	2	Т	С-2	17.00	5.27	0.024	28.56	
111	107	В-3	50	1500	2480	2050	1800	430	680	1	0.009	0.015	1		1	1					1		1	2	в	С-2	17.00	5.27	0.024	28.56	
112	108	В-3	100	1500	2480	2050	1800	430	680	1	0.009	0.0064	1		1	1					1		1	2	в	С-2	17.00	5.27	0.024	28.56	
113	ПГ-109	В-3	150	1500	2480	2050	1800	430	680	1	0.009	0.01545	1		1	1					1		1	2	Т	С-2	17.00	5.27	0.024	28.56	
114	110	В-3	100	1500	2480	2050	1800	430	680	1	0.009	0.00865	1		1	1					1		1	2	Т	С-2	17.00	5.27	0.024	28.56	
115	ПГ-111	В-3	100	1500	2480	2050	1800	430	680	1	0.009	0.015	1		1	1					1		1	2	Т	С-5	26.74	5.27	0.024	28.56	
116	112	В-3	50	1500	2480	2050	1800	430	680	1	0.009	0.0064	1		1	1					1		1	2	в	С-2	17.00	5.27	0.024	28.56	
117	113	В-3	100	1500	2480	2050	1800	430	680	1	0.009	0.015	1		1	1					1		1	2	Т	С-2	17.00	5.27	0.024	28.56	
118	114	В-3	50	1500	2480	2050	1800	430	680	1	0.009	0.0064	1		1	1					1		1	2	в	С-2	17.00	5.27	0.024	28.56	
119	ПГ-115	В-3	100	1500	2480	2050	1800	430	680	1	0.009	0.013	1		1	1					1		1	2	Т	С-2	17.00	5.27	0.024	28.56	
120	115а	В-3	100	1500	2480	2050	1800	430	680	1	0.100	0.00865	1		1	1					1		1	2	в	С-2	17.00	5.27	0.024	28.56	
121	ПГ-116	В-3	100	1500	2480	2050	1800	430	680	1	0.009	0.00865	1		1	1					1		1	2	Т	С-2	17.00	5.27	0.024	28.56	
122	117	В-3	100	1500	2480	2050	1800	430	680	1	0.009	0.00865	1		1	1					1		1	2	в	С-2	17.00	5.27	0.024	28.56	
123	118	В-3	50	1500	2480	2050	1800	430	680	1	0.009	0.0064	1		1	1					1		1	2	в	С-2	17.00	5.27	0.024	28.56	
124	ПГ-119	В-3	100	1500	2480	2050	1800	430	680	1	0.009	0.015	1		1	1					1		1	2	в	С-2	17.00	5.27	0.024	28.56	
125	120	В-3	100	1500	2480	2050	1800	430	680	1	0.009	0.00865	1		1	1					1		1	2	в	С-2	17.00	5.27	0.024	28.56	
126	121	В-3	100	1500	2480	2050	1800	430	680	1	0.009	0.00865	1		1	1					1		1	2	в	С-2	17.00	5.27	0.024	28.56	
127	ПГ-122	В-3	100	1500	2480	2050	1800	430	680	1	0.009	0.013	1		1	1					1		1	2	Т	С-2	17.00	5.27	0.024	28.56	
128	123	В-3	100	1500	2480	2050	1800	430	680	1	0.009	0.013	1		1	1					1		1	2	Т	С-2	17.00	5.27	0.024	28.56	
129	124	В-3	50	1500	2480	2050	1800	430	680	1	0.009	0.0064	1		1	1					1		1	2	в	С-2	17.00	5.27	0.024	28.56	
130	125	В-3	100	1500	2480	2050	1800	430	680	1	0.009	0.015	1		1	1					1		1	2	Т	С-2	17.00	5.27	0.024	28.56	
Всего											2.887	0.6571	64	0	64	65	1	0	0	0	64	0	66	128	65	65	1116,08	337,28	1,54	1859,44	
Расход бетона на единицу ж/бетонного изделия													0,30	0,59	0,35	0,4	0,265	0,44	0,59	0,39	0,27	0,55	0,05	0,02							
Всего бетона													24,33	0,00	22,40	26,00	0,27	0,00	0,00	0,00	17,28	0,00	3,30	2,56							

Таблица раскладки материалов по водопроводным колодцам 131-198

№ п/п	№ колодца по плану	Марка колодца по типовым условиям	Диаметр трубопровода Ду, мм	Диаметр колодца Дк, мм	Полная глубина колодца	Глубина заложения низа трубопровода, мм	Высота рабочей части Нр, мм	Высота от дна колодца до низа трубопровода, мм	Высота горловины от перекрытия, мм	Тип подготовки	Объем бетона на упоры и опоры, В7,5 м3	Объем бетона для заделки труб м3 В15(W6)	Расход материалов: днище		рабочая часть						перекрытия		горловина					Закладные детали стальные (металлические)	Скобы из бетона С 10/15	Закладные детали стальные	Гидроизоляция
													Сборные железобетонные элементы ГОСТ 8020-2016. Серия 3.900.1-14																		
													ПН-15	ПН-20	КС15.9а	КС15.9	КС15.6	КС20.9б	КС20.9	КС20.6	2ПП15-2	2ПП20-2	КС7.3	КО-6	Тип люка	Тип стремянок	Вес стремянок				
131	126	В-3	50	1500	2480	2050	1800	430	480	1	0,059	0,0064	1		1	1					1		1	2	л	С-2	17,98	5,27	0,024	28,58	
132	ПГ127	В-3	100	1500	2480	2050	1800	430	480	1	0,008	0,015	1		1	1					1		1	2	т	С-2	17,98	5,27	0,024	28,58	
133	128	В-3	100	1500	2480	2050	1800	430	480	1	0,009	0,00865	1		1	1					1		1	2	л	С-2	17,98	5,27	0,024	28,58	
134	129	В-3	50	1500	2480	2050	1800	430	480	1	0,059	0,0064	1		1	1					1		1	2	т	С-2	17,98	5,27	0,024	28,58	
135	ПГ-130	В-3	100	1500	2480	2050	1800	430	480	1	0,009	0,015	1		1	1					1		1	2	л	С-2	17,98	5,27	0,024	28,58	
136	131	В-3	100	1500	2480	2050	1800	430	480	1	0,008	0,015	1		1	1					1		1	2	л	С-2	17,98	5,27	0,024	28,58	
137	132	В-3	50	1500	2480	2050	1800	430	480	1	0,059	0,0064	1		1	1					1		1	2	т	С-2	17,98	5,27	0,024	28,58	
138	ПГ-133	В-3	100	1500	2480	2050	1800	430	480	1	0,059	0,013	1		1	1					1		1	2	т	С-2	17,98	5,27	0,024	28,58	
139	ПГ-134	В-3	100	1500	2480	2050	1800	430	480	1	0,059	0,0043	1		1	1					1		1	2	т	С-2	17,98	5,27	0,024	28,58	
140	135	В-3	100	1500	2480	2050	1800	430	480	1	0,009	0,00865	1		1	1					1		1	2	т	С-2	17,98	5,27	0,024	28,58	
141	136	В-3	100	1500	2480	2050	1800	430	480	1	0,009	0,00865	1		1	1					1		1	2	т	С-2	17,98	5,27	0,024	28,58	
142	ПГ-137а	В-3	100	1500	2480	2050	1800	430	480	1	0,059	0,00865	1		1	1					1		1	2	т	С-2	17,98	5,27	0,024	28,58	
143	ПГ-137	В-3	100	1500	2480	2050	1800	430	480	1	0,006	0,015	1		1	1					1		1	2	т	С-2	17,98	5,27	0,024	28,58	
144	137а	В-3	50	1500	2480	2050	1800	430	480	1	0,059	0,0064	1		1	1					1		1	2	т	С-2	17,98	5,27	0,024	28,58	
145	138	В-3	100	1500	2480	2050	1800	430	480	1	0,009	0,00865	1		1	1					1		1	2	т	С-2	17,98	5,27	0,024	28,58	
146	ПГ-139	В-3	100	1500	2480	2050	1800	430	480	1	0,059	0,013	1		1	1					1		1	2	л	С-2	17,98	5,27	0,024	28,58	
147	140	В-3	100	1500	2480	2050	1800	430	480	1	0,059	0,015	1		1	1					1		1	2	т	С-2	17,98	5,27	0,024	28,58	
148	ПГ-141	В-3	100	1500	2480	2050	1800	430	480	1	0,059	0,013	1		1	1					1		1	2	т	С-2	17,98	5,27	0,024	28,58	
149	142	В-3	100	1500	2480	2050	1800	430	480	1	0,059	0,013	1		1	1					1		1	2	л	С-2	17,98	5,27	0,024	28,58	
150	ПГ-142	В-3	100	1500	2480	2050	1800	430	480	1	0,009	0,00865	1		1	1					1		1	2	т	С-2	17,98	5,27	0,024	28,58	
151	143	В-3	100	1500	2480	2050	1800	430	480	1	0,109	0,00865	1		1	1					1		1	2	т	С-2	17,98	5,27	0,024	28,58	
152	144	В-3	100	1500	2480	2050	1800	430	480	1	0,009	0,00865	1		1	1					1		1	2	т	С-2	17,98	5,27	0,024	28,58	
153	145	В-3	50	1500	2480	2050	1800	430	480	1	0,059	0,0064	1		1	1					1		1	2	т	С-2	17,98	5,27	0,024	28,58	
154	146	В-3	100	1500	2480	2050	1800	430	480	1	0,009	0,015	1		1	1					1		1	2	л	С-2	17,98	5,27	0,024	28,58	
155	ПГ-147	В-3	100	1500	2480	2050	1800	430	480	1	0,005	0,0173	1		1	1					1		1	2	т	С-2	17,98	5,27	0,024	28,58	
156	148	В-3	100	1500	2480	2050	1800	430	480	1	0,009	0,00865	1		1	1					1		1	2	т	С-2	17,98	5,27	0,024	28,58	
157	149	В-3	100	1500	2480	2050	1800	430	480	1	0,009	0,00865	1		1	1					1		1	2	т	С-2	17,98	5,27	0,024	28,58	
158	ПГ-150	В-3	100	1500	2480	2050	1800	430	480	1	0,009	0,00865	1		1	1					1		1	2	т	С-2	17,98	5,27	0,024	28,58	
159	151	В-3	100	1500	2480	2050	1800	430	480	1	0,009	0,00865	1		1	1					1		1	2	т	С-2	17,98	5,27	0,024	28,58	
160	152	В-3	100	1500	2480	2050	1800	430	480	1	0,009	0,00865	1		1	1					1		1	2	т	С-2	17,98	5,27	0,024	28,58	
161	ПГ-153	В-3	100	1500	2480	2050	1800	430	480	1	0,009	0,00865	1		1	1					1		1	2	т	С-2	17,98	5,27	0,024	28,58	
162	153а	В-3	100	1500	2480	2050	1800	430	480	1	0,059	0,013	1		1	1					1		1	2	т	С-2	17,98	5,27	0,024	28,58	
163	ПГ-154	В-3	100	1500	2480	2050	1800	430	480	1	0,059	0,013	1		1	1					1		1	2	т	С-2	17,98	5,27	0,024	28,58	
164	155	В-3	50	1500	2480	2050	1800	430	480	1	0,059	0,0064	1		1	1					1		1	2	т	С-2	17,98	5,27	0,024	28,58	
165	ПГ-156	В-3	100	1500	2480	2050	1800	430	480	1	0,009	0,011	1		1	1					1		1	2	т	С-2	17,98	5,27	0,024	28,58	
166	157	В-3	50	1500	2480	2050	1800	430	480	1	0,059	0,0064	1		1	1					1		1	2	т	С-2	17,98	5,27	0,024	28,58	
167	158	В-3	100	1500	2480	2050	1800	430	480	1	0,009	0,015	1		1	1					1		1	2	т	С-2	17,98	5,27	0,024	28,58	
168	159	В-3	50	1500	2480	2050	1800	430	480	1	0,059	0,0064	1		1	1					1		1	2	т	С-2	17,98	5,27	0,024	28,58	
169	160	В-3	100	1500	2480	2050	1800	430	480	1	0,009	0,0043	1		1	1					1		1	2	т	С-2	17,98	5,27	0,024	28,58	
170	161	В-3	100	1500	2480	2050	1800	430	480	1	0,059	0,015	1		1	1					1		1	2	л	С-2	17,98	5,27	0,024	28,58	
171	162	В-3	50	1500	2480	2050	1800	430	480	1	0,059	0,0064	1		1	1					1		1	2	л	С-2	17,98	5,27	0,024	28,58	
172	ПГ-163	В-3	100	1500	2480	2050	1800	430	480	1	0,009	0,00865	1		1	1					1		1	2	т	С-2	17,98	5,27	0,024	28,58	
173	164	В-3	100	1500	2480	2050	1800	430	480	1	0,009	0,015	1		1	1					1		1	2	л	С-2	17,98	5,27	0,024	28,58	
174	165	В-3	50	1500	2480	2050	1800	430	480	1	0,059	0,0064	1		1	1					1		1	2	л	С-2	17,98	5,27	0,024	28,58	
175	166	В-3	100	1500	2480	2050	1800	430	480	1	0,059	0,015	1		1	1					1		1	2	т	С-2	17,98	5,27	0,024	28,58	
176	167	В-3	50	1500	2480	2050	1800	430	480	1	0,059	0,0064	1		1	1					1		1	2	л	С-2	17,98	5,27	0,024	28,58	
177	168	В-3	100	1500	2480	2050	1800	430	480	1	0,009	0,015	1		1	1					1		1	2	т	С-2	17,98	5,27	0,024	28,58	
178	169	В-3	50	1500	2480	2050	1800	430	480	1	0,059	0,0064	1		1	1					1		1	2	л	С-2	17,98	5,27	0,024	28,58	
179	ПГ-170	В-3	100	1500	2480	2050	1800	430	480	1	0,009	0,015	1		1	1					1		1	2	т	С-2	17,98	5,27	0,024	28,58	
180	171	В-3	50	1500	2480	2050	1800	430	480	1	0,059	0,0064	1		1	1					1		1	2	т	С-2	17,98	5,27	0,024	28,58	
181	172	В-3	100	1500	2480	2050	1800	430	480	1	0,009	0,015	1		1	1					1		1	2	л	С-2	17,98	5,27	0,024	28,58	
182	173	В-3	50	1500	2480	2050	1800	430	480	1	0,059	0,0064	1		1	1					1		1	2	л	С-2	17,98	5,27	0,024	28,58	
183	174	В-3	100	1500	2480	2050	1800	430	480	1	0,009	0,013	1		1	1					1		1	2	т	С-2	17,98	5,27	0,024	28,58	
184	175	В-3	100	1500	2480	2050	1800	430	480	1	0,009	0,00865	1		1	1					1		1	2	т	С-2	17,98	5,27	0,024	28,58	
185	ПГ-176	В-3	100	2000	2480	2050	1800	430	480	1	0,064	0,0279		1				1	1			1	1	2	т	С-2	17,98	5,27	0,0314	28,58	
186	176а	В-3	50	1500	2480	2050	1800	430	480	1	0,059	0,0064	1		1	1					1		1	2	л	С-2	17,98	5,27	0,024	28,58	
187	177	В-3	100	1500	2480	2050	1800	430	480	1	0,056	0,0043	1		1	1					1		1	2	т	С-2	17,98	5,27	0,024	28,58	
188	178	В-3	100	1500	2480	2050	1800	430	480	1	0,059	0,013	1		1	1					1		1	2	т	С-2	17,98	5,27	0,024	28,58	
189	ПГ-179	В-3	100	1500	2480	2050	1800	430	480	1	0,009	0,00865	1		1	1					1		1	2	т	С-2	17,98	5,27	0,024	28,58	
190	180	В-3	100	1500	2480	2050	1800	430	480	1	0,009	0,00865	1		1	1					1		1	2	т	С-2	17,98	5,27	0,024	28,58	
191	181	В-3	100	1500	2480	2050	1800	430	480	1	0,009	0,00865	1		1	1					1		1	2	т	С-2	17,98	5,27	0,024	28,58	
192	182	В-3	100	1500	2480	2050	1800	430	480	1	0,009	0,00865	1		1	1					1		1	2	т	С-2	17,98	5,27	0,024	28,58	
193	ПГ-183	В-3	100	1500	2480	2050	1800	430	480	1	0,009	0,00865	1		1	1					1		1	2	т	С-2	17,98	5,27	0,024	28,58	
194	184	В-3	100	1500	2480	2050	1800	430	480	1	0,059	0,013	1		1	1					1		1	2	л	С-2	17,98	5,27	0,024	28,58	
195	ПГ-185	В-3	100	1500	2480	2050	1800	430	480	1	0,009	0,015	1		1	1					1		1	2	т	С-2	17,98	5,27	0,024	28,58	
196	186	В-3	50	1500	2480	2050	1800	430	480	1	0,059	0,0064	1		1	1					1		1	2	т	С-2	17,98	5,27	0,024	28,58	
197	187	В-3	100	1500	2480	2050	1800	430	480	1	0,009	0,015	1		1	1					1		1	2	т	С-2	17,98	5,27	0,024	28,58	
198	188	В-3	50	1500	2480	2050	1800	430	480	1	0,059	0,0064	1		1	1					1		1	2	л	С-2	17,98	5,27	0,024	28,58	
Всего											2,181	0,70555	67	1	67	67	0	1	1	0	67	1	68	136	66	66	1181,44	350,36	1,64	1942,88	
Расход бетона на единицу ж/бетонного изделия													0,38	0,58	0,35	0,4	0,265	0,44	0,58	0,39	0,27	0,55	0,05	0,02							
Всего бетона													25,46	0,58	23,45	26,80	0,00	0,44	0,58	0,00	18,09	0,55	3,40	2,72							

Заказчик **ГУ «Отдел жилищно-коммунального хозяйства и жилищной инспекции Енбекшиказахского района»,**

Руководитель Малибеков Д.С._____

фамилия, имя, отчество (при его наличии), подпись руководителя

Место печати (при наличии)

Авторский надзор **ТОО "Проектный институт имени Джанекенова Ж.Р."**

Руководитель Бейсенбетова А.М._____

фамилия, имя, отчество (при его наличии), подпись эксперта

Место печати (при наличии)