Генпроектировщик: ТОО "ИМТОРГ"

С

РАБОЧИЙ ПРОЕКТ

Строительство физкультурного-оздоровительного
комплекса в селе Алгабас Алгабасского сельского округа
города Аксу Павлодарской области (корректировка)

Альбом ТС
Тепловые сети

г. Павлодар, 2025 г.

Генпроектировщик: ТОО "ИМТОРГ"

РАБОЧИЙ ПРОЕКТ

Строительство физкультурного-оздоровительного
комплекса в селе Алгабас Алгабасского сельского округа
города Аксу Павлодарской области (корректировка)

Альбом ТС
Тепловые сети

Директор ТОО "ИМТОРГ" Касенов К.С.

Главный инженер проекта Тайнов С.С.

г. Павлодар, 2025 г.

Ситуационный план

Общие указания.

1. Теплоснабжение объекта предусматривается от отдельностоящей проектируемой котельной.
2. Проект предусматривает прокладку магистральных тепловых сетей Ф76мм от проектируемой котельной к физкультурно-оздоровительному комплексу . Прокладка магистральных тепловых сетей подземная в лотках 700х510.
3. Теплоноситель-вода с параметрами Т1-Т2= 85-60°С
4. Система теплоснабжения - закрытая, двухтрубная.
5. Трубопроводы тепловых сетей выполнить из стальных электросварных труб ГОСТ10704-91, изготовленных из качественной углеродистой стали марки 10 ГОСТ 1050-88, поставка по группе "В" ГОСТ10705-80* при 100% контроле качества сварных швов неразрушающим методом.
6. Трубопроводы изолируются цилиндрами из минеральной ваты на синтетическом связующем марки-150 по ГОСТ 2228-81
   Покровный слой-рулонный стеклопластик РСТ.Толщина основного слоя изоляции 60мм. Антикорозийное покрытие выполнить изолом в 2 слоя по холодной изольной мастике (подземная прокладка).
7. Гидравлическое испытание трубопроводов выполнить на пробное давление 16кгс/см^2
8. Деформационные швы устраиваются в местах примыкания каналов к камерам, нишам.
9. Произвести контроль сварных швов трубопроводов неразрушающими методами (просвечиванием гамма-лучами), согласно требованиям СНиП 3.05.03-85 и "Правил устройства и безопасной эксплуатации трубопроводов пара и горячей воды" Гостехнадзора.
10. Все железобетонные элементы теплосети,соприкасающиеся с грунтом, выполнить из бетона пониженной проницаемости на сульфатостойком портландцементе. Подготовку под каналы принять из песка толщиной 100мм

    Выполнить окрасочную гидроизоляцию ж/б элементов теплосети перед укладкой-битумной мастикой за 2 раза. После монтажа швы между лотковыми элементами и плитами перекрытия каналов заделать цементно-песчаным раствором марки 50.

    Опорные подушки устанавливаются на цементно-песчанном растворе марки 50, согласно серии 4.904-66 вып. 1, 2.

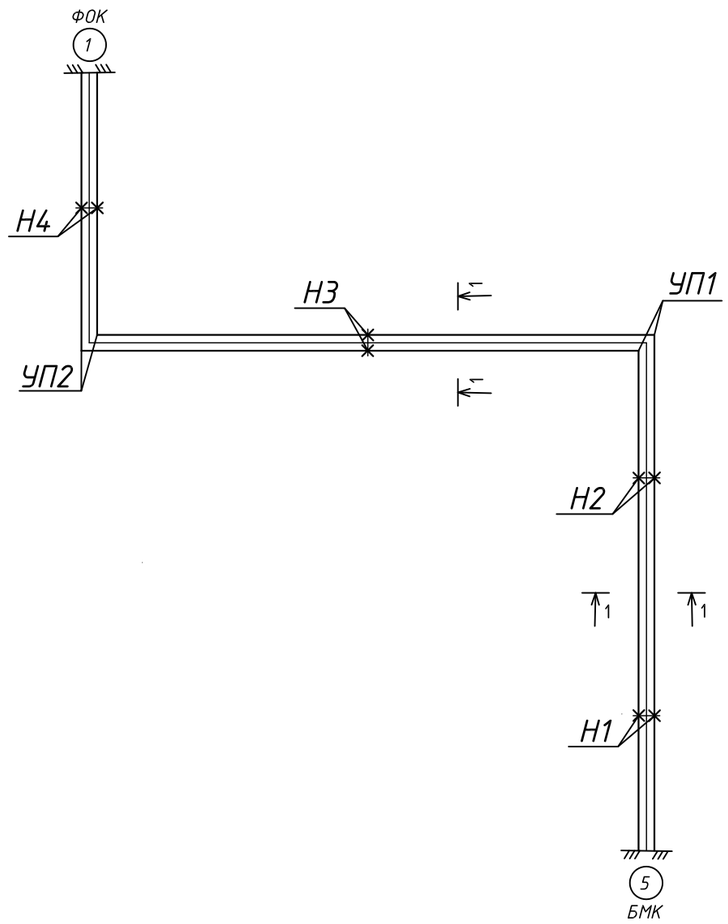

						Заказ: №55-29.06.2022			ТС
						Разработка проектно-сметной документации: «Строительство физкультурно -оздоровительного комплекса в селе Алгабас Алгабасского сельского округа города Аксу Павлодарской области»			
Изм.	Кол. уч.	Лист	№ док.	Подп.	Дата				
ГИП		Молдияр Н			07.22	Теплоснабжение	Стадия	Лист	Листов
Проверил		Кадыр У			07.22		РП	1	4
Разработал		Исабекова Г			07.22	Общие данные	ТОО "ИМТОРГ"		
Н.контр		Кадыр У			07.22				

Копировал Формат А3

СЕВЕР

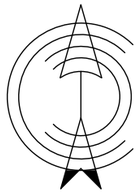

Экспликация здании и сооружении

Поз	Наименование	Номер типового проекта	Этаж-ность	Количество	Примечание
1	Физкультурно-оздоровительный комплекс	-	1	938,89	
2	Открытая площадка для торжества	-	-	-	
3	Комбинированная пл. для игры в мини футбол, волейбол и баскетбол	-	-	800,0	
4	Склад для угля	-	-	44,20	
5	Фундамент под БМК	-	-	23,80	
6	Выгреб на 25 м3	-	-	12,15	
7	Навес над мусорными баками	-	-	6,81	
8	Открытая автостоянка для сотрудн.	-	-	-	

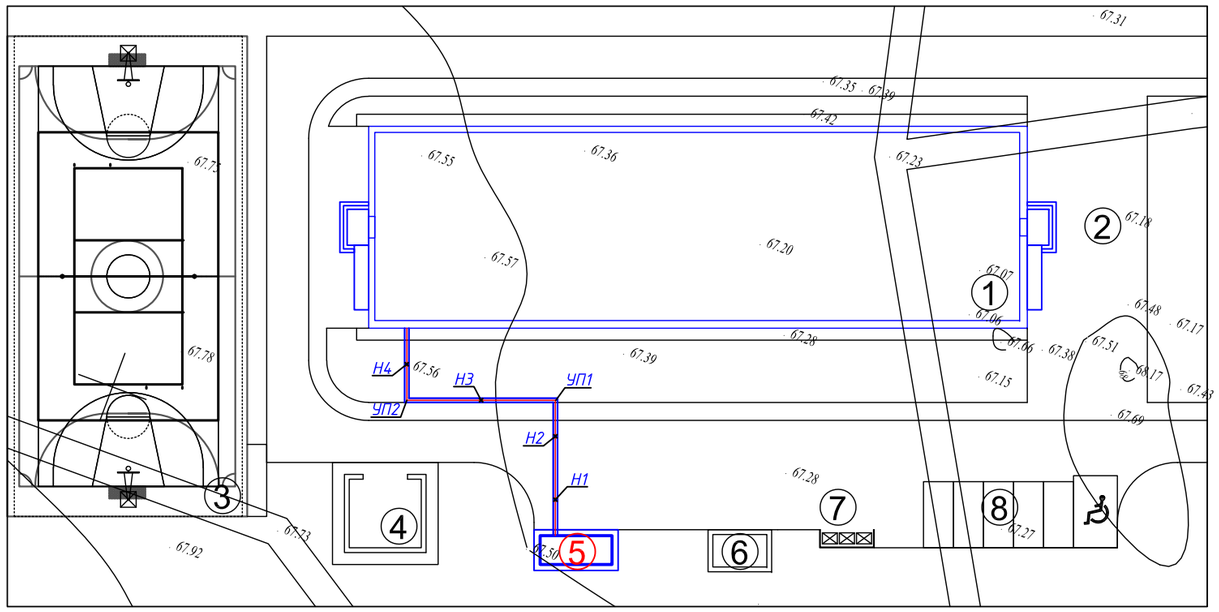

Изм.	Кол. уч.	Лист	№ док.	Подп.	Дата
ГИП		Молдияр Н			07.22
Проверил		Кадыр У			07.22
Разработал		Исабекова Г			07.22
Н.контр		Кадыр У			07.22

Заказ: №55-29.06.2022 ТС

Разработка проектно-сметной документации: «Строительство физкультурно -оздоровительного комплекса в селе Алгабас Алгабасского сельского округа города Аксу Павлодарской области»

Теплоснабжение

Стадия	Лист	Листов
РП	2	4

План теплосети

ТОО "ИМТОРГ"

Копировал Формат А3

СЕВЕР

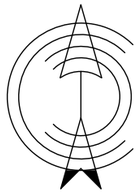

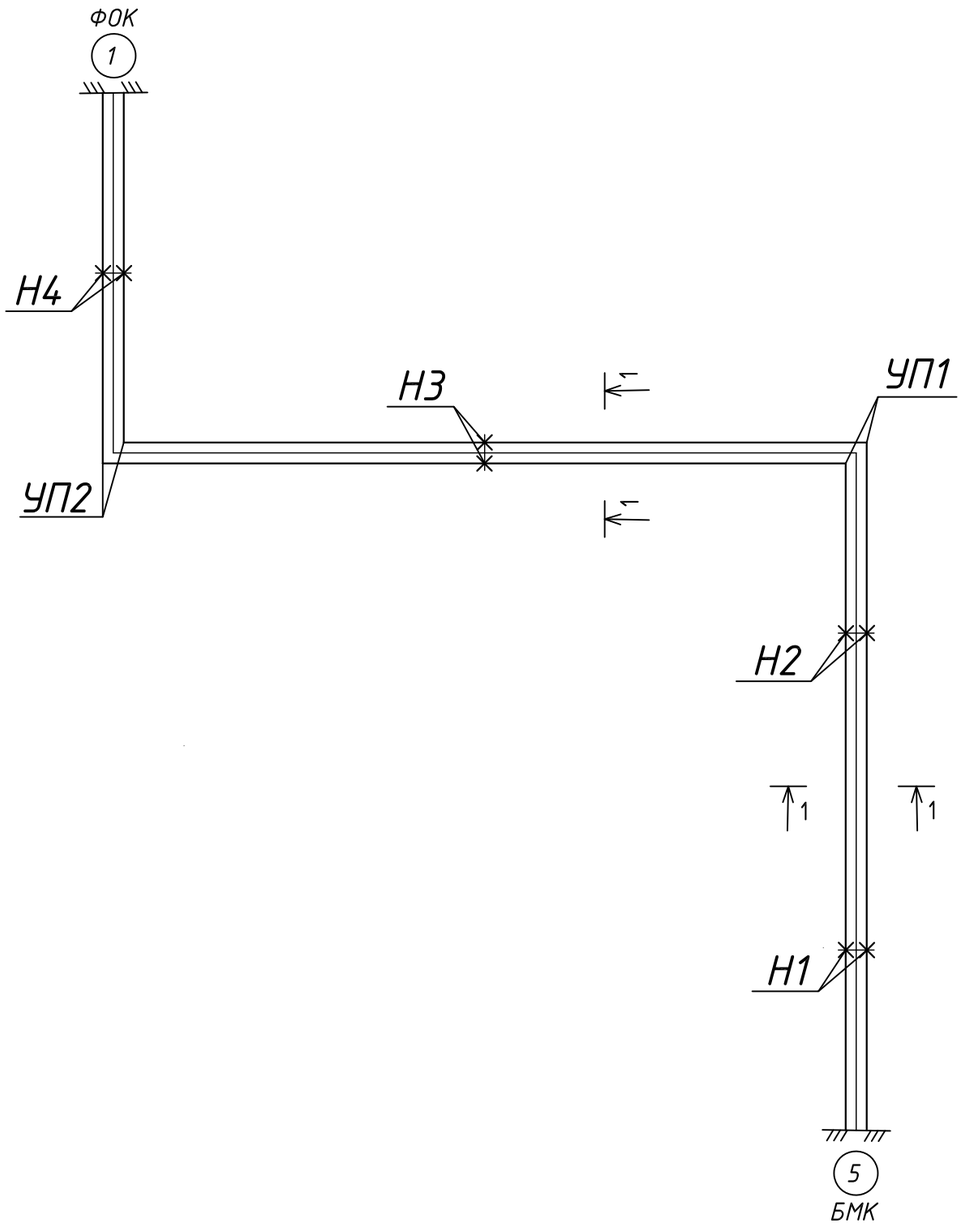

Экспликация здании и сооружении

Поз	Наименование	Номер типового проекта	Этаж-ность	Количество	Примечание
1	Физкультурно-оздоровительный комплекс	-	1	938,89	
2	Открытая площадка для торжества	-	-	-	
3	Комбинированная пл. для игры в мини футбол, волейбол и баскетбол	-	-	800,0	
4	Склад для угля	-	-	44,20	
5	Фундамент под БМК	-	-	23,80	
6	Выгреб на 25 м3	-	-	12,15	
7	Навес над мусорными баками	-	-	6,81	
8	Открытая автостоянка для сотрудн.	-	-	-	

1-1

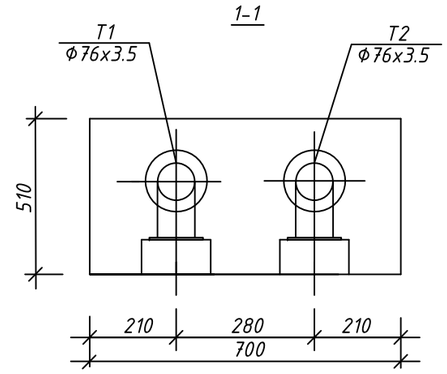

Пролеты между скользящими опорами

Диаметр	Тип опоры	Пролет между скользящими опорами
Ф76х3,5	ТС 623-000-05	3,0

Изм.	Кол. уч.	Лист	№ док.	Подп.	Дата	Заказ: №55-29.06.2022 ТС		
						Разработка проектно-сметной документации: «Строительство физкультурно -оздоровительного комплекса в селе Алгабас Алгабасского сельского округа города Аксу Павлодарской области»		
						Теплоснабжение	Стадия	Лист	Листов
ГИП		Молдияр Н			07.22		РП	3	4
Проверил		Кадыр У			07.22				
Разработал		Исабекова Г			07.22	Схема теплосети. Сечения 1-1	ТОО "ИМТОРГ"		
Н.контр		Кадыр У			07.22				

Копировал Формат А3

Профиль теплосети.

М 1:500 по горизонтали

М 1:100 по вертикали

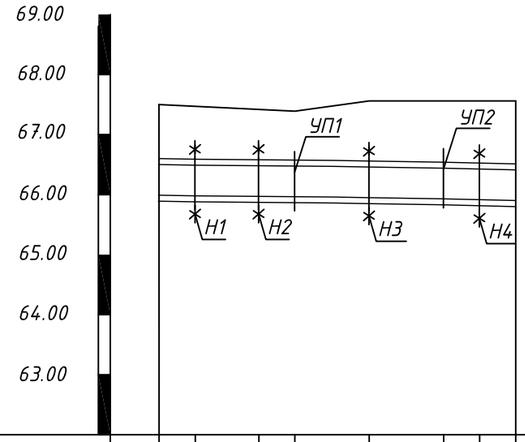

Проектная отметка земли									
Натурная отметка земли	67.50	67.50	67.50	67.39	67.56	67.56	67.56	67.56	
Отметка потолка канала	66.50	66.49	66.47	66.46	66.44	66.42	66.41	66.40	
Отметка пола канала	65.99	65.98	65.96	65.95	65.93	65.91	65.90	65.89	
Уклон % / Длина, м		0,002 / 3	0,002 / 5,3	0,002 / 3	0,002 / 6,2	0,002 / 6,2	0,002 / 3	0,002 / 3	
Номер разреза / Внутренний размер канала, мм		1-1 / 700x510							
Развернутый план									

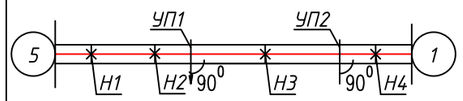

						Заказ: №55-29.06.2022		ТС
						Разработка проектно-сметной документации: «Строительство физкультурно -оздоровительного комплекса в селе Алгабас Алгабасского сельского округа города Аксу Павлодарской области»		
Изм.	Кол. уч.	Лист	№ док.	Подп.	Дата			
ГИП		Молдияр Н			07.22	Теплоснабжение	Стадия	Лист	Листов
Проверил		Кадыр У			07.22		РП	4	4
Разработал		Исабекова Г			07.22	*Профиль теплосети*	ТОО "ИМТОРГ"		
Н.контр		Кадыр У			07.22				

Копировал *Формат* *А3*

Позиция	Наименование и техническая характеристика оборудования и материалов. Завод - изготовитель (для импортного оборудования - страна, фирма.)	Тип, марка оборудования Обозначение документа и номер опросного листа	Единица Измерения		Код завода изготовителя	Код Оборудования материала	Цена единицы оборудования, тыс. тенге.	Количество	Масса единицы оборудования, кг
			Наименование	Код					
1	2	3	4	5	6	7	8	9	10
1	Трубы стальные электросварные Ф76х3,5	ГОСТ 10704-91*	п.м.	006				70	
2	Отвод 90 гр. 89х3.5 , Ру-16	ГОСТ 17375 - 2001	шт	796				8	
3	Опора скользящая ТС 623-000-03 Ф50	с.5.903-13 В.8-95	шт	796				6	
4	Подушки опорные ОП1	с.3.006.1-2.87	шт	796				6	
5	Антикорозийное покрытие трубопроводов	с.4.904-66							
6	изол в 2 слоя	ГОСТ10296-79	$м^2$	055				17	
7	Мастика "Изол" марки МРБ-ХТ-15	ТУ21-27-37-74	кг	166				6	
8	Битумная грунтовка	"Праймер"	кг	166				12	
9	Бумага мешочная	ГОСТ2228-81*Е	$м^2$	055				6	
10	Тепловая изоляция трубопроводов	с.7.903-9-3							
11	Цилиндры из минеральной ваты на синтетическом связующем марки-150 δ= 40мм.	ГОСТ23208-2003	$м^3$	113				1,794	
12	Защитное покрытие-стеклопластик рулонный РСТ	ТУ 6-48-87-92	$м^2$	055				43,10	

Изм.	Кол. уч.	Лист	№ док.	Подп.	Дата
ГИП		Молдияр Н			07.22
Проверил		Кадыр У			07.22
Разработал		Исабекова Г			07.22
Н.контр		Кадыр У			07.22

Заказ: №55-29.06.2022 ТС.СО

Разработка проектно-сметной документации: «Строительство физкультурно -оздоровительного комплекса в селе Алгабас Алгабасского сельского округа города Аксу Павлодарской области»

Теплоснабжение

Стадия	Лист	Листов
РП	1	1

Спецификация оборудования

ТОО "ИМТОРГ"

Копировал Формат А3