ТОО"Бакпроект"
Государственная лицензия № 17017082

Рабочий проект
«Строительство врачебной амбулатории в с. Луганск Павлодарского района (привязка)»

ТОМ III
Рабочие чертежи

Альбом -4 Архитектурно-строительные решения (АС насосная)

Тараз 2023 г.

ТОО"Бакпроект"
Государственная лицензия № 17017082

Рабочий проект
«Строительство врачебной амбулатории в с. Луганск Павлодарского района (привязка)»

ТОМ III

Рабочие чертежи

Альбом -4 Архитектурно-строительные решения (АС насосная)

Директор ТОО "Бак проект" _____ Мусаев Ж.К.
Главный инженер проекта _____ Туганбаев Р.А.

Тараз 2023 г.

Общие данные:

1. Данный проект разработан:

- Задание на проектирование
- АПЗ № KZ07VUA00876251 от 17.04.2023г. выданное ГУ "Отдел реального сектора экономики Павлодарского района";

2. Проект разработан для строительства
климатический район строительства согласно СП РК 2.04-01-2017 "Строительная климатология" - IIIA;
расчетная зимняя температура наиболее холодной пятидневки (обеспеченностью 0.92) согласно СП РК 2.04-01-2017 "Строительная климатология" - минус 34,6° С;
снеговая нагрузка на грунт, согласно НТП РК 01-01-3.1(4.1)-2017 "Нагрузки и воздействия на здания" - 1.2 кПа (II район);

- базовая скорость ветра, согласно НТП РК 01-01-3.1(4.1)-2017 "Нагрузки и воздействия на здания" - 0.77 кПа (IV район);
- уровень ответственности здания - II (нормального уровня ответственности, технически несложный);

3. Степень огнестойкости - II.
4. Класс здания - II.
5. Уровень ответственности здания - III
6. Категорию здания по взрывопожарной и пожарной безопасности -Д.
7. Класс функциональной пожарной опасности здания Ф4.4.
8. Класс конструктивной пожарной опасности – С0.
9. класс пожарной опасности несущих строительных конструкций - К0.

Ведомость ссылочных документов

Обозначение	*Наименование*	*Примечание*
СП РК 3.02-107-2014	*Общественные здания и сооружения*	
СН РК 3.02-37-2013 (изм.01.08.18_171-НК)	*Крыши и кровли*	
СН РК 1.04-26-2022	*«Реконструкция, капитальный и текущий ремонт жилых и общественных зданий»*	
СН РК 2.02-01-2019	*Пожарная безопасность зданий и сооружений*	
Серия 2.244-1 В.6	*Детали полов общественных зданий и сооружений*	
СН РК 3.02-36-2012	*Полы*	
СП РК 2.03-30-2017 (изм.по состоянию на 21.10.2021 г.)	*Строительство в сейсмических районах*	
СП РК 5.01-102-2013	*Основания зданий и сооружений*	
СП 15.13330.2012	*Каменные и армокаменные конструкции*	

Согласовано

ГИП	Туганбаев Р.		3/23
Н.контроль	Туганбаев Р.		3/23
Отд. ОВ,ГСН	Шамрат Т.		3/23

Согласовано

Отдел ВК	Байтемиров С.		3/23
Отдел ЭС	Имашхан А.		3/23
Отдел ПС	Имашхан А.		3/23

Взам. инв. №

Подпись и дата

Инв. № подл.

Проект является объектом авторских прав и охраняется Гражданским кодексом РК и Законом РК "Об овторских и смежных правах". Проект разработан в соответствии с действующими нормами и правилами и предусматривает мероприятия, обеспечивающие взрывобезопасность и пожаробезопасность при эксплуатации здания.

Главный инженер проекта _____Туганбаев Р.А.

Изм.	Кол. уч.	Лист	№ док.	Подп.	Дата
ГИП		Туганбаев Р.А			03.23
исп.		Батпенова М			03.23
Н.контроль		Туганбаев Р			03.23

Том 3. Альбом 4

«Строительство врачебной амбулатории в с. Луганск Павлодарского района (привязка)»

Насосная

Стадия	Лист	Листов
РП	1и	

Общие данные (начало)

ТОО "Бак проект"

Антисейсмические мероприятия.

Конструктивное решение.

Здание Насосной - одноэтажное, в плане - прямоугольное, с размерами в осях 3,0х2,3м. Высота помещений составляет 2,4м. За условную отметку 0,000 принято считать уровень чистого пола.

1. Фундаменты ленточные из монолитного бетона класса В15, 400мм. глубиной 500мм . Под фундаменты предусмотреть гравийно-песчанную подготовку толщиной 500мм.
2. Несущие стены выполнены из кирпича марки 75 с однорядной перевязкой швов , и монолитного бетона (ж/б включения). Значение временного сопротивления кирпичной кладки осевому растяжению по неперевязанным швам не менее 120кПа (1,2 кгс/см²) и раствора марки 50 с добавлением пластификаторов, через 700мм. выполнить горизонтальное армирование кладочными сетками. (СП РК 2.03-30-2017)
3. В местах обрамления проемов запроектированы железобетонные сердечники. (СП РК 2.03-30-2017 п. 7.38.4)
4. Перемычки над проемами запроектированы монолитные ж/б на всю ширину.
5. Антисейсмический пояс монолитный из бетона класса В15.
6. Покрытие выполнено из деревянных щитов наката.
7. Кровля односкатная по деревянной конструкции.

Противопожарные мероприятия

Все деревянные конструкции обработать антисептиком и подвергнуть глубокой пропитке антипиренами с поглощением солей не менее 75 кг/м3.

Металлические конструкции окрасить огнезащитной пастой ВПМ.

ТЕХНИКО-ЭКОНОМИЧЕСКИЕ ПОКАЗАТЕЛИ

пп	Наименование	Ед.изм.	Кол-во
1	Общая площадь здания	$м^2$	5.63
2	Строительный объем	$м^3$	29.2
3	Площадь застройки включая крыльца	$м^2$	10.28
4	Этажность здания	этаж	1

Ведомость рабочих чертежей основного комплекта "АС "

Лист	Наименование	Примечание
1	Общие данные (начало)	
1.1	Общие данные (окончание)	
2	План на отм.0.000. План кровли.Разрез 1-1	
3	Фасады	
4.	Ведомость отделки; Экспликация полов;	
5	Ведомость заполнения проемов.	
6	План фундамента. Схема ж\б включений. Сечение.Узлы.	
7	Схема монолитного пояса. Сечения. Монолитная перемычка.	
7*	Схема парапета.	
8	Спецификация элементов. Узел "А".	
9	Схема расположения балок.Сечение.	
10	Схема расположения стропил. Сечение. Спецификация элементов. Узел.	

Согласовано

Отдел ВК	Байтемирова С.		3/23
Отдел ЭС	Имашхан А.		3/23
Отдел ПС	Имашхан А.		3/23

Согласовано

ГИП	Туганбаев Р.		3/23
Н.контроль	Туганбаев Р.		3/23
Отд. ОВ,ГСН	Шамрат Т.		3/23

Взам. инв. №

Подпись и дата

Инв. № подл.

Изм.	Кол. уч.	Лист	№ док.	Подп.	Дата
ГИП		Туганбаев Р.А			03.23
исп.		Батпенова М			03.23
Н.контроль		Туганбаев Р			03.23

Том 3 Альбом 4

"«Строительство врачебной амбулатории в с. Луганск Павлодарского района (привязка)»

Насосня

Стадия	Лист	Листов
РП	1.1	

Общие данные (окончание)

ТОО "Бак проект"

План на отм.0.000

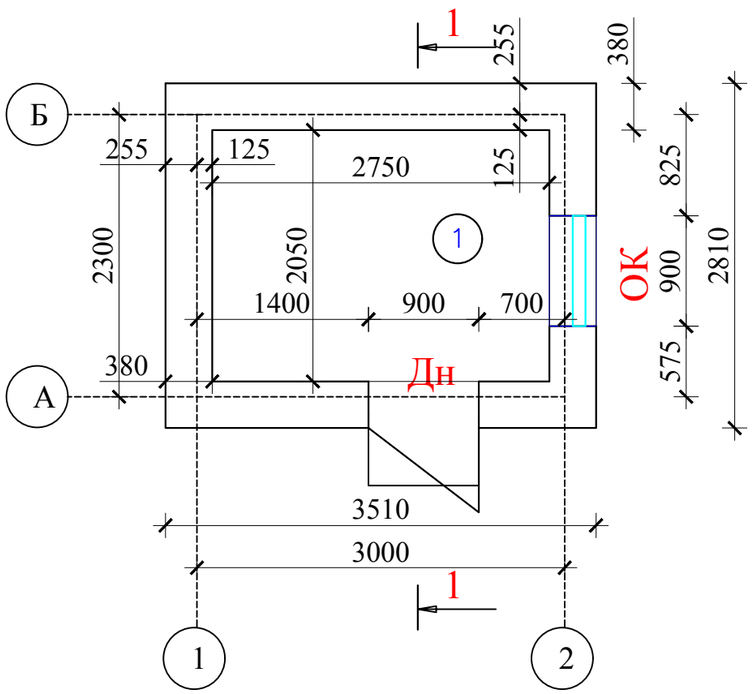

Экспликация помещений

№	Наименование помещений	Площадь кв.м.	Примеч.
1	Насосная	5,63	
	Итого:	5,63	

План кровли;

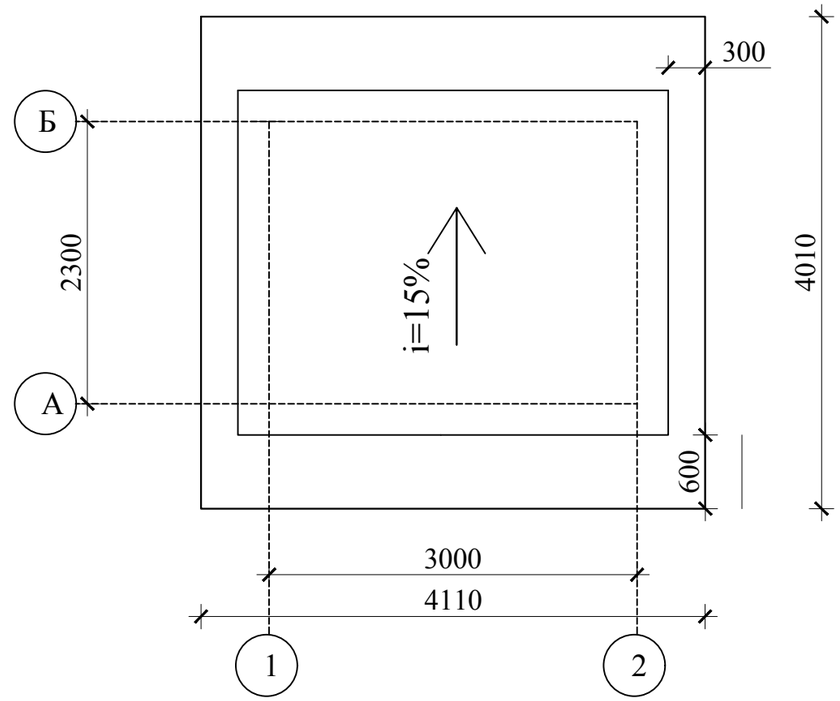

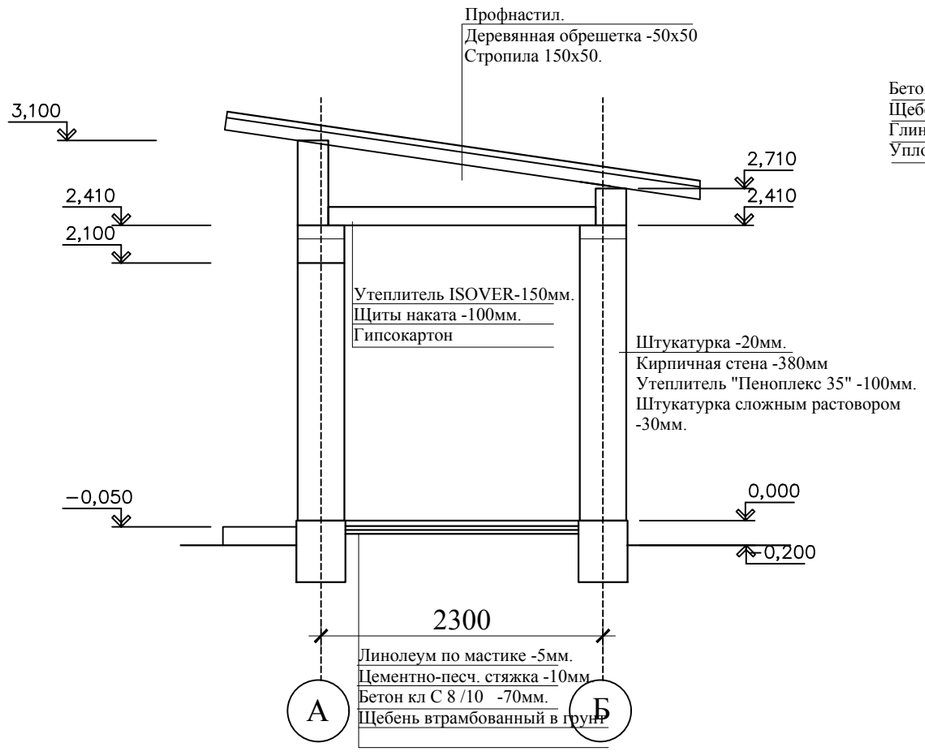

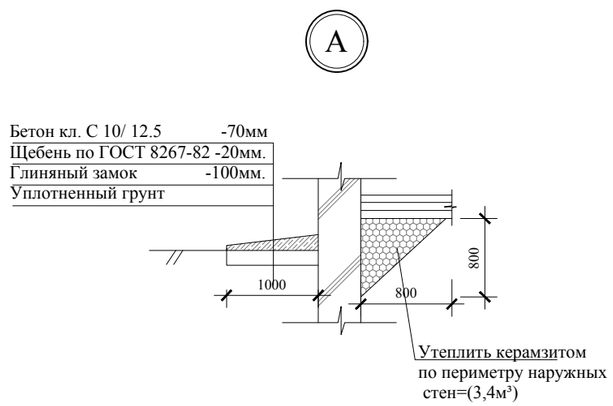

Изм.	Кол. уч.	Лист	№ док.	Подп.	Дата
ГИП		Туганбаев Р.А			03.23
исп.		Батпенова М			03.23
Н.контроль		Туганбаев Р			03.23

Том 3 Альбом 4

«Строительство врачебной амбулатории в с. Луганск Павлодарского района (привязка)»

Насосная

Стадия	Лист	Листов
РП	2	

План на отм.0.000. План кровли
Разрез 1-1

ТОО "Бак проект"

формат А3

Взам.инв.N | подпись и дата | инв.Nподл.

Фасад 1-1.

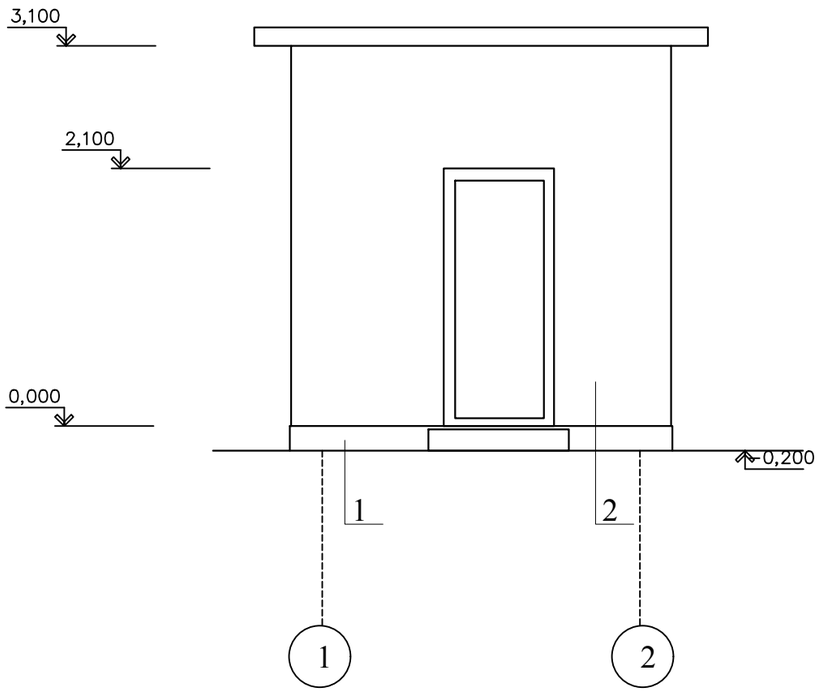

Фасад А-Б.

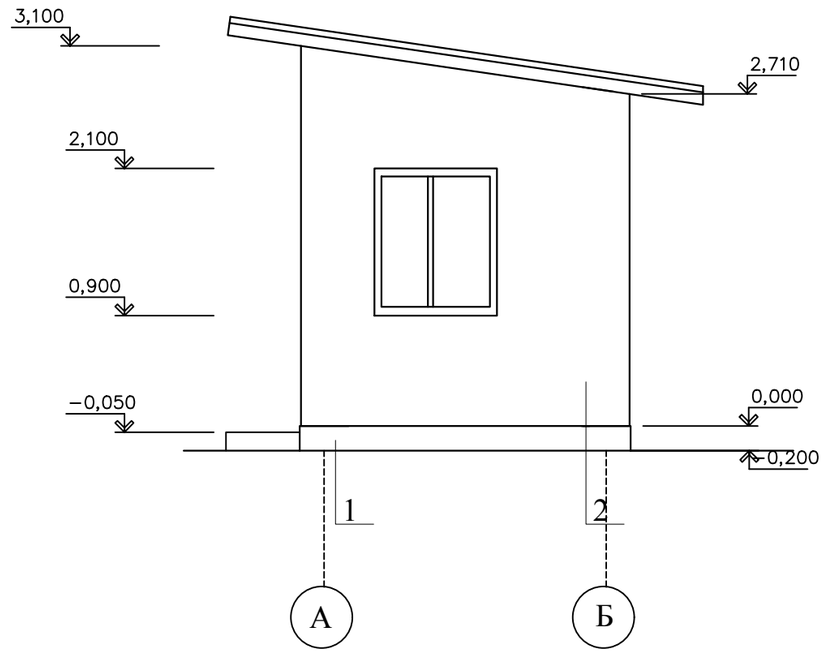

Паспорт наружной отделки

	Наименование	Материал	Цвет	Площадь кв.м.
1	Цокль	Улучшенная штукатурка цем.-песч. раствором под узор (кузбас лак)	коричневый	2,54
2	Стена	Улучшенная штукатурка цем.-песч. раствором Фасадная краска (перхлорвиниловая)	Бежевый	32,60
3	Кровля	Профнастил		

Изм.	Кол. уч.	Лист	№ док.	Подп.	Дата	Том 3. Альбом 4			
						«Строительство врачебной амбулатории в с. Луганск Павлодарского района (привязка)»			
						Насосная	Стадия	Лист	Листов
ГИП		Туганбаев Р.А			03.23		РП	3	
исп.		Батпенова М			03.23	Фасады	ТОО "Бак проект"		
Н.контроль		Туганбаев Р			03.23				

взам.инв.N

подпись и дата

инв.Nподл.

формат А3

Ведомость внутренней отделки помещений

Площадь м^2

Наименование или № помещ. по проекту	Потолок		Стены или перегородки		Низ стен или перегородок			Примеч.
	Площадь М^2	Вид отделки	Площадь М^2	Вид отделки	Площадь М^2	Вид отделки	Высота м	
1. Насосная	5,63	Левкас, в\ окраска.	20,06	Штукатурка, в\ окраска	----	-----	----	

Экспликация полов

Наименование помещения по проекту	Тип пола по проекту	Схема пола или номер узла по серии	Элементы пола и их толщина	Площадь пола и номер помещения по проекту	Примеч.
Насосная	П-1	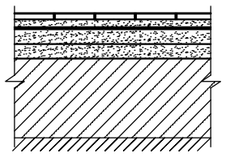	-Линолеум по мастике -5мм -Цем. песчан. стяжка М150 -10мм -Бетон подстилающий слой кл.С8 /10 -70мм -Уплотнение грунта щебнем -Утрамбованный грунт основания	5,63	

Изм.	Кол. уч.	Лист	№ док.	Подп.	Дата	Том 3. Альбом 4			
						«Строительство врачебной амбулатории в с. Луганск Павлодарского района (привязка)»			
ГИП		Туганбаев Р.А			03.23	Насосная	Стадия	Лист	Листов
							РП	4	
исп.		Батпенова М			03.23	Ведомость отделки; Экспликация полов;	ТОО "Бак проект"		
Н.контроль		Туганбаев Р			03.23				

Копировал

А3

Ведомость элементов заполнения проемов.

Марка поз.	Обозначение	Эскиз	Площ. $м^2$	Кол-во	Общая площадь м2	Примечание
Ок-1	ГОСТ 30674-99 "Блоки оконные из ПВХ".	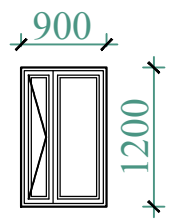	1,08	1	1,08	ОП Д2 1200-900 ($4м_1$-16-$4м_1$)
Д-1	ДСН КП М3 2100-900 ГОСТ 31173-2003 "Блоки дверные"	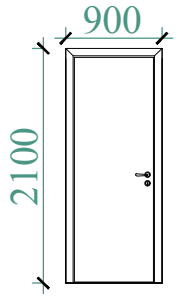	1.9	1	1,9	Металлическая утепленная

Изм.	Кол. уч.	Лист	№ док.	Подп.	Дата	Том 3. Альбом 4
						«Строительство врачебной амбулатории в с. Луганск Павлодарского района (привязка)»
ГИП		Туганбаев Р.А			03.23	Насосная
исп.		Батпенова М			03.23	Ведомость заполнения проемов.
Н.контроль		Туганбаев Р			03.23	

Стадия	Лист	Листов
РП	5	

ТОО "Бак проект"

Копировал

А3

План фундаментов

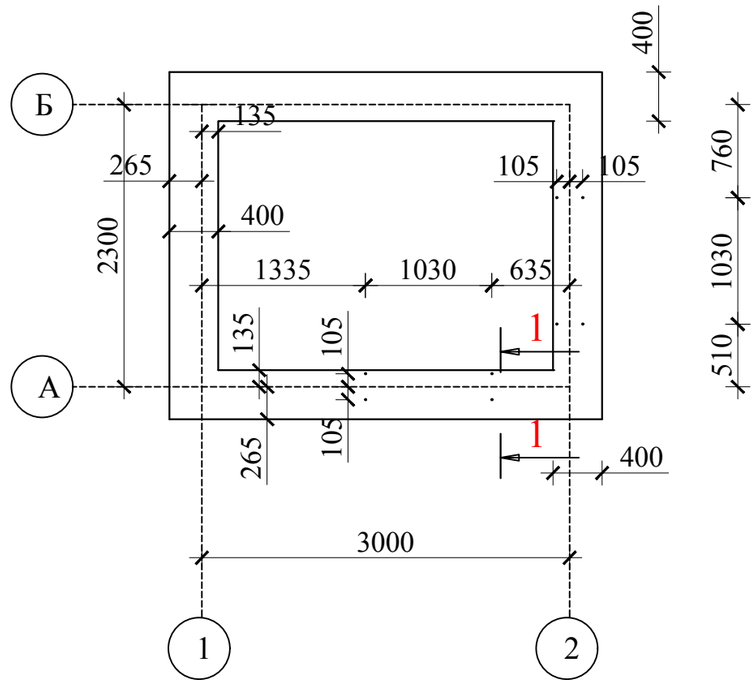

Схема ж\б включений.

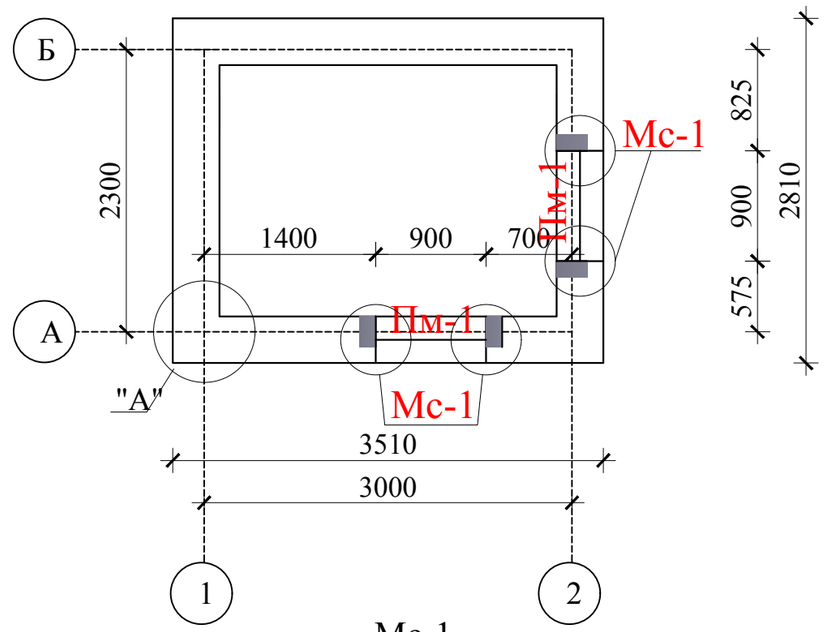

Мс-1

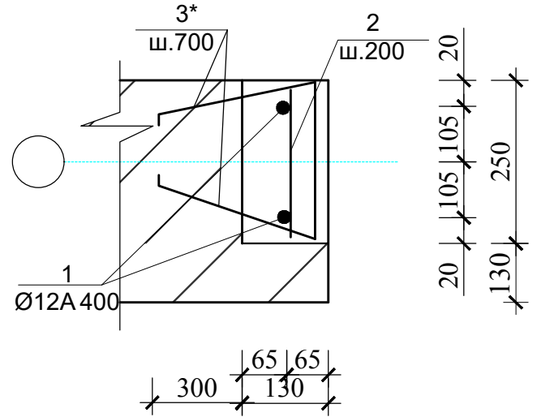

Сечечние 1-1

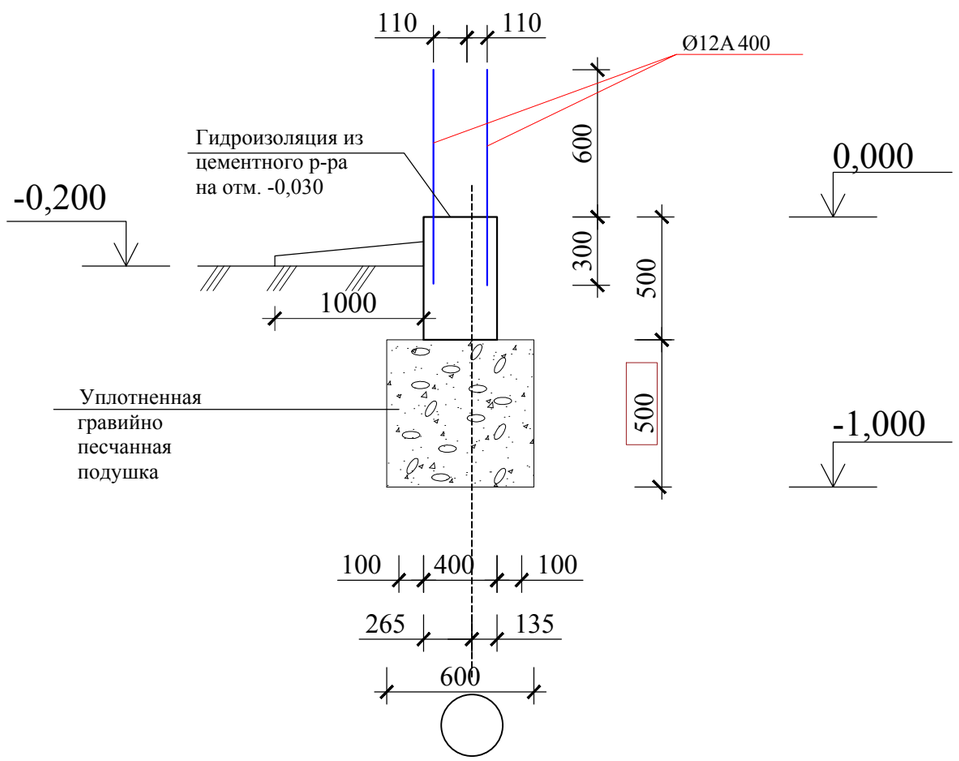

Примечание:

1.Бетонную поверхность соприкасающуюся с грунтом окрасить горячим битумом за 2 раза.

Изм.	Кол. уч.	Лист	№ док.	Подп.	Дата	Том 3. Альбом 4
						«Строительство врачебной амбулатории в с. Луганск Павлодарского района (привязка)»
ГИП		Туганбаев Р.А			03.23	Насосная
исп.		Батпенова М			03.23	План фундамента. Схема ж\б включений. Сечение.Узлы.
Н.контроль		Туганбаев Р			03.23	

Стадия	Лист	Листов
РП	6	

ТОО "Бак проект"

формат А3

взам.инв.N

подпись и дата

инв.Nподл.

Схема монолитного пояса на отм. 2,400.

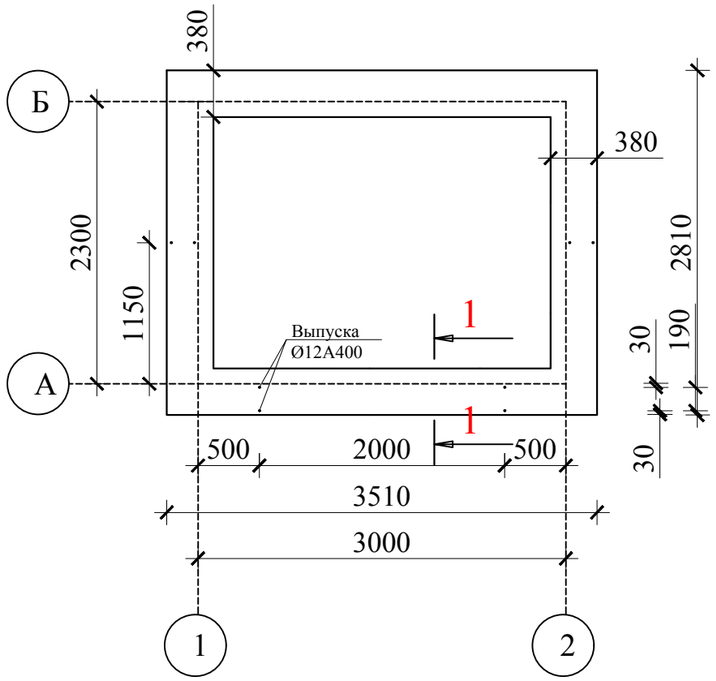

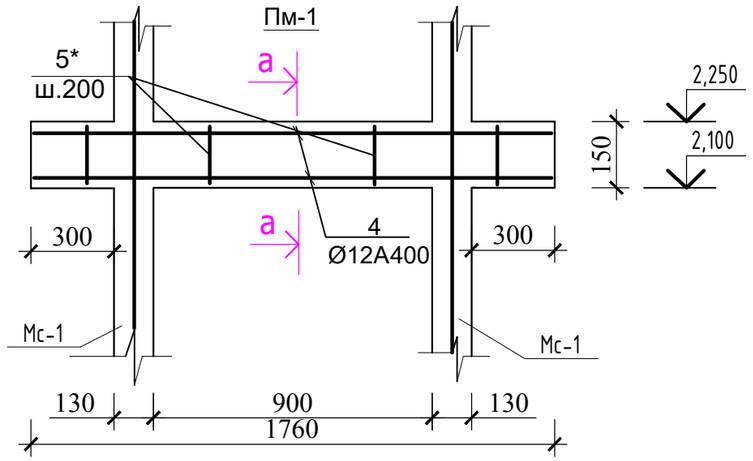

а-а.

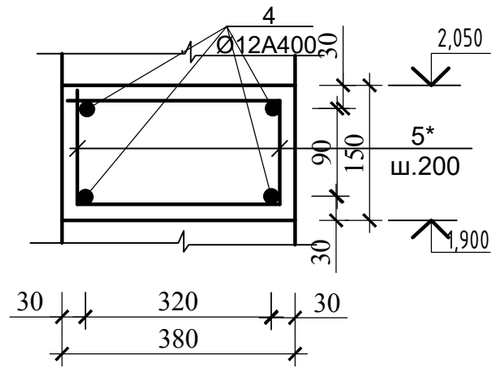

1-1.

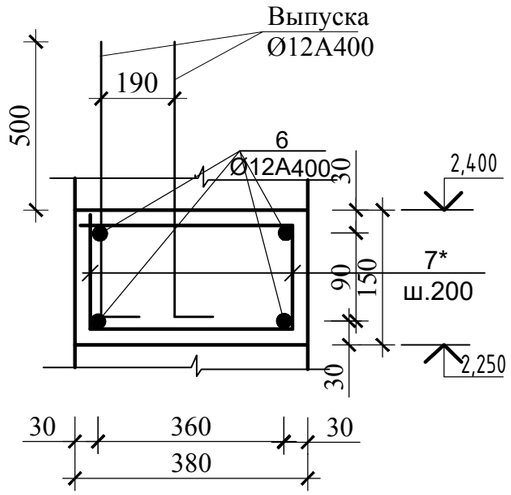

Примечание: Устройство кирпичных стен М75- 12,9м³

						Том 3. Альбом 4		№52/2023-02-24- АС	
						«Строительство врачебной амбулатории в с. Луганск Павлодарского района (привязка)»			
Изм.	Кол. уч.	Лист	№ док.	Подп.	Дата				
						Насосная	Стадия	Лист	Листов
							РП	7	
ГИП		Туганбаев Р.А			03.23				
исп.		Батпенова М			03.23	Схема монолитного пояса. Сечения. Монолитная перемычка.	ТОО "Бак проект"		
Н.контроль		Туганбаев Р			03.23				

Взам.инв.N

подпись и дата

инв.N подл.

формат А3

Схема парапета

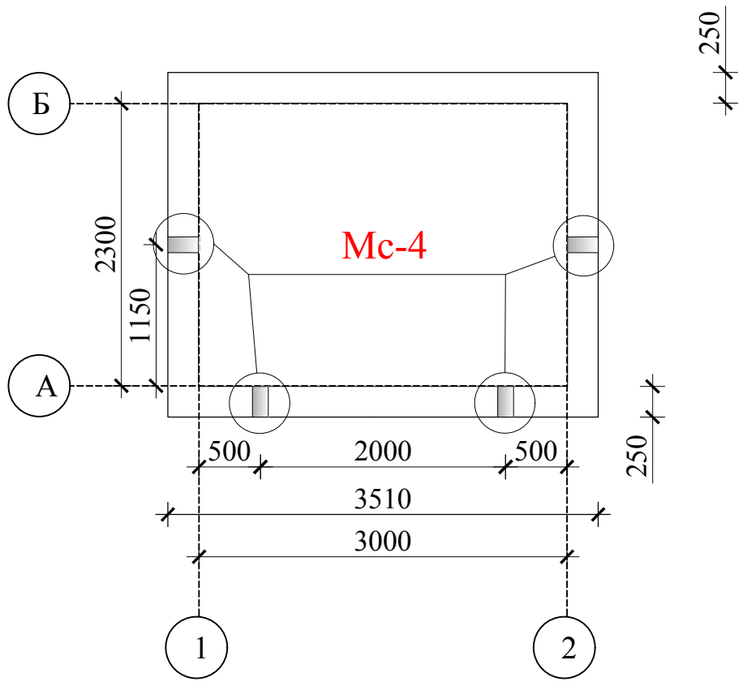

Мс-4

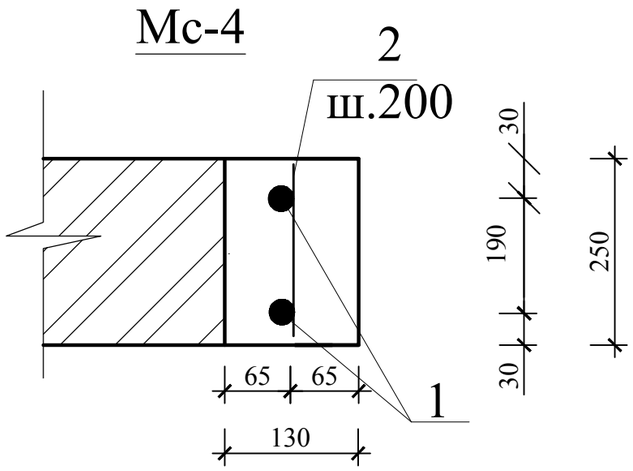

Спецификация элементов

№ поз.	Обозначение	Наименование	К-во	Масса ед.кг	Примеч.
	Мс-4	Монолитный сердечник Мс-4	4		
1	ГОСТ 34028-2016	Арматура Ø12А400, L=900мм.	2	0,801	1,60
2	ГОСТ 34028-2016	Проволока Ø6А240, L=210мм.	5	0,046	0,233
				Итого	1,833
		Бетон кл. С12/15. м³	0,03 м³		

Изм.	Кол. уч.	Лист	№ док.	Подп.	Дата
ГИП		Туганбаев Р.А			03.23
исп.		Батпенова М			03.23
Н.контроль		Туганбаев Р			03.23

Том 3 Альбом 4

«Строительство врачебной амбулатории в с. Луганск Павлодарского района (привязка)»

Насосная

Стадия	Лист	Листов
РП	7*	

Схема парапета.

ТОО "Бак проект"

формат А3

взам.инв.N

подпись и дата

инв.Nподл.

Спецификация элементов

№ поз.	Обозначение	Наименование	К-во	Масса ед.кг	Примеч.
		Ленточный фундамент.			
1	ГОСТ 34028-2016	Арматурные выпуска Ø12А400, L=900мм.	8	0,801	6,41
				Итого	6,41
		Бетон кл. С 10 /12.5 м³	2,22 м³		
	Мс-1	Монолитный сердечник Мс-1	4		
1	ГОСТ 34028-2016	Арматура Ø12А400, L=2500мм.	2	2,22	4,45
2	ГОСТ 34028-2016	Проволока Ø6А240, L=230мм.	12	0,051	0,612
3*	ГОСТ 34028-2016	Проволока Ø6А240, L=1040мм.	7	0,23	1,61
				Итого	2,22
		Бетон кл. С 12/15. м³	0,08 м³		
	Пм-1	Перемычка монолитная Пм-1	2		
4	ГОСТ 34028-2016	Арматура Ø12А400, L=1700мм.	4	1,51	6,05
5*	ГОСТ 34028-2016	Проволока Ø6А240, L=980мм.	9	0,217	1,95
				Итого	8,00
		Бетон кл.С12 /15. м³	0,1 м³		
		Монолитный пояс			
6	ГОСТ 34028-2016	Арматура Ø12А400, п.м	50,6	0,89	45,03
7*	ГОСТ 34028-2016	Проволока Ø6А240, L=980мм.	64	0,217	13,88
8	ГОСТ 34028-2016	Арматурные выпуска Ø12А400,L=800мм.	8	0,712	5,70
				Итого	64,61
		Бетон кл. С12/15. м³	0,7 м³		
	Сг-1	Кладочная сетка Сг-1 на 1п.м.			
1	ГОСТ 34028-2016	Проволока Ø6А240, L=1000мм.	3	0,222	0,666
2*	ГОСТ 34028-2016	Проволока Ø6А240, L=360мм.	3	0,079	0,239
				Итого	0,905

		Отмостка толщ. 70мм. бетон кл. С10/12. 5. м²	16,6		

Ведомость изделий.

Поз.	Эскиз
3*	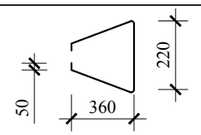
5*	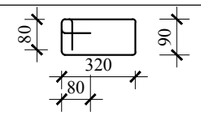
7*	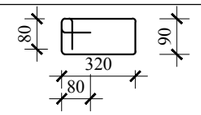

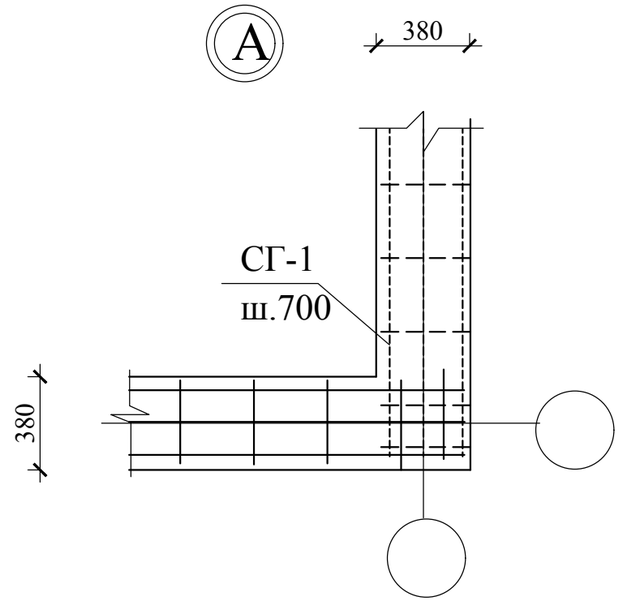

СГ-1

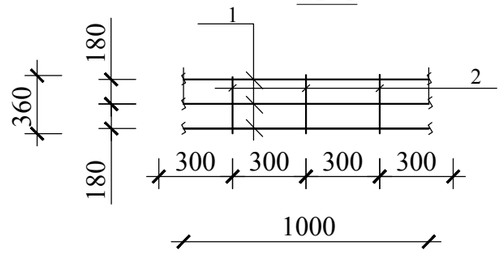

Примечание: 1. Кладочную сетку Сг-1 уложить по всему периметру стен с шагом 700мм.(расход=37 п.м.)

Изм.	Кол. уч.	Лист	№ док.	Подп.	Дата	Том 3. Альбом 4			
						«Строительство врачебной амбулатории в с. Луганск Павлодарского района (привязка)»			
ГИП		Туганбаев Р.А			03.23	Насосная	Стадия	Лист	Листов
							РП	8	
исп.		Батпенова М			03.23	Спецификация элементов.. Узел "А".	ТОО "Бак проект"		
Н.контроль		Туганбаев Р			03.23				

взам.инв.N | подпись и дата | инв.Nподл.

формат А3

Схема расположения балок отм +2,400.

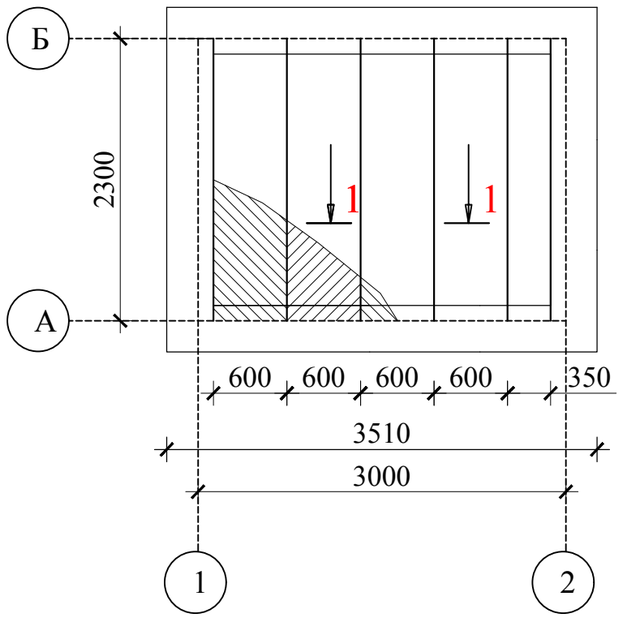

Спецификация элементов

№ поз.	Обозначение	Наименование	К-во	Масса ед.кг	Примеч.
1	ГОСТ 8486-86*Е	Балка 150х50, L=2180 мм	6	0,016	0,098
2	//-//	Доска 20х100 м²	5,63 м²		0,11
3	//-//	Брусок 50х50, L=2180 мм	12	0,005	0,065
4	//-//	Настил толщ. 20 мм, м²	5,63 м²		0,11
		Общивка потолка (гипсокартон)	5,63 м²		
		Утеплитель минплита 150 мм	5,63 м²		

1-1

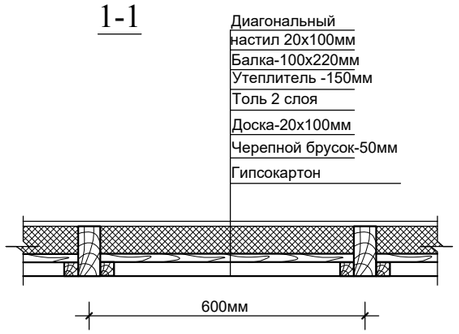

Изм.	Кол. уч.	Лист	№ док.	Подп.	Дата
ГИП		Туганбаев Р.А			03.23
исп.		Батпенова М			03.23
Н.контроль		Туганбаев Р			03.23

Том 3 Альбом 4

«Строительство врачебной амбулатории в с. Луганск Павлодарского района (привязка)»

Насосная

Стадия	Лист	Листов
РП	9	

Схема расположения балок. Сечение.

ТОО "Бак проект"

взам.инв.N | подпись и дата | инв.Nподл.

формат А3

Схема расположения стропил.

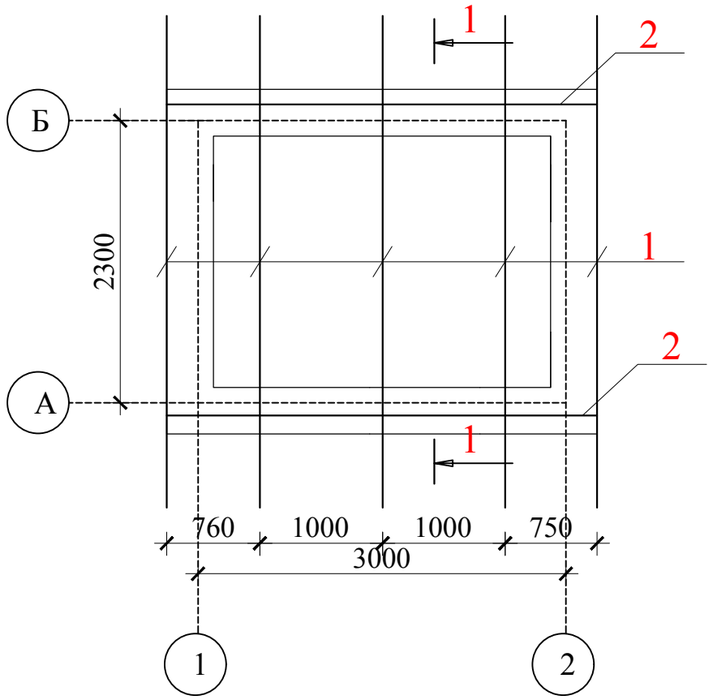

1-1.

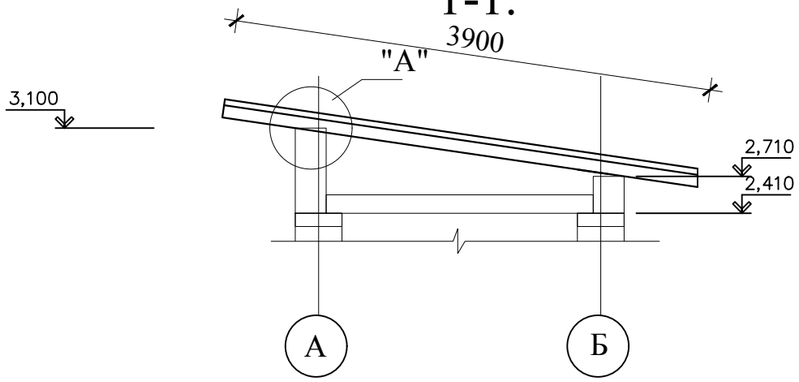

Мс-1

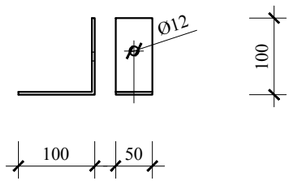

Спецификация элементов кровли.

№ поз.	Обозначение	Наименование	К-во	Масса ед.кг	Примеч.
1	Стропила	Брус 50х150, L=3900мм.	5	0,029	0,146
2	Мауэрлат	Брус 100х100, п.м.	6,8	0,01	0,068
3	Обрешетка	Брус 50х150, L=4100мм.	9	0,01	0,092
4		Профнастил ,м²	16,02		
		Обшивка карниза , OSB	9,04		
Мс-1		Монтажное соединение -4х50х200	20	0,314	6,28
Ар-1		Анкер Ø12А240,L=450мм.	12	0,40	4,80

Узел "А" .

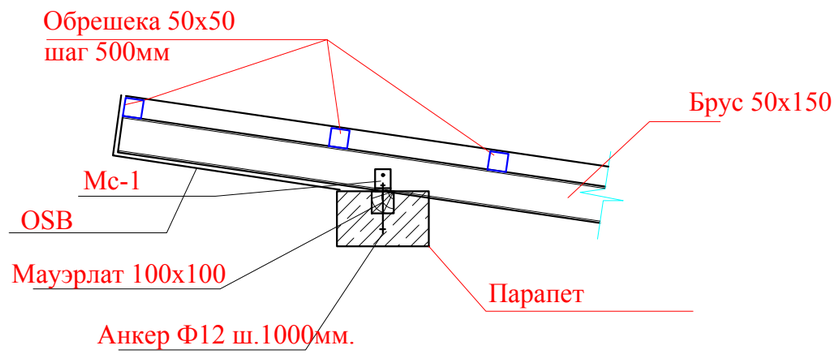

Примечание:

1.Все деревянные элементы кровли выполнить из древесины хвойных пород влажностью не более 18% в соответствии с ГОСТ 8486-86*Е.
2.Деревянные элементы кровли подвергнуть обработке антисептиком и глубокой пропитке антипиренами с поглащением солей из расчёта не менее 75 кгс/м³.
3.В местах примыкания деревянных конструкций к кирпичным или бетонным поверхностям проложить 2 слоя .
4.Все металлические элементы прогрунтовать грунтовкой ГФ-021, с последующей окраской огнезащитной пастой ВПМ-2.
5.Все работы по возведению кровли производить согласно СН РК 3.02-37-2013 (изм.01.08.18_171-НК)
6.Обрешетку под профнастил выполнить из бруска 50х50 с шагом 500мм.

Изм.	Кол. уч.	Лист	№ док.	Подп.	Дата	Том 3. Альбом 4			
						«Строительство врачебной амбулатории в с. Луганск Павлодарского района (привязка)»			
						Насосная	Стадия	Лист	Листов
ГИП		Туганбаев Р.А			03.23		РП	10	
исп.		Батпенова М			03.23	Схема расположения стропил. Сечение. Спецификация элементов. Узел.	ТОО "Бак проект"		
Н.контроль		Туганбаев Р			03.23				

взам.инв.N

подпись и дата

инв.Nподл.

формат А3