Исполнитель:
ТОО "ES-ПРОЕКТ"
Гослицензия ГСЛ №000257-1

Заказчик:
ГУ "Управление строительства
Павлодарской области

Строительство врачебной амбулатории в с. Набережное Павлодарского района Павлодарской области

Рабочий проект
ТОМ 3
Альбом 9 - Сети связи (СС)
Вызов персонала для МГН

Директор ТОО "ES-ПРОЕКТ" Каббышева Б.Н.

				Привязан для : "Строительство врачебной амбулатории в с.Луганск Павлодарской области	ТОО "Бак проект"
					Листов
Инв. №					

2021г.

Копировал Формат А3

ТОО ES ПРОЕКТ

Исполнитель:
ТОО "ES-ПРОЕКТ"
Гослицензия ГСЛ №000257-1

Заказчик:
ГУ "Управление строительства
Павлодарской области

Строительство врачебной амбулатории в с. Набережное Павлодарского района Павлодарской области

ТОМ 3
Состав проекта

Альбом 1 - Генеральный план (ГП)
Альбом 2 - Архитектурно-строительные чертежи (АС)
Альбом 3 - Архитектурные решения (АР)
Альбом 4 - Архитектурно-строительные чертежи (АС2)
Фундаменты под дизель генераторную установку
Альбом 5 - Технологическое оборудование (ТХ)
Альбом 6 - Водопровод и канализация (ВК)
Альбом 7 - Отопление и вентиляция (ОВ)
Альбом 8 - Пожарная сигнализация (ПС)
Альбом 9 - Сети связи (СС) Вызов персонала для МГН
Альбом 10 - Электроосвещение (ЭО)
Альбом 11 - Силовое электрооборудование (ЭМ)
Альбом 12 - Наружные сети водопровода и канализации (НВК)
Альбом 13 - Электроснабжение (ЭС)

2021г.

Ведомость рабочих чертежей основного комплекта

Лист	Наименование	Примечание
1-2	Общие данные	2 листа
3	План расположения сетей вызова персонала	
4	Схема расположения сетей вызова персонала	
5	Схема электрических подключений	
6	Узел прохождения кабеля сквозь стену	
7	Кабельный журнал	

Ведомость ссылочных и прилагаемых документов

Обозначение	Наименование	Примечание
	Ссылочные документы	
СП РК 3.02-113-2014	Лечебно-профилактические учреждения	
СН РК 3.02-13-2014	Лечебно-профилактические учреждения	
СН РК 1.02-03-2011	Порядок разработки, согласования, утверждения и состав проектной документации на строительство	
СНиП РК 3.02-10-2010	Устройства систем связи, сигнализации и диспетчеризации инженерного оборудования жилых и общественных зданий. Нормы проектирования.	
ПУЭ РК 2015	Правила устройства электроустановок	
СН РК 3.02-17-2011	Структурированные кабельные сети. Нормы проектирования	
СН РК 3.02-18-2011	Структурированные кабельные сети. Монтаж	
СТ РК 21.603-2002	СПДС. Связь и сигнализация.	
ГОСТ 21.406-88	Проводные средства связи. Обозначения условные графические на схемах и планах	
СНиП РК 3.02-07-2014	Общественные здания и сооружения	
СП РК 3.02-107-2014	Общественные здания и сооружения	
	Прилагаемые документы	
-СС.СО	Спецификация оборудования, изделий и материалов	1 лист

Привязан для : "Строительство врачебной амбулатории в с.Луганск Павлодарской области (привязка)

Инв.№

СОГЛАСОВАНО:

ГП	Авдорахманова	
ОВ	Иванов	
ЭОМ	Садыков	
АС, АР	Кураланков	
СС, НСС	Саворовский	
ВК, НВК	Киселева	

Взам.инв.№

Подпись и дата

Инв.№ подл.

Технические решения в рабочих чертежах, соответствуют требованиям экологических, санитарно-гигиенических, противопожарных и других норм, действующих на территории РК и обеспечивают безопасную для жизни и здоровья людей эксплуатацию объекта при соблюдении мероприятий, предусмотренных рабочими чертежами.

Главный инженер проекта:_____Каббышева

Изм.	Кол.уч.	Лист	N° док.	Подп.	Дата
Проверил		Каббышева			10.22
Разраб.		Саворовский			10.22
Н.контр.		Каббышева			10.22

-СС

Строительство врачебной амбулатории в с.Набережное Павлодарского района Павлодарской области

Вызов персонала для МГН. Сети связи

Стадия	Лист	Листов
РП	1	7

Общие данные

ТОО "ES-ПРОЕКТ"

Копировал

А3

Система вызова персонала

	Кнопка (вызова персонала/сброса)	
	Контроллер головной	
	Блок контроля	
	Свето-звуковое сигнальное устройство	
	Блок питания	
	Проектируемая кабельная трасса	

Система вызова персонала для МГН

Система вызова персонала на основе AL-MGN1 предназначена для оперативного вызова персонала фельдшерско-акушерского пункта в помещениях где возможно одиночное пребывание маломобильных граждан и оказания своевременной помощи данным лицам. Над входом в данные помещения устанавливаются свето-звуковые элементы сигнализации AL-DI. У выхода из данных помещений устанавливаются кнопки сброса вызова AL-CB. Кнопки вызова персонала AL-RB устанавливаются оптимально в наиболее вероятных местах нахождения маломобильных граждан.

Кабель до устройств прокладывается в кабельном канале 25х16мм. внутри здания и в гофро-трубе Ф20мм. с креплением скобами снаружи здания.

Питание устройств осуществляется от блока питания РИП-12 исп.50 с резервированием от аккумуляторных батарей.

Для защиты от опасных напряжений и токов при прокладке кабеля связи выполнить весь комплекс работ согласно ГОСТ 5238-81: "Правил защиты устройств проводной связи опасного и мешающего влияния линий электропередач".

Основные технические показатели

Наименование	Кол-во	Примечание
Количество контролируемых помещений для МГН	2	шт.
Протяженность кабельных трасс	63	м.

Расчёт сопротивления линии МГН

Наименование	Кол-во	Ед.изм.
Длинна линии	25	м.
Сечение жилы кабеля	0.50	$мм^2$.
Максимальная длинна линии	500	м.
Максимальное сопротивление линии	45.00	Ом.
Сопротивление наиболее длинной линии	1.800	Ом.

Взам. инв. №

Подп. и дата

Инв. № подл.

Привязан для : "Строительство врачебной амбулатории в с.Луганск Павлодарской области (привязка)

Инв.№

Изм.	Кол.	Лист	№док	Подп.	Дата

-СС

Лист 2

Копировал

А3

План на отм. ±0,000

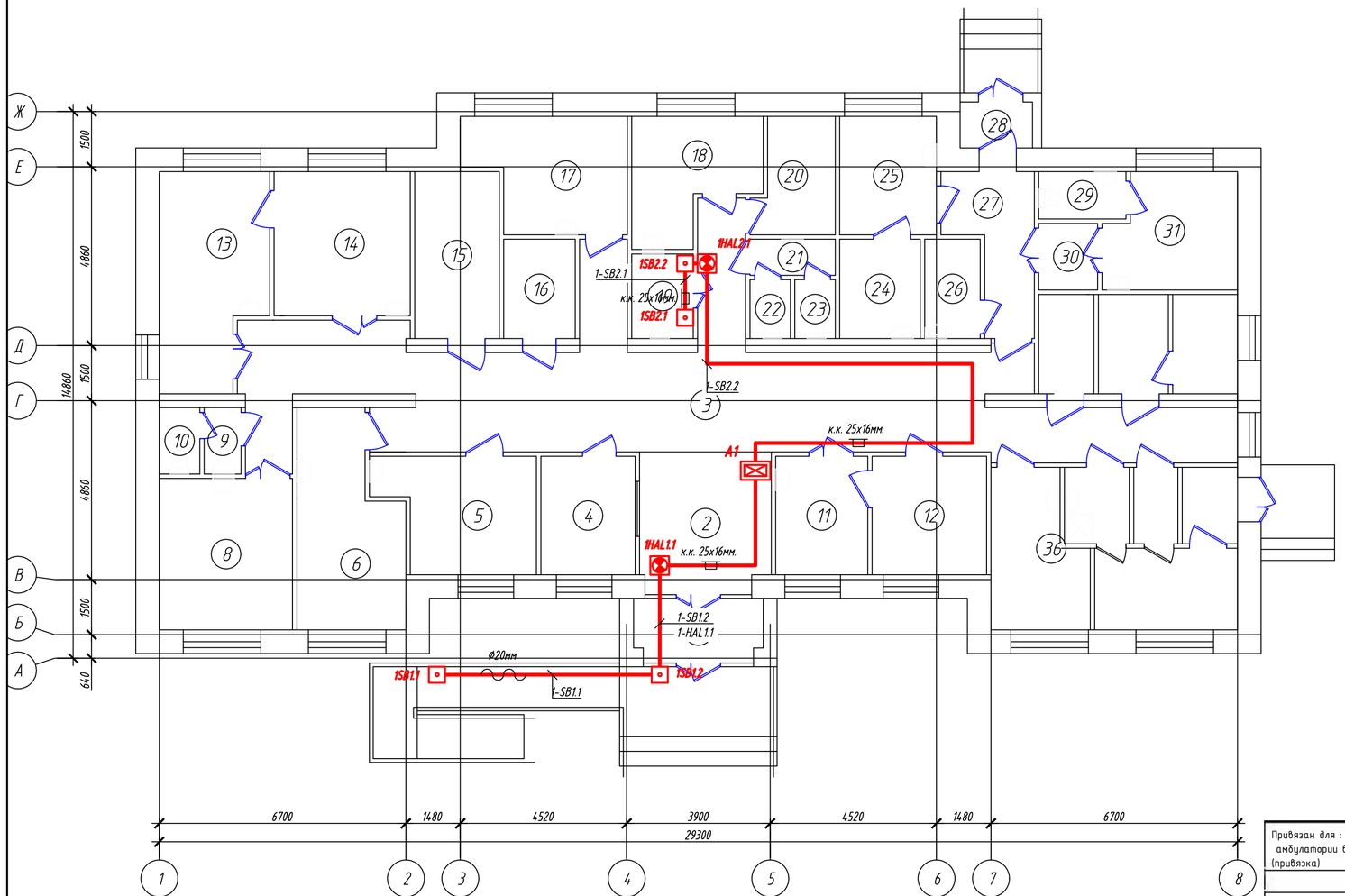

Экспликация помещений (начало)

Номер помещения	Наименование	Площадь, м²
1	Тамбур	6.05
2	Вестибюль	13.52
3	Коридор (зона ожидания)	74,31
4	Гардероб для посетителей	8.24
5	Кабинет доврачебного приема	12,26
6	Кабинет врачебного приема	15,06
7	Помещение для уборочного инвентаря	4.05
8	Лаборатория	14.91
9	Умывальная	1.8
10	Туалет	1.98
11	Прививочный кабинет	8.05
12	Помещение для картотеки	10.01
13	Процедурный кабинет	15.92
14	Дневной стационар на 2 койки	14.50
15	Складское помещение	10.44
16	Медицинский архив	5.24
17	Кабинет физиотерапевтического лечения	12.45
18	Комната для персонала	10.04
19	Санузел для инвалидов	3.84
20	Помещение для хранения дезинфицирующих средств	6.4
21	Умывальная	2.27
22	Туалет	1.76
23	Туалет	1.76
24	Помещение для забора мокроты	5.91
25	Кабинет для приема противотуберкулезных препаратов	8.47
26	Комната для временного хранения медицинских отходов	4.08
27	Коридор	8.18

Экспликация помещений (окончание)

Номер помещения	Наименование	Площадь, м²
28	Тамбур	2.46
29	Санузел	3.06
30	Шлюз	2.9
31	Изолятор	10.76
32	Электрощитовая	4,75
33	Электрокотельная	5,13
34	Тамбур	1.49
35	Фильтр	8,39
36	Кабинет заведующего	10,13
37	Санпропускник	2,50
38	Раздевалка с душевой	3,66

Привязан для : "Строительство врачебной амбулатории в с.Луганск Павлодарской области (привязка)

Инв.№

Изм.	Кол.уч.	Лист	N док.	Подп.	Дата
Проверил		Кадышева			10.22
Разраб.		Саворовский			10.22
Н.контр.		Кадышева			10.22

-СС

Строительство врачебной амбулатории в с.Набережное Павлодарского района Павлодарской области

Вызов персонала для МГН. Сети связи

Стадия	Лист	Листов
РП	3	7

План расположения сетей вызова персонала

ТОО "ES-ПРОЕКТ"

Копировал

3хА4

Активе

Здание амбулатории

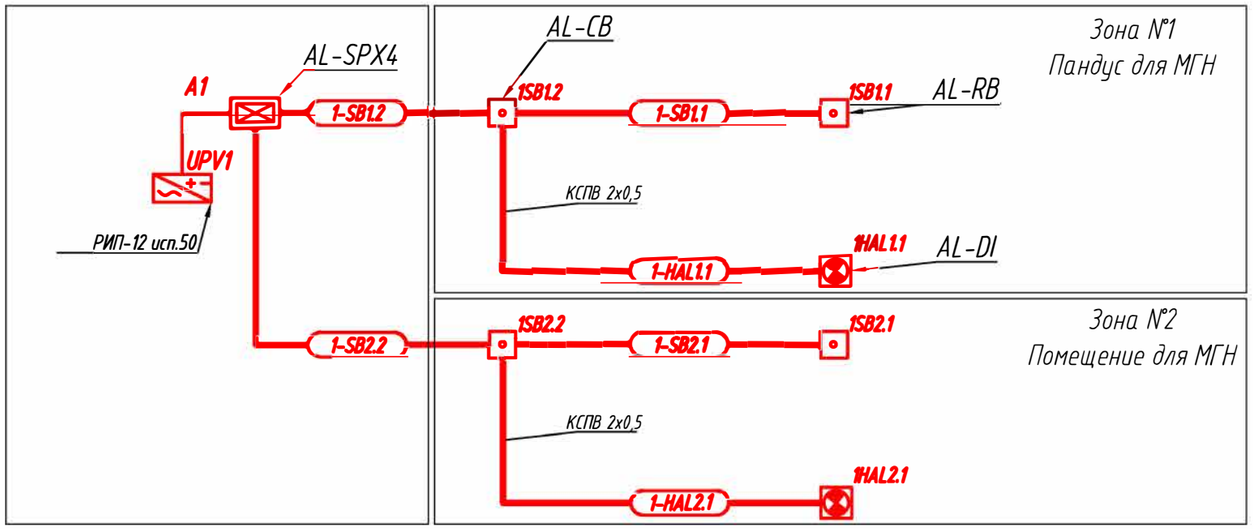

Примечание:

1. Кнопки вызова устанавливаются оптимально по месту монтажной организацией.
2. Перед нарезкой кабеля - уточнить по месту.
3. Монтажная организация может по своему усмотрению менять прохождение кабельных трасс не отходя от принятых государственных стандартов.
4. Кабель-каналы рассчитаны исходя из заполнения лотков не более 60%.
5. Все кабеля промаркировать в конце и начале кабеля маркировочной машинкой.

Привязан для : "Строительство врачебной амбулатории в с.Луганск Павлодарской области (привязка)

Инв.№

Изм.	Кол.уч.	Лист	N° док.	Подп.	Дата
Проверил		Кабдышева			10.22
Разраб.		Саворовский			10.22
Н.контр.		Кабдышева			10.22

-СС

Строительство врачебной амбулатории в с.Набережное Павлодарского района Павлодарской области

Вызов персонала для МГН. Сети связи

Стадия	Лист	Листов
РП	4	7

Схема расположения сетей вызова персонала

ТОО "ES-ПРОЕКТ"

Взам. инв. N° | Подп. и дата | Инв. N° подл.

Копировал | А3

Схема подключения

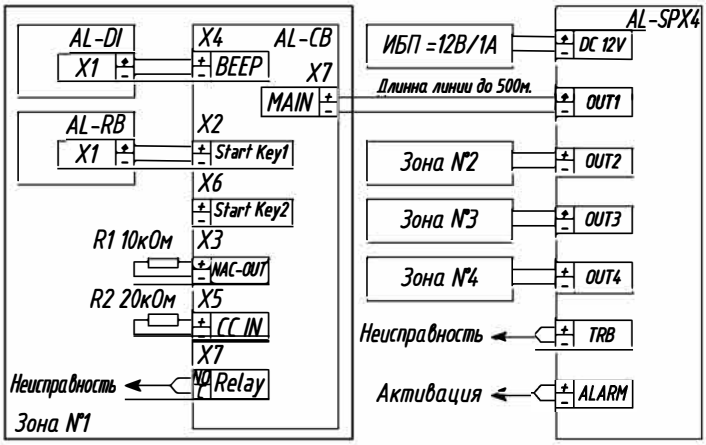

Примечание - Данный вариант предназначен для организации четырех независимых зон вызова ,

где каждая зона имеет в своем составе одну кнопку « Вызов », одну кнопку « Сброс » и один выносной свето -звуковой сигнализатор . Электропитание и контроль зон осуществляется блоком «AL-SPX4»

Привязан для : "Строительство врачебной амбулатории в с.Луганск Павлодарской области (привязка)

Инв.№

Взам. инв. №

Подп. и дата

Инв. № подл.

Изм.	Кол.уч.	Лист	№ док.	Подп.	Дата
Проверил		Кабдышева			10. 22
Разраб.		Саворовский			10. 22
Н.контр.		Кабдышева			10. 22

-СС

Строительство врачебной амбулатории в с.Набережное Павлодарского района Павлодарской области

Вызов персонала для МГН. Сети связи

Стадия	Лист	Листов
РП	5	7

Схема электрических подключений

ТОО "ES-ПРОЕКТ"

Копировал

А4

Узел прохождения кабеля сквозь стену

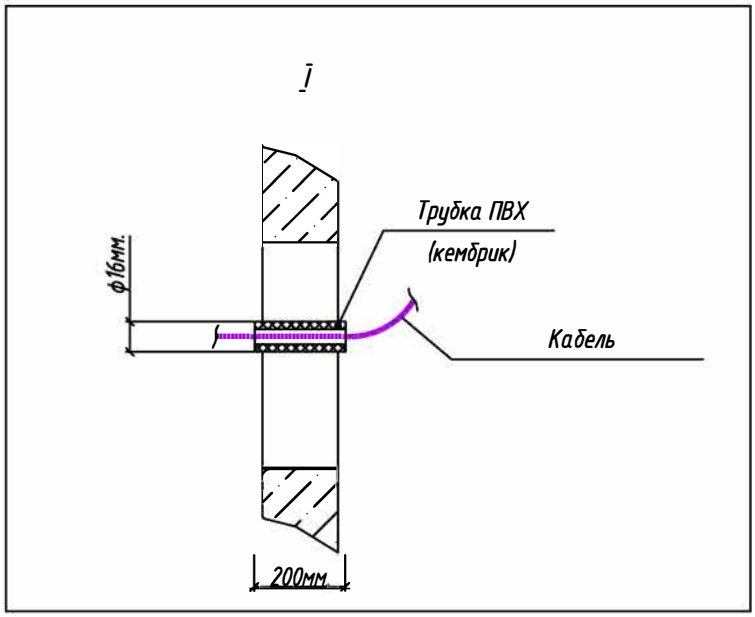

Привязан для : "Строительство врачебной амбулатории в с.Луганск Павлодарской области (привязка)			
Инв.№			

Таблица подсчёта трубы, для прохода кабеля сквозь стену

Диаметр трубы, мм.	Количество отверстий	Длинна отрезка трубы, м.	Количество трубы сквозь стену, м.
ф16мм.	8	0,2	1.60

Взам. инв. №								
Подп. и дата						-СС		
						Строительство врачебной амбулатории в с.Набережное Павлодарского района Павлодарской области		
	Изм.	Кол.уч.	Лист	№ док.	Подп.	Дата		
Инв. № подл.							Стадия	Лист	Листов
						Вызов персонала для МГН. Сети связи	РП	6	7
	Проверил		Кабдышева			10. 22			
	Разраб.		Саворовский			10. 22	Узел прохождения кабеля сквозь стену	ТОО "ES-ПРОЕКТ"	
	Н.контр.		Кабдышева			10. 22			

Копировал А4

Обозначение кабеля	Трасса		Проход через				Способ прокладки кабеля			Кабель					
			Трубу			Протяжной ящик №				По проекту			Проложен		
	Начало	Конец	Обозначение	Диаметр по стандарту, мм	Длина, м		По сущ. конструкциям	В сущ.кабельном канале 100х60мм.	В кабельном канале 25х16мм.	Марка	Число и сечение жил, напряжение	Длина, м	Марка	кабелей, число Количество ка- и сечение жил, напряжение	Длина, м
1-SB1.2	A1	1SB1.2	---	20	0	---	0	0	15	КСПВ	2х0,5	15			
1-SB2.2	A1	1SB2.2	---	20	0	---	0	0	25	КСПВ	2х0,5	25			
1-SB1.1	1SB1.2	1SB1.1	---	20	8	---	0	0	0	КСПВ	2х0,5	8			
1-SB2.1	1SB2.2	1SB2.1	---	20	0	---	0	0	5	КСПВ	2х0,5	5			
1-HAL1.1	1SB1.2	1HAL1.1	---	20	0	---	0	0	5	КСПВ	2х0,5	5			
1-HAL2.1	1SB2.2	1HAL2.1	---	20	0	---	0	0	5	КСПВ	2х0,5	5			
Итого:					8				45	КСПВ	2х0,5	63			

Взам. инв. №

Подп. и дата

Инв. № подл.

Привязан для : "Строительство врачебной амбулатории в с.Луганск Павлодарской области (привязка)

Инв.№

Изм.	Кол.уч.	Лист	№ док.	Подп.	Дата
Проверил		Кабдышева			10.22
Разраб.		Саворовский			10.22
Н.контр.		Кабдышева			10.22

-СС

Строительство врачебной амбулатории в с.Набережное Павлодарского района Павлодарской области

Вызов персонала для МГН. Сети связи

Стадия	Лист	Листов
РП	7	7

Кабельный журнал

ТОО "ES-ПРОЕКТ"

Копировал

А3

Позиция	Наименование и техническая характеристика	Тип, марка обозначение документа опросного листа	Код оборудования, изделия, материала	Поставщик	Ед. изм.	Кол.	Масса единицы. кг	Примечание
1	2	3	4	5	6	7	8	9
	Система вызова персонала для МГН							
1	Система "Альфа-МГН"	AL-MGN1			шт.	1		
1.1	Блок контроля 4-х зонный	AL-SPX4			шт.	1		Комплектно с AL-MGN1
1.2	Кнопка "Вызов"	AL-RB			шт.	1		Комплектно с AL-MGN1
1.3	Кнопка "Сброс"	AL-CB			шт.	1		Комплектно с AL-MGN1
1.4	Свето-звуковой индикатор	AL-DI			шт.	1		Комплектно с AL-MGN1
2	Система "Альфа-МГН", дополнительный комплект	AL-MGN2			шт.	1		
2.1	Кнопка "Вызов"	AL-RB			шт.	1		Комплектно с AL-MGN2
2.2	Кнопка "Сброс"	AL-CB			шт.	1		Комплектно с AL-MGN2
2.3	Свето-звуковой индикатор	AL-DI			шт.	1		Комплектно с AL-MGN2
3	Блок питания, 12В не менее 1 А	РИП-12 исп.50	248-306-0326	"BOLID"	шт.	1		
4	Дополнительный аккумуляторные батареи	12В, 17 А*ч.	248-306-0384	"BOLID"	шт.	1		
	Кабель-несущая продукция							
1	Кабельный-канал	25х16мм.	243-907-0105	-	м.	45		
2	Труба ПВХ ф16мм. для прохода сквозь стену	ПВХ ф16мм.	241-420-0101		м.	1.60		
3	Гофро-труба	ф20мм.	241-201-0101	Legrand	м.	8		
	Кабельная продукция							
1	Кабель сигнальный	КСПВ 2х0,5	243-303-0411	-	м.	63		в том числе 3.57м. запас

Взам. инв. №

Подп. и дата

Инв. № подл.

Привязан для : "Строительство врачебной амбулатории в с.Луганск Павлодарской области (привязка)

Инв.№

Изм.	Кол.уч.	Лист	№ док.	Подп.	Дата
ГИП		Кабдышева			10.22
Разраб.		Саворовский			10.22
Н.контр.		Кабдышева			10.22

-СС.СО

Строительство врачебной амбулатории в с.Набережное Павлодарского района Павлодарской области

Вызов персонала для МГН. Сети связи

Стадия	Лист	Листов
РП	1	-

Спецификация оборудования, изделий и материалов

ТОО "ES-ПРОЕКТ"

Копировал

А3