ТИПОВОЙ ПРОЕКТ
901-4-64.83

# РЕЗЕРВУАРЫ ДЛЯ ВОДЫ ПРЯМОУГОЛЬНЫЕ ЖЕЛЕЗОБЕТОННЫЕ СБОРНЫЕ ЕМКОСТЬЮ ОТ 50 ДО ~~300 м³~~ (С ПРИМЕНЕНИЕМ СТЕНОВЫХ ПАНЕЛЕЙ С ОПОРНОЙ ПЯТОЙ)

АЛЬБОМ III

КОНСТРУКЦИИ ЖЕЛЕЗОБЕТОННЫЕ

Ц00283-01

| | | | | |
|---|---|---|---|---|
| | | | | Привязан: Строительство врачебной амбулатории в с. Луганск Павлодарского района (привязка)» |
| | | | | |
| | | | | |
| | | | | |
| | | | | |
| Инв. № | | | | |

ТИПОВОЙ ПРОЕКТ
901-4-64.83

# РЕЗЕРВУАРЫ ДЛЯ ВОДЫ ПРЯМОУГОЛЬНЫЕ ЖЕЛЕЗОБЕТОННЫЕ СБОРНЫЕ ЕМКОСТЬЮ ОТ 50 ДО ~~300м³~~ (С ПРИМЕНЕНИЕМ СТЕНОВЫХ ПАНЕЛЕЙ С ОПОРНОЙ ПЯТОЙ)

## СОСТАВ ПРОЕКТА


АЛЬБОМ I ОБЩИЕ МАТЕРИАЛЫ ДЛЯ ПРОЕКТИРОВАНИЯ РЕЗЕРВУАРОВ ЕМКОСТЬЮ ОТ 50 ДО 20000 м³ (ИЗ ТИПОВОГО ПРОЕКТА 901-4-69.83)
АЛЬБОМ II МАТЕРИАЛЫ ДЛЯ ПРОЕКТИРОВАНИЯ СПЕЦИАЛЬНЫХ МЕРОПРИЯТИЙ ДЛЯ РЕЗЕРВУАРОВ ЕМКОСТЬЮ ОТ 50 ДО 20000 м³ СИСТЕМ ХОЗЯЙСТВЕННО-ПИТЬЕВОГО ВОДОСНАБЖЕНИЯ (ИЗ ТИПОВОГО ПРОЕКТА 901-4-63.83)
АЛЬБОМ III КОНСТРУКЦИИ ЖЕЛЕЗОБЕТОННЫЕ
АЛЬБОМ IV СТРОИТЕЛЬНЫЕ ИЗДЕЛИЯ ДЛЯ РЕЗЕРВУАРОВ ЕМКОСТЬЮ ОТ 50 ДО 1400 м³ (ИЗ ТИПОВОГО ПРОЕКТА 901-4-65.83)
АЛЬБОМ V ТЕХНОЛОГИЧЕСКИЕ ТРУБОПРОВОДЫ, СИГНАЛИЗАЦИЯ ДЛЯ РЕЗЕРВУАРОВ ЕМКОСТЬЮ ОТ 50 ДО 20000 м³ (ИЗ ТИПОВОГО ПРОЕКТА 901-4-69.83)
АЛЬБОМ VI ВЕДОМОСТИ ПОТРЕБНОСТИ В МАТЕРИАЛАХ, ЧАСТИ 1-5
АЛЬБОМ VII.84 СМЕТЫ


## АЛЬБОМ III


РАЗРАБОТАН
СОЮЗВОДОКАНАЛНИИПРОЕКТ
ХАРЬКОВСКИЙ ВОДОКАНАЛПРОЕКТ
ГЛ. ИНЖЕНЕР ИН-ТА БОНДАРЕНКО
НАЧАЛЬНИК ОТДЕЛА ШЕЙКО
ГЛ. ИНЖЕНЕР ПР-ТА МАЗАЛОВА
ЦНИИПРОМЗДАНИЙ
ГЛ. ИНЖЕНЕР ИН-ТА ГРАНЕВ
НАЧ. ОТДЕЛА БОЛТУХОВ
ГЛ. ИНЖЕНЕР ПР-ТА ЧЕРНОМАЗ
ПРИ УЧАСТИИ НИИЖБ
ЗАМ. ДИРЕКТОРА КОРОВИН
З.В. ЛАБОРАТОРИЕЙ БЕРДИЧЕВСКИЙ
СТ. НАУЧН. СОТР. ДОКУДОВСКИЙ



ОДОБРЕН ГОССТРОЕМ СССР
ПИСЬМО ОТ 17.11.78 г. N 2/3-409
ВВЕДЕН В ДЕЙСТВИЕ ИНСТИТУТОМ СОЮЗВОДОКАНАЛНИИПРОЕКТ
ПРИКАЗ N 171 ОТ 13.07.83 г.


Привязан «Строительство врачебной амбулатории в с. Луганск Павлодарского района (привязка)»

Инв. №

Ц00283-01 2

Типовой проект 901-4-64.83 Альбом III

## Ведомость рабочей документации основного комплекта

| Лист | Наименование | Примеч. |
|---|---|---|
| | | |
| 1 | Общие данные (начало) | |
| 2 | Общие данные (продолжение) | |
| 3 | Общие данные (продолжение) | |
| 4 | Общие данные (окончание) | |
| 5 | План. Разрезы | |
| 6 | Схемы расположения элементов конструкций резервуара | |
| 7 | Спецификация к схеме расположения элементов конструкций резервуара (начало) | |
| 8 | Спецификация к схеме расположения элементов конструкций резервуара (продолжение) | |
| 9 | Спецификация к схеме расположения элементов конструкций резервуара (окончание) | |
| 10 | Узлы I–II | |
| 11 | Узел III (со шпоночным стыком) | |
| 12 | Узел III (с клиновидным стыком) | |
| 13 | Днище ПДм1. Общий вид | |
| 14 | Днище ПДм1. Схема армирования (начало) | |
| 15 | Днище ПДм1. Схема армирования (продолжение) | |
| 16 | Днище ПДм1. Схема армирования (окончание) | |
| 17 | Днище ПДм1. Спецификация элементов (начало) | |
| 18 | Днище ПДм1. Спецификация элементов (продолжение) | |
| 19 | Днище ПДм1. Спецификация элементов (окончание) | |
| 20 | Днище ПДм1. Ведомость расхода стали (начало) | |
| 21 | Днище ПДм1. Ведомость расхода стали (окончание) | |
| 22 | Угол монолитный Ум1. Общий вид. Схема армирования (начало) | |
| 23 | Угол монолитный Ум1. Общий вид. Схема армирования (продолжение) | |
| 24 | Угол монолитный Ум1. Общий вид. Схема армирования (окончание) | |
| 25 | Угловая зона. Полносборный угол. Узел IV (начало) | |
| 26 | Угловая зона. Полносборный угол. Узел IV (окончание) | |
| 27 | Угловая зона. Угловой блок | |
| 28 | Камера лаза с вентиляцией (начало) | |
| 29 | Камера лаза с вентиляцией (окончание) | |
| 30 | Камера приборов контроля уровня воды (начало) | |
| 31 | Камера приборов контроля уровня воды (окончание) | |
| 32 | Детали гидроизоляции | |
| 33 | Детали соединения стержней арматуры сваркой | |
| | | |

Согласовано: Отдел ВиКС; ЭЯ; Сектор ОВ; Лсе; Барчан; Сиковская

Взам. инв. №

Подпись и дата

Инв. № подл.

Настоящий проект разработан в соответствии с действующими нормами и правилами и предусматривает мероприятия, обеспечивающие взрывную и взрывопожарную безопасность при эксплуатации сооружения

Главный инженер проекта Мазалова

Инв. №

Привязан

«Строительство врачебной амбулатории в с. Луганск Павлодарского района (привязка)»

ТП901-4-64.83-КЖ

| | | |
|---|---|---|
| Нач. отд. | Шейко | |
| Н. контр. | Лостников | |
| Рук. гр. | Мазалова | |
| Ст. инж. | Безианов | |
| Инженер | Моша | |

Резервуары емкостью 50 – 300 м³

| Стадия | Лист | Листов |
|---|---|---|
| Р | 1 | 33 |

Общие данные (начало)

Союзводоканалниипроект Харьковский Водоканалпроект

Копир. Зайцева

Ц 00283-01 3

Формат А3

Альбом III

Типовой проект 901-4-64.83

## Ведомость ссылочных и прилагаемых документов

| Обозначение | Наименование | Примеч. |
|---|---|---|
| | Ссылочные документы | |
| ГОСТ 10704-76 | Трубы стальные электросварные прямошовные | |
| ГОСТ 1839-72 | Трубы асбестоцементные безнапорные | |
| ГОСТ 18124-75 | Листы асбестоцементные плоские | |
| ГОСТ 23279-78 | Сетки сварные из стержневой арматуры диаметром до 40 мм | |
| ГОСТ 8478-81 | Сетки сварные для армирования железобетонных конструкций | |
| 1.494-32 | Зонты и дефлекторы вентиляционных систем. Зонт круглый | |
| 4.901-18 | Оборудование резервуаров. Люк-лаз герметический Ду=600 | |
| 3.900-3 | Сборные железобетонные конструкции емкостных сооружений для водоснабжения и канализации | |
| Вып.12 | Панели стеновые балочные с опорной пятой со шпоночным стыком для прямоугольных сооружений | |
| Вып.13 | Панели стеновые балочные с опорной пятой с клиновидным стыком для прямоугольных сооружений | |
| Вып.15 | Плиты покрытий, колонны, фундаменты и панели перегородочные прямоугольных резервуаров | |
| 1.459-2, Вып.3 | Стальные лестницы, переходные площадки и ограждения | |

| Обозначение | Наименование | Примеч. |
|---|---|---|
| 3.901-5 | Сальники набивные Ду=50-1400 мм для прокладки труб через стены | |
| 1.400-15. Вып.0 | Унифицированные закладные изделия железобетонных конструкций для крепления технологических коммуникаций | |
| | | |
| | Прилагаемые документы | |
| 901-4-65.83-КЖИ | Строительные изделия | Альбом IV |
| -КЖВМ1 | Ведомость потребности в материалах. Монолитные конструкции | Альбом VI |
| -КЖВМ2 | Ведомость потребности в материалах. Сборные конструкции | |
| | | |

Привязан «Строительство врачебной амбулатории в с. Луганск Павлодарского района (привязка)»

Инв №

| | | |
|---|---|---|
| Нач.отд. | Шейко | |
| Н.контр. | Постников | |
| Рук.гр. | Мазалова | |
| Ст.инж. | Возианов | |
| Инж. | Моша | |

ТП901-4-64.83-КЖ

Резервуары емкостью 50-300 м³

Общие данные (Продолжение)

| Стадия | Лист | Листов |
|---|---|---|
| Р | 2 | |

Союзводоканалпроект Харьковский Водоканалпроект

Инв № подл. | Подпись и дата | Взам. инв №

400283-01 4

Копир. Зайцева

Формат А3

Альбом III

## Ведомость спецификаций

| Лист | Наименование | Примеч. |
|---|---|---|
| 7-9 | Спецификация к схеме расположения элементов конструкций резервуара | |
| | | |

## Ведомость основных комплектов рабочей документации

| Обозначение | Наименование | Примеч. |
|---|---|---|
| 901-4-64.83 - КЖ | Конструкции железобетонные | Альбом III |
| - НВ | Технологическая часть | V |
| - ЭЛ | Электротехническая часть | V |
| | | |

## Ведомость объемов сборных бетонных и железобетонных конструкций

| Поз. | Наименование марки элементов конструкций | Код | Количество, м³ | | | | | | | | | Примечан. |
|---|---|---|---|---|---|---|---|---|---|---|---|---|
| 1 | Панели стеновые | 583100 | 8.64 | 12.96 | 17.28 | 21.60 | 25.92 | | | | | Вариант с монолитным углом |
| | Панели стеновые | 583100 | 15.44 | 19.76 | 24.08 | 28.40 | 32.72 | | | | | Вариант с угловым блоком |
| | Панели стеновые | 583100 | 16.24 | 20.56 | 24.88 | 29.20 | 33.52 | | | | | Вариант с полносборным углом |
| 2 | Плиты покрытия | 584100 | 3.54 | 5.31 | 7.08 | 8.85 | 10.62 | | | | | |
| 3 | Элементы камер на покрытии | 585500 | 1.3 | 1.3 | 1.3 | 1.3 | 1.3 | | | | | |
| | Всего бетона и железобетона | | 13.48 | 19.57 | 25.66 | 31.75 | 37.84 | | | | | Вариант с монолитным углом |
| | | | 20.28 | 26.37 | 32.46 | 38.55 | 44.64 | | | | | Вариант с угловым блоком |
| | | | 21.08 | 27.17 | 33.26 | 39.35 | 45.44 | | | | | Вариант с полносборным углом |
| | | | PE6-0,5 | PE6-1,5 | PE6-2 | PE6-2,5 | PE6-3 | | | | | |

Материалы на изготовление сборных бетонных и железобетонных конструкций учтены в материалах и отдельно не учитываются

Маркировка резервуаров

Буквы PE - резервуар
Первая цифра марки - ширина резервуара 6 м
Вторая цифра обозначает толщину грунтовой обсыпки покрытия в см и возможность применения резервуара при подпоре грунтовых вод (буква „М")
Проектом предусмотрены исполнения: 100, 75, 50, 100м, 75м, 50м
Третья цифра указывает емкость резервуара в сотнях м³
Пример: PE6-100м-0,5
PE - резервуар;
6 - ширина 6м;
100 - толщина грунтовой обсыпки - 100см;
М - для площадок при подпоре грунтовых вод;
0,5 - емкость 50 м³

Привязан «Строительство врачебной амбулатории в с. Луганск Павлодарского района (привязка)»

Инв. №

| | | |
|---|---|---|
| Нач.отд. | Шейко | |
| Н.контр. | Постников | |
| Рук.гр. | Мазалова | |
| Ст.инж. | Возианов | |
| Инж. | Моша | |

ТП901-4-64.83-КЖ

Резервуары емкостью 50-300 м³

| Стадия | Лист | Листов |
|---|---|---|
| Р | 3 | |

Общие данные (продолжение)

Союзводоканалниипроект Харьковский Водоканалпроект

400283-01 5

Копир. Зайцева

Формат А3

Типовой проект 901-4-64.83 Альбом III

Инв. № подл. | Подпись и дата | Взам. инв. №

Альбом III

Типовой проект 901-4-64.83

# Ведомость объёмов строительных монтажных и специальных работ.

| NN п/п | Наименование работ | ед. изм. | 50 м³ | | 150 м³ | | 200 м³ | | 250 м³ | | 400 м³ | |
|---|---|---|---|---|---|---|---|---|---|---|---|---|
| | | | Сухой грунт | Мокрый грунт | Сухой грунт | Мокрый грунт | Сухой грунт | Мокрый грунт | Сухой грунт | Мокрый грунт | Сухой грунт | Мокрый грунт |
| 1 | Земляные работы<br>Выемка<br>Насыпь | <br>м³<br>м³ | <br>91<br>194 | <br>300<br>374 | <br>239<br>324 | <br>516<br>564 | <br>313<br>389 | <br>624<br>659 | <br>387<br>454 | <br>732<br>754 | <br>461<br>519 | <br>840<br>849 |
| 2 | Устройство бетонных конструкций | м³ | 7.4 | 7.4 | 9.5 | 9.5 | 11.6 | 11.6 | 14.0 | 14.0 | 15.8 | 15.8 |
| 3 | Устройство монолитных железобетонных конструкций | м³ | 1.7 | 1.7 | 12.5 | 12.5 | 14.7 | 14.7 | 17.0 | 17.0 | 19.2 | 19.2 |
| 4 | Монтаж сборных ж.б. конструкций | м³ | 10.0 | 10.0 | 16.1 | 16.1 | 22.2 | 22.2 | 28.3 | 28.3 | 34.4 | 34.4 |
| 5 | Трудозатраты | ч.дн. | 87 | 114 | 150 | 181 | 183 | 220 | 216 | 258.0 | 249 | 296 |
| 6 | Продолжительность строительства | дн | 61 | 73 | 63 | 76 | 64 | 77 | 65 | 78 | 66 | 79 |

Инв. N подл. | Подпись и дата | Взам. инв. N

Привязан
«Строительство врачебной амбулатории в с. Луганск Павлодарского района (привязка)»

Инв. N

| | | |
|---|---|---|
| Нач. отд. | Тышко | |
| Н. контр. | Чепурной | |
| Вед. инж. | Болдыревский | |
| Ст. инж. | Саксон | |
| Ст. инж. | Терещенко | |

ТП 901-4-64.83 КЖ

Резервуар ёмкостью 50-300 м3

Общие данные (окончание)

| Стадия | Лист | Листов |
|---|---|---|
| Р | 4 | |

Сарозводоканалпроект Харьковский Водоканалпроект

Ц00283-01 6

Формат А3

Типовой проект 901-4-64.83 Альбом III

## Разрез 1-1

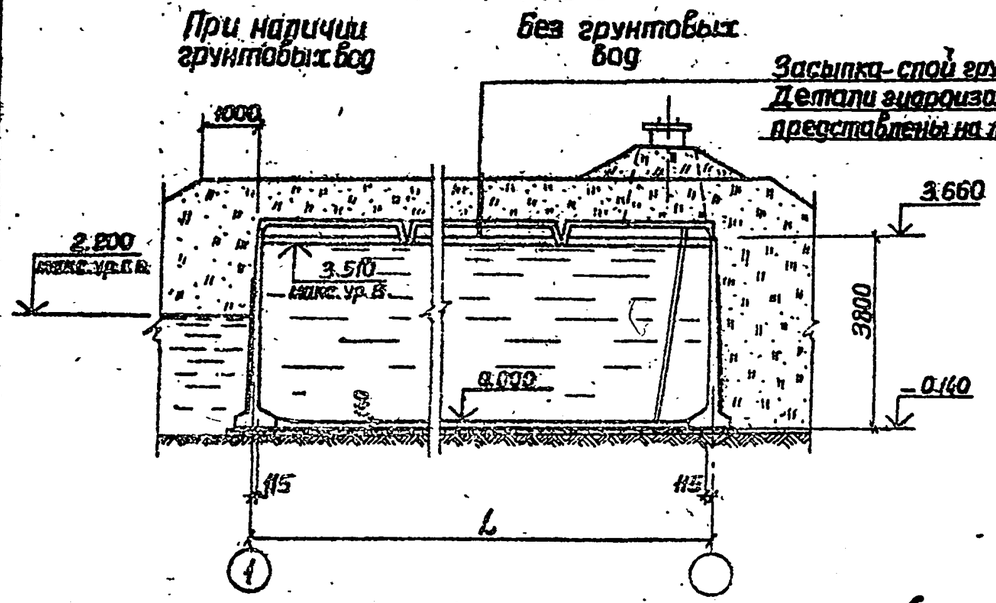


## Разрез 2-2

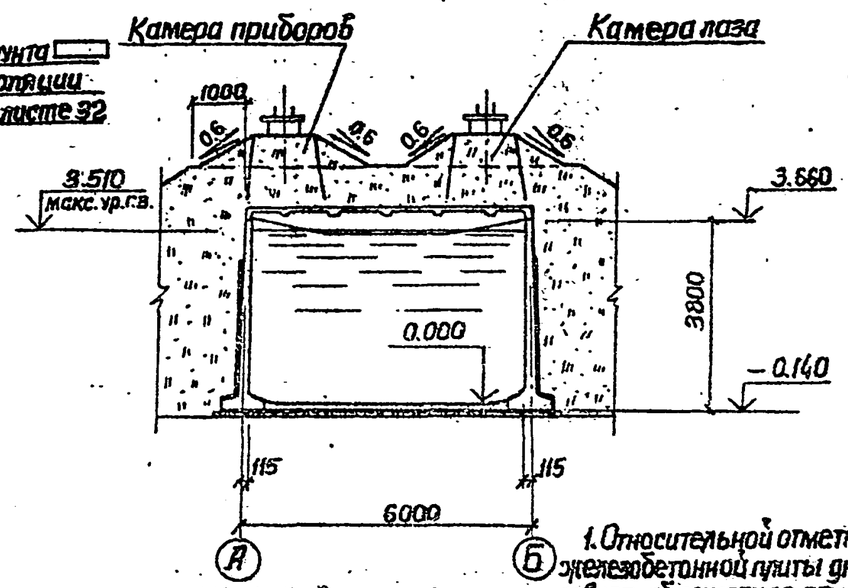


## План

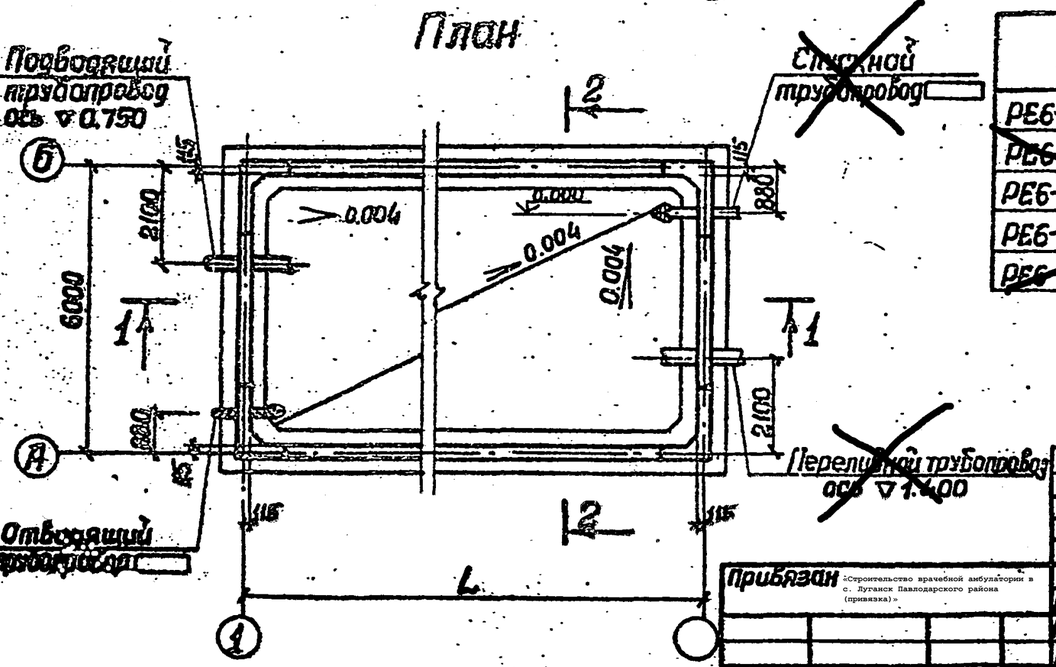


| Шифр | | Номинальная емк. м³ | Полезная емкость м³ | Размер мм L |
|---|---|---|---|---|
| РЕ6- | -0.5 | 50 | 55 | 3000 |
| РЕ6- | -1.5 | 150 | 115 | 6000 |
| РЕ6- | -2 | 200 | 175 | 9000 |
| РЕ6- | -2.5 | 250 | 235 | 12000 |
| РЕ6- | -3 | 300 | 295 | 15000 |

1. Относительной отметке 0.000 верха железобетонной плиты днища соответствует абсолютная отметка ____
2. В резервуарах технического водоснабжения гидроизоляцию стен до отм. 2.700 и днища мастиками „хамаст" выполнять только при наличии грунтовых вод в 2 слоя общей толщиной 3 мм с устройством цементной стяжки под днищем.
3. Детали гидроизоляции представлены на листе 32.

Согласовано: Отдел ВиК-1 Ас; Отдел ВиК-2 Ол; Отдел ОВ Зв; Отдел ОВ Ст; Отдел ЭМ Ро; Отдел ЭМ Ро; Отдел ЭМ Ро; Отдел ЭМ Ро; ЦИЛ-Э Подрезова; ЦИЛ-Э Подрезова

Привязан «Строительство врачебной амбулатории в с. Луганск Павлодарского района (привязка)»

Инв. №

| | | |
|---|---|---|
| Нач. отд. | Шейко | |
| Н. контр. | Постников | |
| Рук. гр. | Мазалова | |
| Ст. инж. | Возиянов | |
| Инженер | Моша | |

ТП 901-4-64.83-КЖ

Резервуары емкостью 50-300 м³

| Стадия | Лист | Листов |
|---|---|---|
| Р | 5 | |

План. Разрезы

Союзводоканалниипроект Харьковский Водоканалпроект

Ц 00283-01 7

Копиров. Зайцева

Формат А3

Типовой проект 901-4-64.83 Альбом III

## Схемы расположения стеновых панелей (Схема 1)

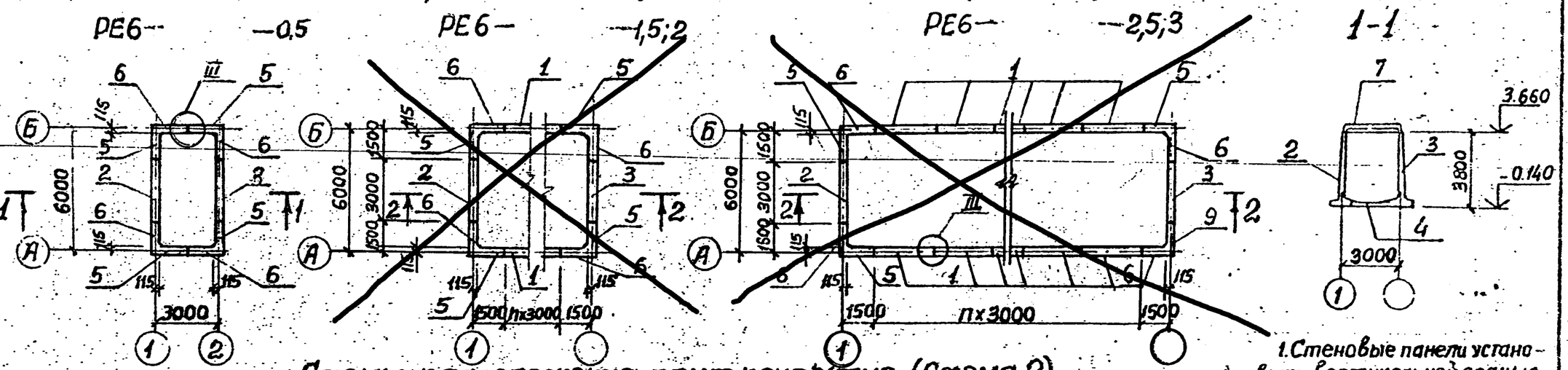


## Схемы расположения плит покрытия (Схема 2)

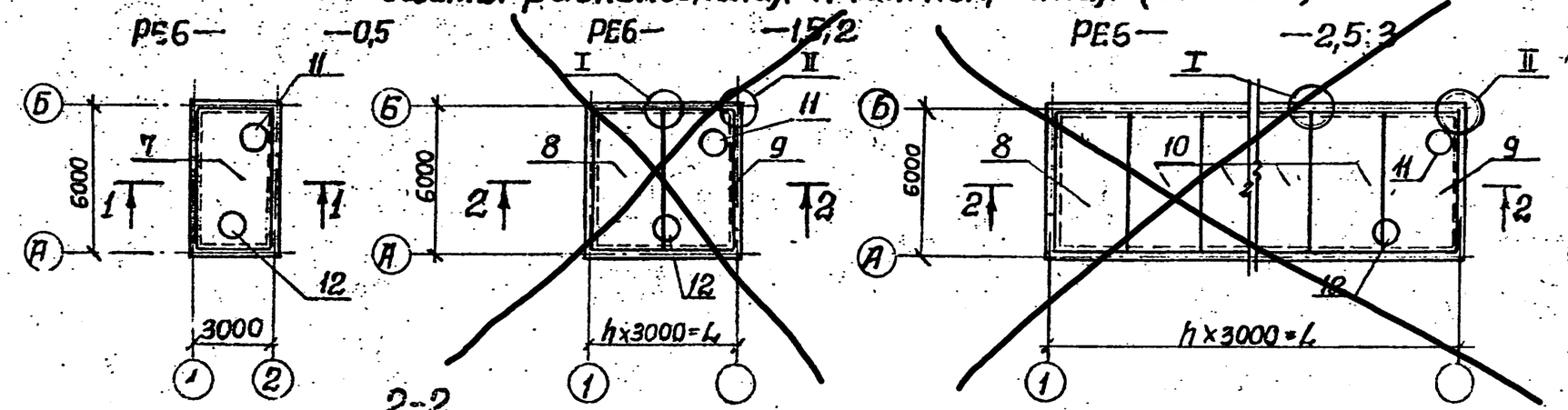


1. Стеновые панели установить вертикальной гранью петлями внутрь резервуара. После монтажа панели петли срезать, а места их установки оштукатурить.
2. В местах установки камер поз. 12 до замоноличивания швов между плитами установить анкерные стержни поз. 6 по листу 30.
3. Узлы I, II см. на листе 10 узел III — на листах 11, 12.

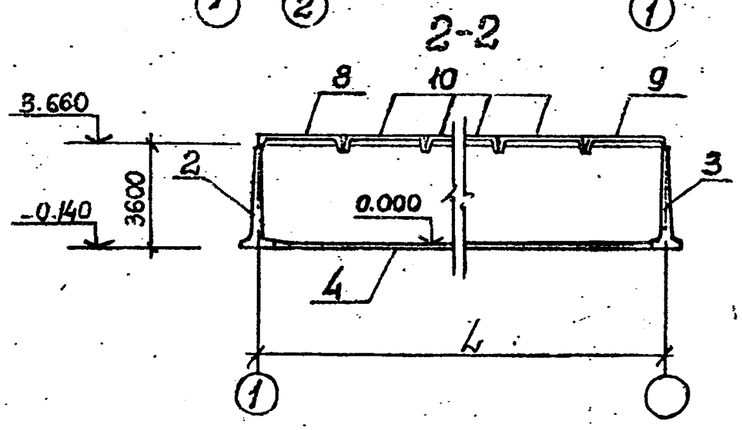


Согласовано

| | | | |
|---|---|---|---|
| Отдел Вик-1 | 9Г | Одочин | |
| | 02 | Соколовский | |

Инв. № подл. | Подпись и дата | Взам. инв. №

| | | | |
|---|---|---|---|
| Привязан «Строительство врачебной амбулатории в с. Луганск Павлодарского района (привязка)» | | | |
| Нач.о.д. | Шейко | | |
| Н.контр. | Пастников | | |
| Рук.гр. | Мизалова | | |
| Ст.инж. | Возиднов | | |
| Инженер | Моша | | |
| Инв. № | | | |

ТП 901-4-64.83-КЖ

Резервуары емкостью 50-300 м³

Схемы расположения элементов конструкции резервуара

| Стадия | Лист | Листов |
|---|---|---|
| Р | 6 | |

Союзводоканалниипроект Харьковский Водоканалпроект

400283-01 8

Копир. Зайцева

Формат А3

Альбом III

Типовой проект 901-4-64.83

| Марка, поз. | Обозначение | Наименование | Для исполнения | | | | | | | | Количество на исполнение | | | | | | | Масса ед., кг. | Примечание |
|---|---|---|---|---|---|---|---|---|---|---|---|---|---|---|---|---|---|---|---|
| | | | | | | | | | | | | | | | | | | | |
| | | Схема 1 | | | | | | | | | | | | | | | | | |
| | | Панели стеновые | | | | | | | | | | | | | | | | | |
| 1 | 901-4-65.83-КЖИ-01.000 | ПСП36-Б3-□4а | X | X | X | | | | | | | | 2 | 4 | 6 | 8 | | 5400 | |
| | -01 | ПСП36-Б4-□4а | | | | X | X | X | | | | | | | | | | | |
| 2 | -02 | ПСП36-Б3-□4б | X | X | X | | | | | | | 1 | | | | | | 5400 | |
| | -03 | ПСП36-Б4-□4б | | | | X | X | X | | | | | | | | | | | |
| | -04 | ПСП36-Б3-□4в | X | X | X | | | | | | | | 1 | 1 | | | | 5400 | |
| | -05 | ПСП36-Б4-□4в | | | | X | X | X | | | | | | | | | | | |
| | -06 | ПСП36-Б3-□4г | X | X | X | | | | | | | | | | 1 | 1 | | 5400 | |
| | -07 | ПСП36-Б4-□4г | | | | X | X | X | | | | | | | | | | | |
| 3 | -10 | ПСП36-Б3-□4е | X | X | X | | | | | | | 1 | | | | | | 5400 | |
| | -11 | ПСП36-Б4-□4е | | | | X | X | X | | | | | | | | | | | |
| | -12 | ПСП36-Б3-□4ж | X | X | X | | | | | | | | 1 | 1 | | | | 5400 | |
| | -13 | ПСП36-Б4-□4ж | | | | X | X | X | | | | | | | | | | | |
| | -14 | ПСП36-Б3-□4и | X | X | X | | | | | | | | | | 1 | 1 | | 5400 | |
| | -15 | ПСП36-Б4-□4и | | | | X | X | X | | | | | | | | | | | |
| 4 | лист 13 | Плита днища ПДМ1 | X | X | X | X | X | X | | | | 1 | 1 | 1 | 1 | 1 | | | |
| | лист 11 | Узел III | X | X | X | X | X | X | | | | | | 2 | 4 | 6 | | | |
| | | Угловая зона | | | | | | | | | | | | | | | | | |
| 5 | лист 22-24 | Угол монолитный УМ1 | X | X | X | X | X | X | | | | | 4 | 4 | 4 | 4 | | | Вариант с монолитным узлом |
| | | | РЕБ-100 | РЕБ-75 | РЕБ-50 | РЕБ-100м- | РЕБ-75м- | РЕБ-50м- | | | | РЕБ-0,5 | РЕБ-1,5 | РЕБ-2 | РЕБ-2,5 | РЕБ-3 | | | |

Подпись и дата | Инв. № подл.

| | | | |
|---|---|---|---|
| Привязан. «Строительство врачебной амбулатории в с. Луганск Павлодарского района (привязка)» | | | |
| Инв. № | Нач. отд. | Шейко | |
| | Н. контр. | Постников | |
| | Рук. гр. | Мазалова | |
| | Ст. инж. | Возианов | |
| | Инж. | Моша | |

ТП901-4-64.83-КЖ

Резервуары емкостью 50–300 м³

| Стадия | Лист | Листов |
|---|---|---|
| Р | 7 | |

Спецификация к схеме расположения элементов конструкций резервуара (начало)

Союзводоканалниипроект Харьковский Водоканалпроект

400283-01 9

Копир. Зайцева

Формат А3

Альбом III

Типовой проект 901-4-64.83

| Марка, поз. | Обозначение | Наименование | Для исполнения | | | | | | | | Количество на исполнение | | | | | | | Масса ед., кг. | Примечание |
|---|---|---|---|---|---|---|---|---|---|---|---|---|---|---|---|---|---|---|---|
| | | | | | | | | | | | | | | | | | | | |
| | | Панель стеновая угловая | | | | | | | | | | | | | | | | | |
| 5 | 901-4-65.83-КЖИ-05.000 | ПСП14.36-Б14-К4 лев. | | | | | | | | | | 4 | 4 | 4 | 4 | 4 | | 2200 | Вариант с полносборным углом |
| 6 | -01 | ПСП14.36-Б14-К4 пр. | | | | | | | | | | 4 | 4 | 4 | 4 | 4 | | 2200 | |
| | Лист 12 | Узел III | | | | | | | | | | 6 | 8 | 8 | 8 | 8 | | | |
| | Лист 25,26 | Узел IV | | | | | | | | | | 4 | 4 | 4 | 4 | 4 | | | |
| 5 | 901-4-65.83-КЖИ-06.000 | Панель стеновая-угловой блок | | | | | | | | | | | | | | | | | Вариант с угловым блоком |
| | | ПСП15.15.36-Б14-К4 | | | | | | | | | | 4 | 4 | 4 | 4 | 4 | | 4750 | |
| | Лист 12 | Узел III | | | | | | | | | | 6 | 8 | 8 | 8 | 8 | | | |
| | | | | | | | | | | | | | | | | | | | |
| | | Схема 2 | | | | | | | | | | | | | | | | | |
| | | Плиты покрытия | | | | | | | | | | | | | | | | | |
| 7 | 901-4-65.83-КЖИ-03.000 | 4ⅡПР-2-1 | | | | | | | | | | | | | | | | | |
| | -01 | 4ⅡПР-3-1 | | | | | | | | | | 1 | | | | | | 4200 | |
| | -02 | 4ⅡПР-4-1 | | | | | | | | | | | | | | | | | |
| 8 | 3.900-3.15.01.20000 -01 | 4ⅡПР-2 | | | | | | | | | | | | | | | | | |
| | -02 | 4ⅡПР-3 | | | | | | | | | | | 1 | 1 | 1 | 1 | | 4625 | |
| | -03 | 4ⅡПР-4 | | | | | | | | | | | | | | | | | |
| 9 | 15.01.30000 -01 | 4ⅡПР-2-а | | | | | | | | | | | | | | | | | |
| | -02 | 4ⅡПР-3-а | | | | | | | | | | | 1 | 1 | 1 | 1 | | 4340 | |
| | -03 | 4ⅡПР-4-а | | | | | | | | | | | | | | | | | |
| | | | РЕ6-100 | РЕ6-75- | РЕ6-50- | РЕ6-100м- | РЕ6-75м- | РЕ6-50м- | | | -0,5 РЕ6- | -1,5 РЕ6- | -2 РЕ6- | -2,5 РЕ6- | -3 РЕ6- | | | | |

1.1

1.2

| Изм. | Кол. | Лист | N Докум. | Дата | Подпись | Подпись |
|---|---|---|---|---|---|---|
| 1 | 2 | - | | 13.XII.84 | | |
| 1 | 1 | - | | 13.XII.84 | | |

Привязан «Строительство врачебной амбулатории в с. Луганск Павлодарского района (привязка)»

Инв. №

| | | |
|---|---|---|
| Нач.отд. | Шейко | |
| Н.контр. | Постников | |
| Рук.гр. | Мазалова | |
| Ст.инж. | Возианов | |
| Инжен. | Моша | |

ТП901-4-64.83-КЖ

Резервуары емкостью 50-300 м³

Спецификация к схеме расположения элементов конструкции резервуара (продолжение)

| Стадия | Лист | Листов |
|---|---|---|
| Р | 8 | |

Харьковский Водоканалпроект

400283-01 10

Формат А3

Инв. № подл. | Подпись и дата | Взам. инв. №

1.2

1.1

| Марка, поз. | Обозначение | Наименование | Для исполнения | | | | | | Количество на исполнение | | | | | | Масса ед. кг. | Примечание |
|---|---|---|---|---|---|---|---|---|---|---|---|---|---|---|---|---|
| | | | РЕБ-100- | РЕБ-75- | РЕБ-50- | РЕБ-100М- | РЕБ-75М- | РЕБ-50М- | РЕБ-0,5 | РЕБ-1,5 | РЕБ-2 | РЕБ-2,5 | РЕБ-3 | | | |
| 10 | 901-4-64.83-КЖИ-10.000 | 2 ЗПР-2-1 | | | X | | | X | | | | | | | | |
| | -01 | 2 ЗПР-3-1 | | X | | | X | | | | 1 | 2 | 3 | | 4800 | |
| | -02 | 2 ЗПР-4-1 | X | | | X | | | | | | | | | | |
| 11 | Лист 28,29 | Камера лаз с вентиляцией | X | X | X | X | X | X | 1 | 1 | 1 | 1 | 1 | | 1620 | |
| 12 | лист 30,31 | Камера приборов | X | X | X | X | X | X | 1 | 1 | 1 | 1 | 1 | | 1620 | |
| | | Изделия соединительные | | | | | | | | | | | | | | |
| | | Полоса $\frac{Ш\text{-}6\text{-}2\ 40\times6\ ГОСТ\ 103\text{-}76}{Вст3кп\text{-}1\ ГОСТ\ 6122\text{-}76}$ ℓ=300 | X | X | X | X | X | X | 48 | 48 | 48 | 48 | 48 | | 0.56 | Для варианта с полносборным углом |
| | | ф8АI ГОСТ 5781-82 | | | | | | | | | | | | | | |
| | | ℓ=3440 | X | X | X | X | X | X | 12 | 12 | 12 | 12 | 12 | | 1.36 | |
| | | ℓ=300 | X | X | X | X | X | X | 48 | 48 | 48 | 48 | 48 | | 0.12 | |
| | | ℓ=3150 | X | X | X | X | X | X | 16 | 16 | 16 | 16 | 16 | | 1.49 | |
| | | ф14АIII ГОСТ 5782-82 | | | | | | | | | | | | | | |
| | | ℓ=660 | X | X | X | X | X | X | 20 | 20 | 20 | 20 | 20 | | 0.8 | |
| | | ℓ=430 | X | X | X | X | X | X | 80 | 80 | 80 | 80 | 80 | | 0.52 | |
| | | ф10АIII ГОСТ 5781-82 ℓ=1300 | X | X | X | X | X | X | 8 | 8 | 8 | 8 | 8 | | 0.8 | |
| | | ф12АIII ГОСТ 5781-82 | | | | | | | | | | | | | | Для вариантов с угловым блоком и полносборным углом |
| | | ℓ=250 | X | X | X | X | X | X | 42 | 48 | 48 | 48 | 48 | | 0.22 | |
| | | ℓ=350 | X | X | X | X | X | X | 66 | 88 | 88 | 88 | 88 | | 0.31 | |
| | | ℓ=250 | X | X | X | X | X | X | | | 28 | 56 | 84 | | 0.22 | Для варианта с монолитным углом |
| | | ℓ=350 | X | X | X | X | X | X | | | 8 | 16 | 24 | | 0.31 | |

Альбом III

Типовой проект 901-4-64.83

| Изм. | Кол.уч. | Лист | Подпись и дата | Инв.№ подл. |
|---|---|---|---|---|
| 1 | 2 | - | 13.11.84 | |
| 1 | 1 | - | 13.11.84 | |
| Изм. | Кол.уч. | Лист | N Докум. | Дата |

Привязан «Строительство врачебной амбулатории в с. Луганск Павлодарского района (привязка)»

Инв.№

| | | |
|---|---|---|
| Нач.отд. | Шейко | |
| Н.контр. | Постников | |
| Рук.гр. | Мазалова | |
| Ст.инж. | Возианов | |
| Инж. | Моша | |

ТП901-4-64.83-КЖС

Резервуары емкостью 50-300 м³

Спецификация к схеме расположения элементов конструкций резервуара (окончание)

| Стадия | Лист | Листов |
|---|---|---|
| Р | 9 | |

Союзводоканалниипроект Харьковский Водоканалпроект

Ц00283-01 11

Копир. Зайцева

Формат А3

Альбом III

Типовой проект 901-4-64.83

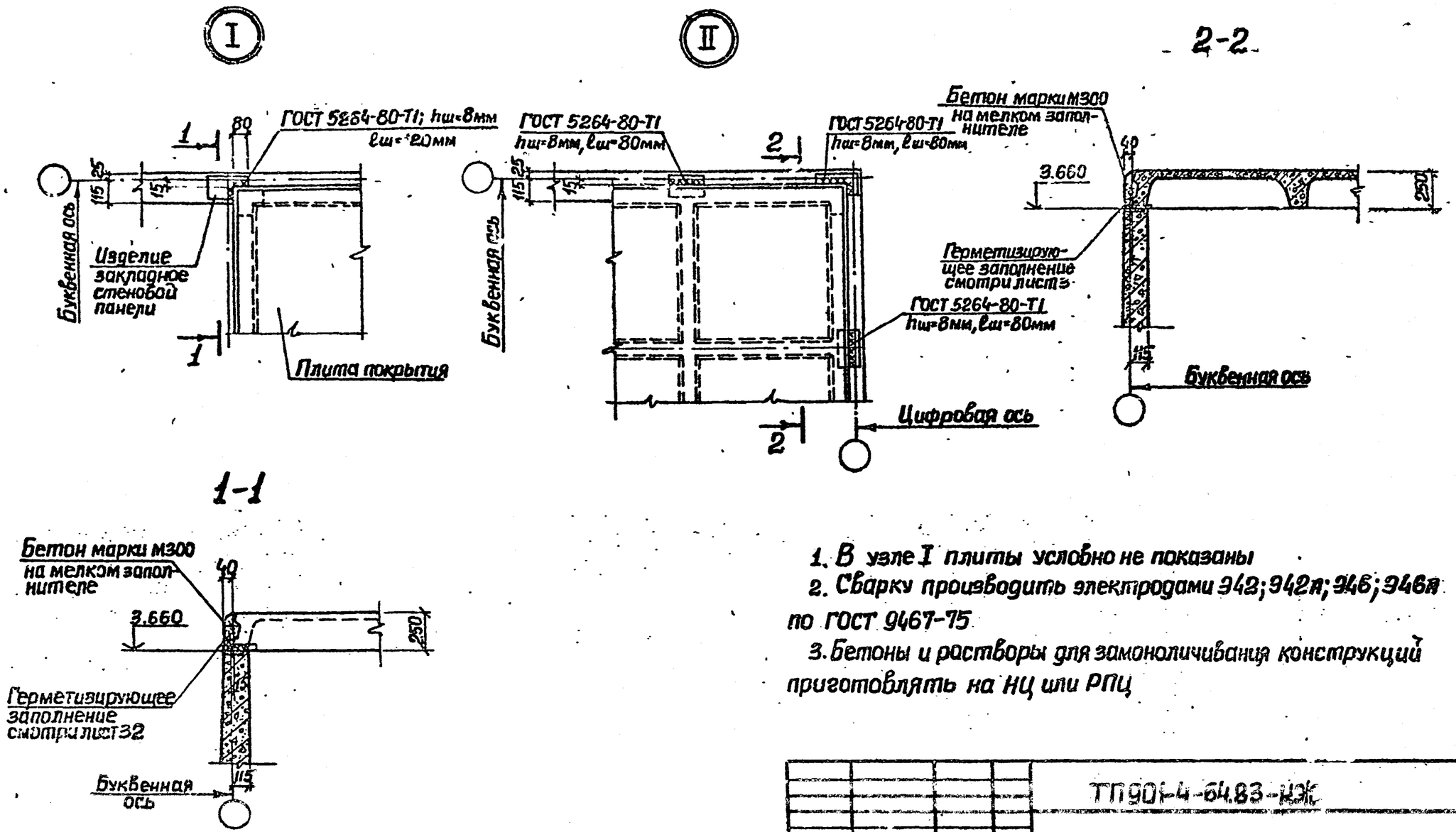


1. В узле I плиты условно не показаны
2. Сварку производить электродами Э42; Э42А; Э46; Э46А по ГОСТ 9467-75
3. Бетоны и растворы для замоноличивания конструкций приготовлять на НЦ или РПЦ

Взам инв.№ | Подпись и дата | Инв.№ подл.

Привязан «Строительство врачебной амбулатории в с. Луганск Павлодарского района (привязка)»

Инв.№

| | | | |
|---|---|---|---|
| Нач.отд. | Шейко | | |
| Н.контр. | Постников | | |
| Рук.гр. | Мазалова | | |
| Ст.инж. | Возцанов | | |
| Инжен. | Моша | | |

ТП901-4-64.83-НЖ

Резервуары емкостью 50-300 м³

| Стадия | Лист | Листов |
|---|---|---|
| Р | 10 | |

Узлы I, II

Союзводоканалниипроект Харьковский Водоканалпроект

400283-01 12

Копировал Зайцева

Формат А3

Альбом III

Типовой проект 901-4-64.83

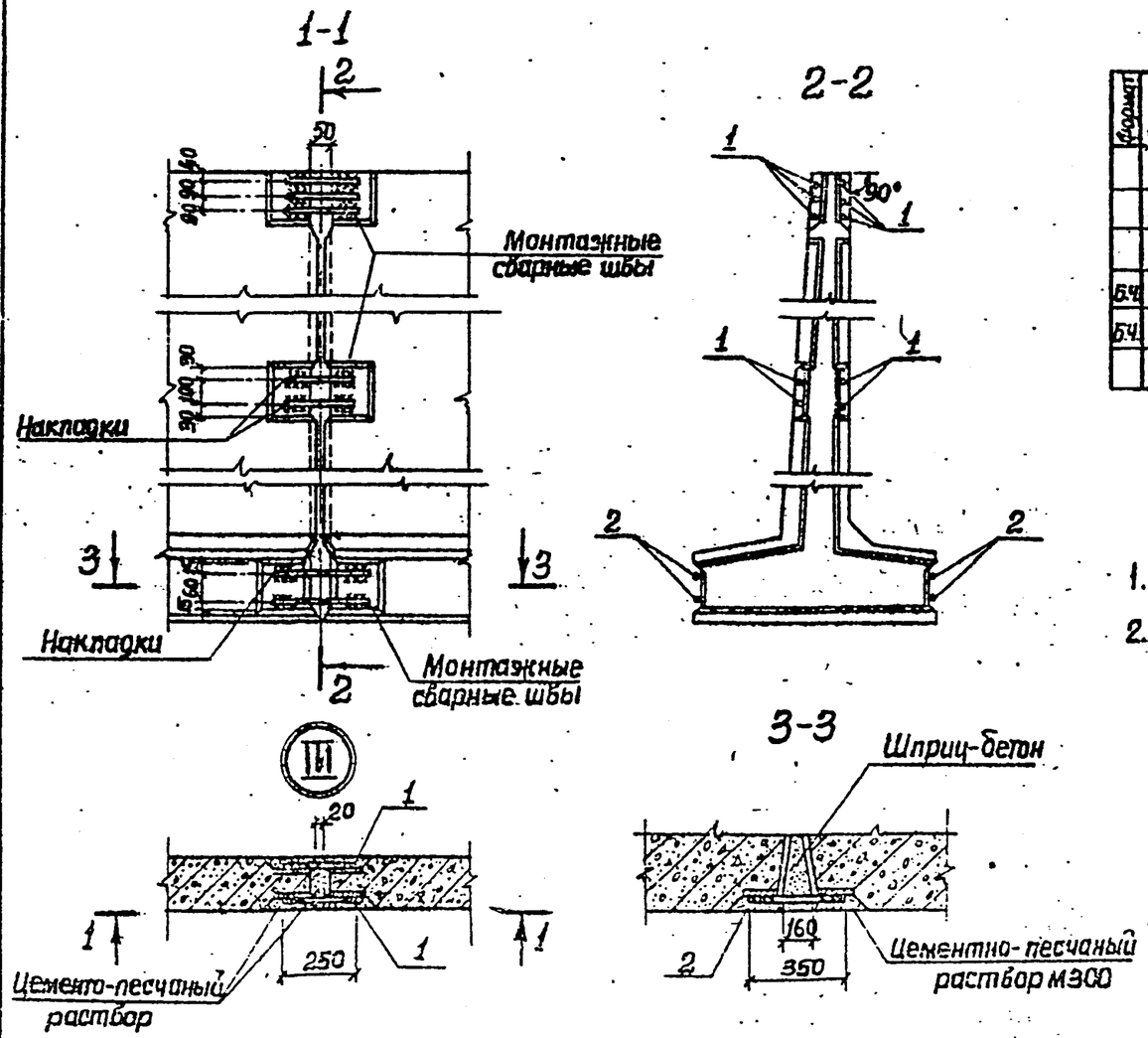


## Спецификация к узлу III

| Формат | Зона | Поз. | Обозначение | Наименование | Кол. | Примеч. |
|---|---|---|---|---|---|---|
| | | | | | | |
| | | | | Детали | | |
| | | | | ф12 А III ГОСТ 5781-82 | | |
| Б4 | | 1 | | ℓ=250 | 14 | 0.22 кг |
| Б4 | | 2 | | ℓ=350 | 4 | 0.31 кг |
| | | | | | | |

1. Размеры сварных швов и детали сварки см. лист 33
2. Арматурные выпуски из пяты условно не показаны

Привязан «Строительство врачебной амбулатории в с. Луганск Павлодарского района (привязка)»

Инв. №

| | | | |
|---|---|---|---|
| Нач. пр. | Шейко | | |
| Н. контр. | Постникова | | |
| Рук. гр. | Мстислав | | |
| Ст. инж. | Возианов | | |
| Инженер | Моша | | |

ТП901-4-64.83-КЖ

Резервуары емкостью 50-300 м³

Узел III (со шпоночным стыком)

| Стадия | Лист | Листов |
|---|---|---|
| Р | 11 | |

Союзводоканалниипроект Харьковский Водоканалпроект

Инв. № подл. | Подпись и дата | Взам. инв. №

Копиров. Зайцева

Ц00283-01 13

Формат А3

Альбом III

Типовой проект 901-4-64.83

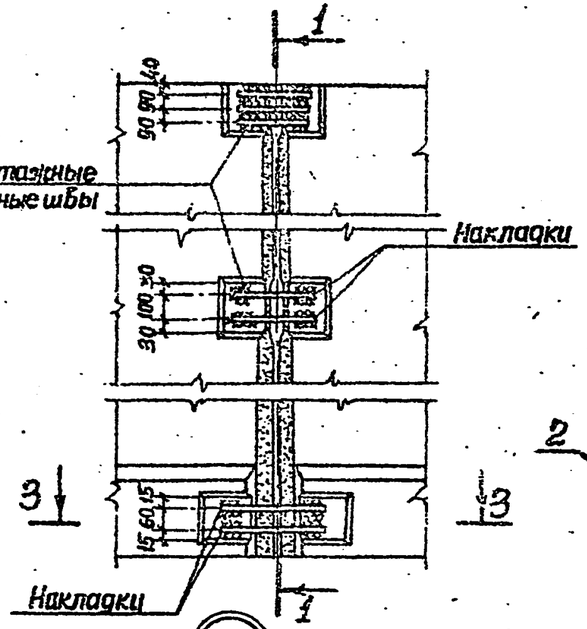


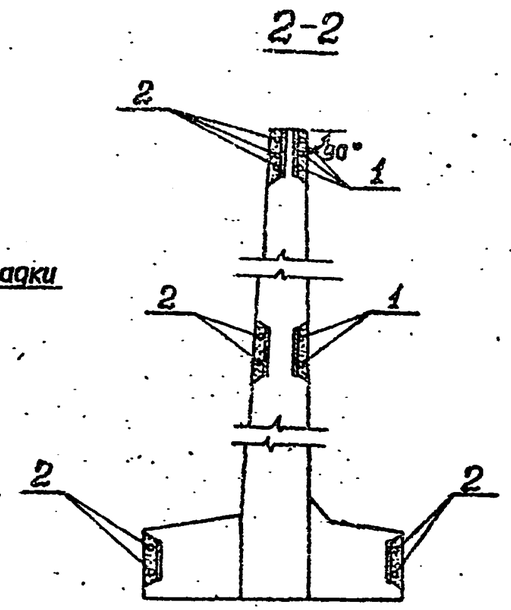


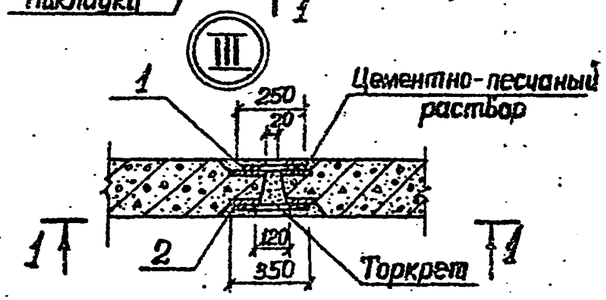


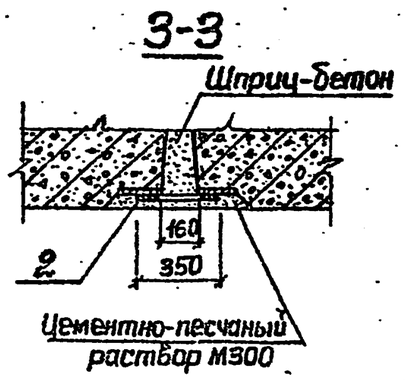


## Спецификация к узлу III

| Формат | Зона | Поз. | Обозначение | Наименование | Кол. | Примеч. |
|---|---|---|---|---|---|---|
| | | | | | | |
| | | | | Детали | | |
| | | | | ф12 АIII ГОСТ 5781-82 | | |
| Б4 | | 1 | | ℓ=250 | 7 | 0.22кг |
| Б4 | | 2 | | ℓ=250 | 11 | 0.31кг |
| | | | | | | |

1. Размеры сварных швов и детали сварки см. лист 33.
2. Арматурные выпуски из пяты условно не показаны.

| | | | | | | | |
|---|---|---|---|---|---|---|---|
| Привязан «Строительство врачебной амбулатории в с. Луганск Павлодарского района (привязка)» | | | | ТП901-4-64.83-КЖ | | | |
| | Нач.отд. | Шейко | | Резервуары емкостью 50-300 м³ | Стадия | Лист | Листов |
| | Н.контр. | Постников | | | Р | 12 | |
| | Рук.гр. | Мазалова | | Узел III (с клиновидным стыком) | Союзводоканалниипроект Харьковский Водоканалпроект | | |
| Инв.№ | Инженер | Моша | | | | | |

400283-01 14

Копиров. Зайцева

Формат А3

Взам. инв.№ | Подпись и дата | Инв.№ подл.

Типовой проект 901-4-64.83 Альбом III

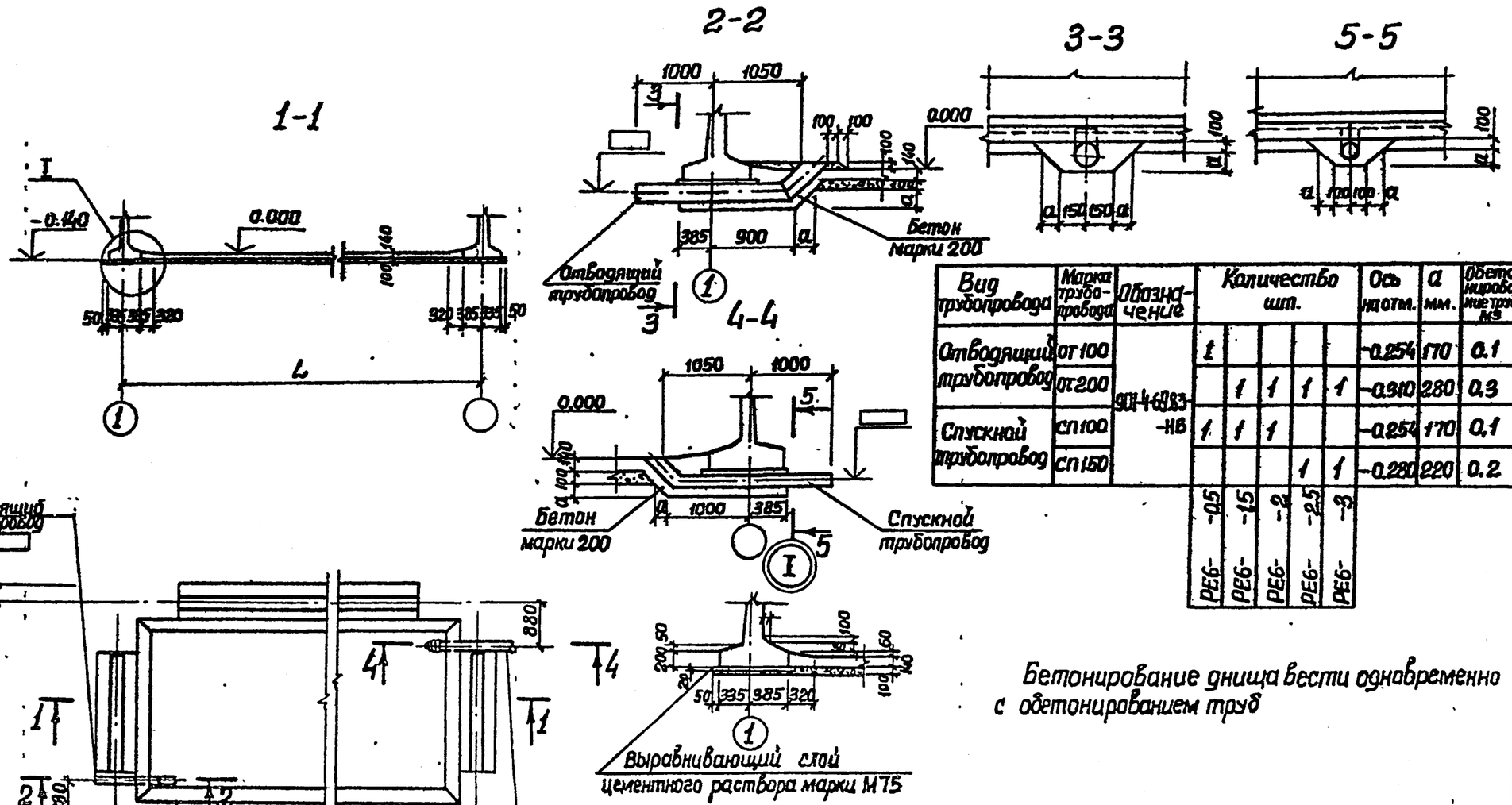


| Вид трубопровода | Марка трубопровода | Обозначение | Количество шт. | | | | | Ось на отм. | a мм. | Обетонирование труб м³ |
|---|---|---|---|---|---|---|---|---|---|---|
| Отводящий трубопровод | от 100 | 901-4-64.83-НВ | 1 | | | | | -0.254 | 170 | 0.1 |
| | от 200 | | | 1 | 1 | 1 | 1 | -0.310 | 280 | 0.3 |
| Спускной трубопровод | сп 100 | | 1 | 1 | 1 | | | -0.254 | 170 | 0.1 |
| | сп 150 | | | | | 1 | 1 | -0.280 | 220 | 0.2 |
| | | | РЕ6-05 | РЕ6-15 | РЕ6-2 | РЕ6-25 | РЕ6-3 | | | |

Бетонирование днища вести одновременно с обетонированием труб

Согласовано: Альб. 901-4-64.83 Отвод. Вып-1

Инв. № подл. | Подпись и дата | Взам. инв. №

Привязан «Строительство врачебной амбулатории в с. Луганск Павлодарского района (привязка)»

Инв. №

| | | |
|---|---|---|
| Нач.отр. | Шейко | |
| Н.контр. | Постников | |
| Рук.гр. | Мазалова | |
| Ст.инж. | Возианов | |
| Инженер | Моша | |

ТП901-4-64.83-КЖ

Резервуар емкостью 50-300 м³

Днище ПДм1. Общий вид

| Стадия | Лист | Листов |
|---|---|---|
| Р | 13 | |

Союзводоканалниипроект Харьковский Водоканалпроект

400283-01 15

Копировал Зайцева

Формат А3

Альбом III

Типовой проект 901-4-64.83

## Схема расположения нижних сеток

РЕ6- -0,5

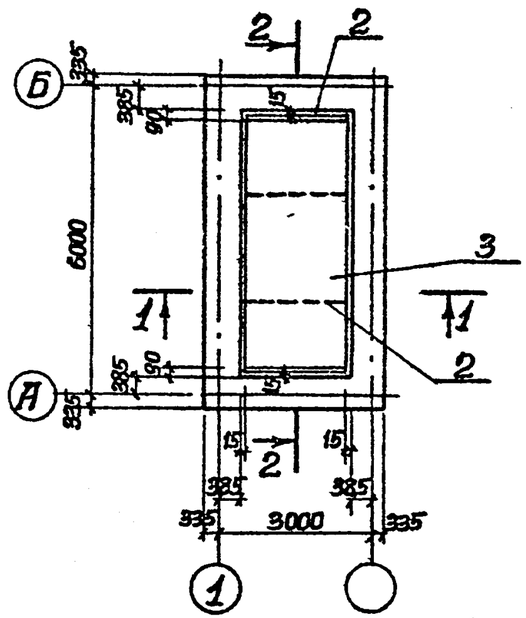


## Схема расположения верхних сеток

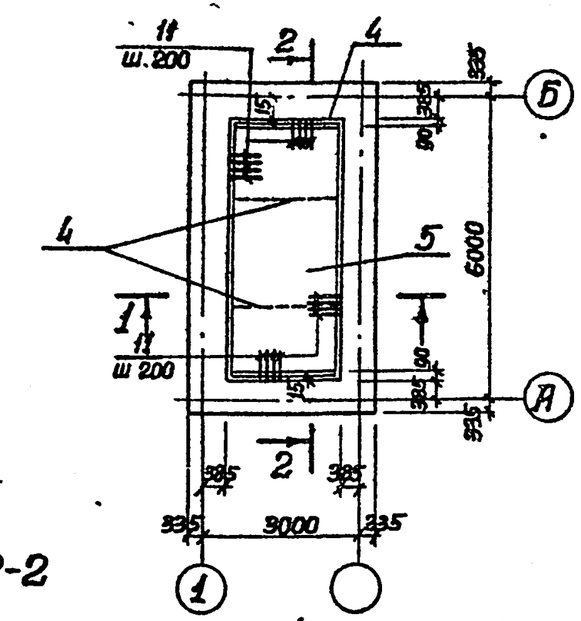


## 1-1

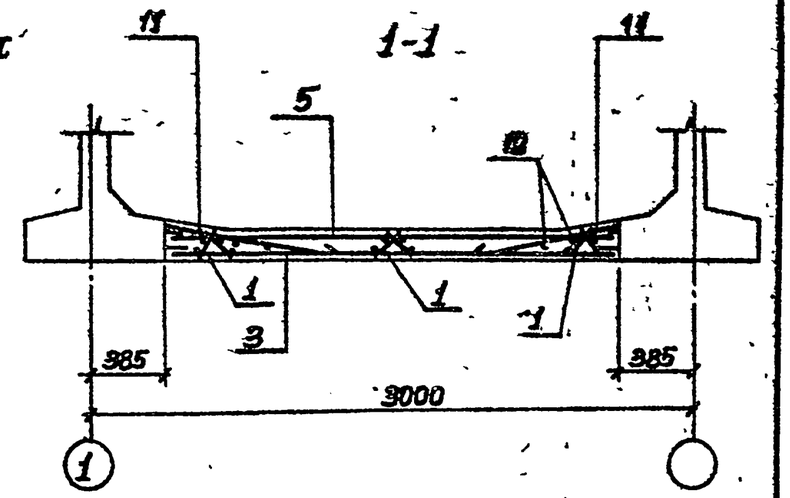


## Схема расположения каркасов

РЕ6- -0,5

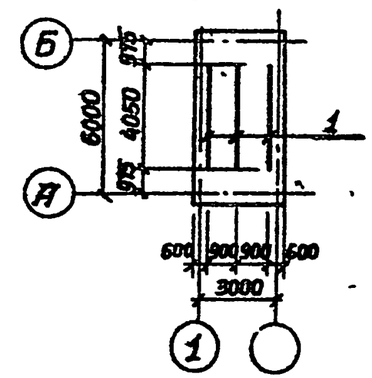


## 2-2

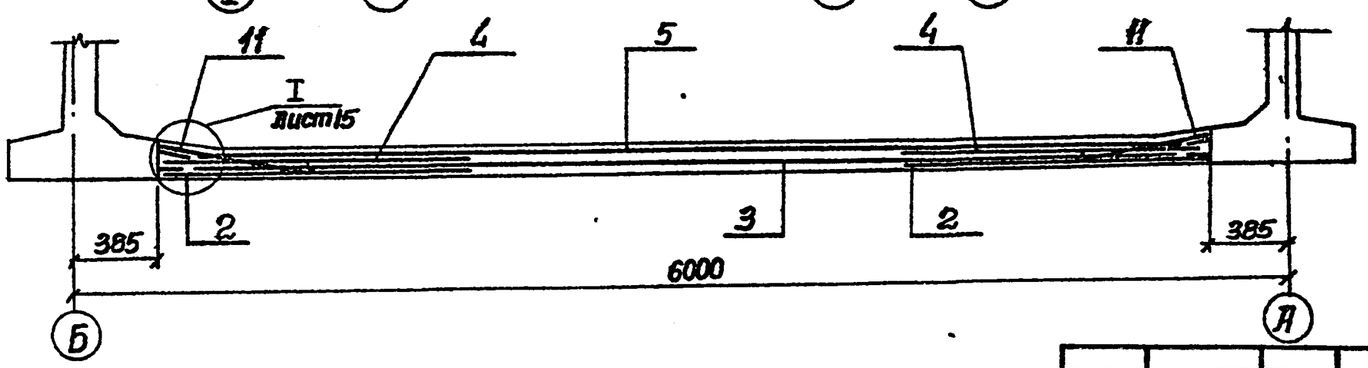


| | | | | | |
|---|---|---|---|---|---|
| Привязан «Строительство врачебной амбулатории в с. Луганск Павлодарского района (привязка)» | | | | ТП901-4-64.83-КЖ | |
| | Нач отд. | Шейко | | Резервуар емкостью 50-300 м³ | Стадия: Р; Лист: 14; Листов: |
| | Н контр. | Постников | | | |
| | Рук гр | Мазалова | | Днище ПДМ1. Схема армирования (начало) | Союзводоканалпроект Харьковский Водоканалпроект |
| Инв. № | Инженер | Моша | | | |

Инв. № подл. | Подпись и дата | Взам. инв. №

Ц00283-01 16

Копир. Зайцева

Формат А3

Альбом III

Типовой проект 901-4-64.83

## Схема расположения нижних сеток

## Схема расположения верхних сеток

РЕ6- -1,5 -РЕ6- -3

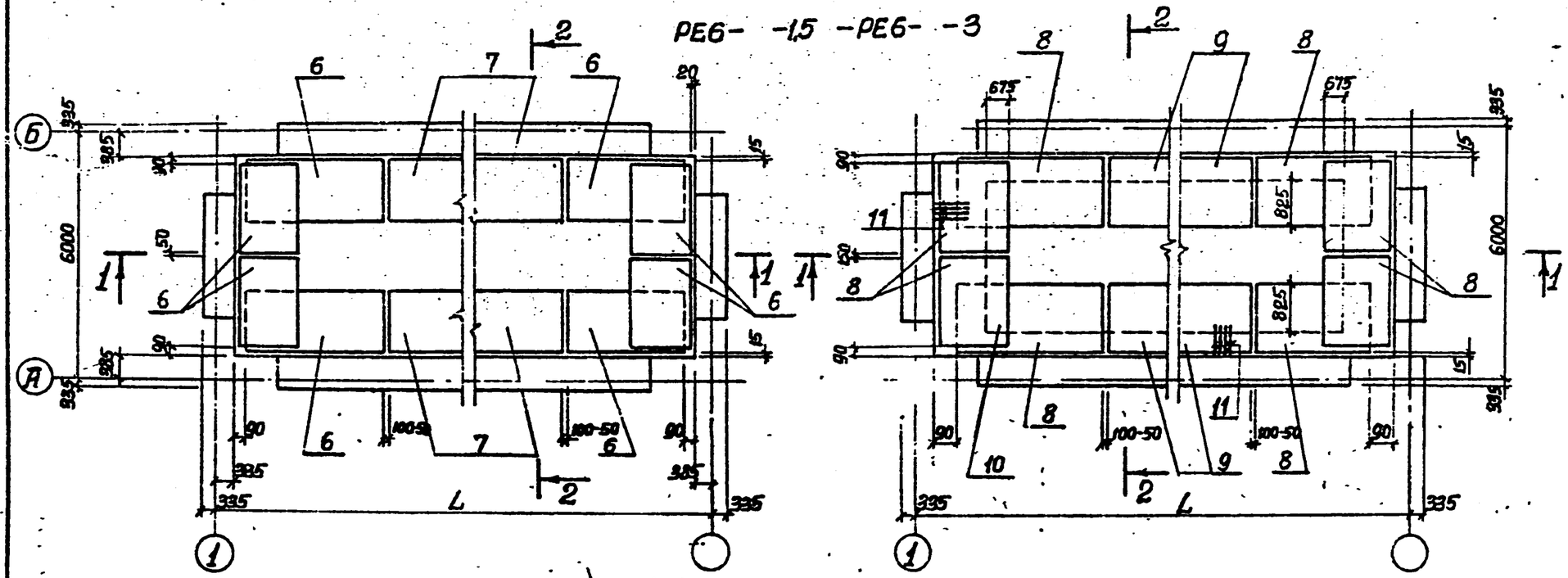


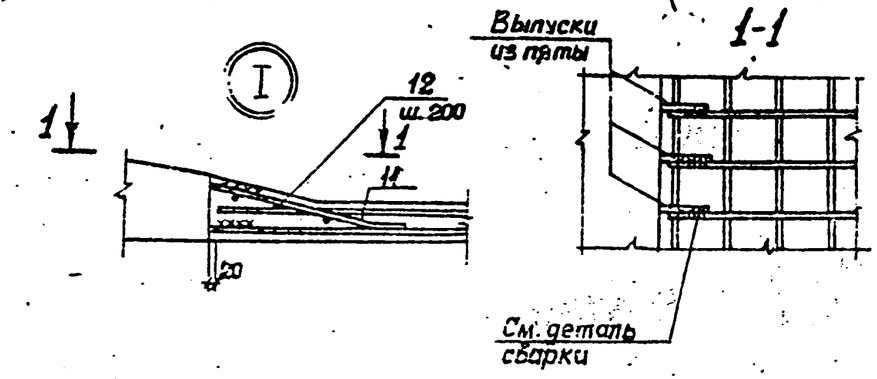


Размеры сварных швов и детали сварки см. лист 33

| | | | | | | | |
|---|---|---|---|---|---|---|---|
| Привязан | «Строительство врачебной амбулатории в с. Луганск Павлодарского района (привязка)» | | | ТП901-4-64.83-КЖ | | | |
| | | | Нач.отд. Швецю | Резервуары емкостью 50 - 300 м³ | Стадия | Лист | Листов |
| | | | Н.контр. Постников | | Р | 15 | |
| | | | Рук.гр. Мазалова | Днище ПДм 1. Схема армирования (продолжение) | Госгражданстройпроект Харьковский Водоканалпроект | | |
| | | | Ст.инж. Возианов | | | | |
| Инв.№ | | | Инженер Маша | | | | |

Инв.№подл. | Подпись и дата | Взам.инв.№

Ц00283-01 17

Копир. Зайцева

Формат А3

Альбом III

Типовой проект 901-4-64.83

## 1-1

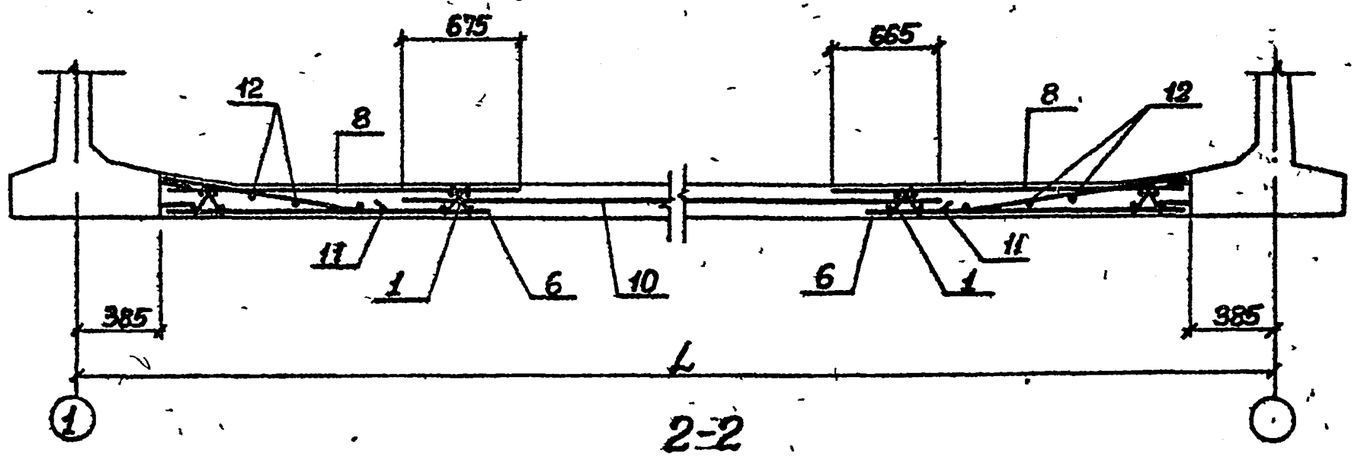


## 2-2

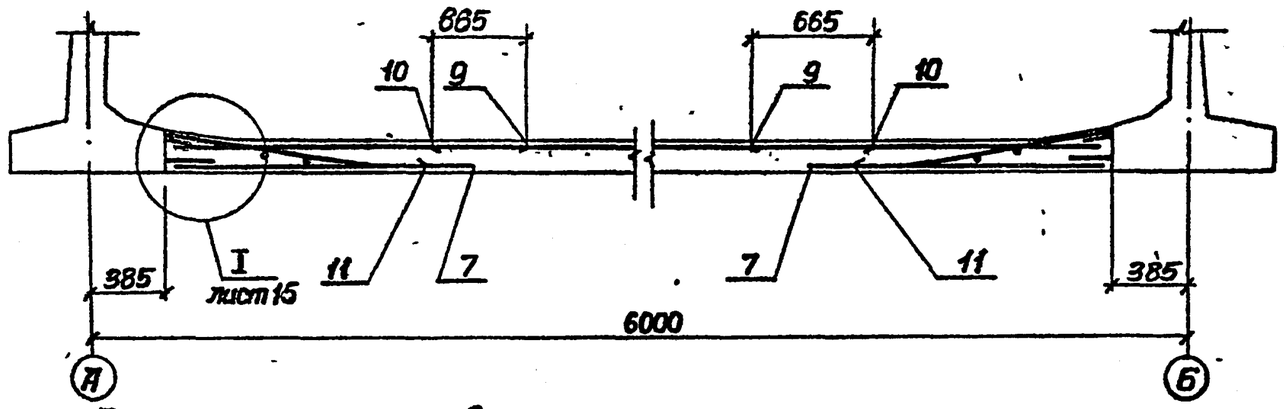


### Ведомость стержней

| Поз. | Эскиз |
|---|---|
| 12 | 8 700 100 |

1. Размеры в скобках для РЕ6-...-0,5; РЕ6-...-2; РЕ6-...-3.
2. Защитный слой бетона для рабочей арматуры принимается: для верхней арматуры-20мм; для нижней-35мм

### План раскладки каркасов

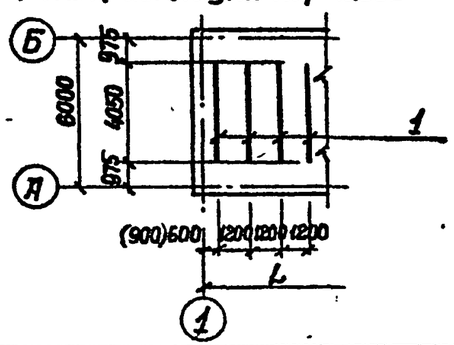


Привязан. «Строительство врачебной амбулатории в с. Луганск Павлодарского района (привязка)».

Инв.№

| | | |
|---|---|---|
| Нач.отд. | Шейко | |
| Н.контр. | Постников | |
| Рук. гр. | Мазалова | |
| Ст инж. | Возианов | |
| Инженер | Маша | |

ТП901-4-64.83-КЖ

Резервуар емкостью 50-300 м³

Днище ПДм1. Схема армирования (окончание)

| Стадия | Лист | Листов |
|---|---|---|
| Р | 16 | |

Союзводоканалниипроект Харьковский Водоканалпроект

Инв.№подл. | Подпись и дата | Взам.инв.№

Ц00283-01 18

Копир. Зайцева

Формат А3

| Формат | Зона | Поз. | Обозначение | Наименование | Количество на исполнение | | | | | | | | | | | | | | | | | | | | | Примечание |
|---|---|---|---|---|---|---|---|---|---|---|---|---|---|---|---|---|---|---|---|---|---|---|---|---|---|---|
| | | | | Сборочные единицы | | | | | | | | | | | | | | | | | | | | | | |
| А4 | | 1 | 901-4-65.83-КЖИ-08.010 | Каркас плоский КР21 | 6 | 10 | 14 | 20 | 24 | 6 | 10 | 14 | 20 | 24 | 6 | 10 | 14 | 20 | 24 | 6 | 10 | 14 | 20 | 24 | 6 | 10 | |
| | | | | Сетки арматурные | | | | | | | | | | | | | | | | | | | | | | |
| | | 2 | ГОСТ 23279-78 | $C\frac{6AI-400}{12AIII-200}$ 1250×2050 $\frac{75}{75}$ ГОСТ 23279-78 | | | | | | | | | | | 2 | | | | | | | | | | | | |
| | | | ГОСТ 23279-78 | $C\frac{6AI-400}{14AIII-200}$ 1250×2050 $\frac{25}{25}$ ГОСТ 23279-78 | 2 | | | | | 2 | | | | | | | | | | | | | | | | | |
| | | | ГОСТ 23279-78 | $C\frac{6AI-400}{16AIII-200}$ 1250×2050 $\frac{75}{75}$ ГОСТ 23279-78 | | | | | | | | | | | | | | | | 2 | | | | | 2 | | |
| | | 3 | ГОСТ 23279-78 | $C\frac{6AI-400}{18AIII-200}$ 2200×5050 $\frac{125}{125}$ ГОСТ 23279-78 | | | | | | | | | | | 1 | | | | | | | | | | | | |
| | | | ГОСТ 23279-78 | $C\frac{6AI-400}{14AIII-200}$ 2200×5050 $\frac{125}{125}$ ГОСТ 23279-78 | 1 | | | | | 1 | | | | | | | | | | | | | | | | | |
| | | | ГОСТ 23279-78 | $C\frac{6AI-400}{16AIII-200}$ 2200×5050 $\frac{125}{125}$ ГОСТ 23279-78 | | | | | | | | | | | | | | | | 1 | | | | | 1 | | |
| | | 4 | ГОСТ 23279-78 | $C\frac{6AI-400}{12AIII-200}$ 1650×2050 $\frac{25}{25}$ ГОСТ 23279-78 | 2 | | | | | 2 | | | | | 2 | | | | | 2 | | | | | 2 | | |
| | | 5 | ГОСТ 23279-78 | $C\frac{6AI-400}{12AIII-200}$ 2200×5050 $\frac{125}{125}$ ГОСТ 23279-78 | 1 | | | | | 1 | | | | | 1 | | | | | 1 | | | | | 1 | | |
| | | 6 | ГОСТ 23279-78 | $C\frac{6AI-400}{10AIII-200}$ 1250×2450 $\frac{75}{75}$ ГОСТ 23279-78 | | | | | | | | | | | | 8 | 8 | 8 | 8 | | | | | | | | |
| | | | ГОСТ 23279-78 | $C\frac{6AI-400}{12AIII-200}$ 1250×2450 $\frac{75}{75}$ ГОСТ 23279-78 | | 8 | 8 | 8 | 8 | | 8 | 8 | 8 | 8 | | | | | | | | | | | | | |
| | | | ГОСТ 23279-78 | $C\frac{6AI-400}{14AIII-200}$ 1250×2450 $\frac{75}{75}$ ГОСТ 23279-78 | | | | | | | | | | | | | | | | | 8 | 8 | 8 | 8 | | 8 | |
| | | 7 | ГОСТ 23279-78 | $C\frac{6AI-400}{10AIII-200}$ 1250×2950 $\frac{75}{75}$ ГОСТ 23279-78 | | | | | | | | | | | | | 2 | 4 | 6 | | | | | | | | |
| | | | ГОСТ 23279-78 | $C\frac{6AI-400}{12AIII-200}$ 1250×2950 $\frac{75}{75}$ ГОСТ 23279-78 | | | 2 | 4 | 6 | | | 2 | 4 | 6 | | | | | | | | | | | | | |
| | | | ГОСТ 23279-78 | $C\frac{6AI-400}{14AIII-200}$ 1250×2950 $\frac{75}{75}$ ГОСТ 23279-78 | | | | | | | | | | | | | | | | | | 2 | 4 | 6 | | | |
| А4 | | 8 | 901-4-65.83-КЖИ-08.060 | С27 | | | 2 | 4 | 6 | | | 2 | 4 | 6 | | | 2 | 4 | 6 | | | 2 | 4 | 6 | | | |
| | | 9 | -01 | С28 | | 8 | 8 | 8 | 8 | | 8 | 8 | 8 | 8 | | 8 | 8 | 8 | 8 | | 8 | 8 | 8 | 8 | | 8 | |
| А4 | | 10 | -КЖИ-08.070 | С29 | | 3050 | 5050 | 9050 | 12050 | | 3050 | 5050 | 9050 | 12050 | | 3050 | 5050 | 9050 | 12050 | | 3050 | 5050 | 9050 | 12050 | | 3050 | Длина сетки |
| | | | | | | 1 | 1 | 1 | 1 | | 1 | 1 | 1 | 1 | | 1 | 1 | 1 | 1 | | 1 | 1 | 1 | 1 | | 1 | Количество |
| | | | | | РЕ6-100-0,5 | РЕ6-100-1,5 | РЕ6-100-2 | РЕ6-100-2,5 | РЕ6-100-3 | РЕ6-75-0,5 | РЕ6-75-1,5 | РЕ6-75-2 | РЕ6-75-2,5 | РЕ6-75-3 | РЕ6-50-0,5 | РЕ6-50-1,5 | РЕ6-50-2 | РЕ6-50-2,5 | РЕ6-50-3 | РЕ6-100м-0,5 | РЕ6-100м-1,5 | РЕ6-100м-2 | РЕ6-100м-2,5 | РЕ6-100м-3 | РЕ6-75м-0,5 | РЕ6-75м-1,5 | |

Остальные исполнения смотри лист 18

Альбом III

901-4-64.83

Типовой проект

Привязан «Строительство врачебной амбулатории в с. Лугамск Павлодарского района» (привязка)

Инв. № подл. | Подпись и дата | Взам. инв. №

| | | |
|---|---|---|
| Нач.отд. | Шейко | |
| Н.контр. | Постников | |
| Рук.гр. | Мазалова | |
| Ст.инж. | Возианов | |
| Инженер | Моша | |

ТП 901-4-64.83-КЖС

Резервуары емкостью 50-300 м³

Днище ПДм1. Спецификация элементов (начало)

| Стадия | Лист | Листов |
|---|---|---|
| Р | 17 | |

Союзводоканалниипроект Харьковский Водоканалпроект

Ц00283-01 19

Копир. Зайцева

Формат А3

Альбом III

Типовой проект 901-4-64.83

| Формат | Зона | Поз. | Обозначение | Наименование | Количество на исполнение | | | | | | | | | | Примечание |
|---|---|---|---|---|---|---|---|---|---|---|---|---|---|---|---|
| | | | | Сборочные единицы | | | | | | | | | | | |
| А4 | | 1 | 901-4-65.83-КЖИ-08.010 | Каркас плоский КР21 | 14 | 20 | 24 | 6 | 10 | 14 | 20 | 24 | | | |
| | | | | Сетки арматурные | | | | | | | | | | | |
| | | 2 | ГОСТ 23279-78 | $C\frac{6АТ-400}{14АIII-200}$ 1250×2850 $\frac{75}{75}$ ГОСТ 23279-78 | | | | 2 | | | | | | | |
| | | 3 | ГОСТ 23279-78 | $C\frac{6АТ-400}{14АIII-200}$ 2200×5050 $\frac{125}{125}$ ГОСТ 23279-78 | | | | 1 | | | | | | | |
| | | 4 | ГОСТ 23279-78 | $C\frac{6АТ-400}{12АIII-200}$ 1850×2050 $\frac{125}{125}$ ГОСТ 23279-78 | | | | 2 | | | | | | | |
| | | 5 | ГОСТ 23279-78 | $C\frac{6АТ-400}{12АIII-200}$ 2250×5050 $\frac{125}{125}$ ГОСТ 23279-78 | | | | 1 | | | | | | | |
| | | 6 | ГОСТ 23279-78 | $C\frac{6АТ-400}{12АIII-200}$ 1250×2450 $\frac{75}{75}$ ГОСТ 23279-78 | | | | | 8 | 8 | 8 | 8 | | | |
| | | | ГОСТ 23279-78 | $C\frac{6АТ-400}{14АIII-200}$ 1250×2450 $\frac{75}{75}$ ГОСТ 23279-78 | 8 | 8 | 8 | | | | | | | | |
| | | 7 | ГОСТ 23279-78 | $C\frac{6АI-400}{12АIII-200}$ 1250×2050 $\frac{75}{75}$ ГОСТ 23279-78 | | | | | | 2 | 4 | 6 | | | |
| | | | ГОСТ 23279-78 | $C\frac{6АI-400}{14АIII-200}$ 1250×2050 $\frac{75}{75}$ ГОСТ 23279-78 | 2 | 4 | 6 | | | | | | | | |
| А4 | | 8 | 901-4-65.83-КЖИ-08.060 | С27 | 2 | 4 | 6 | | | 2 | 4 | 6 | | | |
| | | 9 | -01 | С28 | 8 | 8 | 8 | | 8 | 8 | 8 | 8 | | | |
| А4 | | 10 | -КЖИ-08.070 | С29 | 6050 | 9050 | 12050 | | 3050 | 6050 | 9050 | 12050 | | | длина сетки |
| | | | | | 1 | 1 | 1 | | 1 | 1 | 1 | 1 | | | количество |
| | | | | | РЕБ-75М-2 | РЕБ-75М-2,5 | РЕБ-75М-3 | РЕБ-50М-0,5 | РЕБ-50М-1,5 | РЕБ-50М-2 | РЕБ-50М-2,5 | РЕБ-50М-3 | | | |

Взам. инв. №

Подпись и дата

Инв. № подл.

Привязан «Строительство врачебной амбулатории в с. Луганск Павлодарского района (привязка)»

Инв. №

| | | |
|---|---|---|
| Нач отд. | Шейко | |
| Н контр. | Постников | |
| Рук. гр. | Мазалова | |
| Ст инж. | Возиянов | |
| Инжен. | Моша | |

ТП 901-4-64.83-КЖС

Резервуары емкостью 50-300 м³

Днище ПДм1. Спецификация элементов (продолжение)

| Стадия | Лист | Листов |
|---|---|---|
| Р | 18 | |

Союзводоканалниипроект Харьковский Водоканалпроект

400283-01 20

Копир Зайцева

Формат А3

Альбом III

| Формат | Зона | Поз. | Обозначение | Наименование | Количество на исполнение | | | | | | | | | | | | | | | | | | | | | | Примеч. |
|---|---|---|---|---|---|---|---|---|---|---|---|---|---|---|---|---|---|---|---|---|---|---|---|---|---|---|---|
| | | | | | | | | | | | | | | | | | | | | | | | | | | | |
| | | | | **Детали** | | | | | | | | | | | | | | | | | | | | | | | |
| Б4 | | 11* | | ф12АIII ГОСТ 5781-82 ℓ=800 | 70 | 60/100 | 90/130 | 120/160 | 150/190 | – /70 | 60/100 | 90/130 | 120/160 | 150/190 | 70 | 60/100 | 90/130 | 120/160 | 150/190 | – /70 | 60/100 | 90/130 | 120/160 | 150/190 | 70 | 60/100 | 0.71 кг |
| Б4 | | 12 | | ф6АI ГОСТ 5781-82 п.м | 48.4 | 72.3 | 96.4 | 120.4 | 144.4 | 48.4 | 72.3 | 96.4 | 120.4 | 144.4 | 48.4 | 72.3 | 96.4 | 120.4 | 144.4 | 48.4 | 72.3 | 96.4 | 120.4 | 144.4 | 48.4 | 72.3 | 1 п.м. 0.22 кг |
| | | | | **Материалы** | | | | | | | | | | | | | | | | | | | | | | | |
| | | | | Бетон марки М200, Мрз ☐ В4 | 1.8 | 4.0 | 6.3 | 8.5 | 10.7 | 1.8 | 4.0 | 6.3 | 8.5 | 10.7 | 1.8 | 4.0 | 6.3 | 8.5 | 10.7 | 1.8 | 4.0 | 6.3 | 8.5 | 10.7 | 1.8 | 4.0 | м³ |
| | | | | Бетон марки М100 (на бетонка) | 0.2 | 0.6 | 1.3 | 2.2 | 3.2 | 0.2 | 0.6 | 1.3 | 2.2 | 3.2 | 0.2 | 0.6 | 1.3 | 2.2 | 3.2 | 0.2 | 0.6 | 1.3 | 2.2 | 3.2 | 0.2 | 0.6 | м³ |
| | | | | Бетон марки М50 (под бетонка) | 2.6 | 4.6 | 6.6 | 8.7 | 10.7 | 2.6 | 4.6 | 6.6 | 8.7 | 10.7 | 2.6 | 4.6 | 6.6 | 8.7 | 10.7 | 2.6 | 4.6 | 6.6 | 8.7 | 10.7 | 2.6 | 4.6 | м³ |
| | | | | | | | | | | | | | | | | | | | | | | | | | | | |
| | | | | | РЕБ-100-0,5 | РЕБ-100-1,5 | РЕБ-100-2 | РЕБ-100-2,5 | РЕБ-100-3 | РЕБ-75-0,5 | РЕБ-75-1,5 | РЕБ-75-2 | РЕБ-75-2,5 | РЕБ-75-3 | РЕБ-50-0,5 | РЕБ-50-1,5 | РЕБ-50-2 | РЕБ-50-2,5 | РЕБ-50-3 | РЕБ-100м-0,5 | РЕБ-100м-1,5 | РЕБ-100м-2 | РЕБ-100м-2,5 | РЕБ-100м-3 | РЕБ-75м-0,5 | РЕБ-75м-1,5 | |

Типовой проект 901-4-64.83

| Формат | Зона | Поз. | Обозначение | Наименование | Количество на исполнение | | | | | | | | | | Примеч. |
|---|---|---|---|---|---|---|---|---|---|---|---|---|---|---|---|
| | | | | | | | | | | | | | | | |
| | | | | **Детали** | | | | | | | | | | | |
| Б4 | | 11* | | ф12АIII ГОСТ 5781-82 ℓ=800 | 90/130 | 120/160 | 150/190 | – /70 | 60/100 | 90/130 | 120/160 | 150/190 | | | 0.71 кг. |
| Б4 | | 12 | | ф6АI ГОСТ 5781-82 п.м. | 96.4 | 120.4 | 144.4 | 48.4 | 72.3 | 96.4 | 120.4 | 144.4 | | | 1 п.м. 0.22 кг |
| | | | | **Материалы** | | | | | | | | | | | |
| | | | | Бетон марки М200, Мрз ☐ В4 | 6.3 | 8.5 | 10.7 | 1.8 | 4.0 | 6.3 | 8.5 | 10.7 | | | м³ |
| | | | | Бетон марки М100 (на бетонка) | 1.3 | 2.2 | 3.2 | 0.2 | 0.6 | 1.3 | 2.2 | 3.2 | | | м³ |
| | | | | Бетон марки М50 (под бетонка) | 6.6 | 8.7 | 10.7 | 2.6 | 4.6 | 6.6 | 8.7 | 10.7 | | | м³ |
| | | | | | РЕБ-75м-2 | РЕБ-75м-2,5 | РЕБ-75м-3 | РЕБ-50м0,5 | РЕБ-50м1,5 | РЕБ-50м2 | РЕБ-50м2,5 | РЕБ-50м3 | | | |

* Поз.11 смотри ведомость деталей на листе 16

В спецификации для поз.11 количество дано: в числителе для варианта с монолитной угловой зоной, в знаменателе — для варианта со сборной угловой зоной.

Инв. № подл. | Подпись и дата | Взам. инв. №

Приказан «Строительство врачебной амбулатории в с. Луганск Павлодарского района (привязка)»

Инв. № 1/2

| | | |
|---|---|---|
| Нач.отд. | Шейко | |
| Н.контр. | Постников | |
| Рук.гр. | Мазалова | |
| Ст.инж. | Возианов | |
| Инженер | Маша | |

ТП901-4-64.83-КЖС

Резервуары емкостью 50-900 м³

| Стадия | Лист | Листов |
|---|---|---|
| Р | 19 | |

Днище ПДм1. Спецификация элементов (окончание)

Союзводоканалниипроект Харьковский Водоканалпроект

Ц00283-01 21

Копир. Зайцева

Формат А3

Альбом III

Типовой проект 901-4-64.83

| Марка элемента | Изделия арматурные | | | | | | | | | | | | | | | Всего |
|---|---|---|---|---|---|---|---|---|---|---|---|---|---|---|---|---|
| | Арматура класса | | | | | | | | | | | | | | | |
| | Вр-I | | | А-I | | | | | А-III | | | | | | | |
| | ГОСТ 6727-80 | | | ГОСТ 5781-82 | | | | | | | ГОСТ 5781-82 | | | | | |
| | ф5 | | Итого | ф6 | | | | Итого | ф8 | ф10 | ф12 | ф14 | ф16 | | Итого | |
| РЕ6-100-0,5 | | | | 46.0 | | | | 46.0 | | | 71.0/120.7 | 101.0 | | | 172.0/221.7 | 218.0/267.7 |
| РЕ6-100-1,5 | 8.4 | | 8.4 | 73.9 | | | | 73.9 | 19.1 | 112.3 | 157.0/185.4 | | | | 288.4/316.8 | 370.7/399.1 |
| РЕ6-100-2 | 18.9 | | 18.9 | 100.6 | | | | 100.6 | 37.1 | 144.7 | 211.3/239.7 | | | | 393.1/421.5 | 512.6/541.0 |
| РЕ6-100-2,5 | 27.3 | | 27.3 | 131.7 | | | | 131.7 | 55.1 | 177.1 | 265.6/294.0 | | | | 498.8/526.7 | 657.3/685.7 |
| РЕ6-100-3 | 35.7 | | 35.7 | 158.4 | | | | 158.4 | 73.1 | 209.5 | 319.9/348.3 | | | | 602.5/630.9 | 796.9/824.7 |
| РЕ6-75-0,5 | | | | 46.0 | | | | 46.0 | | | 71.0/120.7 | 101.0 | | | 172.0/221.7 | 218.0/267.7 |
| РЕ6-75-1,5 | 8.4 | | 8.4 | 73.9 | | | | 73.9 | 19.1 | 112.3 | 157.0/185.4 | | | | 288.4/316.8 | 370.7/399.1 |
| РЕ6-75-2 | 18.9 | | 18.9 | 100.6 | | | | 100.6 | 37.1 | 144.7 | 211.3/239.7 | | | | 393.1/421.5 | 512.6/541.0 |
| РЕ6-75-2,5 | 27.3 | | 27.3 | 131.7 | | | | 131.7 | 55.1 | 177.1 | 265.6/294.0 | | | | 498.8/526.7 | 657.3/685.7 |
| РЕ6-75-3 | 35.7 | | 35.7 | 158.4 | | | | 158.4 | 73.1 | 209.5 | 319.9/348.3 | | | | 602.5/630.9 | 796.9/824.7 |
| РЕ6-50-0,5 | | | | 46.0 | | | | 46.0 | | | 152.4/202.1 | | | | 152.4/202.1 | 198.4/248.1 |
| РЕ6-50-1,5 | 8.4 | | 8.4 | 73.9 | | | | 73.9 | 19.1 | 192.3 | 42.6/71.0 | | | | 254.0/282.4 | 336.3/364.7 |
| РЕ6-50-2 | 18.9 | | 18.9 | 100.6 | | | | 100.6 | 37.1 | 247.9 | 63.9/92.3 | | | | 348.9/377.3 | 468.4/496.8 |
| РЕ6-50-2,5 | 27.3 | | 27.3 | 131.7 | | | | 131.7 | 55.1 | 303.5 | 85.2/113.6 | | | | 443.8/472.2 | 602.8/631.2 |
| РЕ6-50-3 | 35.7 | | 35.7 | 158.4 | | | | 158.4 | 73.1 | 359.1 | 106.5/134.9 | | | | 538.7/567.1 | 732.8/761.2 |
| РЕ6-100м-0,5 | | | | 46.0 | | | | 46.0 | | | 71.0/120.7 | | 143.2 | | 214.2/263.9 | 260.2/309.9 |
| РЕ6-100м-1,5 | 8.4 | | 8.4 | 73.9 | | | | 73.9 | 19.1 | 112.3 | 42.6/71.0 | 156.0 | | | 330.0/358.4 | 412.3/440.7 |
| РЕ6-100м-2 | 18.9 | | 18.9 | 100.6 | | | | 100.6 | 37.1 | 144.7 | 63.9/92.3 | 201.0 | | | 446.7/475.1 | 566.2/594.6 |
| РЕ6-100м-2,5 | 27.3 | | 27.3 | 131.7 | | | | 131.7 | 55.1 | 177.1 | 85.2/113.6 | 246.0 | | | 563.4/591.8 | 722.4/750.8 |
| РЕ6-100м-3 | 35.7 | | 35.7 | 158.4 | | | | 158.4 | 73.1 | 209.5 | 106.5/134.9 | 291.0 | | | 680.1/708.5 | 874.2/902.6 |

1. Расход стали в числителе дан: для варианта с монолитной угловой зоной, в знаменателе - для варианта со сборной угловой зоной.
2. Ведомость расхода стали дана в кг.

Инв. № подл. | Подпись и дата | Взам. инв. №

Привязан «Строительство врачебной амбулатории в с. Луганск Павлодарского района (привязка)»

Инв. №

| | | |
|---|---|---|
| Нач отд. | Шейко | |
| Н контр | Постников | |
| Рук гр. | Мазалова | |
| Ст инж. | Возианов | |
| Инженер | Моша | |

ТП 901-4-64.83-КЖ

Резервуары емкостью 50-300 м³

| Стадия | Лист | Листов |
|---|---|---|
| Р | 20 | |

Днище ПДм1. Ведомость расхода стали на элемент (начало)

Союзводоканалпроект Харьковский Водоканалпроекта

Ц00283-01 22

Копир. Зайцева

Формат А3

| Марка элемента | Изделия арматурные. Арматура класса Вр-I ГОСТ 6727-80 | | | А-I ГОСТ 5781-82 | | | | | А-III ГОСТ 5781-82 | | | | | | | Всего |
|---|---|---|---|---|---|---|---|---|---|---|---|---|---|---|---|---|
| | ф5 | | Итого | ф6 | | | | Итого | ф8 | ф10 | ф12 | ф14 | ф16 | | Итого | |
| РЕ6-75М-0.5 | | | | 46.0 | | | | 46.0 | | | 71.0 / 120.7 | | 143.2 | | 214.2 / 263.9 | 260.2 / 309.9 |
| РЕ6-75М-1.5 | 8.4 | | 8.4 | 73.9 | | | | 73.9 | 19.1 | 112.3 | 42.6 / 71.0 | 156.0 | | | 330.0 / 358.4 | 412.3 / 440.7 |
| РЕ6-75М-2 | 18.9 | | 18.9 | 100.6 | | | | 100.6 | 37.1 | 144.7 | 63.9 / 92.3 | 201.0 | | | 446.7 / 475.1 | 566.2 / 594.6 |
| РЕ6-75М-2.5 | 27.3 | | 27.3 | 131.7 | | | | 131.7 | 55.1 | 177.1 | 85.2 / 113.6 | 246.0 | | | 563.4 / 591.8 | 722.4 / 750.8 |
| РЕ6-75М-3 | 35.7 | | 35.7 | 158.4 | | | | 158.4 | 73.1 | 209.5 | 106.5 / 134.9 | 291.0 | | | 680.1 / 708.5 | 874.2 / 902.6 |
| РЕ6-50М-0.5 | | | | 46.0 | | | | 46.0 | | | 71.0 / 120.7 | 101.0 | | | 172.0 / 221.7 | 213.0 / 267.7 |
| РЕ6-50М-1.5 | 8.4 | | 8.4 | 73.9 | | | | 73.9 | 19.1 | 112.3 | 157.0 / 185.4 | | | | 288.4 / 316.8 | 370.7 / 399.1 |
| РЕ6-50М-2 | 18.9 | | 18.9 | 100.6 | | | | 100.6 | 37.1 | 144.7 | 211.3 / 239.7 | | | | 393.1 / 421.5 | 512.5 / 541.0 |
| РЕ6-50М-2.5 | 27.3 | | 27.3 | 131.7 | | | | 131.7 | 55.1 | 177.1 | 265.6 / 294.0 | | | | 498.3 / 526.7 | 657.3 / 685.7 |
| РЕ6-50М-3 | 35.7 | | 35.7 | 158.4 | | | | 158.4 | 73.1 | 209.5 | 319.9 / 348.3 | | | | 602.5 / 630.9 | 796.8 / 824.7 |

1. Расход стали в числителе дан для варианта с монолитной угловой зоной, в знаменателе - для варианта со сборной угловой зоной
2. Ведомость расхода стали дана в кг

Альбом III

Типовой проект 901-4-64.83

Инв. № подл. | Подпись и дата | Взам. инв. №

Привязан «Строительство врачебной амбулатории в с. Луганск Павлодарского района (привязка)»

Инв. №

| | | |
|---|---|---|
| Нач.отд. | Шейко | |
| Н.контр. | Постников | |
| Рук.гр. | Мазалова | |
| Ст.инж. | Возианов | |
| Инженер | Моша | |

ТП901-4-64.83-КЖ

Резервуар емкостью 50-300 м³

Днище ПДм1. Ведомость расхода стали на элемент (окончание)

| Стадия | Лист | Листов |
|---|---|---|
| Р | 21 | |

Союзводоканалниипроект. Харьковский Водоканалпроект

400283-01 23

Копир Зайцева

Формат А2

Альбом III

Типовой проект 901-4-64.83

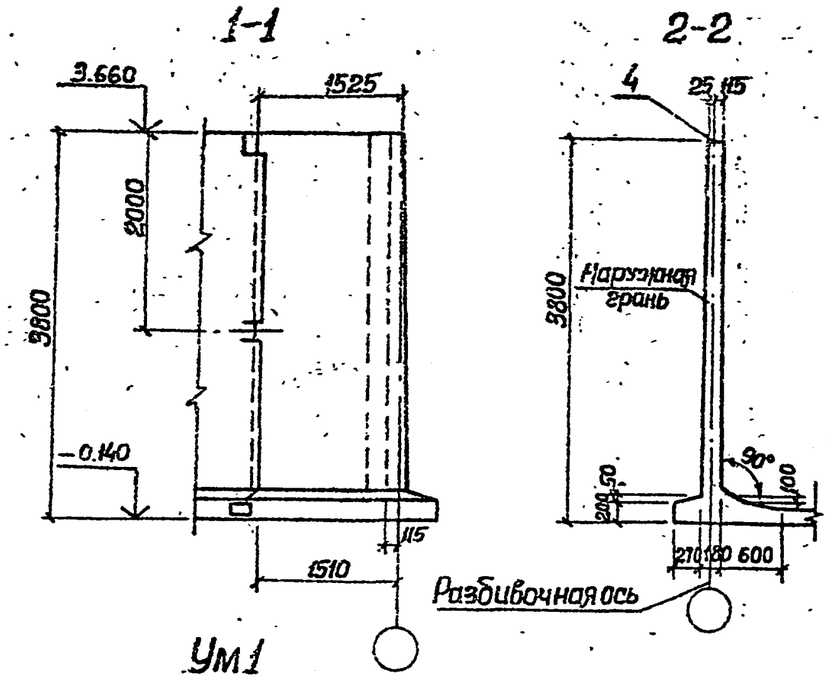


Ум1

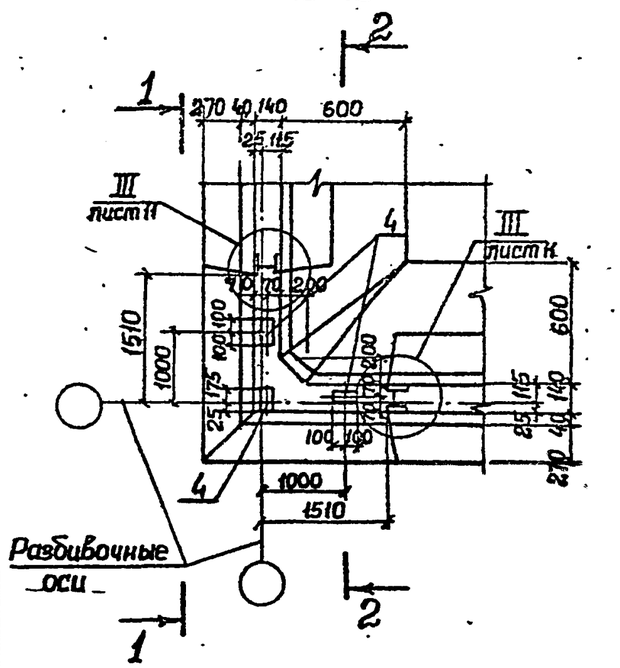


## Спецификация монолитного участка Ум1 (начало)

| Формат | Зона | Поз. | Обозначение | Наименование | Кол. шт. | Примеч. |
|---|---|---|---|---|---|---|
| | | | | | | |
| | | | | Сборочные единицы | | |
| | | | | Каркас плоский | | |
| А3 | | 1 | 901-4-65.83-КЖИ-05.310 | КР6 | 1 | 4.2кг |
| А3 | | 2 | 05.410 | КР7 | 1 | 2.4кг |
| | | 3 | ГОСТ 8478-81 | Сетка $\frac{250/150/4Вр1/5Вр1}{650}$ ℓ=650 | 1 | 0.9кг |
| А3 | | 4 | 901-4-65.83-КЖИ-05.050 | Изделие закладное МН8 | 3 | |
| | | | | Детали | | |
| | | | | ф10АIII ГОСТ 5781-82 | | |
| Б4 | | 5* | | ℓср 840 | 14 | 0.51кг |
| Б4 | | 6* | | ℓ= 1600 | 20 | 0.98кг. |
| Б4 | | 7 | | ℓ= 3770 | 24 | 2.33кг. |
| | | | | ф12АIII ГОСТ 5781-82 | | |
| Б4 | | 8* | | ℓ= 1460 | 10 | 1,3кг. |
| Б4 | | 9 | | ℓ=1740 | 10 | 1.54кг. |
| Б4 | | 10* | | ℓ=3080 | 10 | 2.73кг |
| | | | | ф14АIII ГОСТ 5781-82 | | |
| Б4 | | 11 | | ℓ=1450 | 8 | 1.75кг |
| Б4 | | 12* | | ℓ=3280 | 5 | 3.97кг |
| Б4 | | 13* | | ф16АIII ГОСТ5781-82 ℓ=850 | 10 | 1.34кг |

Инв. № подл. | Подпись и дата | Взам. инв. №

Привязан «Строительство врачебной амбулатории в с. Луганск Павлодарского района (привязка)»

Инв. № |

| | | |
|---|---|---|
| Нач. отд. | Шейко | |
| Н. контр. | Постников | |
| Рук. гр. | Мазалова | |
| Ст. инж. | Возиянов | |
| Инженер | Моша | |

ТП 901-4-64.83-КЖ

Резервуары емкостью 50-300 м³

Угол монолитный Ум1. Общий вид. Схема армирования (Начало)

| Стадия | Лист | Листов |
|---|---|---|
| Р | 22 | |

Союзводоканалпроект Харьковский Водоканалпроект

400283-01 24

Копир. Зайцева

Формат А3

Альбом III

Типовой проект 901-4-64.83

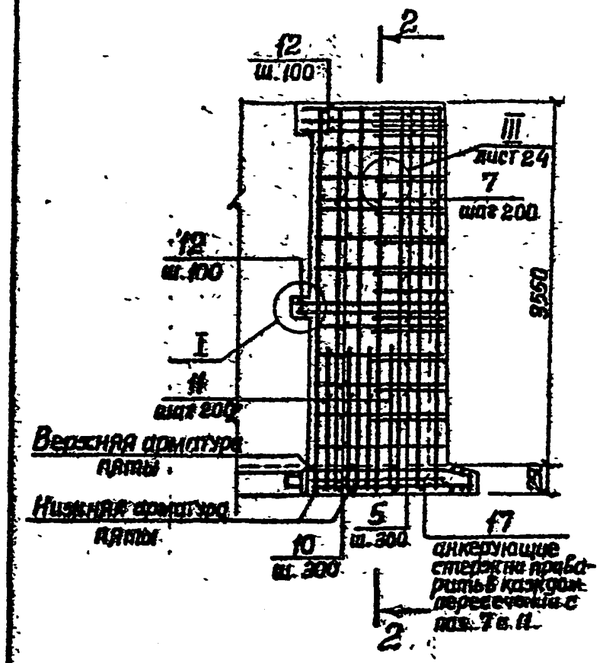


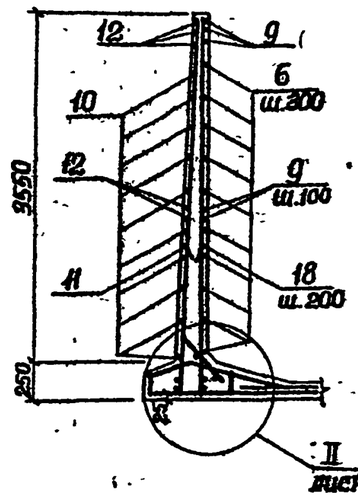


(окончание)

| Формат | Зона | Поз. | Обозначение | Наименование | Кол. шт. | Примеч. |
|---|---|---|---|---|---|---|
| | | | | ф6 AI ГОСТ 5781-82 | | |
| Б4 | | 14 | | ℓ=500 | 12 | 0.11 кг |
| Б4 | | 15 | | ℓ=1360 | 4 | 0,3 кг |
| Б4 | | 16 | | ф6 AI ГОСТ 5781-82 п.м | 24.2 | 1 п.м. 0.22 кг |
| Б4 | | 17 | | ф8 AI ГОСТ 5781-82 ℓ=1550 | 8 | 0.61 кг |
| Б4 | | 18 | | ф10 AIII ГОСТ 5781-82 ℓ=1450 | 8 | 0.9 кг |
| | | | | Материалы | | |
| | | | | Бетон марки М200, В4 м³ | 2.14 | м³ |

* Поз. 5,6,8,10,12,13 см. Ведомость деталей

## Ведомость деталей

| Поз. | Эскиз |
|---|---|
| 5 | 200 540-660 200 |
| 6 | 100 1500 |
| 8 | 340 1040 100 |
| 10 | 1540 1540 |
| 12 | 1640 1640 |
| 13 | 150 1590 |

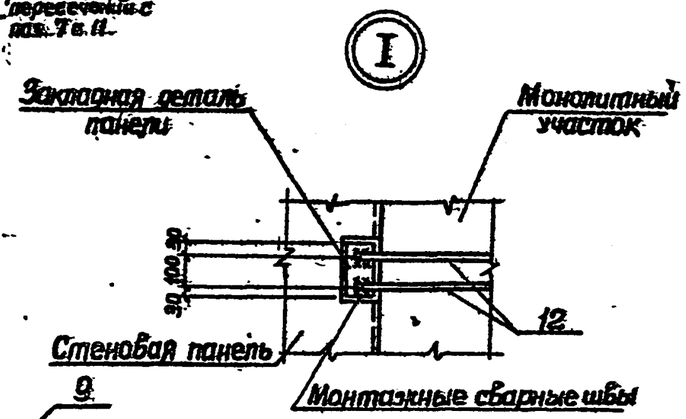


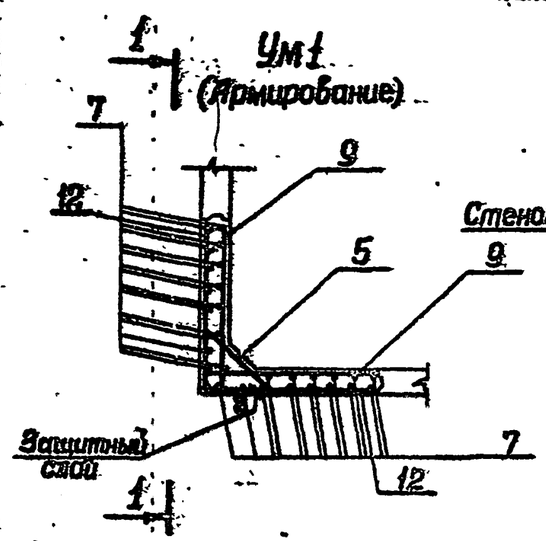


Привязан «Строительство врачебной амбулатории в с. Луганск Павлодарского района (привязка)»

Инв. №

| | | | |
|---|---|---|---|
| Нач.отд. | Шейко | | |
| Н.контр. | Постников | | |
| Рук.гр. | Мазалова | | |
| Ст.инж. | Возианов | | |
| Инж. | Моша | | |

ТП 901-4-64.83-КЖ

Резервуары емкостью 50-300 м³

Угол монолитный Ум1. Общий вид. Схема армирования (продолжение).

| Стадия | Лист | Листов |
|---|---|---|
| Р | 23 | |

Союзводоканалниипроект Харьковский Водоканалпроект

400283-01 25

Копир. Зайцева

Формат А3

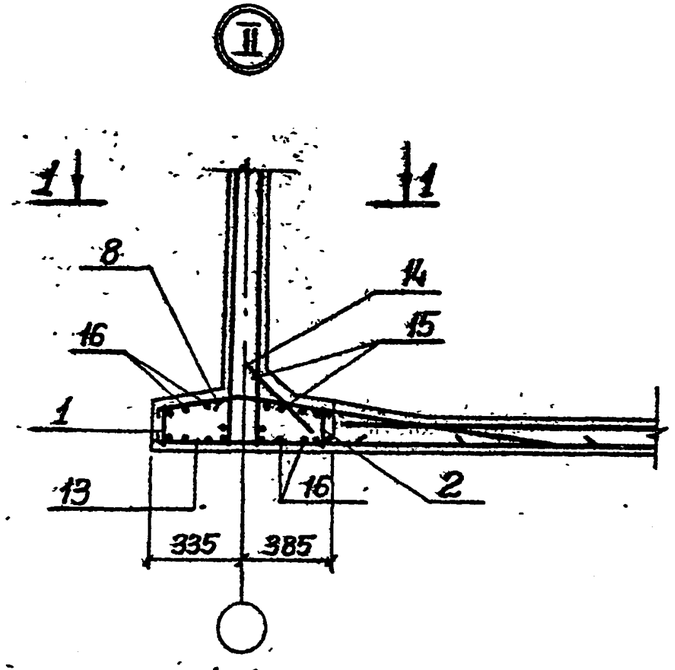


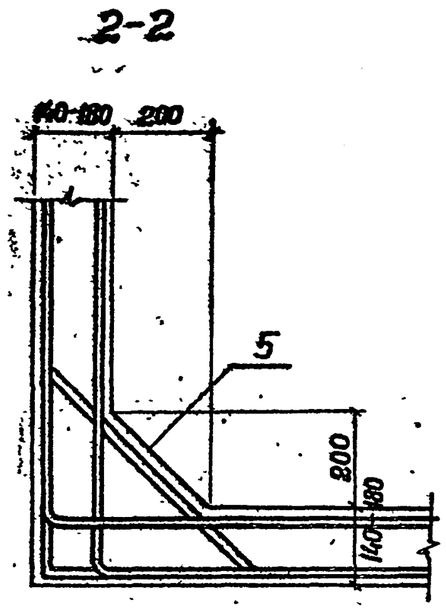


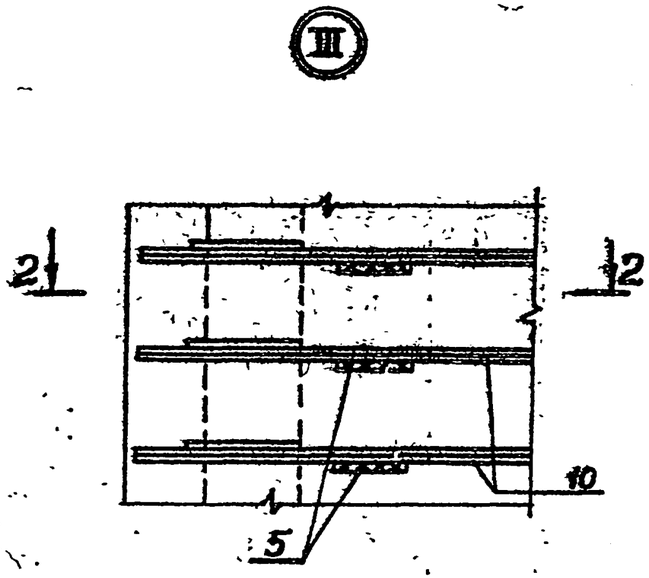


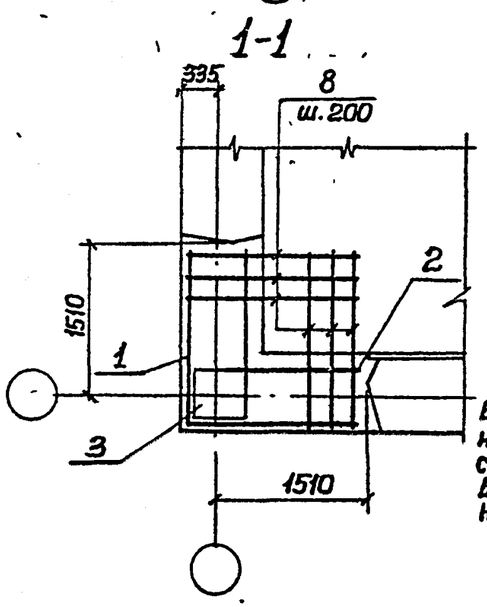


## Ведомость расхода стали на элемент, кг

| Марка элемента | Изделия арматурные | | | | | | | | | | | | Изделия закладные | | | | | | | | Общий расход |
|---|---|---|---|---|---|---|---|---|---|---|---|---|---|---|---|---|---|---|---|---|---|
| | Арматура класса | | | | | | | | | | | Всего | Арматура класса | | | | Прокат марки | | | Всего | |
| | Вр-I | | | А-I | | | А-III | | | | | | А-III | | | | ВСТ3кп2 | | | | |
| | ГОСТ 6727-80 | | | ГОСТ 5781-82 | | | | | | | | | ГОСТ 5781-82 | | | | ГОСТ 103-76 | | | | |
| | ф5 | | Итого | ф6 | 8 | Итого | ф10 | 12 | 14 | 16 | Итого | | ф8 | ф10 | 14 | Итого | δ=8 | δ=6 | Итого | | |
| УМ1 | 2.6 | | 2.6 | 7.9 | 135.2 | 143.1 | 89.9 | 55.7 | 49.7 | 20.5 | 182.2 | 327.9 | 0.2 | — | 1.94 | 2.14 | 3.66 | 0.6 | 4.26 | 6.40 | 334.3 |

1. Защитный слой для горизонтальной арматуры 20мм.
2. Размеры сварных швов и детали сварки см. лист 33.
3. Поверхности монолитного бетона торкретировать в один слой с внутренней стороны сооружения толщиной 15мм для резервуаров хозпитьевого водоснабжения, для резервуаров производственного водоснабжения выполнить затирку цементным раствором толщиной 5мм.

Привязан «Строительство врачебной амбулатории в с. Луганск Павлодарского района (привязка)»

Инв. №

| | | |
|---|---|---|
| Нач.отд. | Шейко | |
| Н.контр. | Постников | |
| Рук.гр. | Мазалова | |
| Ст.инж. | Возианов | |
| Инж. | Моша | |

ТП901-4-64.83-КЖС

Резервуары емкостью 50-300 м³

Угол монолитный УМ1. Общий вид. Схема армирования (Окончание)

| Стадия | Лист | Листов |
|---|---|---|
| Р | 24 | |

Союзводоканалпроект Тарыньский Водоканалпроект

Типовой проект 901-4-64.83 Альбом III

Подпись и дата | Взам. инв. № | Инв. № подл.

400283-01 26

Копиров. Зайцева

Формат А3

Альбом III

Типовой проект 901-4-64.83

## 1-1

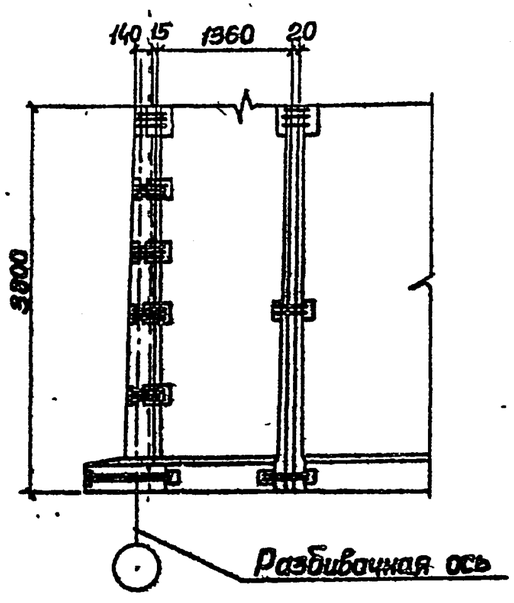


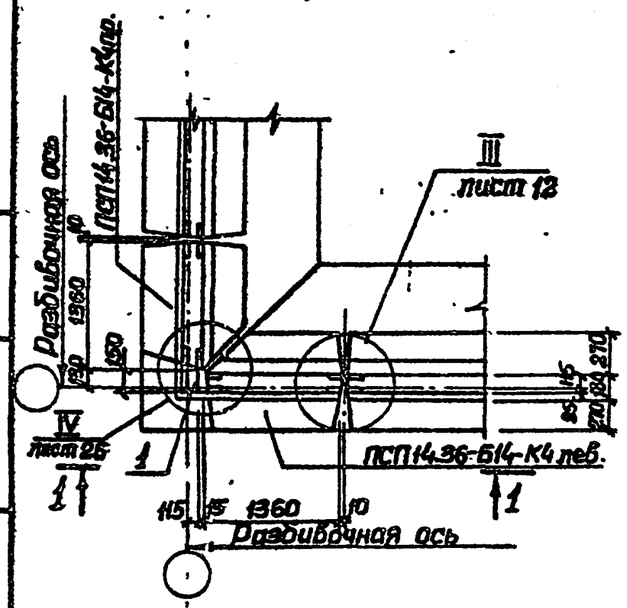


## Спецификация к узлу IV

| Формат | Зона | Поз. | Обозначение | Наименование | Кол. | Примечание |
|---|---|---|---|---|---|---|
| | | | | Сборочные единицы | | Масса, кг |
| А4 | | 1 | 901-4-65.83-КЖИ-09.000 | Изделие закладное МН9 | 1 | |
| | | | | Детали | | |
| Б4 | | 2 | | Ш-Б-2 40х6 ГОСТ 103-76 / Ст3кп-1 ГОСТ 6422-76 ℓ=300 | 12 | 0,56 кг |
| | | | | ф8АI ГОСТ 5781-82 | | |
| Б4 | | 3 | | ℓ=3440 | 3 | 1,36 кг |
| | | | | | | |
| Б4 | | 4 | | ℓ=300 | 12 | 0,12 кг |
| Б4 | | 5 | | ℓ=3750 | 4 | 1,49 кг |
| | | | | ф14АIII ГОСТ 5781-82 | | |
| Б4 | | 6* | | ℓср=660 | 10 | 0,8 кг |
| Б4 | | 7* | | ℓср=430 | 20 | 0,52 кг |
| Б4 | | 8* | | ф10АIII ГОСТ 5781-82 ℓ=1300 | 2 | 0,8 кг |
| | | | | | | |
| | | | | Материалы | | |
| | | | | Бетон марки М200 | 0,3 | м³ |
| | | | | | | |

*Поз. 5-7 – см. ведомость деталей лист 26.

Привязан «Строительство врачебной амбулатории в г. Мурманск Баладарского района (привязка)»

Инв.№

| | | |
|---|---|---|
| Нач.отд. | Шейко | |
| Н.контр. | Постников | |
| Рук.гр. | Мазалова | |
| Ст.инж. | Возианов | |
| Инжен. | Моша | |

ТП 901-4-64.83-КЖС

Резервуары емкостью 50-300 м³

Угловая зона. Полносборный угол. Узел IV (Начало)

| Стадия | Лист | Листов |
|---|---|---|
| Р | 25 | |

Союзводоканалниипроект Харьковский Водоканалпроект

400283-01 27

Копир. Зайцева

Формат А3

Альбом III

Типовой проект 901-4-64.83

## 1-1

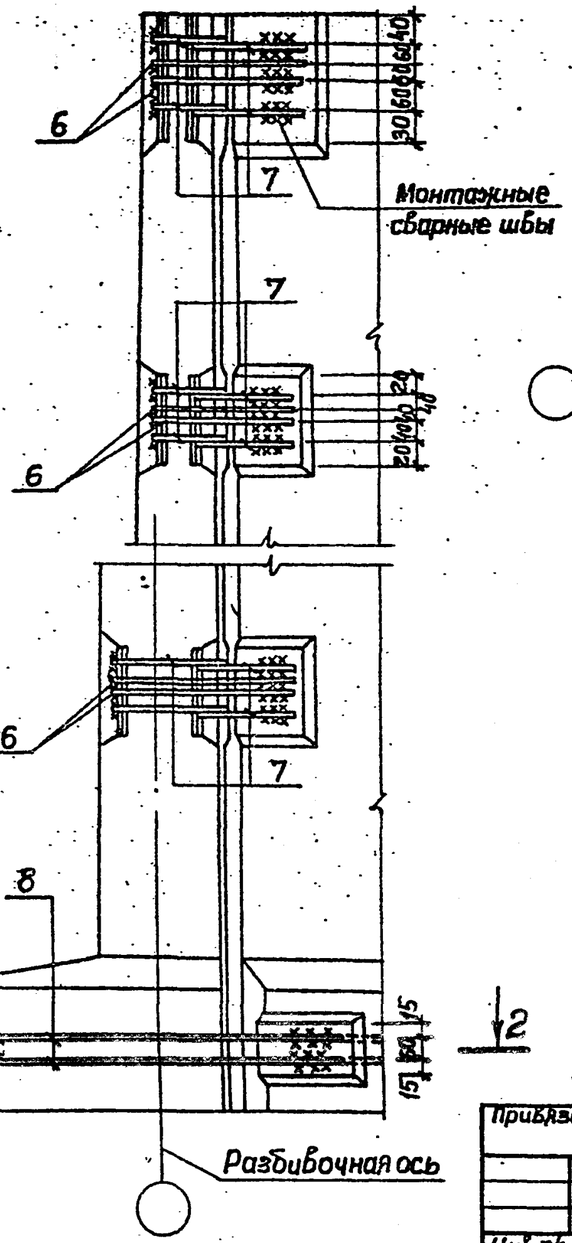


## 2-2

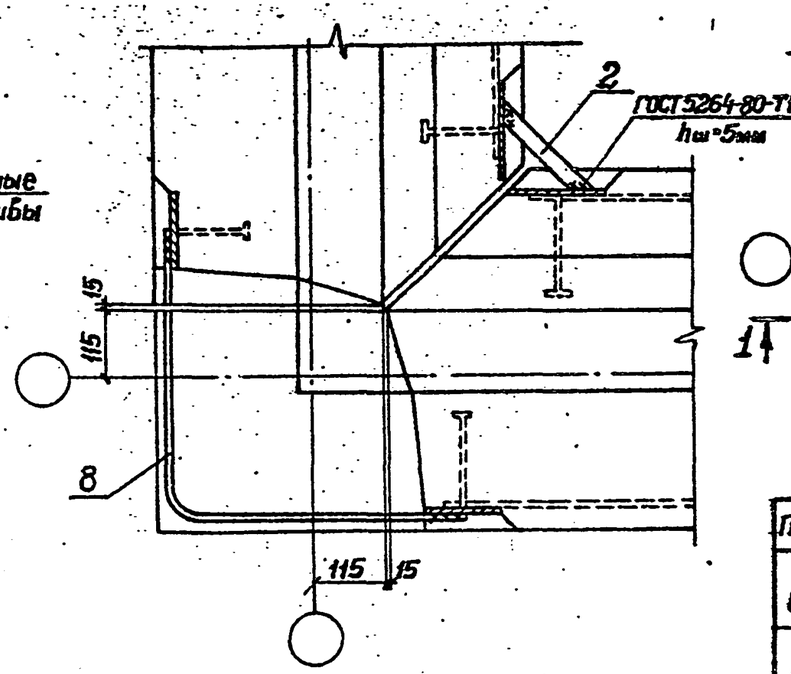


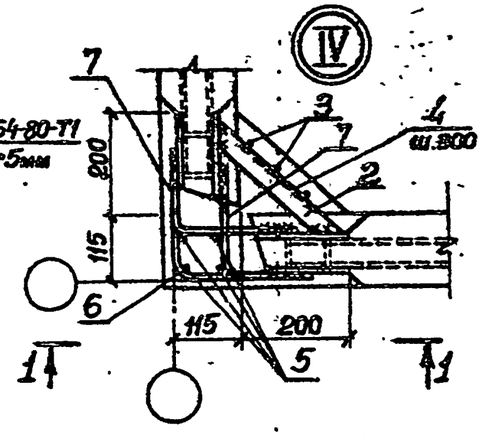


Размеры сварных швов и детали сварки см. лист 33.

### Ведомость деталей

| Поз | Эскиз |
|---|---|
| 6 | 280-360 |
| 7 | 160 |
| 8 | 675 |

| | | | |
|---|---|---|---|
| Привязан | «Строительство врачебной амбулатории в с. Лугинск Павлодарского района (привязка)» | | |
| Инв. № | | | |

| | | |
|---|---|---|
| Нач.отд. | Шейко | |
| Н.контр. | Постников | |
| Рук.гр. | Мазалова | |
| Ст.инж. | Возианов | |
| Инж. | Моша | |

ТП 901-4-64.83-КЭС

Резервуары емкостью 50-300 м³

Угловая зона. Полносборный узел. Узел IV (окончание)

| Стадия | Лист | Листов |
|---|---|---|
| Р | 26 | |

Союзводоканалпроект Харьковский Водоканалпроект

400283-01 28

Инв.№ подл. | Подпись и дата | Взам. инв.№

Копир. Зайцева

Формат А3

Альбом III

Типовой проект 901-4-64.83

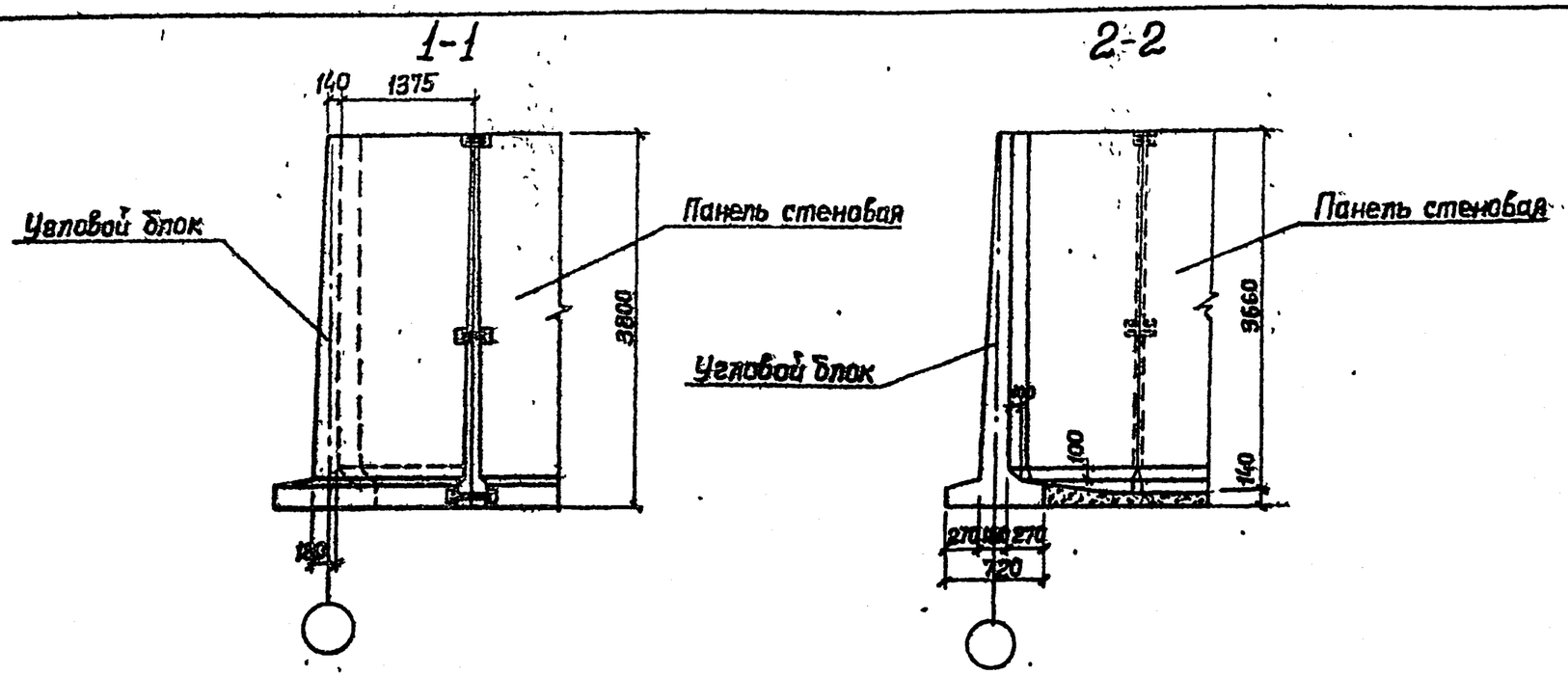


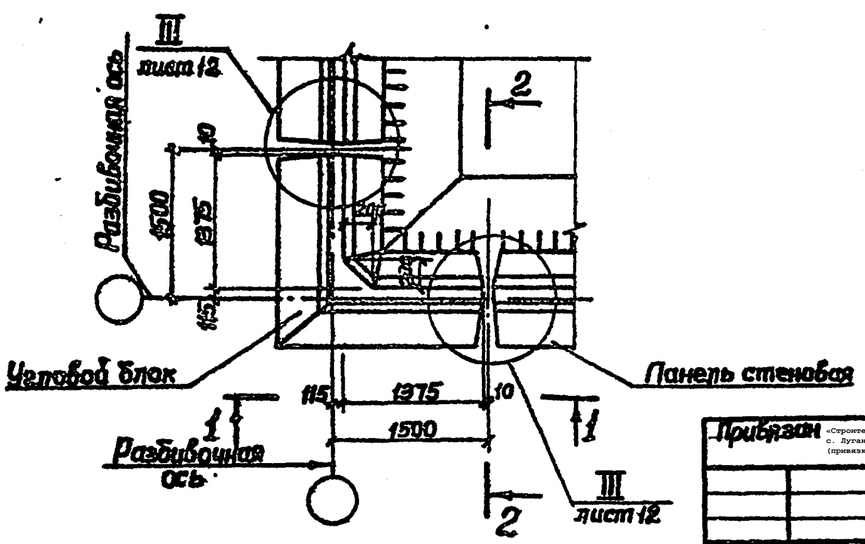


Привязан «Строительство врачебной амбулатории в с. Лугинск Павлодарского района (привязка)»

Инв. №

| | | | |
|---|---|---|---|
| Нач.отд. | Шейко | | |
| Н.контр. | Постников | | |
| Рук.гр. | Мазалова | | |
| Ст.инж. | Возиянов | | |
| Инженер. | Моша | | |

ТП 901-4-64.83-КЖС

Резервуары емкостью 50–300 м³

Угловая зона. Угловой блок

| Стадия | Лист | Листов |
|---|---|---|
| Р | 27 | |

Союзводоканалниипроект Харьковский Водоканалпроект

Инв. № подл. | Подпись и дата | Взам. инв. №

Копир. Зайцева

ЦОD 283-01 29

Формат А3

Типовой проект 901-4-64.83 Альбом III

## Камера лаза

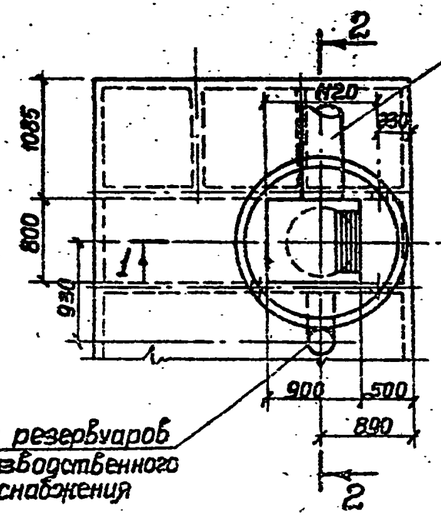


## 1-1

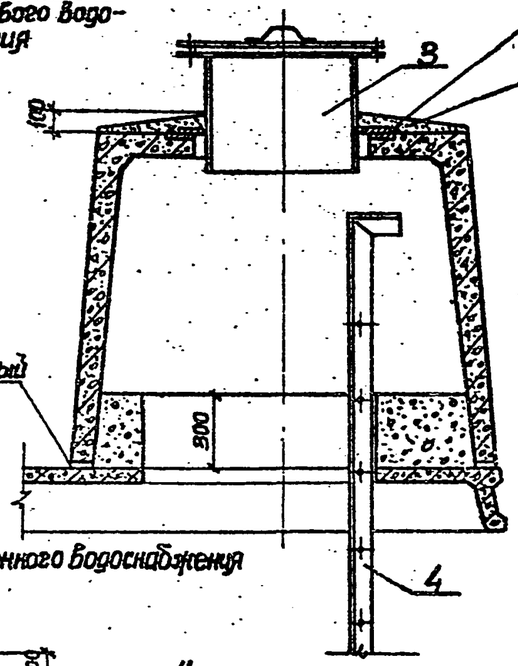


## 2-2

для резервуаров хозпитьевого водоснабжения

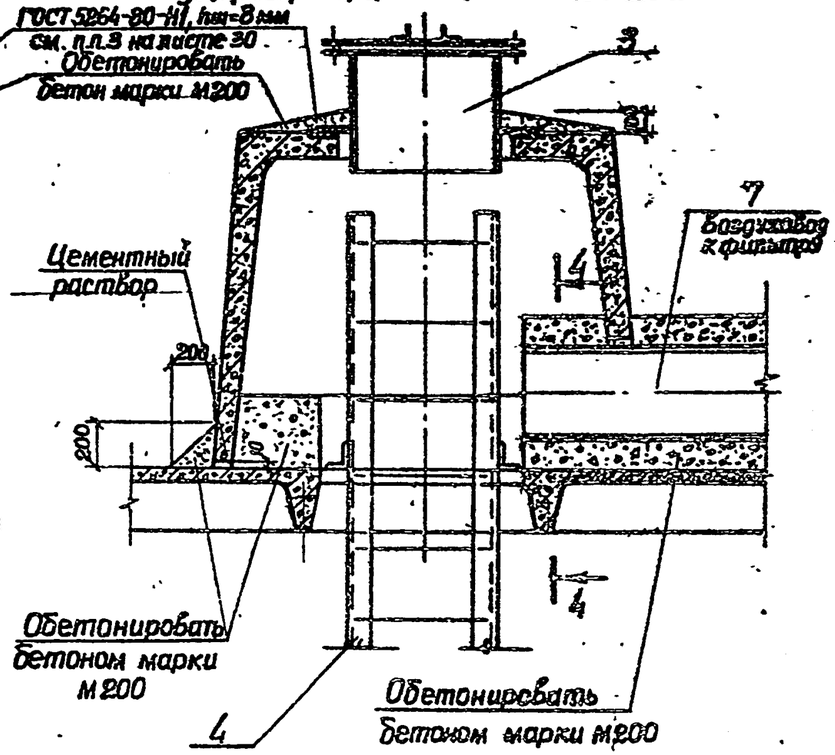


## 2-2

для резервуаров производственного водоснабжения

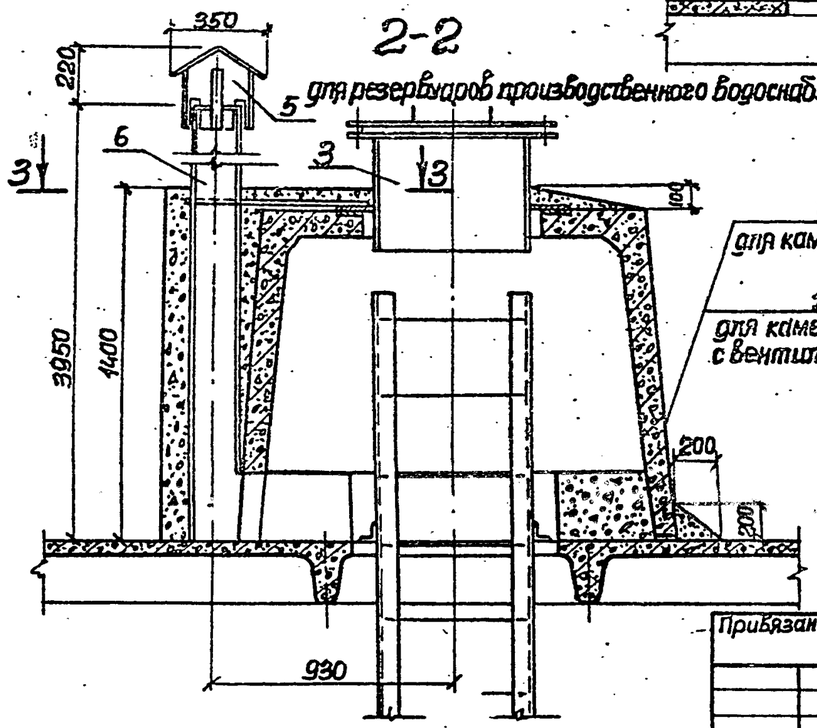


Н для камеры лаза

1:2 для камеры лаза с вентиляцией

Согласовано
Отдел Вик-1 Асс
ОВ Сахонская

Взам. инв. №

Подпись и дата

Инв. № подл.

Привязан «Строительство врачебной амбулатории в с. Луганск Павлодарского района (привязка)»

Инв. №

| | | |
|---|---|---|
| Нач.отд. | Шейко | |
| Н.контр. | Постников | |
| Рук.гр. | Мазатова | |
| Ст.инж. | Возианов | |
| Инженер | Маша | |

ТП901-4-64.83-КЗК

Резервуар емкостью 50-300 м³.

| Стадия | Лист | Листов |
|---|---|---|
| Р | 28 | |

Камера лаза с вентиляцией (начало)

Союзводоканалниипроект Харьковский Водоканалпроект

Ц00283-01 30

Копир. Зайцева

Формат А3

Альбом III

Типовой проект 901-4-64.83

## Схема установки лестницы

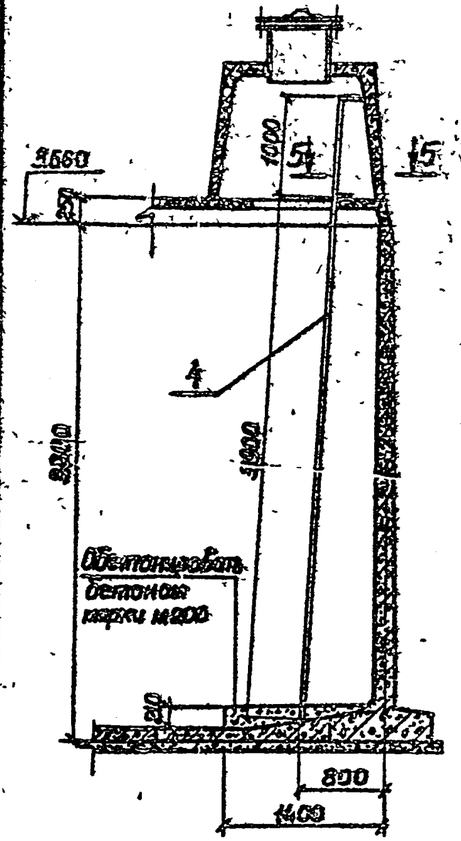


## 4-4

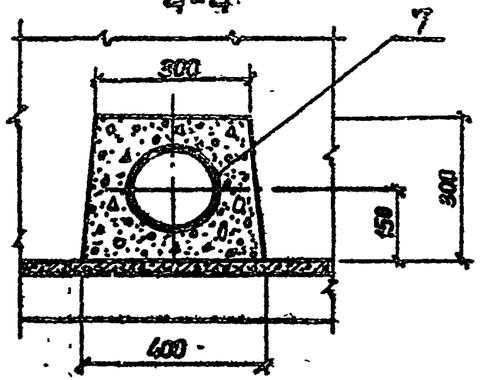


## 5-5

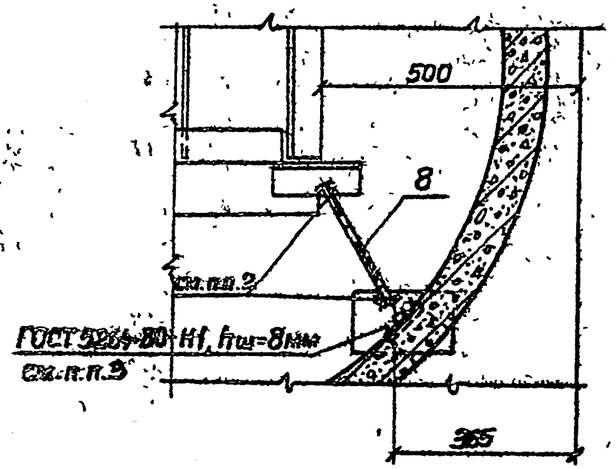


## 3-3

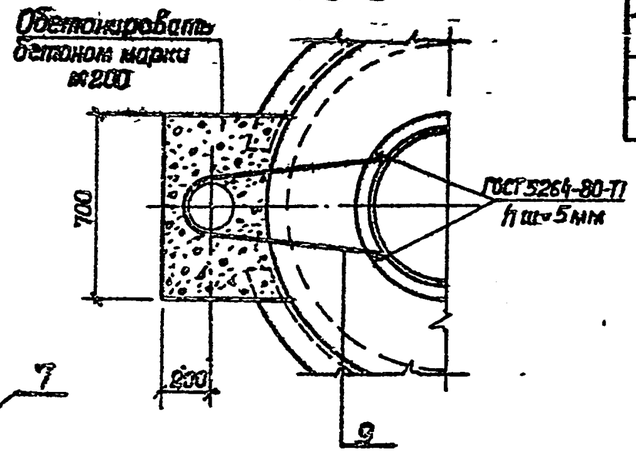


## Спецификация к камере лаза с вентиляцией

| Марка, поз | Обозначение | Наименование | Кол. на изд. б | Кол. на изд. г | Масса ед. кг | Примеч |
|---|---|---|---|---|---|---|
| | | Камера лаза с вентиляцией | | | | |
| 1 | 901-4-65.83-КЖИ-04.000 | Колпак лаза Кла | | 1 | 1625 | |
| 2 | -04.000 | КлВ | 1 | | 1625 | |
| 3 | 4.901-18 | Люк-лаз герметический d=600 | 1 | 1 | 178 | |
| 4 | 901-4-65.83-КЖИ-02.000 | Лестница СГБ | 1 | 1 | 94 | |
| 5 | 1.494-32 | Зонт круглый | | 1 | 2.0 | |
| 6 | | БНТ 200 ГОСТ 1839-80 б-3950 | | 1 | 52 | |
| 7 | | Труба Н(4х5) ГОСТ 10704-76* / Д ГОСТ 10705-80 б-200 | 1 | | 26.9 | |
| | | ф18АI ГОСТ 5781-82 | | | | |
| 8 | | ℓ=250 | 2 | 2 | 0.5 | |
| | | ф8АI ГОСТ 5781-82 | | | | |
| 9 | | ℓ=1500 | | 1 | 0.6 | |
| | | | | | | |
| | | Бетон марки м100 | 0,7 | 0,7 | м³ | |
| | | | | | | |

1. В графе „б" спецификации элементов приведены данные для резервуаров хозпитьевого водоснабжения, в графе „г" для резервуаров систем производственного водоснабжения
2. Размеры сварных швов и детали сварки см лист 33
3. Сварку производить электродами Э42, Э46, Э42А, Э46А по ГОСТ 9467-75

Согласовано
Взам. инв. №
Подп. и дата
Инв. № подл.

Привязан «Строительство врачебной амбулатории в с. Луганск Павлодарского района (привязка)»
Инв. №

| | | | |
|---|---|---|---|
| Нач отд | Шейко | | |
| Н. контр | Постников | | |
| Рук. гр | Мазалова | | |
| Ст инж | Возианов | | |
| Инженер | Маша | | |

ТП 901-4-64.83-КЖ

Резервуары емкостью 50-300 м³

Камера лаза с вентиляцией (окончание)

| Стадия | Лист | Лист. пов |
|---|---|---|
| Р | 29 | |

Союзводоканалниипроект Харьковский Водоканалпроект

Ц 00283-01 31

Копир. Зайцева

Формат А3

Типовой проект 901-4-64.83 Альбом III

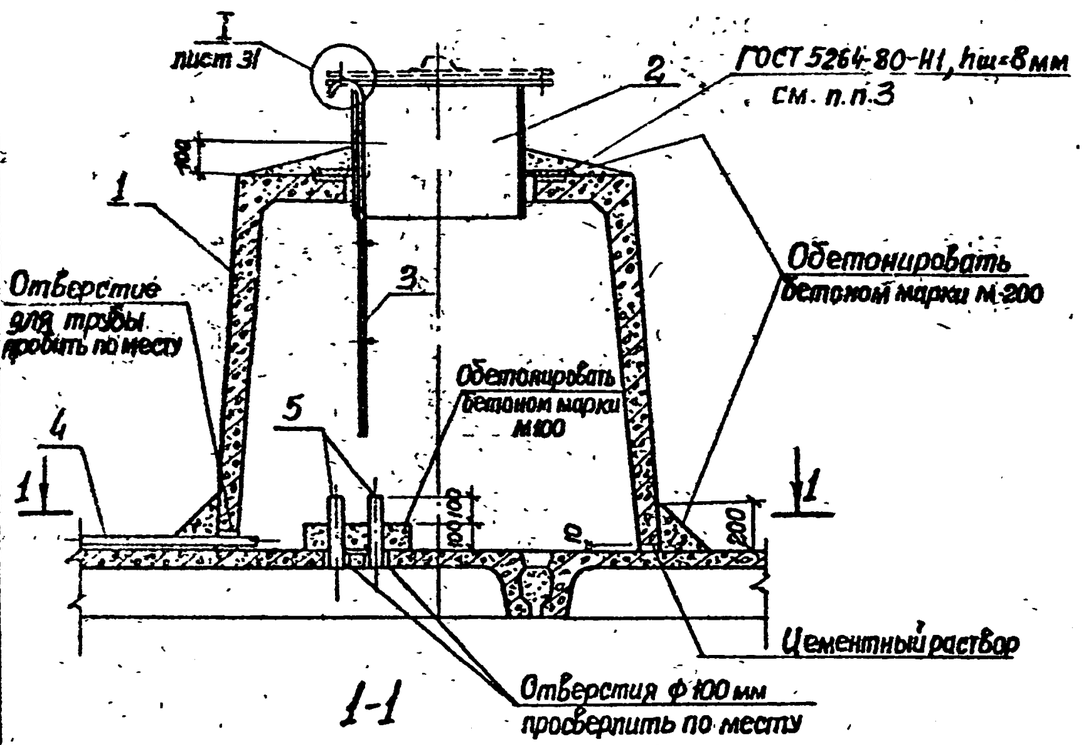


1-1

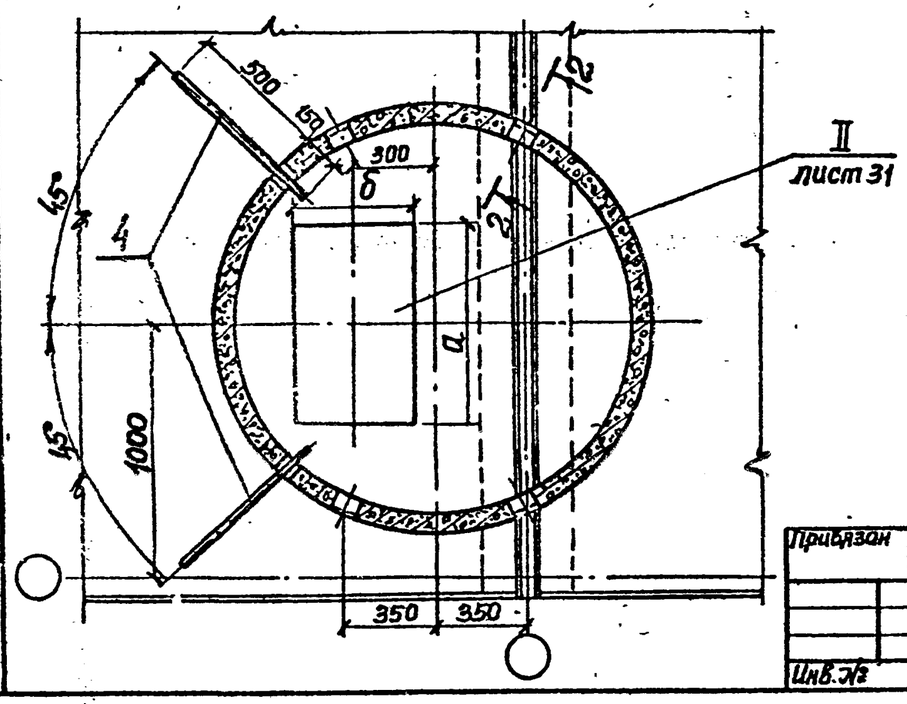


## Спецификация к камере приборов

| Марка, поз. | Обозначение | Наименование | Количество Б | Количество Г | Масса ед, кг | Примеч. |
|---|---|---|---|---|---|---|
| | | | | | | |
| | | | | | | |
| 1 | 901-4-65.83-КЖИ-04.000 | Колпак люка КЛБ | 1 | 1 | 1625 | |
| 2 | 4.901-18 | Люк-лаз герметический Ц-600 | 1 | 1 | 178 | |
| 3 | 901-4-65.83-КЖИ-07.000 | Лестница съемная Л1 | 1 | 1 | 3,7 | |
| 4 | ГОСТ 3262-75* | Труба 50×3,5 ГОСТ 3262-75* ℓ=650 | ▭ | ▭ | 2,8 | |
| 5 | ГОСТ 3262-75* | Труба 80×4 ГОСТ 3262-75* ℓ=250 | ▭ | ▭ | 2,5 | |
| 6 | | ф10 А III ГОСТ 5781-82 ℓ=250 | 3 | 3 | 0,154 | |
| | | | | | | |
| | | Бетон марки М100 | 0,2 | 0,2 | м³ | |

1. В графе „Б" спецификации элементов приведены данные для резервуаров хозпитьевого водоснабжения, в графе „Г" для резервуаров систем производственного водоснабжения
2. На чертеже указано рабочее положение съемной лестницы поз.3. Перед закрытием люка лестница устанавливается внутри камеры
3. Сварку производить электродами Э42, Э46, Э42А, Э46А по ГОСТ 9467-75.

Согласовано: Отдел 34 Варчан; Взам. инв. №; Подпись и дата; Инв. № подл.

Привязан «Строительство врачебной амбулатории в с. Луганск Павлодарского района (привязка)»

Инв. №

| | | |
|---|---|---|
| Нач. отд. | Шейко | |
| Н. контр. | Постников | |
| Рук. гр. | Мазапова | |
| Ст. инж. | Возианов | |
| Инженер | Моша | |

ТП 901-4-64.83-КЖ

Резервуар емкостью 50-300 м³

Камера приборов контроля уровня воды (начало)

| Стадия | Лист | Листов |
|---|---|---|
| Р | 30 | |

Союзводоканалниипроект Харьковский Водоканалпроект

Ц002 83-01 32

Копир. Зайцева

Формат А3

Типовой проект 901-4-64.83 Альбом III

## Схема установки анкерных стержней в покрытии

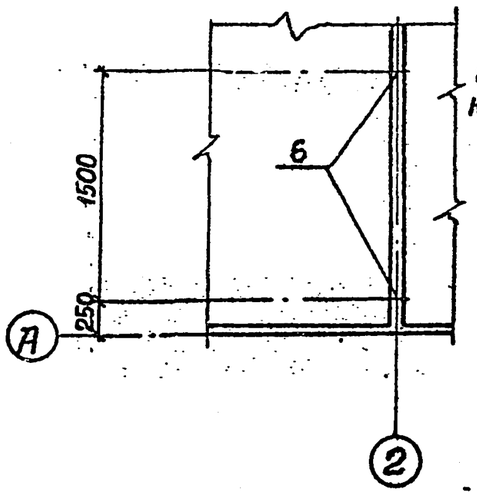


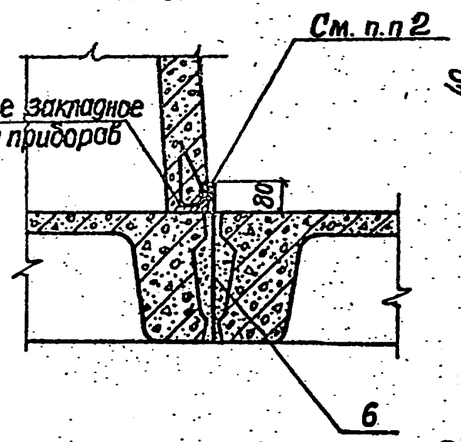


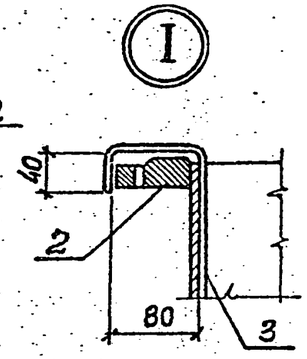


Исп.6

| Исп. для узла „II" | Размеры, мм. а | б |
|---|---|---|
| 1 | 550 | 300 |
| 2 | 800 | 300 |
| 3 | 750 | 300 |
| 4 | 750 | 450 |
| 5 | 750 | 450 |
| 6 | 750 | 450 |

II

Исп.1 Исп.2 Исп.3 Исп.4 Исп.5

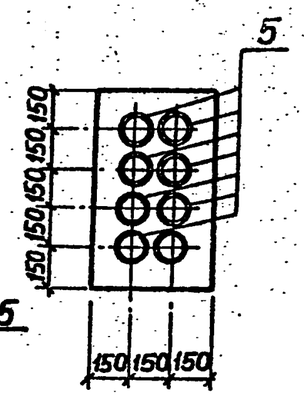


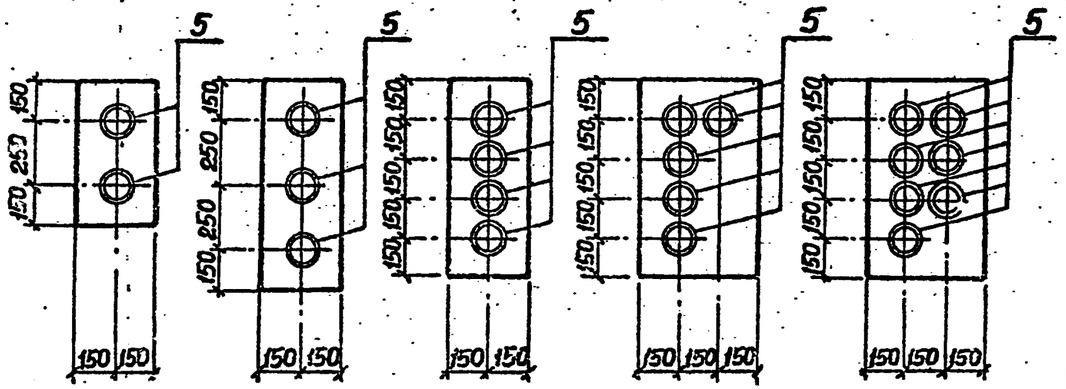


1. Расположение и количество труб поз.5 (см. узел „II") и патрубков поз.4 принимается в соответствии с принятым типом оборудования автоматики и уточняется при привязке

2. Размеры сварных швов и детали сварки см. лист 33.

Согласовано
Отдел ЭП Барчан

Инв. № подл. | Подпись и дата | Взам. инв. №

Привязан «Строительство врачебной амбулатории в с. Луганск Павлодарского района (привязка)»

Инв. №

| | | |
|---|---|---|
| Нач.отд. | Шейко | |
| Н.контр. | Постников | |
| Рук.гр. | Мазалова | |
| Ст.инж. | Возианов | |
| Инж. | Моша | |

ТП 901-4-64.83-КЭЖ

Резервуары емкостью 50-300 м³

Камера приборов контроля уровня воды (Окончание)

| Стадия | Лист | Листов |
|---|---|---|
| Р | 31 | |

Союзводоканалниипроект Харьковский Водоканалпроект

Ц00283-01 33

Копир. Зайцева

Формат А3

Альбом III

Типовой проект 901-4-64.83

## Детали изоляции покрытия

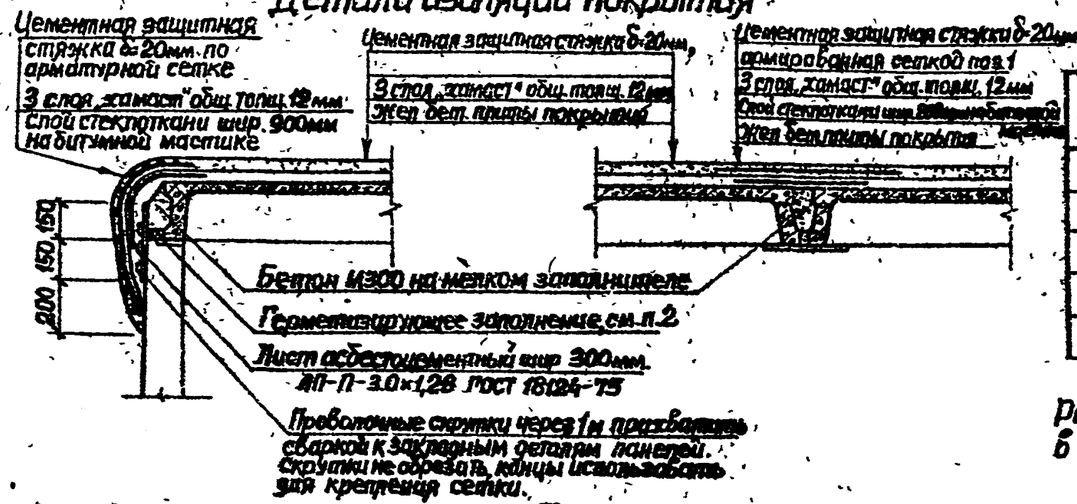


## Спецификация к деталям гидроизоляции

| Поз. | Обозначение | Наименование | Кол. | Масса ед. кг | Примеч. |
|---|---|---|---|---|---|
| | | | | | |
| | | **Детали** | | | |
| 1 | ГОСТ 8478-81 | С $\frac{5ВрI-100}{5ВрI-100}$ 1280×L $\frac{30}{40}$ ГОСТ 8478-81* | 28 шт. / 28 шт. | 19,8 / 23,2 | |
| | ТУ6-11-118-69 | Стеклоткань Т-12-41 | 24,4 / 6,6 | | м² |
| | ГОСТ 18124-75 | Лист асбестоцементный ЛП-П-3.0×1,2-В | 1,6 / 0,5 | | шт |

* Для получения сетки шириной 640мм сетку $\frac{5ВрI-100}{5ВрI-100}$ 1280×L $\frac{30}{40}$ разрезать.
Расход материалов дан: в числителе — на резервуар емкостью 50м³, в знаменателе — на дополнительную секцию

## Изоляция стен и днища

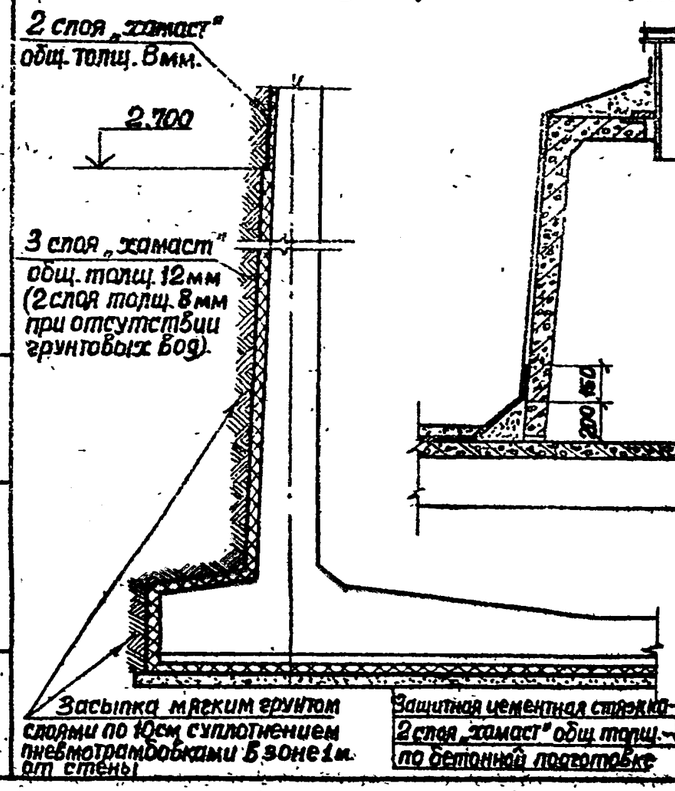


## Деталь изоляции камеры лаза и камеры приборов

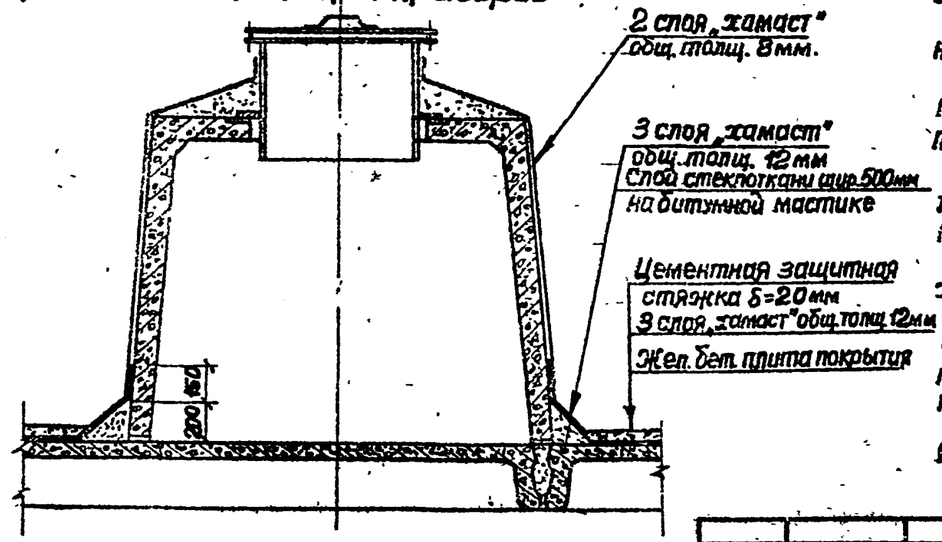


1. Материал герметизирующего заполнения: герметики типа УМС-50, бутепрол 2м или другие герметики с аналогичными свойствами или битумно-резиновые, битумно-полимерные мастики
2. Для гидроизоляции наружной поверхности резервуара применяется штукатурка холодной асфальтовой мастикой „хамаст"
3. Ограждение из асфальтоцементных листов по периметру покрытия устраивается после подготовки изолируемой поверхности непосредственно перед укладкой герметика.
4. Для армирования штукатурной асфальтовой гидроизоляции в местах стыков стеновых панелей применять стеклоткань Т-12-41 (ТУ6-11-118-69) шириной 650мм
5. Для резервуаров в системах промышленного водоснабжения решение гидроизоляции упрощено. На площадках с подпором и без подпора грунтовых вод изоляция стен обеспечивается применением плотного бетона марки по водопроницаемости В6, на покрытии-двухслойная изоляция из мастики „хамаст"
6. Гидроизоляция стен выполняется после испытания резервуара.

| | | | | | | | |
|---|---|---|---|---|---|---|---|
| Привязан «Строительство врачебной амбулатории в с. Луганск Павлодарского района (привязка)» | | | | ТП901-4-64.83-КЖ | | | |
| | | | | Нач.отд. Шейко | Резервуары емкостью 50–300м³ | Стадия Р | Лист 32 | Листов |
| | | | | Н.контр. Постников | | | | |
| | | | | Рук.гр. Мазалова | Детали гидроизоляции | Сантехпроект Харьковский Водоканалпроект | | |
| | | | | Ст.инж. Возванов | | | | |
| Инв.№ | | | | Инженер Моша | | | | |

Инв. № подл. | Подпись и дата | Взам. инв. №

Ц00283-01 34

Копир Защева

Формат А3

Альбом III

Типовой проект 901-4-64.83

## Сварные соединения арматурных стержней к закладным деталям

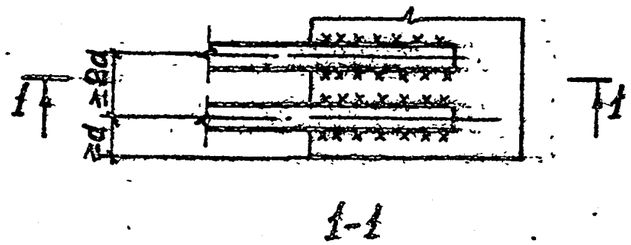


1-1

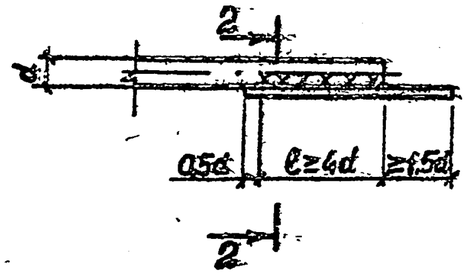


2-2

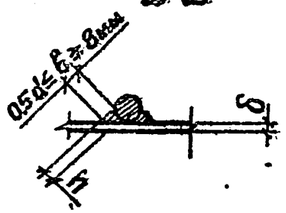


## Сварные соединения арматурных стержней между собой.

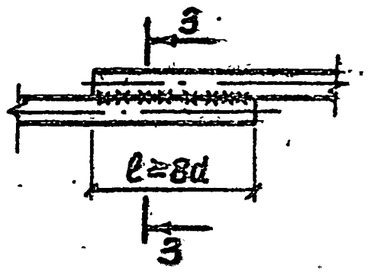


3-3

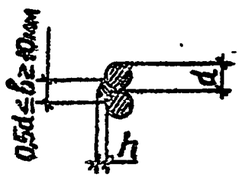


h – высота сварного шва ($0{,}25d \le h \ge 4$мм)
в – ширина сварного шва
ℓ – длина сварного шва
d – диаметр стыкуемых стержней
δ – толщина закладных деталей ($\frac{\delta}{d} > 0{,}3$)

1. Сварные швы всех видов должны обеспечивать равнопрочное соединение стыкуемых элементов
2. Сварку следует выполнять в соответствии с „Указаниями по сварке соединений арматуры и закладных деталей железобетонных конструкций" СН 393-78
3. Соединение стержней арматуры между собой выполняется ручной дуговой сваркой внахлестку односторонними фланговыми швами
4. Соединение стержней арматуры с закладными деталями панелей выполняется ручной дуговой сваркой внахлестку двухсторонними фланговыми швами
5. При сварке стержней разного диаметра длина, высота и ширина сварных швов назначаются по меньшему из диаметров
6. Для сварных соединений стержней арматуры и закладными деталями следует применять электроды по ГОСТ 9467-75:
для арматуры класса А-I – Э42, Э46, Э42А, Э46А;
для арматуры класса А-III – Э42А, Э46А, Э50А.

Привязан «Строительство врачебной амбулатории в с. Луганск Павлодарского района (привязка)»

Инв. №

| | | | |
|---|---|---|---|
| Нач.отд. | Шейко | | |
| Н.контр. | Лостников | | |
| Рук.гр. | Мазалова | | |
| Ст.инж. | Возианов | | |
| Инжен. | Моша | | |

ТП 901-4-64.83-КЖ

Резервуары емкостью 50-300 м³

| Стадия | Лист | Листов |
|---|---|---|
| Р | 33 | |

Детали соединения стержней арматуры сваркой

Союзводоканалниипроект Харьковский Водоканалпроект

Ц00283-01 (35)

Копировал Зайцева

Формат А3

## Общая часть.

Типовой проект "Резервуары для воды емкостью до 50 $м^3$" выполнен на основании задания Комитета по делам строительства и ЖКХ МИТ РК, согласованного Комитетом по водным ресурсам Минсельхоза РК.

Типовой проект предназначен для применения на всей территории Республики Казахстан.

Область применения типового проекта - для условий строительства в соответствии СНиП РК 1.02-28-2004:

-нормативное значение веса снегового покрова до 1 кПа (100 $кгс/м^2$).

-грунты в основании - грунты непучинистые, непросадочные со следующими нормативными характеристиками:

- угол внутреннего трения $f_н$=28°;
- модуль деформации E= 14,7 МПа;
- плотность p= 1.8 $т/м^3$;
- коэффициент готовности по грунту в расчетах оснований по деформации Yг=1.0;
- рельеф местности спокойный, грунтовые воды отсутствуют.

Данный проект резервуаров для воды емкостью до 50 $м^3$ предназначен для использования в качестве материала проектирования при привязке резервуаров в системе хозяйственно-питьевого водоснабжения промышленных предприятий и населенных пунктов. В типовых проектах резервуаров предусмотрен ряд мероприятий по предотвращению заражения запаса воды, хранящегося в резервуарах, от веществ, содержащихся в атмосферном воздухе, осадках и грунтовых водах.

Представленные схемы и конструкции сооружений с применением современных технологий и оборудования с целью улучшения технологических, экологических и экономических показателей.

Резервуар для воды подземного исполнения с фильтром-поглотителем (ФП), расположенном на перекрытии резервуара в обсыпке.

Стены, днище и перекрытия выполняются из монолитного железобетона. Днище имеет уклон 0.02 в сторону стены, у основания которой расположен приямок спускного трубопровода.

Глубина заложения основания резервуара и колодцев с запорной арматурой до 3.7 м от поверхности (уточняется по проекту).

Уровень грунтовых вод принят на 4,0м ниже поверхности земли. Грунтовые воды не агрессивны по отношению к бетону.

## 2. Технологические решения.

Резервуар для воды емкостью 50 $м^3$ размерами 4.0 x 5.0 x 3.0 м, имеет внутри переливное устройство трубчатого типа с воронкой и приямок для вывода спускного трубопровода .

Снаружи к резервуару подходит подающий трубопровод - труба Ду=100мм от очистных сооружений. На подающем трубопроводе установлена запорная арматура.

На противоположной стороне резервуара расположено 3 отводящих трубопровода - отводящий трубопровод (к потребителю), спускной трубопровод для сброса воды в канализацию при осмотре и ремонте внутренней части резервуара и переливной трубопровод ( срабатывающий автоматически при переполнении резервуара).

Вода из переливного и спускного трубопроводов поступает в колодец, из которого отводится в канализацию или откачивается на рельеф. Спускной трубопровод имееет запорную арматуру, размещаемую в колодце. Отводящий трубопровод также снабжен запорной арматурой, размещаемой в отдельном колодце.

Все колодцы выведены на поверхность и имеют люки. На верхнем перекрытии резервуара предусмотрен люк, над которым размещен железобетонный колодец из колец д=1500мм, выведенный на верх земляной насыпи - обсыпки. Рядом с колодцем для лаза расположен фильтр-поглотитель (ФП), размещаемый в колодце из железобетонных колец Д=2,0 м. В верхнем перекрытии колодца для ФП имеется люк-лаз, позволяющий производить монтаж или демонтаж фильтра-поглотителя. Для забора воздуха в помещении ФП предусматривается воздухозаборник в виде трубы Ду=100 мм, подведенной к фильтру. Из фильтра выведен трубопровод, опущенный через верхнее перекрытие в резервуар. Из ФП предусмотрен трубопровод для сброса конденсата.

### Специальные мероприятия в резервуарах для хозяйственно-питьевого водоснабжения.

Основным мероприятием, радикально снижающим возможность заражения воды в резервуарах, является ликвидация прямого контакта внутреннего пространства резервуара с атмосферным воздухом и организация воздухообмена через фильтры-поглотители. Для осуществления этого проектом предусмотрена герметичная конструкция резервуара, устройство специальной гидроизоляции наружных поверхностей резервуара и сокращение до минимума количества отверстий в покрытии, с установкой герметичных люков-лазов.

Для нормальной эксплуатации резервуаров в проекте предусмотрены следующие мероприятия:

- оборудование резервуаров специальной вентиляцией за счет установки камеры фильтра-поглотителя;
- устройство для опорожнения и очистки резервуаров.

| | | | | | | | | | |
|---|---|---|---|---|---|---|---|---|---|
| Согласовано | | | | | | | | | |
| Гл. спец. | Мищан | 11.09 | | | | | | | |
| Гл. спец. | Бегунова | 11.09 | | | | | | | |
| Взам. инв. № | | | | | | | | | |
| Подп. и дата | | | | | | | | | |
| Инв. № подл. | | | | | | | | | |

| | | | | | | | | | |
|---|---|---|---|---|---|---|---|---|---|
| | | | | | | Привязан «Строительство врачебной амбулатории в с. Луганск Павлодарского района (привязка)» | | | |
| | | | | | | | | | Листов |
| инв. № | | | | | | | | | |
| | | | | | | ТП РК 50 РВ (IВ, IIIА, IVА, IVГ)-2009-ПЗ<br>ТП РК 50 РВ 7С, 8С, 9С (IВ, IIВ, IIIА, IIIВ, IVГ)-2009-ПЗ | | | |
| изм | кол | лист | док. | подпись | дата | Резервуары для воды емкостью до 50$м^3$ | | | |
| Разраб. | | Захарченко | | | | Для IВ, IIВ, IIIА, IIIВ, IVГ климатических подрайонов с сейсмической активностью 7, 8, 9 баллов | Стадия | Лист | Листов |
| Пров. | | Сланко | | | | | РП | 1 | 3 |
| ГИП | | Захарченко | | | | Общая пояснительная записка | ЧП "ПРИВАТАГРОСЕРВИС" г. Харьков | | |
| Н. контр. | | Бурая | | | | | | | |
| Утв. | | Покотыло | | | | | | | |

### Устройство специальной вентиляции резервуаров.

Резервуары для хозяйственно-питьевого водоснабжения оборудуются установками спецвентиляции для очистки поступающего воздуха.

Фильтр-поглотитель (ФП), разработанный в типовом проекте для вентиляции резервуаров различной емкости, располагается непосредственно над резервуаром. Воздухообмен между ФП и резервуаром осуществляется стальными воздуховодами, которые вводятся в резервуар через специальное отверстие в верхней части резервуара с герметичной заделкой.

Камера ФП и воздуховоды защищены грунтовой обсыпкой резервуаров.

При нормальном функционировании установки фильтра-поглотителя величина давления /разрежения/ воздуха в резервуарах не должна превышать ± 100 мм водяного столба. Это условие обеспечивается за счет тщательного выполнения при монтаже всех предусмотренных проектом мероприятий по герметизации стыков резервуара, камер лазов и точек вывода приборов.

### Герметизация и гидроизоляция резервуаров.

Герметизация и гидроизоляция резервуаров в типовом проекте предусматривается за счет следующих конструктивных мероприятий:

- стены резервуара создаются из монолитного железобетона со специальным гидроизолирующим покрытием;
- внутренняя поверхность резервуара имеет полимерное нетоксичное покрытие, обеспечивающее возможность использования в контакте с питьевой водой;
- внешняя поверхность резервуара имеет гидроизоляцию.

Предлагаемая конструкция не имеет ограничений по наличию или отсутствию в основании грунтовых вод.

### Испытание и приемка резервуаров.

После окончания монтажа (до обсыпки резервуара) проводится испытание резервуара на водонепроницаемость в соответствии с действующими нормативами.

После гидравлического испытания резервуара проводятся пневматические испытания на герметичность.

Одновременно с гидравлическим и пневматическим испытаниями резервуара производятся испытания подключенного внешнего оборудования (установки спецвентиляции), а также мест вывода переливной трубы, спускного трубопровода опорожнения резервуара, а также трубопровода подачи воды потребителю (на НС-2).

Кроме гидравлического и пневматического испытания резервуара производятся дополнительные испытания оборудования на герметичность.

### 3. Архитектурно-строительные решения

Резервуар для воды емкостью до 50 м$^3$ в монолитном исполнении из железобетона, прямоугольной формы размещается в котловане. Размеры резервуара выбраны исходя из условий технического задания на разработку типового проекта всей номенклатуры резервуаров.

Толщина стен резервуара - 0.3 м принята из расчета на воздействие активного давления грунта ( при удельном весе - 1.8 т/м$^3$) и гидростатического давления воды.

Днище расчитано на воздействие гидростатического давления воды и имеет толщину 0,30 м.

Верхнее перекрытие толщиной 0.30м рассчитано на нагрузку от фильтра-поглотителя, колодца с люк-лазом и вышележащего грунта.

Для обслуживания резервуара предусмотрено сооружение 3-х колодцев из железобетона с арматурой для управления потоками воды, подающего, отводящего, спускного и переливного трубопроводов и 2-х колодцев на перекрытиии для лаза и фильтра-поглотителя из сборного железобетона.

Расчет конструкции резервуара для воды на прочность произведен в соответствии со СНиП II-21-75.

Настоящий проект разработан в предположении , что работы будут вестись при наличии развитой базы строительства, оснащенной современными механизмами и оборудованием.

Условия строительства приняты следующие:

1. Стройплощадка должна быть спланирована до проектной отметки поверхности, принятой за 0.000м.
2. На площадке должен быть организован сток поверхностных вод, а, при необходимости - и строительное водопонижение.

Земляные работы предусмотрены в два этапа;

1 этап - Разработка грунта в котловане до отметки -3.8 м, экскаватором - с емкостью ковша 0.5 - 1.0 м$^3$, с последующим перемещением его в отвал бульдозером.

2 этап - Разработка грунта под траншеи для трубопроводов и колодцев с запорной арматурой.

Указания по гидроизоляции, защите от коррозии и отделке:

- наружные бетонные поверхности, соприкасающиеся с грунтом, покрыть двумя слоями горячего битума по грунтовке из холодной битумной мастики. При этом гидроизоляция наружных стен колодца производится после завершения бетонирования стен резервуара;
- стыки ж/б сборных элементов - колодца с люк-лазом и колодца с ФП с монолитной конструкцией резервуара затереть цементно-песчаным раствором внутри и снаружи колодцев;
- металлические детали и конструкции внутри колодцев покрыть лакокрасочными материалами в 2 слоя (например, эмалью ПФ-115 по грунтовке ГФ-021);
- бетонные стены и потолок в отсеке фильтра-поглотителя окрасить в 2 слоя водоэмульсионной краской.

Для гидроизоляции внутренней части резервуара при приготовлении бетона используется комплексная добавка "ЛАХТА".

| Согласовано | | | |
|---|---|---|---|
| Гл. спец. | Мищан | | 11.09 |
| Гл. спец. | Бегунова | | 11.09 |

Взам. инв. №

Подп. и дата

Инв. № подл.

## Привязка типового проекта

При привязке типового проекта к местным условиям для IВ, IIВ, IIIА, IIIВ, IVГ климатических подрайонов с сейсмической активностью 7, 8, 9 баллов необходимо учитывать:

- глубину залегания грунтовых вод, а также уклон поверхности местности;
- требуемый объем резервуаров, обеспечивающий заданный расход воды.

Может оказаться, что глубина заложения подводящего и отводящего трубопроводов отлична от отметок, принятых в типовом проекте.

При привязке типового проекта необходимо учитывать химический состав грунтовых вод.

Если по данным изысканий или прогноза на эксплуатационный период грунтовые воды будут содержать агрессивные примеси, то в механико-технологической части проекта все технологическое оборудование необходимо заменить, в зависимости от вида агрессивности, на оборудование, способное противостоять коррозийным разрушениям, а в строительной части предусмотреть мероприятия по защите бетона от воздействия агрессивной среды .

| Согласовано | | | |
|---|---|---|---|
| Гл. спец. | Мищан | | 11.09 |
| Гл. спец. | Безунова | | 11.09 |

| Инв. № подл. | Подп. и дата | Взам. инв. № |
|---|---|---|
| | | |