Приложение 3
к приказу Министра
по инвестициям и развитию
Республики Казахстан
от 24 апреля 2017 года № 235

Декларация о соответствии

«30» апреля 2025 г.

Генеральный подрядчик ТОО «Elif Construction», г.Алматы, Алмалинский район, ул. Наурызбай батыра, дом 31, офис 42, ГСЛ № 0000741 от 23.09.2020 г., в лице директора Ниязова Руслана Махмутовича;

по объекту «Многоэтажный жилой дом с объектами обслуживания населения и подземным паркингом по адресу: г. Алматы, Алмалинский район, южнее пр. Райымбека, западнее пр. Сейфуллина, восточнее ул. Муратбаева» III-очередь Пятна 3, 4», по адресу: г. Алматы, Алмалинский район, проспект Райымбека, участок 174/9, заказчиком которого является Товарищество с ограниченной ответственностью «Elif Construction», в лице директора Ниязова Руслана Махмутовича удостоверяет, что:

1.Строительно-монтажные работы на объекте выполнены в соответствии с утвержденным проектом (проектно–сметной документацией), государственными нормативами в сфере архитектурной, градостроительной и строительной деятельности;

2. Субподрядные организации:

1) ТОО «Диал-Строй», Лицензия ГСЛ № 015570 от 23.05.2019г., в лице генерального директора Маматраиымова Г.И.;

2) ТОО «Мега Строй Компани», Лицензия 17-ГСЛ № 002738 от 01.03.2022г., в лице директора Исабекова Ахмеда Ражаббой угли;

3) ТОО «Life Build», Лицензия № 22015571 от 23.08.2022г., в лице директора Избасарова Алипбека Акинбековича;

4) ТОО «Alem Stroy LTD», Лицензия № 19001001 от 21.01.2019г., в лице директора Башекина Сеита;

5) ТОО «Absolute Electric», Лицензия № 000049 от 06.12.2023г., в лице директора Шлауова Талгата Журсиновича;

6) ТОО «Abylai Global Construction», Лицензия № 001478 от 11.10.2023г., в лице директора Қайнар Абылай Жандарбекұлы;

7) ТОО «АзияСтройГруп», Лицензия № 21003524 от 01.02.2021г., в лице директора Бокова И.Ф.;

3. Проект (проектно–сметная документация): «Многоэтажный жилой дом с объектами обслуживания населения и подземным паркингом по адресу: г. Алматы, Алмалинский район, южнее пр. Райымбека, западнее пр. Сейфуллина, восточнее ул. Муратбаева» III-очередь Пятна 3, 4, Генпроектировщик Товарищество с ограниченной ответственностью «Dial Project», ГСЛ № 0001773 от 01.09.2020г., утвержденный РГП «Госэкспертиза» от 24.04.2024г. № 02-0065/24, согласованный эскиз (эскизный проект) № KZ34SEP00748996 от 30.06.2023г.

4. Объект (комплекс) имеет следующие основные технико-экономические показатели (мощность, производительность, производственная площадь, протяженность, вместимость, объем, пропускная способность, провозная способность, число рабочих мест и тому подобное, заполняется по всем объектам (кроме жилых домов) в единицах измерения соответственно целевой продукции или основным видам услуг

Мощность, производительность и так далее	Ед.измерения	По проекту		Фактически	
		общая (с учетом ранее принятых)	/в том числе пускового комплекса или очереди	общая (с учетом ранее принятых)	в том числе пускового комплекса или очереди

Жилой дом имеет следующие показатели:

Показатели	Единица измерения	По проекту	Фактически
Общая площадь	метр в квадрате (далее - м^2)	8443,8	8443,8
Число этажей	этаж	9+мансарда + подвал	9+мансарда + подвал
Общий строительный объем	метр в кубе (далее - м^3)	31251	31251
В том числе подземной части	м^3	2791	2791
Площадь встроенных, встроенно-пристроенных и пристроенных помещений	м^2	Парковочные места 7 шт. - 163,8 м^2 кладовые 16 шт. – 67,9 м^2 н.п. 14 шт – 857,3 м^2	Парковочные места 7 шт. - 163,8 м^2 кладовые 16 шт. – 67,9 м^2 н.п. 14 шт – 857,3 м^2

Показатели	По проекту			Фактически		
	Число квартир	площадь квартир, м^2		Число квартир	площадь квартир, м^2	
	126	общая	жилая	126	общая	жилая
Всего квартир, в том числе:						
Однокомнатных	12	339,6	184,9	12	339,6	184,9
Двухкомнатных	102	4577,3	3039,8	102	4577,3	3039,8
Трехкомнатных	12	674,7	517,5	12	674,7	517,5
четырехкомнатных и более						

5. Технологические и архитектурно-строительные решения по объекту характеризуется следующими данными:

Уровень ответственности – II (нормальный). Степень огнестойкости II.

Жилой дом

Двухподъездное здание (9+мансарда+подвал), прямоугольной конфигурации в плане, с габаритными размерами в осях 56,0 х 16,5 м.

Кровля – мягкая, вентилируемая с внутренним водостоком.

Высота этажей принята:

Высота подвала – 3,74 м (от чистого пола до пололка).

Высота 2-9 этажа, мансарды –2,7 м (от чистого пола до потолка).

На 1-м этаже расположены коммерческие помещения, где высота потолков – 3,6 м (от чистого пола до потолка).

В подвальном этаже на отм. минус 3,74 м расположены: паркинг на 7 машино-мест, нежилые помещения (кладовые), технические помещения паркинга и жилых секций: насосная АПТ, тепловой пункт, вент.камеры, электрощитовые. Вход и выход в паркинг предусмотрен через пожарную лестницу и через лифт.

На 2-9 этажах, мансарде находятся 12 однокомнатных, 102 двухкомнатных и 12 трехкомнатных квартир. Вход на жилые этажи предусмотрен с первого этажа непосредственно через входную группу (тамбур). Выход на кровлю осуществляется через лестницу и дверь.

Общее решение для жилых блоков

Предусмотрены условия по обеспечению среды жизнедеятельности, с учетом потребностей инвалидов и маломобильных групп населения, согласно МСН 3.02-05-2003,

предусмотрен пандус у главного входа. Горизонтальная взаимосвязь квартир осуществляется через поэтажные общие коридоры, а вертикальная поэтажная взаимосвязь по лифтовой шахте и лестнице типа Л1 с освещением через проемы в наружных стенах. Эвакуация людей из помещений осуществляется: для помещений подвального этажа через два рассредоточено расположенных выхода в каждом блоке непосредственно наружу или по лестнице на первый этаж и далее наружу в дворовое пространство; для помещений первого этажа – через тамбур непосредственно наружу; для помещений вышележащих этажей - из лестничной клетки на первый этаж и далее наружу. Естественное освещение помещений осуществляется посредством окон с открывающимися створками в наружных стенах. Шумоизоляция помещений достигается посредством планировочных мероприятий с применением металлопластиковых окон со стеклопакетами и эффективных шумоизолирующих материалов в конструкциях стен и перекрытий.

Внутренняя отделка:

стены – водоэмульсионная окраска, керамогранит;

потолок – водоэмульсионная окраска, гипсокартонные подвесные потолки;

полы – цементно-песчаная стяжка, керамогранит,

двери – металлические по СТ РК 943-92 и противопожарные.

Наружная отделка:

цоколь – облицовка гранит;

стены – ФЦП – Фиброцементная плита;

окна – ПВХ профили 4-х камерный металлопластиковые с однокамерными стеклопакетами 24 мм;

двери наружные- алюминиевые со стеклом;

кровля – мягкая кровля.

6. На объекте установлено предусмотренное проектом оборудование в количестве согласно актам о его приемке после индивидуального испытания и комплексного опробования;

7. Мероприятия по охране труда, обеспечению взрывобезопасности, пожаробезопасности, охране окружающей природной среды и антисейсмические мероприятия, предусмотренные проектом выполнены;

8. Строительно-монтажные работы осуществлены в сроки:
начало работ: май 2024 года.
окончание работ: апрель 2025 года.
при продолжительности строительства, месяц: 11;
по норме или по проекту организации строительства, месяц: 11;
фактически, месяц: 12;

9. Примененные строительные материалы, конструкции, оборудование и изделия соответствуют требованиям проекта и государственных нормативов;

9-1. Доля местного содержания предусмотрена в проектно-сметной документации _____% и фактически применено _____% (на объектах финансируемых за счет государственных инвестиций и средств квазигосударственного сектора);

10. Исполнительная геодезическая съемка фактического положения подземных инженерных сетей и/или зданий (сооружений) выполнена (обязательное приложение к декларации о соответствии);

10-1. Исполнительная техническая документация имеется в полном объеме;

11. Наружные инженерные коммуникации (холодное и горячее водоснабжение, канализация, теплоснабжение, газоснабжение, электроснабжение и связь) обеспечивают нормальную эксплуатацию объекта, что подтверждается поставщиками услуг по инженерному и коммунальному обеспечению. Поставщики услуг по инженерному и коммунальному обеспечению:

ТОО «Алматинские тепловые сети» - на теплоснабжение:

Фамилия, имя, отчество /подпись, дата М.П.

ГКП на ПХВ «Алматы Су» Управления энергетики и водоснабжения города Алматы - на водобснабжение и на водоотведение:

Фамилия, имя, отчество /подпись, дата М.П.

АО «Алатау Жарық Компаниясы» - на постоянное электроснабжение:

Фамилия, имя, отчество /подпись, дата М.П.

Филиал Акционерного общества «Казахтелеком»:

Фамилия, имя, отчество /подпись, дата М.П.

12. Шумоизоляция здания соответствует проекту и подтверждается экспертным заключением, выдаваемым аккредитованными испытательными лабораториями по результатам проведенных лабораторных замеров (экспертное заключение прилагается);

13.Обеспечен доступ для маломобильных групп населения, что подтверждается органами социальной зашиты населения:

КГУ «Управление занятости и социальных программ города Алматы»:

Зам. рук. УЗСП Султанбаев А.

Фамилия, имя, отчество /подпись, дата М.П.

Генеральный подрядчик считает объект «Многоэтажный жилой дом с объектами обслуживания населения и подземным паркингом по адресу: г. Алматы, Алмалинкий район, южнее пр. Райымбека, западнее пр. Сейфуллина, восточнее ул. Муратбаева» III-очередь Пятна 3, 4» готовым к приемке в эксплуатацию, гарантирует качество выполненных строительно-монтажных и специальных работ, и принимает на себя обязательство устранять дефекты, возникшие по его вине при строительстве объекта согласно гарантийного срока в соответствии с законодательством Республики Казахстан.

Генеральный подрядчик:
Директор
Ниязов Р.М.

Ниязов Руслан Махмутович

Фамилия, имя, отчество /подпись, дата М.П.

ЖШС «Lux Cleaner Company»
050000, Қазақстан Республикасы
Алматы қаласы, Бостандық ауданы
Джандарбеков көшесі, 129, офис 1
Тел: +77019591580
E-mail: Luxcc2019@mail.ru

Lux Cleaner Company

ТОО «Lux Cleaner Company»
050063, Республика Казахстан г
город Алматы, Бостандыкский район
улица Джандарбекова, 129, офис 1
Тел: +77019591580
E-mail: Luxcc2019@mail.ru

Экспертное санитарно-гигиеническое заключение
шумоизоляции здания по результатам лабораторно-инструментальных исследовании

№ 76/25 "14" марта 2025 года

Наименование организации: *ТОО «Lux Cleaner Company» (161140004783)*
Сведения об эксперте: *Отарбаева Бибигул Шинсериковна, аттестат эксперта осуществляющего экспертные работы и инжиниринговые услуги в сфере архитектурной, градостроительной и строительной деятельности № KZ85VJE00031356 от 13.10.2017 г.*
фамилия, имя, отчество (при наличии) эксперта санитарно-эпидемиологического профиля, № аттестатов и дата получения
Действующего на основании *договора 11/24 от 20.02.2024г*
№ договора и дата
по объекту: ***Многоэтажный жилой дом с объектами обслуживания населения и подземным паркингом по адресу: г. Алматы, Алмалинский р-н, южнее пр.Райымбека, западнее пр. Сейфуллина, восточнее ул.Муратбаева. Блок 3, блок 4.***
наименование и местонахождение объекта
Заказчик: *ТОО «Elif Construction», БИН: 040 340 009 487, Юридический адрес: РК, г.Алматы, ул.Наурызбай батыра 31, офис 42, руководитель Ниязов Р.*
наименование организации, юридический адрес, ФИО руководителя
Объект построен в соответствии с проектом (проектно-сметной документацией) *Рабочий проект «Многоэтажный жилой дом с объектами обслуживания населения и подземным паркингом по адресу: г. Алматы, Алмалинский р-н, южнее пр.Райымбека, западнее пр. Сейфуллина, восточнее ул.Муратбаева». Проектная организация ТОО "Dial Project", ГСЛ № 0001773*
наименование проектной организации, номер проекта
Наименование испытательной лаборатории (центра), проводившего замеры уровня шума:
Испытательная лаборатория ТОО «Lux Cleaner Company» БИН:16104008425.
Юридический адрес испытательной лаборатории: *050000, г. Алматы, Бостандыкский район, ул. Жандарбекова, 129.*
Сведения об аккредитации: *Аттестат аккредитации № KZ.T.02.2453 от 21.01.2023 г.*
Результаты измерений:
- *протокола измерения уровней шума №403/25 от 14.03.2025г;*
- *протокол измерения изоляции воздушного шума №398/25 от 14.03.2025г, №400/25 от 14.03.2025г;*
- *протокол измерения изоляции ударного шума №399/25 от 14.03.2025г, №401/25 от 14.03.2025г.*

Заключение эксперта санитарно-эпидемиологического профиля

Рассмотрев представленные документы - проект строительства, сертификаты строительных материалов и протоколы измерения уровней шума в жилых домах – блок 3, блок4, установлено:

Лабораторно-инструментальные замеры проведены с использованием прибора Шумомер-виброметр, анализатор спектра 1 класса «ЭКОФИЗИКА-110А», Зав. № БА211008. Исследования уровня шума и шумоизоляции проведены на соответствие требованиям СП РК 2.04-105-2012 «Проектирование звукоизоляции ограждающих конструкций жилых и общественных зданий», МСН 2.04-03–2005 «Защита от шума» и СН РК 2.04-02-2011 «Защита от шума», «Гигиенические нормативы к физическим факторам, оказывающим воздействие на человека», утв. приказом Министра здравоохранения Республики Казахстан от 16 февраля 2022 года № ҚР ДСМ-15.

Для контроля эффективности шумоизоляции и соответствия уровня шума нормативным требованиям, лабораторно-инструментальные исследования проведены внутри квартир, расположенных смежно и на разных этажах.

По проекту предусмотрено строительство многоэтажных жилых домов с объектами обслуживания населения и подземным паркингом по адресу: г. Алматы, Алмалинский р-н, южнее пр.Райымбека, западнее пр. Сейфуллина, восточнее ул.Муратбаева.

Класс комфортности жилья - 4. Дома десятиэтажные, односекционные. Крыша – плоская, вентилируемая, с внутренним организованным водостоком. Ниже уровня земли расположены технические помещения, кладовые и парковочные места для автотранспорта. На 1 этаже расположены коммерческие помещения. Конструкция здания монолитный железобетонный каркас с заполнением из теплоблока толщиной б=250 мм, с утеплителем - жесткими минераловатными плитами на базальтовой основе, толщиной б=100мм. Межквартирные перегородки железобетонные б=200 мм, для повышения звукоизоляции выполнены с двухсторонней штукатуркой из цементно-песчаной смеси и гипсовой штукатурки. Окна – металлопластиковые, с двойным стеклопакетом. Для достижения звукоизоляции от внешнего шума открывающиеся части окон предусмотрены с резиновыми прокладками. В качестве вертикальной межэтажной связи предусмотрены пассажирские лифты. Шахта лифта не граничит с жилыми помещениями, расположен со стороны лестничного пролета и лифтового холла. Лифты по характеристике бесшумные. Стены шахт лифтов - монолитный железобетон. По результатам лабораторно-инструментальных исследований и расчета данных прибора измерения индекса изоляции от воздушного шума контрольных ограждающих конструкции при норме не ниже 50 дБ составил R_w=57-58дБ, что соответствует требованиям СП РК 2.04-105-2012 «Проектирование звукоизоляции ограждающих конструкций жилых и общественных зданий» (протокол измерения изоляции воздушного шума №398/25 от 14.03.2025г, №400/25 от 14.03.2025г).

Межэтажное перекрытие - монолитные железобетонные плиты, толщиной б=200 мм. Полы в жилых этажах поверх ж/бетонного перекрытья покрыты стяжкой из цементно-песчаного раствора. Помещения технических приборов раздельные с глухой дверью, установленное оборудование с низкими шумовыми характеристиками и применены гибкие вставки в местах соединения вентиляторов с воздуховодами. По результатам лабораторно-инструментальных исследований и расчета данных прибора измерения индекс приведенного ударного шума междуэтажного перекрытия разделяющее квартиры по горизонтали при норме не выше 60БД, составило Ltw=57-59дБ, что соответствует требованиям СП РК 2.04-105-2012 «Проектирование звукоизоляции ограждающих конструкций жилых и общественных зданий» (протокол измерения изоляции ударного шума №399/25 от 14.03.2025г, №401/25 от 14.03.2025г).

Для оценки шумового режима, в жилом доме, проведены измерения уровня проникающего шума в квартирах, расположенных на разных этажах. Исследования уровня шума проведены на соответствие требованиям «Гигиенические нормативы к физическим факторам, оказывающим воздействие на человека», утв. приказом Министра здравоохранения Республики Казахстан от 16 февраля 2022 года № ҚР ДСМ-15.

Замеры проведены в дневное время, по характеру замеряемый шум непостоянный, широкополосного спектра. Согласно требованиям «Гигиенические нормативы к физическим факторам, оказывающим воздействие на человека», утв. приказом Министра здравоохранения Республики Казахстан от 16 февраля 2022 года № ҚР ДСМ-15, допустимый уровень шума в жилых комнатах квартирах в дневное время составляет эквивалентный уровень звука LAэкв=40 дБА, предельно допустимый уровень звука ПДУ LAМакс дБА=55 дБА,.

По результатам замеров уровней шума (протокол измерения уровня шума №403/25 от 14.03.2025г) в квартирах жилого дома, превышения допустимых уровней шума не установлено, эквивалентный уровень звука (LAэкв) составил 32 дБА, Максимальный уровень звука (LAмакс) 39дБА, что в пределах допустимых норм «Гигиенические нормативы к физическим факторам, оказывающим воздействие на человека», утв. приказом Министра здравоохранения Республики Казахстан от 16 февраля 2022 года № ҚР ДСМ-15

Параметры звукоизоляции конструкции жилых домов – ***Блок 3, Блок 4, по адресу: г. Алматы, Алмалинский р-н, южнее пр.Райымбека, западнее пр. Сейфуллина, восточнее ул.Муратбаева,*** *соответствует СП РК 2.04-105-2012 «Проектирование звукоизоляции ограждающих конструкций жилых и общественных зданий» МСН 2.04-03–2005 «Защита от шума» и СН РК 2.04-02-2011 «Защита от шума».*

Примечание: Обработка результатов измерений прибора ЭКОФИЗИКА-110А, проведена с использованием Программного обеспечение Signal+3G предназначенное для работы с файлами и потоками данных приборов серий ОКТАВА, ЭКОФИЗИКА.

эксперт ТОО «Lux Cleaner Company» **Отарбаева Б Ш.**

№ KZ85VJE00031356 от 13.10.2017 г.

фамилия, имя, отчество (при наличии) эксперта (экспертов), № аттестатов, подпись, дата

KZ.T.02.2453
TESTING

ИСПЫТАТЕЛЬНАЯ ЛАБОРАТОРИЯ
РК, г. Алматы, ул. Джандарбекова, д.129
E-mail: Luxcc2019@mail.ru
Тел.: +7 747 953 11 57

Lux Cleaner Company

ПРОТОКОЛ
измерения изоляции воздушного шума
№ 398/25 от 14.03.2025 г.

1. Заявитель (наименование, адрес): *ТОО «Elif Construction», РК, г.Алматы, ул.Наурызбай батыра 31, офис 42, БИН 040 340 009 487.*
2. Место проведения измерения: *г . Алматы, Алмалинский р-н, южнее пр.Райымбека, западнее пр. Сейфуллина, восточнее ул.Муратбаева.*
3. Цель измерения: *оценка индекса изоляции от воздушного шума перегородок жилых помещений.*
4. Объект испытания: *Многоэтажный жилой дом с объектами обслуживания населения и подземным паркингом по адресу: г . Алматы, Алмалинский р-н, южнее пр.Райымбека, западнее пр. Сейфуллина, восточнее ул.Муратбаева, пятно 3.*
5. Параметры объекта испытания: *перегородки смежных помещений.*
6. Дата проведения измерения: *13.03.2025*
7. Время начала выполнения измерения: *09:00*
8. Время окончания выполнения измерения: *10:00*
9. Замеры проводились в присутствии представителя объекта: *Тилеубаев М. Н.*
10. Измерение проводились на соответствие НД_ СП РК 2.04-105-2012 «Проектирование звукоизоляции ограждающих конструкций жилых и общественных зданий»_____
11. Средства измерения, используемые при проведении измерений

Наименование СИ/ИО, тип	Заводской номер	Дата, № сертификата о поверке/калибровке/аттестации
Шумомер-виброметр, анализатор спектра ЭКОФИЗИКА-110А	БА211008	№ ВА -12-24-1261270 от 02.10.2024 г. до 02.10.2025 г.
Всенаправленный источник звукаOED-SP360	210082	Не подлежит аттестации
Машина ударная стандартная	210066	б/н от 26.10.2024 г. До 26.10.2027 г.
Измерители параметров микроклимата Метеоскоп-М	565021	№ ВА 10-01-00599 от 25.01.2024 г. До 25.01.2026 г.
Калибратор акустический 1 класса, АК-1000	№ 1828	№ВА-12-24-435883 от 27.05.2024 г. до 27.05.2025 г.

12. НД на метод испытания: *ГОСТ 30494-2011, ГОСТ 27296-2012 «Здания и сооружения. Методы измерения звукоизоляции ограждающих конструкций» (п.8.1)*
13. Условия окружающей среды при проведении измерения:

- температура, _2^{0}С_____
- относительная влажность воздуха , _____55%____
- атмосферное давление, мм. рт. ст.____698_____

Результаты измерения распространяются на объекты, подвергнутые измерениям. Полная и частичная перепечатка протокола измерения без разрешения ТОО «Lux Cleaner Company» запрещена. Без подписи и печати протокол измерения недействителен

Результат измерения

Таблица 1. Результаты измерения времени реверберации RT60 в ПНУ Квартира №20, жилая комната №1

	Среднегеометрические частоты 1/3-октавных полос															
Гц	**100**	**125**	**160**	**200**	**250**	**315**	**400**	**500**	**630**	**800**	**1000**	**1250**	**1600**	**2000**	**2500**	**3150**
RT60, с	2,68	2,61	1,71	1,51	1,59	1,52	1,54	1,49	1,36	1,36	1,42	1,27	1,20	1,04	0,94	0,82

Таблица 2. Уровни звукового давления (УЗД) фона в ПНУ Квартира №20, жилая комната №1

	Среднегеометрические частоты 1/3-октавных полос															
Гц	**100**	**125**	**160**	**200**	**250**	**315**	**400**	**500**	**630**	**800**	**1000**	**1250**	**1600**	**2000**	**2500**	**3150**
УЗД, дБ	39,8	38,6	40,3	41,0	37,6	38,4	35,4	33,6	33,1	31,0	36,6	29,8	29,2	24,3	22,6	19,9

Таблица 3. УЗД в ПВУ Квартира №21, жилая комната №1 и в ПНУ Квартира №20, жилая комната №1, в положении источника звука №1

	Среднегеометрические частоты 1/3-октавных полос															
Гц	**100**	**125**	**160**	**200**	**250**	**315**	**400**	**500**	**630**	**800**	**1000**	**1250**	**1600**	**2000**	**2500**	**3150**
УЗД в ПВУ, И1, дБ	90,5	97,8	108,8	108,5	107,6	104,7	102,7	100,5	99,3	99,6	97,5	96,8	100,9	101,2	96,3	94,5
УЗД в ПНУ, И1, дБ	51,3	50,5	59,1	58,0	56,2	54,4	50,5	50,4	48,0	44,2	43,8	49,1	45,8	48,9	46,0	43,8

Таблица 4. УЗД в ПВУ Квартира №21, жилая комната №1 и в ПНУ Квартира №20, жилая комната №1, в положении источника звука №2

	Среднегеометрические частоты 1/3-октавных полос															
Гц	**100**	**125**	**160**	**200**	**250**	**315**	**400**	**500**	**630**	**800**	**1000**	**1250**	**1600**	**2000**	**2500**	**3150**
УЗД в ПВУ, И2, дБ	92,1	97,1	107,2	106,4	106,1	103,3	100,8	99,6	98,2	98,3	97,5	97,0	101,2	100,9	96,0	94,0
УЗД в ПНУ, И2, дБ	51,2	50,1	58,3	58,0	56,6	53,8	49,2	49,4	47,7	43,5	43,7	49,4	46,3	48,4	46,9	43,6

Таблица 5. Изоляция воздушного шума R и расчет индекса изоляции Rw для перегородки ПНУ Квартира №20, жилая комната №1 в положении источника звука №1

	Среднегеометрические частоты 1/3-октавных полос															
Гц	**100**	**125**	**160**	**200**	**250**	**315**	**400**	**500**	**630**	**800**	**1000**	**1250**	**1600**	**2000**	**2500**	**3150**
R, дБ	47,5	55,4	56,0	56,2	57,4	56,1	58,1	55,8	56,7	60,7	59,2	52,8	59,9	56,4	54,0	53,8
Оценочная кривая, дБ	33,0	36,0	39,0	42,0	45,0	48,0	51,0	52,0	53,0	54,0	55,0	56,0	56,0	56,0	56,0	56,0
Оценочная кривая +5 дБ	38,0	41,0	44,0	47,0	50,0	53,0	56,0	57,0	58,0	59,0	60,0	61,0	61,0	61,0	61,0	61,0
Неблагоприятные отклонения, дБ	0,0	0,0	0,0	0,0	0,0	0,0	0,0	1,2	1,3	0,0	0,8	8,2	1,1	4,6	7,0	6,2

Индекс изоляции Rw не менее 56 дБ.

Результаты измерения распространяются на объекты, подвергнутые измерениям. Полная и частичная перепечатка протокола измерения без разрешения ТОО «Lux Cleaner Company» запрещена. Без подписи и печати протокол измерения недействителен

Таблица 6. Изоляция воздушного шума R и расчет индекса изоляции Rw для перегородки ПНУ Квартира №20, жилая комната №1 в положении источника звука №2

	Среднегеометрические частоты 1/3-октавных полос															
Гц	**100**	**125**	**160**	**200**	**250**	**315**	**400**	**500**	**630**	**800**	**1000**	**1250**	**1600**	**2000**	**2500**	**3150**
R, дБ	49,2	55,2	55,2	54,2	55,4	55,2	57,4	55,9	55,8	60,2	59,3	52,6	59,7	56,7	52,7	53,6
Оценочная кривая, дБ	33,0	36,0	39,0	42,0	45,0	48,0	51,0	52,0	53,0	54,0	55,0	56,0	56,0	56,0	56,0	56,0
Оценочная кривая +4 дБ	37,0	40,0	43,0	46,0	49,0	52,0	55,0	56,0	57,0	58,0	59,0	60,0	60,0	60,0	60,0	60,0
Неблагоприятные отклонения, дБ	0,0	0,0	0,0	0,0	0,0	0,0	0,0	0,1	1,2	0,0	0,0	7,4	0,3	3,3	7,3	6,4

Индекс изоляции Rw не менее 57 дБ.

Таблица 7. Усредненные УЗД в ПВУ Квартира №21, жилая комната №1 и в ПНУ Квартира №20, жилая комната №1

	Среднегеометрические частоты 1/3-октавных полос															
Гц	**100**	**125**	**160**	**200**	**250**	**315**	**400**	**500**	**630**	**800**	**1000**	**1250**	**1600**	**2000**	**2500**	**3150**
УЗД в ПВУ, дБ, усредн.	91,4	97,5	108,1	107,5	106,9	104,1	101,9	100,0	98,8	99,0	97,5	96,9	101,0	101,0	96,2	94,3
УЗД в ПНУ, дБ, усредн.	51,2	50,3	58,7	58,0	56,4	54,1	49,9	49,9	47,8	43,9	43,7	49,3	46,0	48,6	46,5	43,7

Таблица 8. Изоляция воздушного шума R и расчет индекса изоляции Rw для перегородки ПНУ Квартира №20, жилая комната №1

	Среднегеометрические частоты 1/3-октавных полос															
Гц	**100**	**125**	**160**	**200**	**250**	**315**	**400**	**500**	**630**	**800**	**1000**	**1250**	**1600**	**2000**	**2500**	**3150**
R, дБ	48,4	55,3	55,6	55,3	56,5	55,7	57,8	55,8	56,3	60,4	59,2	52,7	59,8	56,5	53,3	53,7
Оценочная кривая, дБ	33,0	36,0	39,0	42,0	45,0	48,0	51,0	52,0	53,0	54,0	55,0	56,0	56,0	56,0	56,0	56,0
Оценочная кривая +5 дБ	38,0	41,0	44,0	47,0	50,0	53,0	56,0	57,0	58,0	59,0	60,0	61,0	61,0	61,0	61,0	61,0
Неблагоприятные отклонения, дБ	0,0	0,0	0,0	0,0	0,0	0,0	0,0	1,2	1,3	0,0	0,8	8,2	1,1	4,6	7,0	7,2

Индекс изоляции Rw не менее 57 дБ.

Сабиров Р.Ш. _____
Ф.И.О. специалиста проводившего измерение — подпись

Абайдуллаева А.Т. _____
Ф.И.О. специалиста утвердившего протокол измерения — подпись

МП

Результаты измерения распространяются на объекты, подвергнутые измерениям. Полная и частичная перепечатка протокола измерения без разрешения ТОО «Lux Cleaner Company» запрещена. Без подписи и печати протокол измерения недействителен

KZ.T.02.2453 TESTING	**ИСПЫТАТЕЛЬНАЯ ЛАБОРАТОРИЯ** **ТОО «Lux Cleaner Company»** РК, г.Алматы,ул.Джандарбекова, д.129, офис 1 Тел.:8747 953 11 57	Lux Cleaner Company

ПРОТОКОЛ
измерения изоляции ударного шума
№ 399/25 от 14.03.2025 г.

1. Заявитель (наименование, адрес): *ТОО «Elif Construction». РК, г.Алматы, ул.Наурызбай батыра 31, офис 42. БИН 040 340 009 487.*
2. Место проведения измерения: *г. Алматы, Алмалинский р-н, южнее пр.Райымбека, западнее пр. Сейфуллина, восточнее ул.Муратбаева.*
3. Цель измерения: *оценка индекса изоляции ударного шума перекрытий жилых помещений.*
4. Объект испытания: *Многоэтажный жилой дом с объектами обслуживания населения и подземным паркингом по адресу: г. Алматы, Алмалинский р-н, южнее пр.Райымбека, западнее пр. Сейфуллина, восточнее ул.Муратбаева, пятно 3.*
5. Параметры объекта испытания: *перекрытия смежных помещений.*
6. Дата проведения измерения: *13.03.2025*
7. Время начала выполнения измерения: *09:00*
8. Время окончания выполнения измерения: *10:00*
9. Замеры проводились в присутствии представителя объекта: *Тилеубаев М. Н.*
10. Измерение проводились на соответствие НД *СП РК 2.04-105-2012 «Проектирование звукоизоляции ограждающих конструкций жилых и общественных зданий»*
11. Средства измерения, используемые при проведении измерений

Наименование СИ/ИО, тип	Заводской номер	Дата, № сертификата о поверке/калибровке/аттестации
Шумомер-виброметр, анализатор спектра ЭКОФИЗИКА-110А	БА211008	№ ВА -12-24-1261270 от 02.10.2024 г. до 02.10.2025 г.
Всенаправленный источник звукаOED-SP360	210082	Не подлежит аттестации
Машина ударная стандартная	210066	б/н от 26.10.2024 г. До 26.10.2027 г.
Измерители параметров микроклимата Метеоскоп-М	565021	№ ВА 10-01-00599 от 25.01.2024 г. До 25.01.2026 г.
Калибратор акустический 1 класса, АК-1000	№ 1828	№ВА-12-24-435883 от 27.05.2024 г. до 27.05.2025 г.

12. НД на метод испытания: *ГОСТ 30494-2011, ГОСТ 27296-2012 «Здания и сооружения. Методы измерения звукоизоляции ограждающих конструкций» (п.8.2)*
13. Условия окружающей среды при проведении измерения:

- температура, ___2^0C____
- относительная влажность воздуха, _____55%___
- атмосферное давление, мм. рт. ст.____698_____

Результаты измерения распространяются на объекты, подвергнутые измерениям. Полная и частичная перепечатка протокола измерения без разрешения ТОО «Lux Cleaner Company» запрещена. Без подписи и печати протокол измерения недействителен

Результат измерения

Таблица 1. Результаты измерения времени реверберации RT60 в ППП Квартира №21, жилая комната №1, технический метод

	Среднегеометрические частоты 1/3-октавных полос															
Гц	**100**	**125**	**160**	**200**	**250**	**315**	**400**	**500**	**630**	**800**	**1000**	**1250**	**1600**	**2000**	**2500**	**3150**
RT60, с	2,57	2,60	1,69	1,50	1,67	1,50	1,54	1,44	1,35	1,35	1,40	1,27	1,19	1,03	0,93	0,81

Таблица 2. Уровни звукового давления (УЗД) фона в ППП Квартира №21, жилая комната №1

	Среднегеометрические частоты 1/3-октавных полос															
Гц	**100**	**125**	**160**	**200**	**250**	**315**	**400**	**500**	**630**	**800**	**1000**	**1250**	**1600**	**2000**	**2500**	**3150**
УЗД, дБ	39,9	38,1	40,4	39,9	36,7	36,5	35,1	33,3	31,6	31,6	36,7	31,8	30,7	33,7	35,8	36,1

Таблица 3. Уровни ударного шума (Li, дБ) в ППП Квартира №21, жилая комната №1 при различных положениях ударной машины (T1-T4) в помещении над перекрытием Квартира №14, жилая комната №1

	Среднегеометрические частоты 1/3-октавных полос															
Гц	**100**	**125**	**160**	**200**	**250**	**315**	**400**	**500**	**630**	**800**	**1000**	**1250**	**1600**	**2000**	**2500**	**3150**
Li для пол. T1, дБ	60,0	64,1	66,5	67,7	66,5	61,3	61,5	61,3	60,3	61,8	60,9	61,9	59,5	52,0	47,0	41,7
Li для пол. T2, дБ	58,6	62,4	68,4	64,8	62,5	60,4	60,5	60,3	61,2	60,7	59,3	58,8	55,3	48,9	44,2	37,1
Li для пол. T3, дБ	63,0	61,2	64,8	65,2	64,0	64,4	68,0	68,6	64,3	64,1	61,5	58,4	55,4	52,0	47,6	39,9
Li для пол. T4, дБ	61,6	65,9	65,9	64,6	66,1	63,9	65,4	67,6	62,0	62,2	60,5	58,2	54,9	50,1	45,2	37,3

Таблица 4. Приведенные уровни ударного шума (Ln, дБ) в ППП Квартира №21, жилая комната №1 при различных положениях ударной машины (T1-T4) в помещении над перекрытием Квартира №14, жилая комната №1

	Среднегеометрические частоты 1/3-октавных полос															
Гц	**100**	**125**	**160**	**200**	**250**	**315**	**400**	**500**	**630**	**800**	**1000**	**1250**	**1600**	**2000**	**2500**	**3150**
Ln для пол. T1, дБ	54,2	58,2	62,5	64,2	62,5	57,8	57,8	58,0	57,3	58,8	57,7	59,1	57,0	50,1	45,6	40,8
Ln для пол. T2, дБ	52,7	56,5	64,3	61,3	58,5	56,9	56,8	56,9	58,1	57,6	56,1	56,0	52,8	47,0	42,7	36,3
Ln для пол. T3, дБ	57,1	55,4	60,8	61,7	60,0	60,9	64,4	65,3	61,3	61,0	58,3	55,6	52,9	50,1	46,2	39,1
Ln для пол. T4, дБ	55,8	60,0	61,9	61,1	62,1	60,4	61,8	64,3	59,0	59,2	57,3	55,5	52,4	48,2	43,8	36,4

Результаты измерения распространяются на объекты, подвергнутые измерениям. Полная и частичная перепечатка протокола измерения без разрешения ТОО «Lux Cleaner Company» запрещена. Без подписи и печати протокол измерения недействителен

Таблица 5. Расчет индекса приведенного ударного шума Lnw в ППП Квартира №21, жилая комната №1 при положении ударной машины Т1

	Среднегеометрические частоты 1/3-октавных полос															
Гц	**100**	**125**	**160**	**200**	**250**	**315**	**400**	**500**	**630**	**800**	**1000**	**1250**	**1600**	**2000**	**2500**	**3150**
Ln для пол. Т1, дБ	54,2	58,2	62,5	64,2	62,5	57,8	57,8	58,0	57,3	58,8	57,7	59,1	57,0	50,1	45,6	40,8
Оценочная кривая, дБ	62	62	62	62	62	62	61	60	59	58	57	54	51	48	45	42
Смещение на -1 дБ	61	61	61	61	61	61	60	59	58	57	56	53	50	47	44	41
Неблагоприятные отклонения, дБ	0,0	0,0	1,5	3,2	1,5	0,0	0,0	0,0	0,0	1,8	1,7	6,1	7,0	3,1	1,6	0,0

Индекс приведенного ударного шума в положении Т1: Lnw= 59 дБ.**

Таблица 6. Расчет индекса приведенного ударного шума Lnw в ППП Квартира №21, жилая комната №1 при положении ударной машины Т2

	Среднегеометрические частоты 1/3-октавных полос															
Гц	**100**	**125**	**160**	**200**	**250**	**315**	**400**	**500**	**630**	**800**	**1000**	**1250**	**1600**	**2000**	**2500**	**3150**
Ln для пол. Т2, дБ	52,7	56,5	64,3	61,3	58,5	56,9	56,8	56,9	58,1	57,6	56,1	56,0	52,8	47,0	42,7	36,3
Оценочная кривая, дБ	62	62	62	62	62	62	61	60	59	58	57	54	51	48	45	42
Смещение на -3 дБ	59	59	59	59	59	59	58	57	56	55	54	51	48	45	42	39
Неблагоприятные отклонения, дБ	0,0	0,0	5,3	2,3	0,0	0,0	0,0	0,0	2,1	2,6	2,1	5,0	4,8	2,0	0,7	0,0

Индекс приведенного ударного шума в положении Т2: Lnw = 57 дБ.**

Таблица 7. Расчет индекса приведенного ударного шума Lnw в ППП Квартира №21, жилая комната №1 при положении ударной машины Т3

	Среднегеометрические частоты 1/3-октавных полос															
Гц	**100**	**125**	**160**	**200**	**250**	**315**	**400**	**500**	**630**	**800**	**1000**	**1250**	**1600**	**2000**	**2500**	**3150**
Ln для пол. Т3, дБ	57,1	55,4	60,8	61,7	60,0	60,9	64,4	65,3	61,3	61,0	58,3	55,6	52,9	50,1	46,2	39,1
Оценочная кривая, дБ	62	62	62	62	62	62	61	60	59	58	57	54	51	48	45	42
Смещение на -1 дБ	61	61	61	61	61	61	60	59	58	57	56	53	50	47	44	41
Неблагоприятные отклонения, дБ	0,0	0,0	0,0	0,7	0,0	0,0	4,4	6,3	3,3	4,0	2,3	2,6	2,9	3,1	2,2	0,0

Индекс приведенного ударного шума в положении Т3: Lnw = 59 дБ.**

Результаты измерения распространяются на объекты, подвергнутые измерениям. Полная и частичная перепечатка протокола измерения без разрешения ТОО «Lux Cleaner Company» запрещена. Без подписи и печати протокол измерения недействителен

Таблица 8. Расчет индекса приведенного ударного шума Lnw в ППП
Квартира №21, жилая комната №1 при положении ударной машины Т4

	Среднегеометрические частоты 1/3-октавных полос															
Гц	**100**	**125**	**160**	**200**	**250**	**315**	**400**	**500**	**630**	**800**	**1000**	**1250**	**1600**	**2000**	**2500**	**3150**
Ln для пол. Т4, дБ	55,8	60,0	61,9	61,1	62,1	60,4	61,8	64,3	59,0	59,2	57,3	55,5	52,4	48,2	43,8	36,4
Оценочная кривая, дБ	62	62	62	62	62	62	61	60	59	58	57	54	51	48	45	42
Смещение на -2 дБ	60	60	60	60	60	60	59	58	57	56	55	52	49	46	43	40
Неблагоприятные отклонения, дБ	0,0	0,0	1,9	1,1	2,1	0,4	2,8	6,3	2,0	3,2	2,3	3,5	3,4	2,2	0,8	0,0

Индекс приведенного ударного шума в положении Т4: Lnw = 58 дБ.**

**** данный параметр приведён в справочных целях, он не является непосредственно нормируемым.**

Таблица 9. Расчет индекса приведенного ударного шума Lnw в ППП Квартира №21, жилая комната №1

	Среднегеометрические частоты 1/3-октавных полос															
Гц	**100**	**125**	**160**	**200**	**250**	**315**	**400**	**500**	**630**	**800**	**1000**	**1250**	**1600**	**2000**	**2500**	**3150**
Ln, дБ	55,3	57,9	62,6	62,3	61,1	59,3	61,3	62,5	59,2	59,3	57,5	56,8	54,2	49,1	45,2	40,2
Оценочная кривая, дБ	62	62	62	62	62	62	61	60	59	58	57	54	51	48	45	42
Смещение на -1 дБ	61	61	61	61	61	61	60	59	58	57	56	53	50	47	44	41
Неблагоприятные отклонения, дБ	0,0	0,0	1,6	1,3	0,1	0,0	1,3	3,5	1,2	2,3	1,5	3,8	4,2	2,1	1,2	0,0

Индекс приведенного ударного шума : Lnw = 59 дБ.

Сабиров Р.Ш. _____
Ф.И.О. специалиста проводившего измерение подпись

Абайдуллаева А.Т. _____
Ф.И.О. специалиста утвердившего протокол измерения подпись

МП

Результаты измерения распространяются на объекты, подвергнутые измерениям. Полная и частичная перепечатка протокола измерения без разрешения ТОО «Lux Cleaner Company» запрещена. Без подписи и печати протокол измерения недействителен

KZ.T.02.2453
TESTING

ИСПЫТАТЕЛЬНАЯ ЛАБОРАТОРИЯ
РК, г. Алматы, ул. Джандарбекова, д.129
E-mail: Luxcc2019@mail.ru
Тел.: +7 747 953 11 57

Lux Cleaner Company

ПРОТОКОЛ
измерения изоляции воздушного шума
№ 400/25 от 14.03.2025 г.

1. Заявитель (наименование, адрес): *ТОО «Elif Construction», РК, г.Алматы, ул.Наурызбай батыра 31, офис 42, БИН 040 340 009 487.*
2. Место проведения измерения: *г . Алматы, Алмалинский р-н, южнее пр.Райымбека, западнее пр. Сейфуллина, восточнее ул.Муратбаева.*
3. Цель измерения: *оценка индекса изоляции от воздушного шума перегородок жилых помещений.*
4. Объект испытания: *Многоэтажный жилой дом с объектами обслуживания населения и подземным паркингом по адресу: г . Алматы, Алмалинский р-н, южнее пр.Райымбека, западнее пр. Сейфуллина, восточнее ул.Муратбаева, пятно 4.*
5. Параметры объекта испытания: *перегородки смежных помещений.*
6. Дата проведения измерения: *13.03.2025*
7. Время начала выполнения измерения: *10:00*
8. Время окончания выполнения измерения: *11:00*
9. Замеры проводились в присутствии представителя объекта: *Тилеубаев М. Н.*
10. Измерение проводились на соответствие НД_ СП РК 2.04-105-2012 «Проектирование звукоизоляции ограждающих конструкций жилых и общественных зданий»
11. Средства измерения, используемые при проведении измерений

Наименование СИ/ИО, тип	Заводской номер	Дата, № сертификата о поверке/калибровке/аттестации
Шумомер-виброметр, анализатор спектра ЭКОФИЗИКА-110А	БА211008	№ ВА -12-24-1261270 от 02.10.2024 г. до 02.10.2025 г.
Всенаправленный источник звукаOED-SP360	210082	Не подлежит аттестации
Машина ударная стандартная	210066	б/н от 26.10.2024 г. До 26.10.2027 г.
Измерители параметров микроклимата Метеоскоп-М	565021	№ ВА 10-01-00599 от 25.01.2024 г. До 25.01.2026 г.
Калибратор акустический 1 класса, АК-1000	№ 1828	№ВА-12-24-435883 от 27.05.2024 г. до 27.05.2025 г.

12. НД на метод испытания: *ГОСТ 30494-2011, ГОСТ 27296-2012 «Здания и сооружения. Методы измерения звукоизоляции ограждающих конструкций» (п.8.1)*
13. Условия окружающей среды при проведении измерения:

- температура, _3^{0}С_____
- относительная влажность воздуха , _____56%_____
- атмосферное давление, мм. рт. ст.____699_____

Результаты измерения распространяются на объекты, подвергнутые измерениям. Полная и частичная перепечатка протокола измерения без разрешения ТОО «Lux Cleaner Company» запрещена. Без подписи и печати протокол измерения недействителен

Результат измерения

Таблица 1. Результаты измерения времени реверберации RT60 в ПНУ Квартира №21, жилая комната №1

	Среднегеометрические частоты 1/3-октавных полос															
Гц	**100**	**125**	**160**	**200**	**250**	**315**	**400**	**500**	**630**	**800**	**1000**	**1250**	**1600**	**2000**	**2500**	**3150**
RT60, с	1,41	1,05	1,15	1,13	1,22	1,21	1,59	1,65	1,69	1,82	1,69	1,65	1,63	1,54	1,32	1,11

Таблица 2. Уровни звукового давления (УЗД) фона в ПНУ Квартира №21, жилая комната №1

	Среднегеометрические частоты 1/3-октавных полос															
Гц	**100**	**125**	**160**	**200**	**250**	**315**	**400**	**500**	**630**	**800**	**1000**	**1250**	**1600**	**2000**	**2500**	**3150**
УЗД, дБ	39,1	39,7	41,9	44,9	37,4	32,5	30,2	29,6	29,8	31,9	33,8	31,2	27,1	21,9	18,9	16,2

Таблица 3. УЗД в ПВУ Квартира №20, жилая комната №1 и в ПНУ Квартира №21, жилая комната №1, в положении источника звука №1

	Среднегеометрические частоты 1/3-октавных полос															
Гц	**100**	**125**	**160**	**200**	**250**	**315**	**400**	**500**	**630**	**800**	**1000**	**1250**	**1600**	**2000**	**2500**	**3150**
УЗД в ПВУ, И1, дБ	78,8	89,8	98,0	101,8	99,4	98,3	94,7	94,7	94,5	94,6	94,1	93,9	98,8	97,8	94,4	93,9
УЗД в ПНУ, И1, дБ	46,0	46,1	55,0	57,3	57,2	53,0	51,2	48,1	45,5	44,0	40,9	40,0	40,3	37,1	33,4	31,0

Таблица 4. УЗД в ПВУ Квартира №20, жилая комната №1 и в ПНУ Квартира №21, жилая комната №1, в положении источника звука №2

	Среднегеометрические частоты 1/3-октавных полос															
Гц	**100**	**125**	**160**	**200**	**250**	**315**	**400**	**500**	**630**	**800**	**1000**	**1250**	**1600**	**2000**	**2500**	**3150**
УЗД в ПВУ, И2, дБ	78,7	88,3	97,6	101,3	99,1	95,5	96,3	94,8	93,2	93,9	93,6	93,4	97,6	95,7	92,8	92,0
УЗД в ПНУ, И2, дБ	45,9	44,7	55,0	55,4	58,8	51,8	50,5	47,5	45,1	43,5	40,1	38,6	40,4	36,7	33,0	29,9

Таблица 5. Изоляция воздушного шума R и расчет индекса изоляции Rw для перегородки ПНУ Квартира №21, жилая комната №1 в положении источника звука №1

	Среднегеометрические частоты 1/3-октавных полос															
Гц	**100**	**125**	**160**	**200**	**250**	**315**	**400**	**500**	**630**	**800**	**1000**	**1250**	**1600**	**2000**	**2500**	**3150**
R, дБ	38,2	48,0	47,6	49,0	47,1	50,2	49,5	52,6	55,3	57,3	59,4	60,1	64,6	66,5	66,1	67,4
Оценочная кривая, дБ	33,0	36,0	39,0	42,0	45,0	48,0	51,0	52,0	53,0	54,0	55,0	56,0	56,0	56,0	56,0	56,0
Оценочная кривая +6 дБ	39,0	42,0	45,0	48,0	51,0	54,0	57,0	58,0	59,0	60,0	61,0	62,0	62,0	62,0	62,0	62,0
Неблагоприятные отклонения, дБ	0,8	0,0	0,0	0,0	3,9	3,8	7,5	5,4	3,7	2,7	1,6	1,9	0,0	0,0	0,0	0,0

Индекс изоляции Rw не менее 57 дБ.

Результаты измерения распространяются на объекты, подвергнутые измерениям. Полная и частичная перепечатка протокола измерения без разрешения ТОО «Lux Cleaner Company» запрещена. Без подписи и печати протокол измерения недействителен

Таблица 6. Изоляция воздушного шума R и расчет индекса изоляции Rw для перегородки ПНУ Квартира №21, жилая комната №1 в положении источника звука №2

	Среднегеометрические частоты 1/3-октавных полос															
Гц	**100**	**125**	**160**	**200**	**250**	**315**	**400**	**500**	**630**	**800**	**1000**	**1250**	**1600**	**2000**	**2500**	**3150**
R, дБ	38,2	47,9	47,1	50,5	45,1	48,5	51,8	53,4	54,3	56,9	59,8	60,9	63,3	64,8	65,0	66,6
Оценочная кривая, дБ	33,0	36,0	39,0	42,0	45,0	48,0	51,0	52,0	53,0	54,0	55,0	56,0	56,0	56,0	56,0	56,0
Оценочная кривая +5 дБ	38,0	41,0	44,0	47,0	50,0	53,0	56,0	57,0	58,0	59,0	60,0	61,0	61,0	61,0	61,0	61,0
Неблагоприятные отклонения, дБ	0,0	0,0	0,0	0,0	4,9	4,5	4,2	3,6	3,7	2,1	0,2	0,1	0,0	0,0	0,0	0,0

Индекс изоляции Rw не менее 58 дБ.

Таблица 7. Усредненные УЗД в ПВУ Квартира №20, жилая комната №1 и в ПНУ Квартира №21, жилая комната №1

	Среднегеометрические частоты 1/3-октавных полос															
Гц	**100**	**125**	**160**	**200**	**250**	**315**	**400**	**500**	**630**	**800**	**1000**	**1250**	**1600**	**2000**	**2500**	**3150**
УЗД в ПВУ, дБ, усредн.	78,7	89,1	97,8	101,5	99,3	97,1	95,6	94,7	93,9	94,3	93,9	93,7	98,2	96,8	93,7	93,1
УЗД в ПНУ, дБ, усредн.	46,0	45,4	55,0	56,4	58,1	52,4	50,9	47,9	45,3	43,8	40,5	39,3	40,3	36,9	33,2	30,5

Таблица 8. Изоляция воздушного шума R и расчет индекса изоляции Rw для перегородки ПНУ Квартира №21, жилая комната №1

	Среднегеометрические частоты 1/3-октавных полос															
Гц	**100**	**125**	**160**	**200**	**250**	**315**	**400**	**500**	**630**	**800**	**1000**	**1250**	**1600**	**2000**	**2500**	**3150**
R, дБ	38,2	47,9	47,4	49,6	46,1	49,5	50,7	53,0	54,8	57,1	59,6	60,5	64,0	65,8	65,6	67,0
Оценочная кривая, дБ	33,0	36,0	39,0	42,0	45,0	48,0	51,0	52,0	53,0	54,0	55,0	56,0	56,0	56,0	56,0	56,0
Оценочная кривая +6 дБ	39,0	42,0	45,0	48,0	51,0	54,0	57,0	58,0	59,0	60,0	61,0	62,0	62,0	62,0	62,0	62,0
Неблагоприятные отклонения, дБ	0,8	0,0	0,0	0,0	3,9	3,8	7,5	5,4	3,7	2,7	1,6	1,9	0,0	0,0	0,0	0,0

Индекс изоляции Rw не менее 58 дБ.

Сабиров Р.Ш. _____
Ф.И.О. специалиста проводившего измерение — подпись

Абайдуллаева А.Т. _____
Ф.И.О. специалиста утвердившего протокол измерения — подпись

МП

Lux Cleaner Company

Результаты измерения распространяются на объекты, подвергнутые измерениям. Полная и частичная перепечатка протокола измерения без разрешения ТОО «Lux Cleaner Company» запрещена. Без подписи и печати протокол измерения недействителен

KZ.T.02.2453 TESTING	**ИСПЫТАТЕЛЬНАЯ ЛАБОРАТОРИЯ** **ТОО «Lux Cleaner Company»** РК, г.Алматы,ул.Джандарбекова, д.129, офис 1 Тел.:8747 953 11 57	Lux Cleaner Company

ПРОТОКОЛ
измерения изоляции ударного шума
№ 401/25 от 14.03.2025 г.

1. Заявитель (наименование, адрес): *ТОО «Elif Construction», РК, г.Алматы, ул.Наурызбай батыра 31, офис 42, БИН 040 340 009 487.*
2. Место проведения измерения: *г. Алматы, Алмалинский р-н, южнее пр.Райымбека, западнее пр. Сейфуллина, восточнее ул.Муратбаева.*
3. Цель измерения: *оценка индекса изоляции ударного шума перекрытий жилых помещений.*
4. Объект испытания: *Многоэтажный жилой дом с объектами обслуживания населения и подземным паркингом по адресу: г. Алматы, Алмалинский р-н, южнее пр.Райымбека, западнее пр. Сейфуллина, восточнее ул.Муратбаева, пятно 4.*
5. Параметры объекта испытания: *перекрытия смежных помещений.*
6. Дата проведения измерения: *13.03.2025*
7. Время начала выполнения измерения: *10:00*
8. Время окончания выполнения измерения: *11:00*
9. Замеры проводились в присутствии представителя объекта: *Тилеубаев М. Н.*
10. Измерение проводились на соответствие НД *СП РК 2.04-105-2012 «Проектирование звукоизоляции ограждающих конструкций жилых и общественных зданий»*
11. Средства измерения, используемые при проведении измерений

Наименование СИ/ИО, тип	Заводской номер	Дата, № сертификата о поверке/калибровке/аттестации
Шумомер-виброметр, анализатор спектра ЭКОФИЗИКА-110А	БА211008	№ ВА -12-24-1261270 от 02.10.2024 г. до 02.10.2025 г.
Всенаправленный источник звукаOED-SP360	210082	Не подлежит аттестации
Машина ударная стандартная	210066	б/н от 26.10.2024 г. До 26.10.2027 г.
Измерители параметров микроклимата Метеоскоп-М	565021	№ ВА 10-01-00599 от 25.01.2024 г. До 25.01.2026 г.
Калибратор акустический 1 класса, АК-1000	№ 1828	№ВА-12-24-435883 от 27.05.2024 г. до 27.05.2025 г.

12. НД на метод испытания: *ГОСТ 30494-2011, ГОСТ 27296-2012 «Здания и сооружения. Методы измерения звукоизоляции ограждающих конструкций» (п.8.2)*
13. Условия окружающей среды при проведении измерения:

- температура, ___3^0С_____
- относительная влажность воздуха, _____56%____
- атмосферное давление, мм. рт. ст.____699_____

Результаты измерения распространяются на объекты, подвергнутые измерениям. Полная и частичная перепечатка протокола измерения без разрешения ТОО «Lux Cleaner Company» запрещена. Без подписи и печати протокол измерения недействителен

Результат измерения

Таблица 1. Результаты измерения времени реверберации RT60 в ППП Квартира №20, жилая комната №1, технический метод

	Среднегеометрические частоты 1/3-октавных полос															
Гц	**100**	**125**	**160**	**200**	**250**	**315**	**400**	**500**	**630**	**800**	**1000**	**1250**	**1600**	**2000**	**2500**	**3150**
RT60, с	1,89	1,32	1,08	1,34	1,39	1,14	1,36	1,65	1,57	1,51	1,40	1,48	1,41	1,32	1,22	1,21

Таблица 2. Уровни звукового давления (УЗД) фона в ППП Квартира №20, жилая комната №1

	Среднегеометрические частоты 1/3-октавных полос															
Гц	**100**	**125**	**160**	**200**	**250**	**315**	**400**	**500**	**630**	**800**	**1000**	**1250**	**1600**	**2000**	**2500**	**3150**
УЗД, дБ	40,9	41,5	44,9	49,1	41,2	37,4	35,5	33,1	32,2	33,4	34,9	32,3	28,3	22,6	20,6	17,2

Таблица 3. Уровни ударного шума (Li, дБ) в ППП Квартира №20, жилая комната №1 при различных положениях ударной машины (Т1-Т4) в помещении над перекрытием Квартира №13, жилая комната №1

	Среднегеометрические частоты 1/3-октавных полос															
Гц	**100**	**125**	**160**	**200**	**250**	**315**	**400**	**500**	**630**	**800**	**1000**	**1250**	**1600**	**2000**	**2500**	**3150**
Li для пол. Т1, дБ	62,1	62,3	59,2	59,2	61,1	60,5	63,6	63,6	62,8	61,3	58,9	57,8	53,7	49,8	42,4	34,8
Li для пол. Т2, дБ	59,8	61,1	62,4	61,4	62,4	61,1	63,8	64,4	62,6	61,3	60,3	58,3	54,4	50,2	43,0	35,5
Li для пол. Т3, дБ	54,0	61,9	66,1	61,4	62,9	61,2	65,2	64,3	63,3	62,4	60,8	58,7	55,4	50,9	44,1	37,2
Li для пол. Т4, дБ	58,2	59,1	63,1	60,5	61,7	61,6	62,8	63,4	62,0	62,7	60,2	58,8	56,3	50,7	44,4	37,3

Таблица 4. Приведенные уровни ударного шума (Ln, дБ) в ППП Квартира №20, жилая комната №1 при различных положениях ударной машины (Т1-Т4) в помещении над перекрытием Квартира №13, жилая комната №1

	Среднегеометрические частоты 1/3-октавных полос															
Гц	**100**	**125**	**160**	**200**	**250**	**315**	**400**	**500**	**630**	**800**	**1000**	**1250**	**1600**	**2000**	**2500**	**3150**
Ln для пол. Т1, дБ	57,6	59,3	57,1	56,2	57,9	58,2	60,5	59,7	59,1	57,8	55,7	54,3	50,5	46,8	39,8	32,3
Ln для пол. Т2, дБ	55,3	58,2	60,3	58,4	59,3	58,8	60,7	60,5	58,9	57,8	57,1	54,9	51,2	47,2	40,3	32,9
Ln для пол. Т3, дБ	49,5	59,0	64,0	58,4	59,8	58,9	62,1	60,4	59,6	58,8	57,6	55,2	52,1	47,9	41,5	34,6
Ln для пол. Т4, дБ	53,7	56,1	61,0	57,5	58,6	59,3	59,7	59,5	58,3	59,2	57,0	55,3	53,1	47,8	41,8	34,8

Результаты измерения распространяются на объекты, подвергнутые измерениям. Полная и частичная перепечатка протокола измерения без разрешения ТОО «Lux Cleaner Company» запрещена. Без подписи и печати протокол измерения недействителен

Таблица 5. Расчет индекса приведенного ударного шума Lnw в ППП Квартира №20, жилая комната №1 при положении ударной машины Т1

	Среднегеометрические частоты 1/3-октавных полос															
Гц	**100**	**125**	**160**	**200**	**250**	**315**	**400**	**500**	**630**	**800**	**1000**	**1250**	**1600**	**2000**	**2500**	**3150**
Ln для пол. Т1, дБ	57,6	59,3	57,1	56,2	57,9	58,2	60,5	59,7	59,1	57,8	55,7	54,3	50,5	46,8	39,8	32,3
Оценочная кривая, дБ	62	62	62	62	62	62	61	60	59	58	57	54	51	48	45	42
Смещение на -4 дБ	58	58	58	58	58	58	57	56	55	54	53	50	47	44	41	38
Неблагоприятные отклонения, дБ	0,0	1,3	0,0	0,0	0,0	0,2	3,5	3,7	4,1	3,8	2,7	4,3	3,5	2,8	0,0	0,0

Индекс приведенного ударного шума в положении Т1: Lnw= 56 дБ.**

Таблица 6. Расчет индекса приведенного ударного шума Lnw в ППП Квартира №20, жилая комната №1 при положении ударной машины Т2

	Среднегеометрические частоты 1/3-октавных полос															
Гц	**100**	**125**	**160**	**200**	**250**	**315**	**400**	**500**	**630**	**800**	**1000**	**1250**	**1600**	**2000**	**2500**	**3150**
Ln для пол. Т2, дБ	55,3	58,2	60,3	58,4	59,3	58,8	60,7	60,5	58,9	57,8	57,1	54,9	51,2	47,2	40,3	32,9
Оценочная кривая, дБ	62	62	62	62	62	62	61	60	59	58	57	54	51	48	45	42
Смещение на -3 дБ	59	59	59	59	59	59	58	57	56	55	54	51	48	45	42	39
Неблагоприятные отклонения, дБ	0,0	0,0	1,3	0,0	0,3	0,0	2,7	3,5	2,9	2,8	3,1	3,9	3,2	2,2	0,0	0,0

Индекс приведенного ударного шума в положении Т2: Lnw = 57 дБ.**

Таблица 7. Расчет индекса приведенного ударного шума Lnw в ППП Квартира №20, жилая комната №1 при положении ударной машины Т3

	Среднегеометрические частоты 1/3-октавных полос															
Гц	**100**	**125**	**160**	**200**	**250**	**315**	**400**	**500**	**630**	**800**	**1000**	**1250**	**1600**	**2000**	**2500**	**3150**
Ln для пол. Т3, дБ	49,5	59,0	64,0	58,4	59,8	58,9	62,1	60,4	59,6	58,8	57,6	55,2	52,1	47,9	41,5	34,6
Оценочная кривая, дБ	62	62	62	62	62	62	61	60	59	58	57	54	51	48	45	42
Смещение на -2 дБ	60	60	60	60	60	60	59	58	57	56	55	52	49	46	43	40
Неблагоприятные отклонения, дБ	0,0	0,0	4,0	0,0	0,0	0,0	3,1	2,4	2,6	2,8	2,6	3,2	3,1	1,9	0,0	0,0

Индекс приведенного ударного шума в положении Т3: Lnw = 58 дБ.**

Результаты измерения распространяются на объекты, подвергнутые измерениям. Полная и частичная перепечатка протокола измерения без разрешения ТОО «Lux Cleaner Company» запрещена. Без подписи и печати протокол измерения недействителен

Таблица 8. Расчет индекса приведенного ударного шума Lnw в ППП
Квартира №20, жилая комната №1 при положении ударной машины Т4

	Среднегеометрические частоты 1/3-октавных полос															
Гц	**100**	**125**	**160**	**200**	**250**	**315**	**400**	**500**	**630**	**800**	**1000**	**1250**	**1600**	**2000**	**2500**	**3150**
Ln для пол. Т4, дБ	53,7	56,1	61,0	57,5	58,6	59,3	59,7	59,5	58,3	59,2	57,0	55,3	53,1	47,8	41,8	34,8
Оценочная кривая, дБ	62	62	62	62	62	62	61	60	59	58	57	54	51	48	45	42
Смещение на -3 дБ	59	59	59	59	59	59	58	57	56	55	54	51	48	45	42	39
Неблагоприятные отклонения, дБ	0,0	0,0	2,0	0,0	0,0	0,3	1,7	2,5	2,3	4,2	3,0	4,3	5,1	2,8	0,0	0,0

Индекс приведенного ударного шума в положении Т4: Lnw = 57 дБ.**

**** данный параметр приведён в справочных целях, он не является непосредственно нормируемым.**

Таблица 9. Расчет индекса приведенного ударного шума Lnw в ППП Квартира №20, жилая комната №1

	Среднегеометрические частоты 1/3-октавных полос															
Гц	**100**	**125**	**160**	**200**	**250**	**315**	**400**	**500**	**630**	**800**	**1000**	**1250**	**1600**	**2000**	**2500**	**3150**
Ln, дБ	55,0	58,3	61,4	58,0	59,0	58,8	60,9	60,0	59,0	58,4	56,9	55,0	51,8	47,4	40,9	33,8
Оценочная кривая, дБ	62	62	62	62	62	62	61	60	59	58	57	54	51	48	45	42
Смещение на -3 дБ	59	59	59	59	59	59	58	57	56	55	54	51	48	45	42	39
Неблагоприятные отклонения, дБ	0,0	0,0	2,4	0,0	0,0	0,0	2,9	3,0	3,0	3,4	2,9	4,0	3,8	2,4	0,0	0,0

Индекс приведенного ударного шума : Lnw = 57 дБ.

Сабиров Р.Ш. _____ подпись
Ф.И.О., специалиста проводившего измерение

Абайдуллаева А.Т. _____ подпись
Ф.И.О. специалиста утвердившего протокол измерения

МП

Результаты измерения распространяются на объекты, подвергнутые измерениям. Полная и частичная перепечатка протокола измерения без разрешения ТОО «Lux Cleaner Company» запрещена. Без подписи и печати протокол измерения недействителен

KZ.T.02.2453
TESTING

ИСПЫТАТЕЛЬНАЯ ЛАБОРАТОРИЯ
ТОО «Lux Cleaner Company»
РК, г.Алматы,ул.Джандарбекова, д.129, офис 1
Тел.:8747 953 11 57

Lux Cleaner Company

ПРОТОКОЛ
измерения уровня шума
№ 403/25 от 14.03.2025 г.

1. Заявитель (наименование, адрес): *ТОО «Elif Construction», РК, г.Алматы, ул.Наурызбай батыра 31, офис 42, БИН 040 340 009 487.*
2. Место проведения измерения: *г. Алматы, Алмалинский р-н, южнее пр.Райымбека, западнее пр. Сейфуллина, восточнее ул.Муратбаева.*
3. Цель измерения: *оценка уровня звукового давления в жилых помещениях.*
4. Объект испытания: *Многоэтажный жилой дом с объектами обслуживания населения и подземным паркингом по адресу: г. Алматы, Алмалинский р-н, южнее пр.Райымбека, западнее пр. Сейфуллина, восточнее ул.Муратбаева, пятна 3, 4,.*
5. Параметры объекта испытания: *жилые помещения*
6. Дата проведения измерения*: 13.03.2025*
7. Время начала выполнения измерения: *12:00*
8. Время окончания выполнения измерения: *13:00*
9. Замеры проводились в присутствии представителя объекта: *Тилеубаев М. Н.*
10. Измерение проводились на соответствие НД_ *«Гигиенические нормативы к физическим факторам, оказывающим воздействие на человека», утв. приказом Министра здравоохранения Республики Казахстан от 16 февраля 2022 года № ҚР ДСМ-15 (Приложение 2, Таблица 2)*
11. Средства измерения, используемые при проведении измерений

Наименование СИ/ИО, тип	Заводской номер	Дата, № сертификата о поверке/калибровке/аттестации
Шумомер-виброметр, анализатор спектра ЭКОФИЗИКА-110А	БА211008	№ ВА -12-24-1261270 от 02.10.2024 г. до 02.10.2025 г.
Измерители параметров микроклимата Метеоскоп-М	565021	№ ВА 10-01-00599 от 25.01.2024 г. До 25.01.2026 г.
Калибратор акустический 1 класса, АК-1000	№ 1828	№ВА-12-24-435883 от 27.05.2024 г. до 27.05.2025 г.

12. НД на метод испытания *ГОСТ 23337-2014 Шум. Методы измерения шума на селитебной территории и в помещениях жилых и общественных зданий*
13. Условия окружающей среды при проведении измерения:

- температура, _5^{0}С_____
- относительная влажность воздуха , _____58%_____
- атмосферное давление, мм. рт. ст.____700_____

Результаты измерения распространяются на объекты, подвергнутые измерениям. Полная и частичная перепечатка протокола измерения без разрешения ТОО «Lux Cleaner Company» запрещена. Без подписи и печати протокол измерения недействителен

Результаты измерений

№ пп	Место замера (указать марку, тип, паспортные данные оборудования)	Дополнительные сведения (условия замера, продолжительность воздействия шума в течение рабочей смены)	Характер шума						Уровни звукового давления, дБ в октавных полосах со среднеметрическими частотами в Гц														Уровень звука (эквивалентный уровень звука), дБА	Допустимое значение дБА	НД на методы
			По спектру		По временным характеристикам																				
			Широкополосный	Тональный	Постоянный	Колеблющийся	Прерывистый	Импульсный	1	2	4	8	16	31,5	63	125	250	500	1000	2000	4000	8000			
1	2	3	4	5	6	7	8	9	10	11	12	13	14	15	16	17	18	19	20	21	22	23	24	25	26
Пятно 3, 3 этаж, квартира																									
1	В 2-х метрах от окна	дневное время	x			x																	L_a 31	40	ГОСТ 23337-2014
																							$L_м$ 37	55	
Пятно 3, 6 этаж, квартира																									
2	В 2-х метрах от окна	дневное время	x			x																	L_a 32	40	ГОСТ 23337-2014
																							$L_м$ 38	55	
Пятно 3, 9 этаж, квартира																									
3	В 2-х метрах от окна	дневное время	x			x																	L_a 32	40	ГОСТ 23337-2014
																							$L_м$ 39	55	
Пятно 4, 3 этаж, квартира																									
4	В 2-х метрах от окна	дневное время	x			x																	L_a 31	40	ГОСТ 23337-2014
																							$L_м$ 38	55	
Пятно 4, 6 этаж, квартира																									
5	В 2-х метрах от окна	дневное время	x			x																	L_a 32	40	ГОСТ 23337-2014
																							$L_м$ 38	55	

Результаты измерения распространяются на объекты, подвергнутые измерениям. Полная и частичная перепечатка протокола измерения без разрешения ТОО «Lux Cleaner Company» запрещена. Без подписи и печати протокол измерения недействителен

65

Пятно 4, 9 этаж, квартира																								
6	В 2-х метрах от окна	дневное время	x			x																L_a 32	40	ГОСТ 23337-2014
																						$L_м$ 39	55	

Сабиров Р.Ш.
Ф.И.О., специалиста проводившего измерение подпись

Абайдуллаева А.Т.
Ф.И.О. специалиста утвердившего протокол измерения подпись

Lux Cleaner Company

Результаты измерения распространяются на объекты, подвергнутые измерениям. Полная и частичная перепечатка протокола измерения без разрешения ТОО «Lux Cleaner Company» запрещена. Без подписи и печати протокол измерения недействителен

66

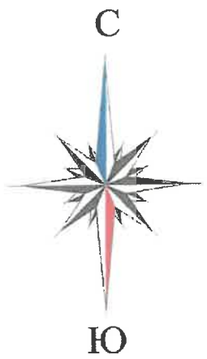

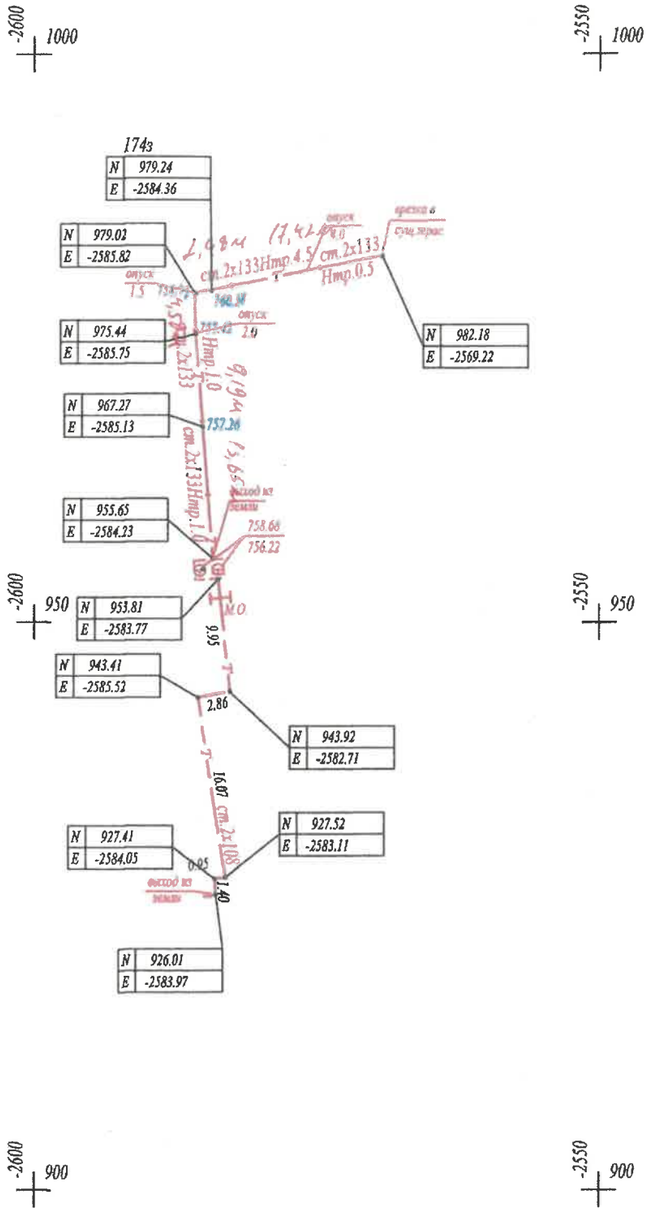

«АЛМАТЫ ҚАЛАСЫ ҚАЛАЛЫҚ ЖОСПАРЛАУ ЖӘНЕ УРБАНИСТИКА БАСҚАРМАСЫ»
Атқару түсірмесі «26» 06 2024 ж.
№ 365-ТС тіркеліп, геоақпараттық мәліметтер қорына енгізілді

Товарищество с ограниченной ответственностью
«Изыскатель Гео-Ком»
ПРОИЗВОДСТВЕННЫЙ ОТДЕЛ

Заказчик	ТОО „СК Мерей"	
Объект	ТС	
Нач-к отдела		Байсан М.Б.
Геодезист		Байсан М.Б.
Дата	« » 20 г.	

Планшет: Н-18-10
Масштаб: 1:500
l = ф133 - 89,75 м

Н-18-2 планшеті
1:500 масштабы
Алмалы ауданы
Райымбек даңғылының оңтүстігі, Сейфулина к-сінің батысы, Мұратбаева к-сінің шығысы

Товарищество с ограниченной ответственностью
"Изыскатель-ГеоКом"
Жауапкершілігі Шектеулі Серіктестігі

Тапсырыс беруші / Заказчик	ТОО "СК Мерей"	
Нысан / Объект	Орындалған түсірілім / Исполнительная съемка	
Директор		Байсан М.Б.
Геодезист		Байсан М.Б.
Картограф		
Күні / Дата	30 мамыр / май 2024 жыл / год	

68

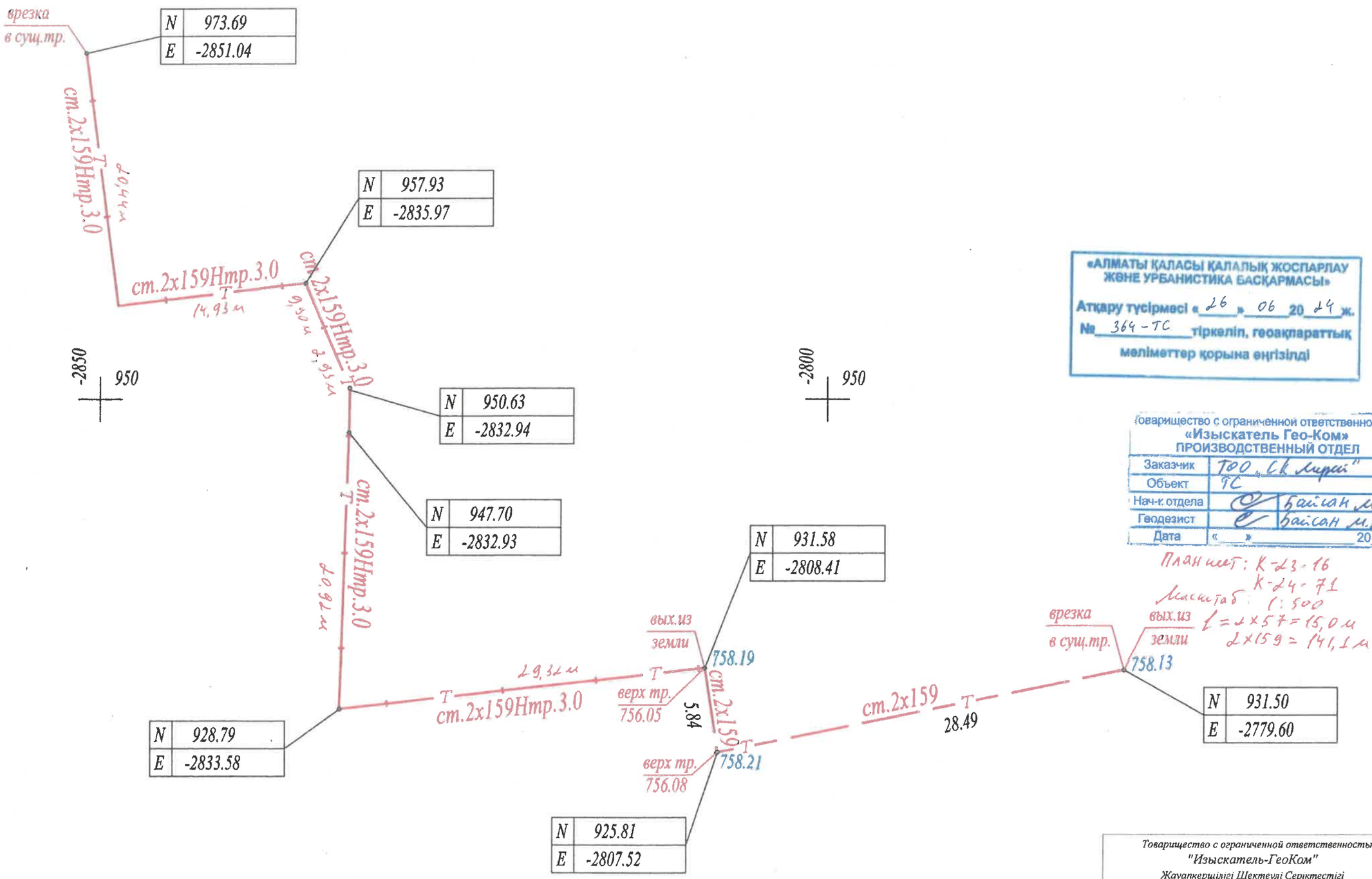

Н-18-1 планшеті
1:500 масштабы
Алмалы ауданы
Райымбек даңғылының оңтүстігі, Сейфулина к-сінің батысы, Мұратбаева к-сінің шығысы

Товарищество с ограниченной ответственностью "Изыскатель-ГеоКом" Жауапкершілігі Шектеулі Серіктестігі		
Тапсырыс беруші Заказчик	ТОО "СК Мерей"	
Нысан Объект	Орындалған түсірілім Исполнительная съемка	
Директор		Байсан М.Б.
Геодезист		Байсан М.Б.
Картограф		
Күні Дата	30 мамыр май 2024 жыл год	

69

С

Ю

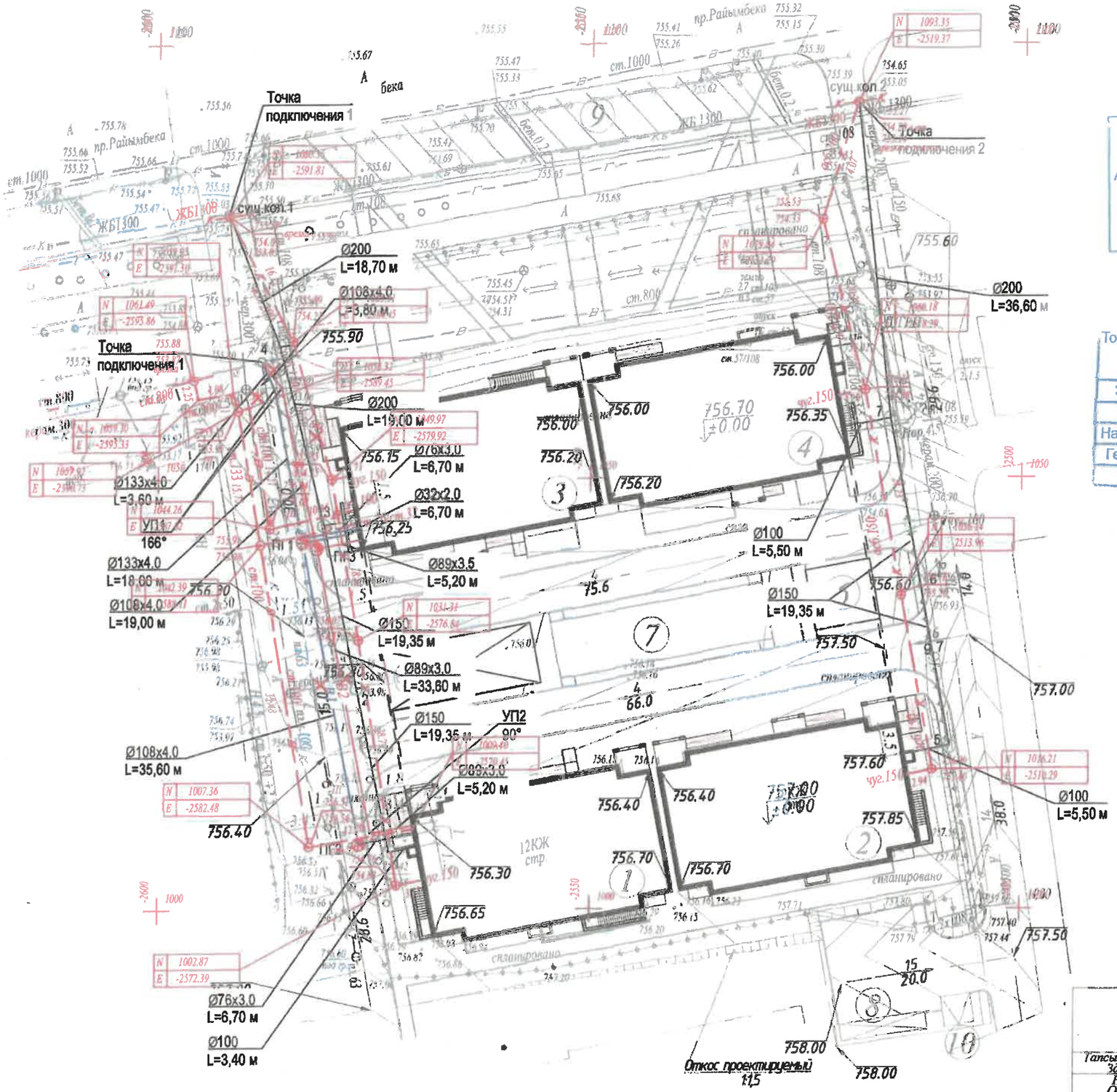

«АЛМАТЫ ҚАЛАСЫ ҚАЛАЛЫҚ ЖОСПАРЛАУ ЖӘНЕ УРБАНИСТИКА БАСҚАРМАСЫ»
Атқару түсірмесі «22» 04 20 24 ж.
№ 69 ИРК тіркеліп, геоақпараттық мәліметтер қорына ен[illegible]

Товарищество с ограниченной ответственностью
«Изыскатель Гео-Ком»
ПРОИЗВОДСТВЕННЫЙ ОТДЕЛ

Заказчик	ТОО СК Мерей"	
Объект	НВК	
Нач-к отдела		Байсан М.Б
Геодезист		Байсан М.Б
Дата	« » 04	2024 г.

Масштаб 1:500
номиет Н-17-14; Н-18-2.

Водапровод
ст.200 - 8.44 метр
ст.133 - 15.75 метр
ст.100 - 61.45 метр
ст.76 - 24.30 метр
ст.32 - 12.10 метр
Общий трасса - 109.08 метр

Канализация
чуг.150 - 10.96 метр
асб.150 - 92.51 метр
асб.200 - 67.15 метр
Общий трасса - 170.62 метр

Товарищество с ограниченной ответственностью
"Изыскатель-ГеоКом"
Жауапкершілігі Шектеулі Серіктестігі

Тапсырыс беруші Заказчик	ТОО "СК Мерей"	
Нысан Объект	Орындалған түсірілім Исполнительная съемка	
Директор		Байсан М.Б.
Геодезист		Байсан М.Б.
Картограф		
Күні Дата	26 наурыз март	2024 жыл год

Н-16-12,14, Н-17-1,2 планшеттегі
1:500 масштабы
Алматы қаласы
Мұратбаев к-сы Райымбек батыр даңғылы

70

План тепловых сетей М 1: 500

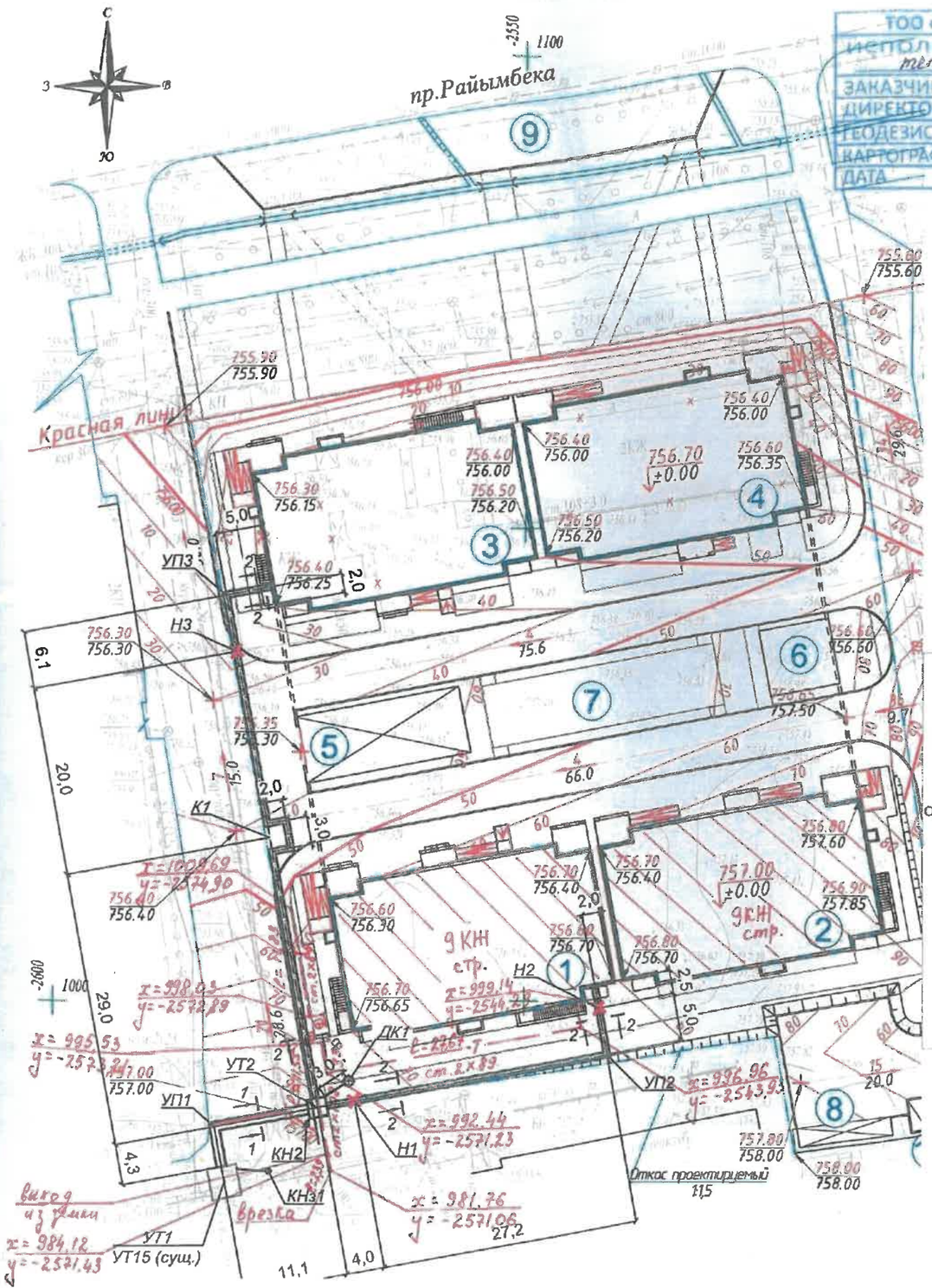

ТОО «ГеоИнвестИзыскания»
ИСПОЛНИТЕЛЬНАЯ СЪЕМКА теплосети
ЗАКАЗЧИК ТОО „СК Мерей"
ДИРЕКТОР Ходербаев М.Н.
ГЕОДЕЗИСТ Нураханов А.М.
КАРТОГРАФ Калибаев М.Н.
ДАТА 01 февраля 2024г.

$l_{общ.ст.108} = 13,94 \times 2 = 27,88$ м.

$l_{общ.ст.89} = 45,07 \times 2 = 90,14$ м.

«АЛМАТЫ ҚАЛАСЫ ҚАЛАЛЫҚ ЖОСПАРЛАУ ЖӘНЕ УРБАНИСТИКА БАСҚАРМАСЫ»
Атқару түсірмесі «06» 02 2024 ж.
№01-ТС тіркеліп, геоақпараттық мәліметтер қорына енгізілді

1 - 1

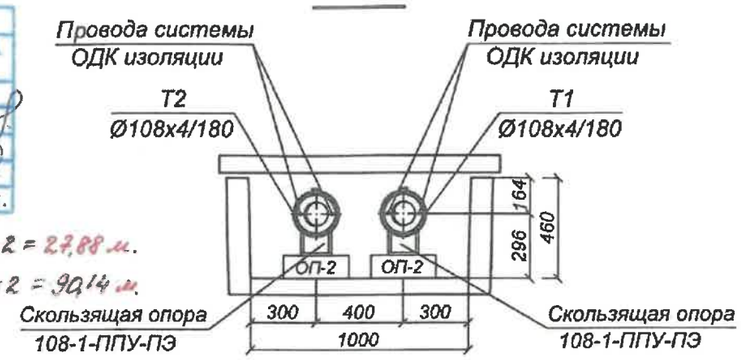

2 - 2

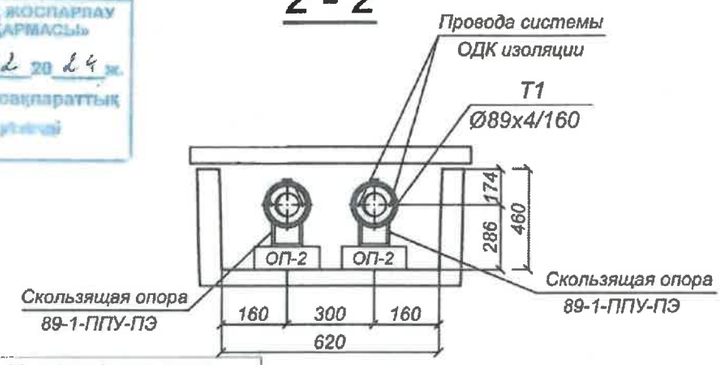

Тапсырыс берушінің,Мердігердің назарына!

Топографиялық түсірілімнің ескерілмеген инженерлік желілердің бөлінуіне жер қазу жұмыстарын бастар алдында бұрындары жүргізілген инженерлік желілердің өтетін жерін анықтау үшін мына қызметтер екілдерін шақыру қажет:
1.Қаласуарна
2.АПЭС,АПРЭС;
3.Газ желілері;
4.АПК,жылу желілері
5.Телефон желілері және т.б.
Осы талаптар сақталмаған жағдайда Жауапкершілігі Шектеулі Серіктестігі ""Изыскатель-ГеоКом" ескерілмеген желілердің бөлінуіне жауап бермейді.

Вниманию Заказчика, Подрядчика!

Во избежание прорыва неучтенных на топосъемке инженерных сетей, перед началом производства любых земельных работ, для уточнения прохождения ранее проложенных инженерных сетей, необходимо вызвать представителей служб:
1. ГКП "Холдинг Алматы Су"
2. АО "Алматы Жарық Компаниясы"
3. Газовых сетей.
4. АО "Теплокоммуноэнерго","Алматинские тепловые сети"
5ГЦТ ."Алматытелеком и тд.
При несоблюдении этого условия ТОО ""Изыскатель-ГеоКом" не несет ответственности за повреждение неучтенных инженерных сетей

Н-16-13,14, Н-17-1,2 планшеті
1:500 масштабы
Алмалы ауданы
Мұратбаев кешесі Райымбек батыр даңғылы

Товарищество с ограниченной ответственностью
""Изыскатель-ГеоКом"
Жауапкершілігі Шектеулі Серіктестігі

Тапсырыс беруші Заказчик	Коржинбаев А.К.
Нысан Объект	Топографиялық жоспар Топографический план
Директор	Байсан М.Б.
Геодезист	Байсан М.Б.
Картограф	
Күні Дата	19 қыркүйек сентябрь 2023 жыл год

Изм.	Кол.уч	Лист N док.	Подпись	Дата
ГИП	Егоров			09.23
Проверил	Егоров			09.23
Разработ.	Лаврентьев			09.23

23.066-00-ТС

Подключение к тепловым сетям 9-ти этажного жилого дома с объектами обслуживания населения и подземным паркингом, расположенного по адресу: пр. Райымбека, 174/2

Тепловые сети. Технологическая часть

Стадия	Лист	Листов
РП	3	

План тепловых сетей М 1: 500

ТОО "ASD Company" ГСЛ №22009035

Взам. инв. N | Подпись и дата | Инв.N подл.

Формат А3

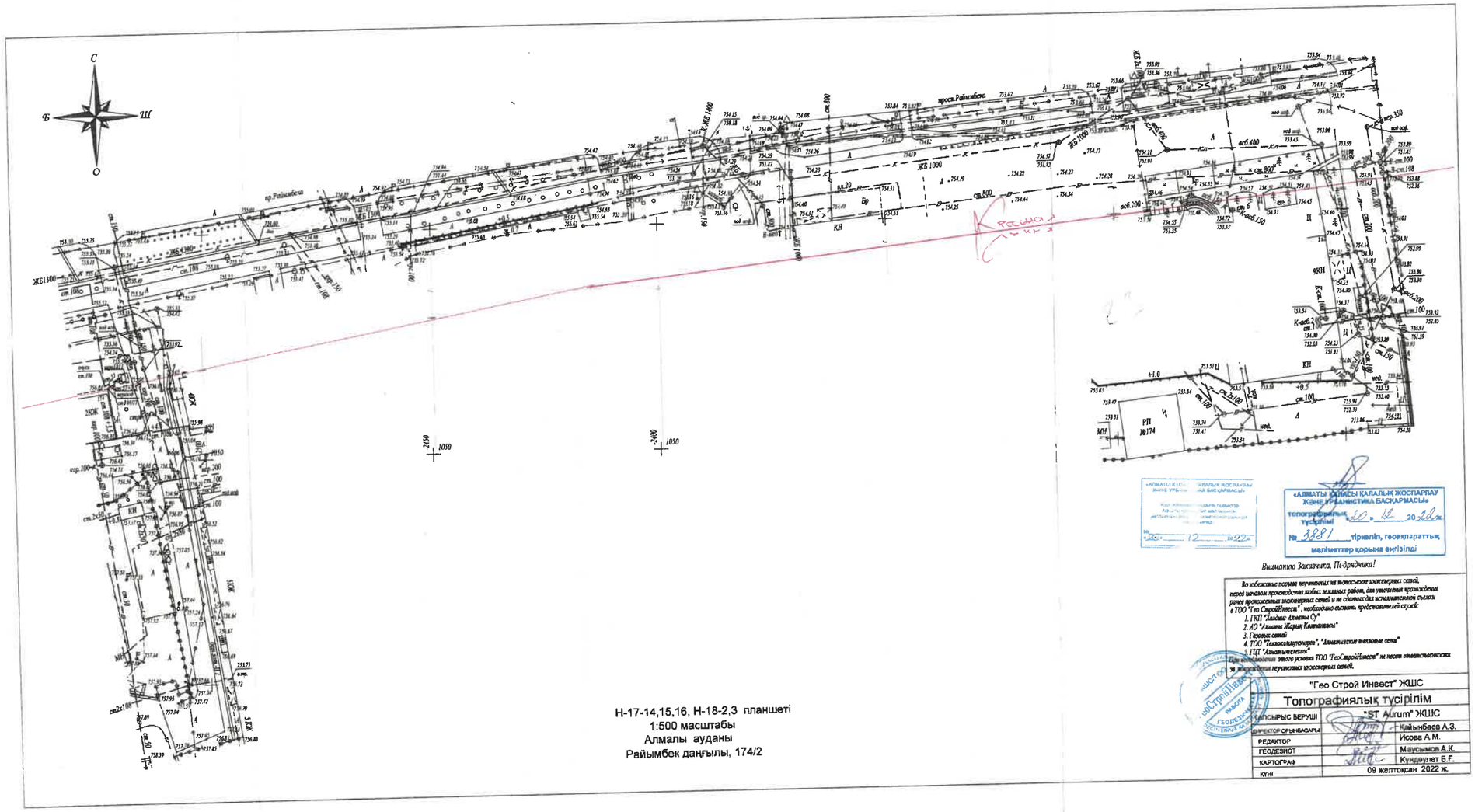

Н-17-14,15,16, Н-18-2,3 планшеті
1:500 масштабы
Алмалы ауданы
Райымбек даңғылы, 174/2

«АЛМАТЫ ҚАЛАСЫ ҚАЛАЛЫҚ ЖОСПАРЛАУ ЖӘНЕ ӘУЕ ҚАНИСТИКА БАСҚАРМАСЫ»
топографиялық түсірілім 20.12. 2022 ж.
№ 3381 тіркелгін, геоақпараттық мәліметтер қорына енгізілді

Вниманию Заказчика, Подрядчика!

Во избежание порчи печатных на топосъемке инженерных сетей, перед началом производства любых земляных работ, для уточнения прохождения ранее проложенных инженерных сетей и не обходимо для исполнительной съемки в ТОО "Гео СтройИнвест", необходимо вызвать представителей служб:
1. ГКП "Тазалық Алматы Су"
2. АО "Алматы Жарық Компаниясы"
3. Газовых сетей
4. ТОО "Телекоммуникации", "Алматинские тепловые сети"
5. ПП "Алматинлифт"
При несоблюдении этого условия ТОО "ГеоСтройИнвест" не несет ответственности за повреждения печатных инженерных сетей.

"Гео Строй Инвест" ЖШС

Топографиялық түсірілім

ТАПСЫРЫС БЕРУШІ	"ST Aurum" ЖШС
ДИРЕКТОР ОРЫНБАСАРЫ	Қайынбаев А.З.
РЕДАКТОР	Исова А.М.
ГЕОДЕЗИСТ	Маусымов А.К.
КАРТОГРАФ	Кундаугет Б.Ғ.
КҮНІ	09 желтоқсан 2022 ж.

ҚҒАМНЫҢ АЛМАТЫ ҚАЛАСЫ БОЙЫНША ФИЛИАЛЫ | 10

Өтініш № 20-811-04-33

Іс жүргізу ісі № _____

Тіркелген күні 19.05.24

Тіркелген уақыты 17:50

Кадастрлық № _____

Жылжымайтын мүлік объектісінің мекен жайы:

пр Рахимжана

д 179/2

Тіркеуші Кегенбаев Б.А. қолы

Басқарма Басшысы _____ қолы