M 1:200 - по горизонтали
M 1:200 - по вертикали

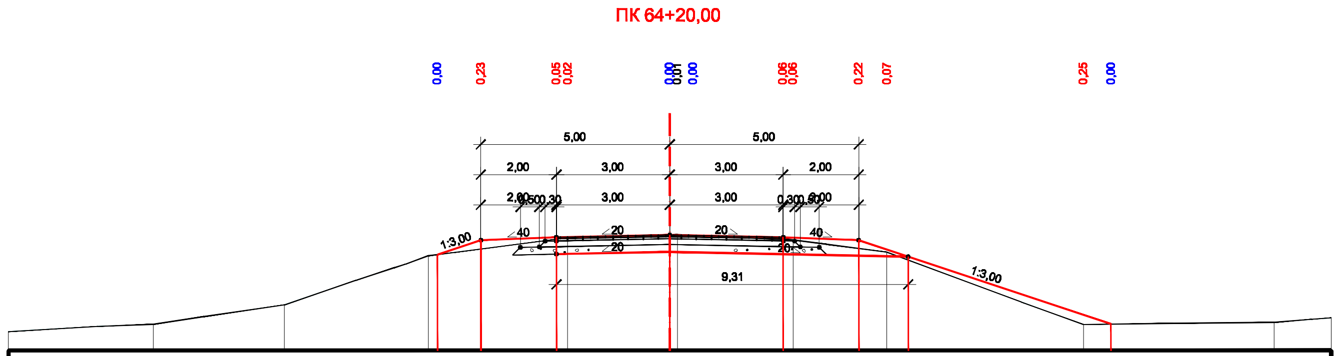

Проектные данные	Отметки проектного поперечника, м	499,90; 500,28; 500,36; 500,36; 500,42; 500,36; 500,35; 500,28; 500,03; 498,30; 498,05
	Уклон, ‰, длина, м	333 / 1,1; 40 / 2,0; 20 / 3,0; 20 / 3,0; 40 / 2,0; 333 / 6,7
Фактические данные	Отметка земли, м	497,85; 498,05; 498,57; 499,86; 499,90; 500,04; 500,30; 500,34; 500,42; 500,42; 500,30; 500,29; 500,06; 499,96; 499,75; 498,04; 498,05; 498,10; 498,22
	Расстояние, м	3,8; 3,5; 3,8; 0,2; 1,1; 2,0; 0,3; 2,9; 2,8; 0,3; 1,7; 0,7; 0,6; 4,6; 0,7; 4,3; 1,5

M 1:200 - по горизонтали
M 1:200 - по вертикали

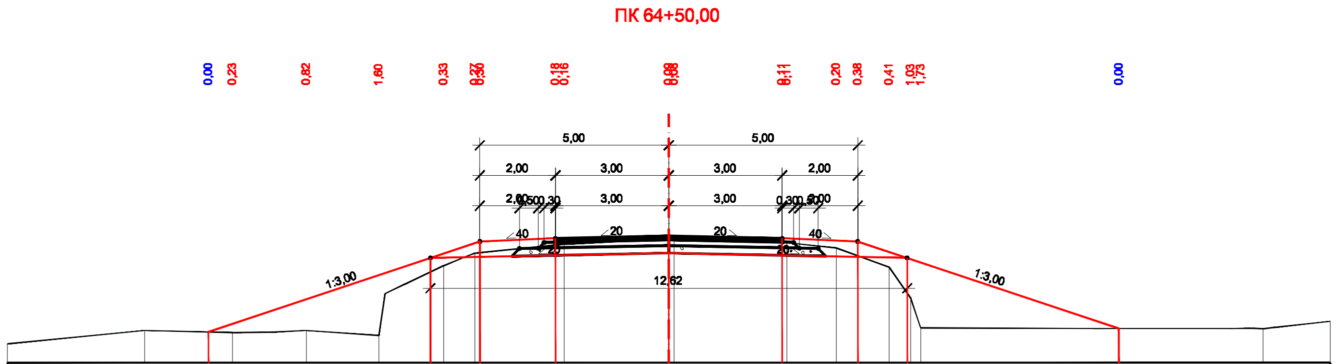

Проектные данные	Отметки проектного поперечника, м	497,81; 498,02; 498,67; 499,31; 499,88; 500,20; 500,28; 500,29; 500,34; 500,28; 500,22; 500,20; 499,93; 499,73; 499,63; 497,90
	Уклон, ‰, длина, м	333 / 7,2; 40 / 2,0; 20 / 3,0; 20 / 3,0; 40 / 2,0; 333 / 6,9
Фактические данные	Отметка земли, м	497,40; 497,85; 497,81; 497,79; 497,85; 497,71; 499,39; 499,55; 499,89; 500,10; 500,12; 500,26; 500,26; 500,17; 500,02; 499,82; 499,52; 499,70; 497,92; 497,90; 497,90; 498,09
	Расстояние, м	3,6; 1,7; 0,6; 2,0; 1,9; 1,4; 0,3; 0,8; 2,1; 0,2; 2,9; 3,0; 1,3; 0,6; 0,8; 0,6; 0,3; 5,2; 3,8; 1,8

Взам. инв. N

Подп. и дата

Инв. N подл.

Изм.	Кол.уч	Лист	N док.	Подпись	Дата
ГИП		Амантаев А.			2024
Исполнил		Садыкбаев Б.			2024
Проверил		Курманбеков Ж.			2024
Н.контр		Нагызбеккызы Г.			2024

АД-15-2024

Проектно-сметная документация на строительство водопропускных сооружений км 6+500; км 9+500; км 10+500; км 17+700 на автомобильной дороге общего пользования районного значения KS-US-2 «Рождественка-Павловка» Успенского района Павлодарской области

Поперечные профили

стадия	Лист	Листов
РП	6.1	8

ПК65+00,00 ; d=1,5м

ТОО "Проектдорстрой"

формат А3

ПК 65+00,00

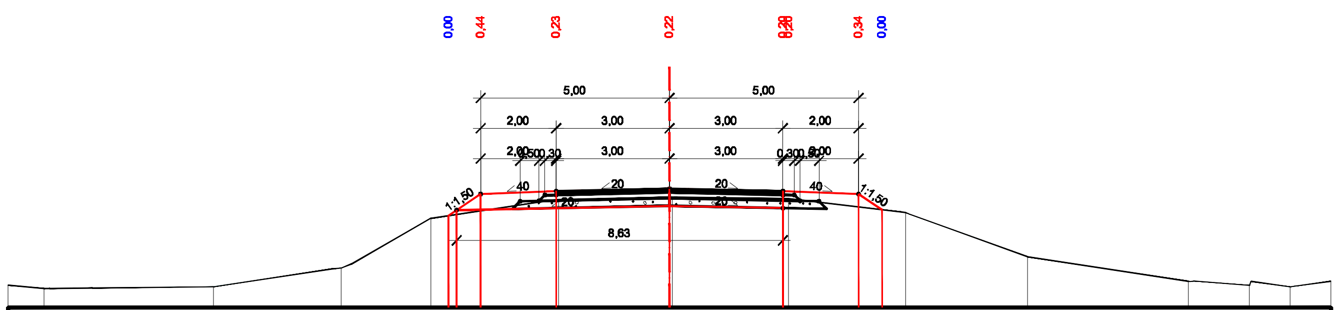

М 1:200 **- по горизонтали**

М 1:200 **- по вертикали**

Проектные данные	**Отметки проектного поперечника, м**	499,52; 500,09; 500,17; 500,23; 500,17; 500,09; 499,67
	Уклон, ‰, длина, м	667 / 0,9; 40 / 2,0; 20 / 3,0; 20 / 3,0; 40 / 2,0; 667 / 0,6
Фактические данные	**Отметка земли, м**	497,68; 497,59; 497,64; 498,13; 499,45; 499,52; 499,55; 499,64; 499,95; 500,01; 499,97; 499,75; 499,67; 499,60; 498,43; 497,78; 497,68; 497,64; 497,78
	Расстояние, м	0,9; 4,5; 3,4; 2,4; 0,5; 0,2; 2,6; 2,1; 3,0; 3,1; 1,9; 0,6; 0,6; 3,2; 4,3; 1,6; 1,1; 1,1

ПК 65+40,00

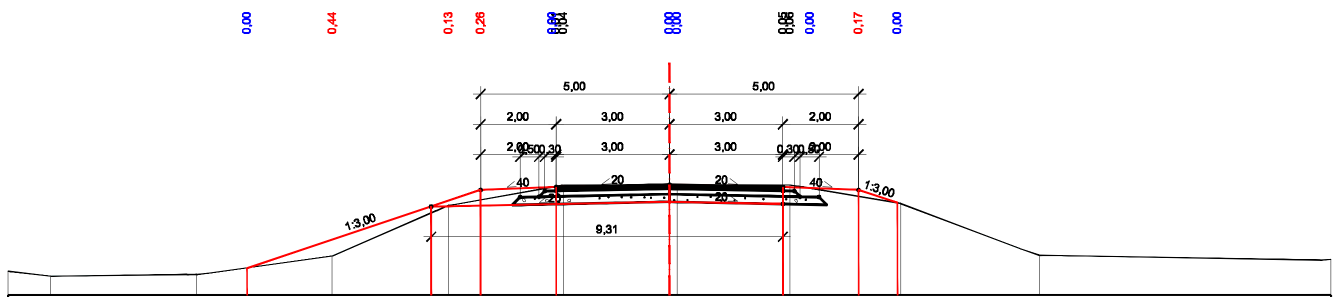

М 1:200 - по горизонтали

М 1:200 - по вертикали

Проектные данные	Отметки проектного поперечника, м	497,92; 498,67; 499,70; 499,98; 500,06; 500,12; 500,06; 499,98; 499,64
	Уклон, ‰, длина, м	333 / 6,2; 40 / 2,0; 20 / 3,0; 20 / 3,0; 40 / 2,0; 333 / 1,0
Фактические данные	Отметка земли, м	497,84; 497,70; 497,75; 497,92; 498,24; 499,38; 499,57; 499,72; 500,11; 500,12; 500,12; 499,82; 499,63; 498,25; 498,15
	Расстояние, м	1,1; 3,9; 1,3; 2,3; 2,6; 0,5; 0,8; 2,2; 3,0; 3,0; 1,8; 1,1; 3,7; 7,7

Взам. инв. N	
Подп. и дата	
Инв. N подл.	

Изм.	Кол.уч	Лист	№док.	Подпись	Дата
ГИП	Амантаев А.				2024
Исполнил	Садыкбаев Б.				2024
Проверил	Курманбеков Х.				2024
Н.контр	Нагызбеккызы				2024

АД-15-2024			
Проектно-сметная документация на строительство водопропускных сооружений км 6+500; км 9+500; км 10+500; км 17+700 на автомобильной дороге общего пользования районного значения KS-US-2 «Рождественка-Павловка» Успенского района Павлодарской области			
Поперечные профили	стадия	Лист	Листов
	РП	6.2	8
ПК65+00,00 ; d=1,5м	ТОО "Проектдорстрой"		

формат А3

M 1:200 - по горизонтали
M 1:200 - по вертикали

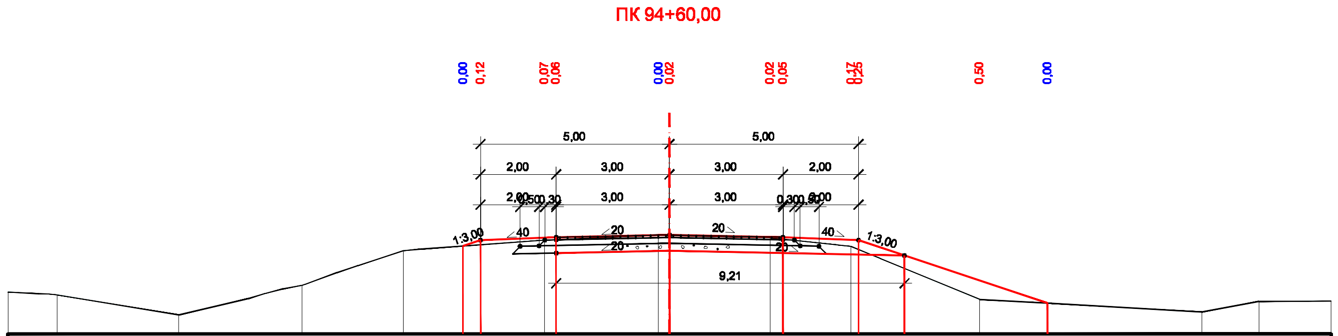

Проектные данные	Отметки проектного поперечника, м	499,93 500,09 500,16 500,17 500,22 500,23 500,18 500,17 500,10 500,09 499,02 498,42
	Уклон, ‰, длина, м	333 / 0,5; 40 / 2,0; 20 / 3,0; 20 / 3,0; 40 / 2,0; 333 / 5,0
Фактические данные	Отметка земли, м	498,72 498,65 498,12 498,90 499,81 499,93 499,97 500,09 500,10 500,22 500,21 500,15 500,12 499,92 499,84 499,34 498,53 498,42 498,19 498,47 498,48
	Расстояние, м	1,3 3,2 3,3 2,7 1,6 0,5 1,7 0,3 2,7 0,3 2,7 0,3 1,8 0,2 1,2 2,0 1,8 4,1 1,5 1,9

M 1:200 - по горизонтали
M 1:200 - по вертикали

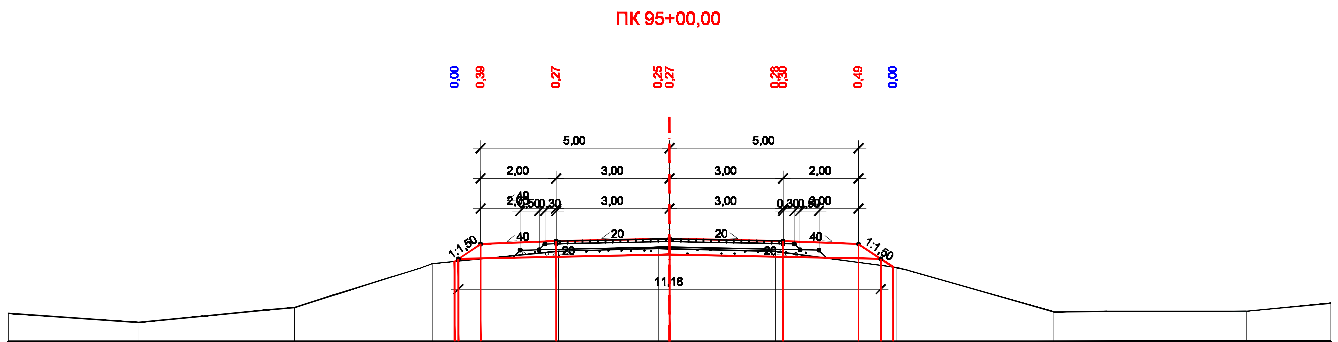

Проектные данные	Отметки проектного поперечника, м	499,81 500,27 500,35 500,40 500,41 500,35 500,35 500,27 499,66
	Уклон, ‰, длина, м	667 / 0,7; 40 / 2,0; 20 / 3,0; 20 / 3,0; 40 / 2,0; 667 / 0,9
Фактические данные	Отметка земли, м	498,44 498,20 498,59 499,75 499,82 499,87 500,08 500,15 500,14 500,07 500,05 499,78 499,70 499,64 498,47 498,49 498,70
	Расстояние, м	3,4 4,1 3,7 0,7 0,6 2,1 2,6 0,3 2,8 0,2 2,0 0,6 0,4 4,1 5,1 2,2

Взам. инв. N
Подп. и дата
Инв. N подл.

Изм.	Кол.уч	Лист	N док.	Подпись	Дата
ГИП		Амантаев А.			2024
Исполнил		Садыкбаев Б.			2024
Проверил		Курманбеков Х.			2024
Н.контр		Нагызбеккызы Г.			2024

ИГИ-15-2024

Проектно-сметная документация на строительство водопропускных сооружений км 6+500; км 9+500; км 10+500; км 17+700 на автомобильной дороге общего пользования районного значения KS-US-2 «Рождественка-Павловка» Успенского района Павлодарской области

Поперечные профили	стадия	Лист	Листов
	РП	6.3	8
ПК95+00,00 ; d=1,0м	ТОО "Проектдорстрой"		

формат А3

ПК 95+69,99

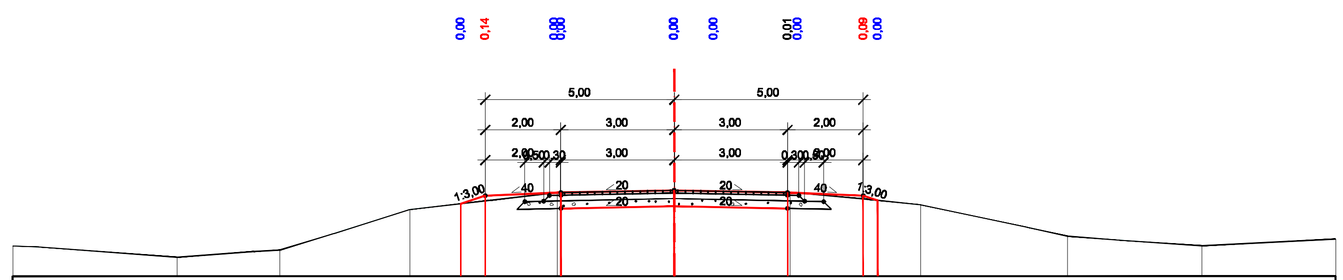

М 1:200 - по горизонтали

М 1:200 - по вертикали

Проектные данные

Отметки проектного поперечника, м	499,85; 500,07; 500,15; 500,21; 500,15; 500,07; 499,94
Уклон, ‰, длина, м	333 / 0,6; 40 / 2,0; 20 / 3,0; 20 / 3,0; 40 / 2,0; 0,4 / 333

Фактические данные

Отметка земли, м	498,74; 498,44; 498,63; 499,70; 499,85; 499,93; 500,15; 500,21; 500,16; 499,98; 499,94; 499,82; 498,99; 498,74; 498,92
Расстояние, м	4,3; 2,7; 3,4; 1,3; 0,6; 1,9; 3,1; 3,1; 1,9; 0,4; 1,1; 3,9; 3,6; 3,5

Изм.	Кол.уч	Лист	N док.	Подпись	Дата
ГИП		Амантаев А.			2024
Исполнил		Садыкбаев Б.			2024
Проверил		Курманбеков Ж.			2024
Н.контр		Нагызбеккызы Г.			2024

ИГИ-15-2024

Проектно-сметная документация на строительство водопропускных сооружений км 6+500; км 9+500; км 10+500; км 17+700 на автомобильной дороге общего пользования районного значения KS-US-2 «Рождественка-Павловка» Успенского района Павлодарской области

Поперечные профили

стадия	Лист	Листов
РП	6.4	8

ПК95+00,00 ; d=1,0м

ТОО "Проектдорстрой"

Взам. инв. N | Подп. и дата | Инв. N подл.

формат А3

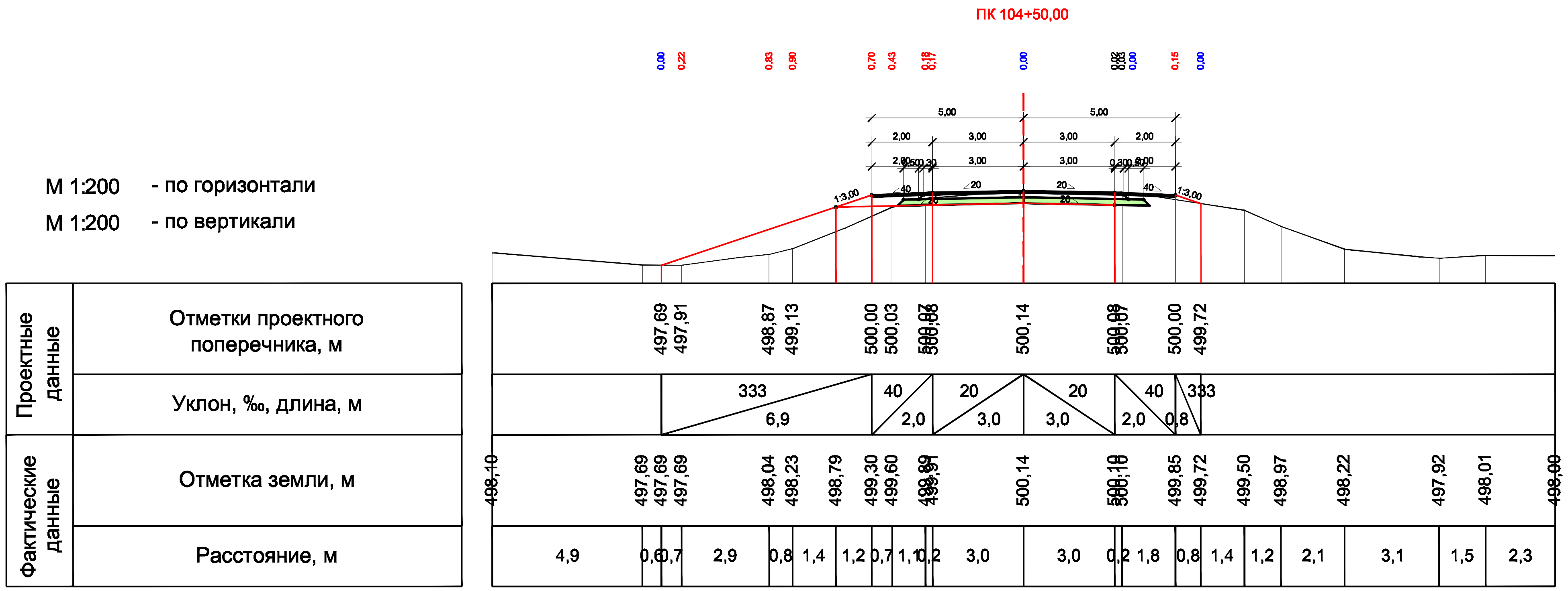

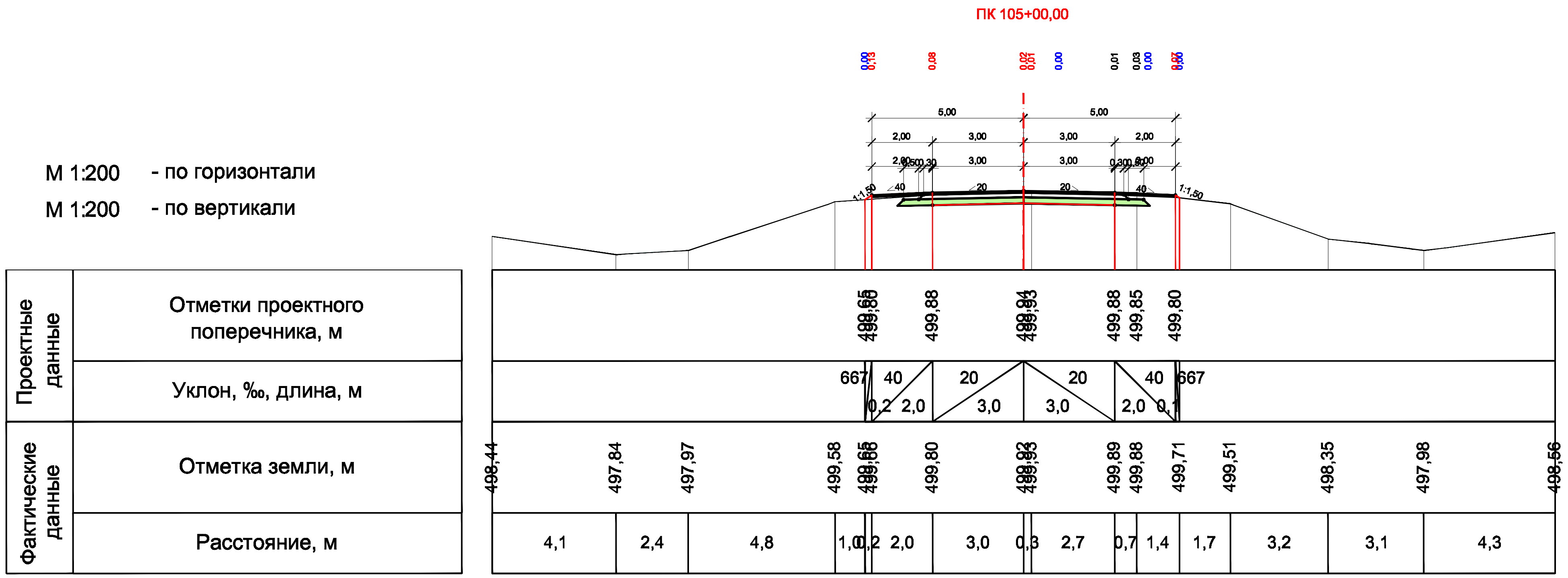

Изм.	Кол.уч	Лист	№док	Подпись	Дата
ГИП		Амантаев А.			2024
Исполнил		Садыкбаев Б.			2024
Проверил		Курманбеков Х.			2024
Н.контр		Нагызбеккызы			2024

ИГИ-15-2024

Проектно-сметная документация на строительство водопропускных сооружений км 6+500; км 9+500; км 10+500; км 17+700 на автомобильной дороге общего пользования районного значения KS-US-2 «Рождественка-Павловка» Успенского района Павлодарской области

Поперечные профили	стадия	Лист	Листов
	РП	6.5	8

ПК105+00,00 ; d=1,0м

ТОО "Проектдорстрой"

формат А3

Взам. инв. N

Подп. и дата

Инв. N подл.

М 1:200 - по горизонтали

М 1:200 - по вертикали

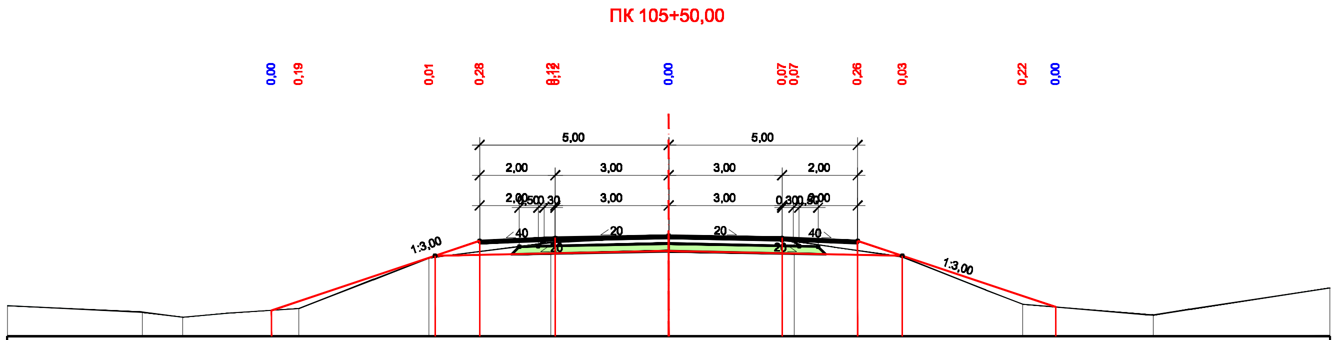

		Значения
Проектные данные	Отметки проектного поперечника, м	498,43; 498,67; 499,82; 500,26; 500,34; 500,40; 500,34; 500,33; 500,26; 499,87; 498,81; 498,51
	Уклон, ‰, длина, м	333 / 5,5; 40 / 2,0; 20 / 3,0; 20 / 3,0; 40 / 2,0; 333 / 5,2
Фактические данные	Отметка земли, м	498,55; 498,38; 498,24; 498,43; 498,47; 499,81; 499,98; 500,22; 500,40; 500,27; 500,26; 500,01; 499,84; 498,59; 498,51; 498,30; 499,02
	Расстояние, м	3,6; 1,1; 2,3; 0,7; 3,4; 1,3; 1,9; 3,1; 3,0; 0,3; 1,7; 1,2; 3,2; 0,9; 2,6; 4,7

Взам. инв. N	Подп. и дата	Инв. N подл.

Изм.	Кол.уч	Лист	N док.	Подпись	Дата
ГИП		Амантаев А.			2024
Исполнил		Садыкбаев Б.			2024
Проверил		Курманбеков Ж.			2024
Н.контр		Нагызбеккызы Г.			2024

ИГИ-15-2024

Проектно-сметная документация на строительство водопропускных сооружений км 6+500; км 9+500; км 10+500; км 17+700 на автомобильной дороге общего пользования районного значения KS-US-2 «Рождественка-Павловка» Успенского района Павлодарской области

Поперечные профили	стадия	Лист	Листов
	РП	6.6	8

ПК105+00,00 ; d=1,0м

ТОО "Проектдорстрой"

формат А3

Инв. N подл.	Подп. и дата	Взам. инв. N

Тип 1

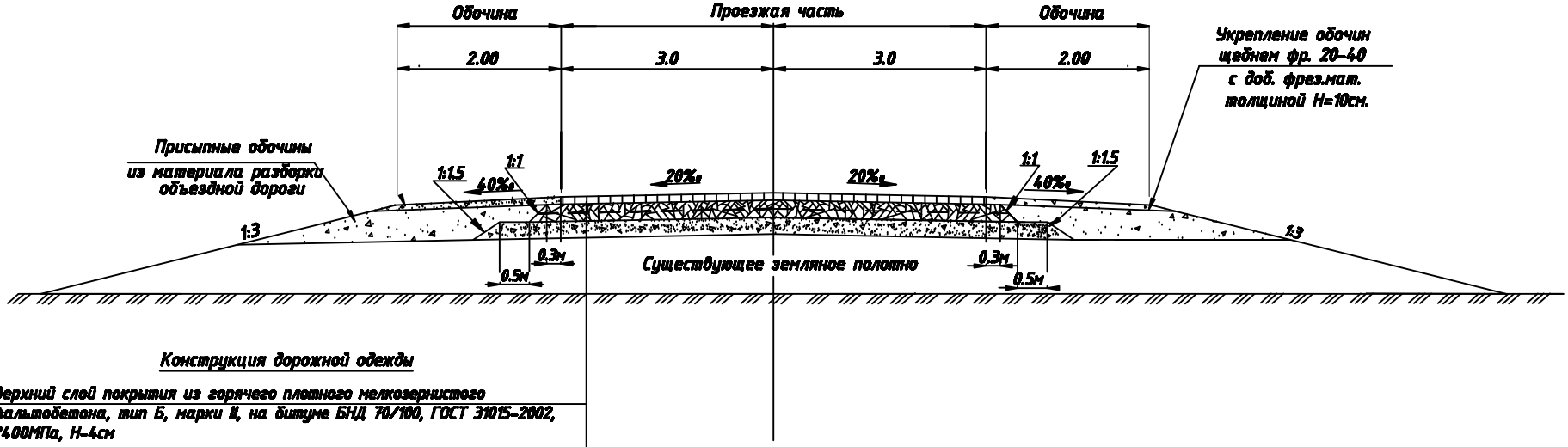

Конструкция дорожной одежды

1. Верхний слой покрытия из горячего плотного мелкозернистого асфальтобетона, тип Б, марки II, на битуме БНД 70/100, ГОСТ 31015-2002, Е-2400МПа, Н-4см
2. Подгрунтовка по нижнему слою покрытия, битумной эмульсией, с расходом эмульсии 0,3 л/м2
3. Крупнозернистый пористый, горячий асфальтобетон, Тип Б марки II, битум БНД 70/100 по СТ РК 1225-2019, Н= 6 см.
4. Подгрунтовка по слою основания, битумной эмульсией, с расходом эмульсии 0,8 л/м2
5. Фракционированный щебень методом заклинки, ГОСТ 8267-93* Н=15 см
6. Подстилающий слой из песчано-гравийной смеси, Н=20 см.

Согласовано/Утверждено:

Руководитель: КГУ "Отдел жилищно-коммунального хозяйства, пассажирского транспорта и автомобильных дорог Успенского района"

_____Усольцев О.В.

Примечания:

1. Все размеры приведены в метрах
2. Крутизна откосов насыпи 1:3 и 1:1,5

Изм.	Кол.уч	Лист	№док	Подпись	Дата
ГИП		Амантаев А.			2024
Исполнил		Садыкбаев Б.			2024
Проверил		Курманбеков Х.			2024
Н.контр		Нагызбеккызы Т.			2024

АД-15-2024

Проектно-сметная документация на строительство водопропускных сооружений км 6+500; км 9+500; км 10+500; км 17+700 на автомобильной дороге общего пользования районного значения KS-US-2 «Рождественка-Павловка» Успенского района Павлодарской области

Автомобильные дороги	стадия	Лист	Листов
	РП	8.1	1
Конструкция дорожной одежды	ТОО "Проектдорстрой"		

Для звеньев высшей категории качества

гидроизоляция (обмазочная)
битумная мастичная неармированная БМ-3
(для звеньев)

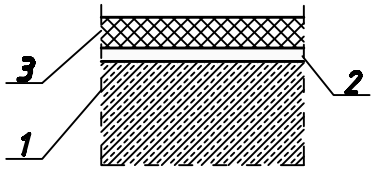

1- звено трубы
2- грунтовка битумная h=0.1мм
3- мастика битумная Ю-II h=4+0.5мм

гидроизоляция (оклеечная)
битумная мастичная армированная БМ-1
(деформационный шов)

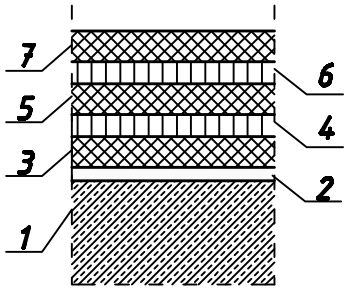

1- звено трубы
2- грунтовка битумная h=0.1мм
3- мастика битумная Ю-II h=3+0.5мм
4- армирующий материал h=0.2мм
(сетка стеклянная строительная СС-1)
5- мастика битумная Ю-II h=2-2.5мм
6- армирующий материал h=0.2мм
(сетка стеклянная строительная СС-1)
7- мастика битумная Ю-II h=2-2.5мм
8- защитный слой из цементного раствора М-150 h-30мм (для многоочковых труб)

Узел "А"

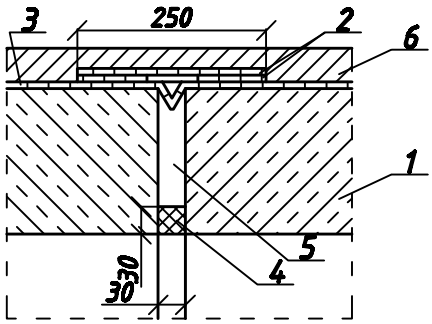

1- звено трубы
2- гидроизоляция деформационного шва БМ-1
3- гидроизоляция звена БМ-3
4- расшивка цементно-песчаным раствором
5- пакля пропитанная битумом
6- защитный слой из цементного раствора М-150 (для многоочковых труб)

Примечания:

1. **Гидроизоляция стыков секций и звеньев труб производится полосой оклеечной гидроизоляции шириной 0,25м**
2. **Конструкция гидроизоляции принята по ВСН 32-81**

Инв. № подл. | Подпись и дата | Взам. инв. №

						АД-15-2024-ИС		
						Устройство новых водопропускных труб на автомобильной дороге общего пользования районного значения KS-US-2 "Рождественка-Павловка"» d-1,5м., км 6,5; d-1,0м., км 9,5; d-1,0м., км 10,5; d-1,0м., км 17,7.		
Изм.	Кол.уч	Лист	№док.	Подпись	Дата			
ГИП		Амантаев А.			2024	Искусственные сооружения	стадия	Лист	Листов
Исполнил		Садыкбаев Б.			2024		РП	1	1
Проверил		Курманбеков Х.			2024				
Н.контр		Нагызбеккызы Г.			2024				
						Устройство гидроизоляции железобетонных труб	ТОО "Проектдорстрой"		

Продольный разрез по оси трубы М1:100

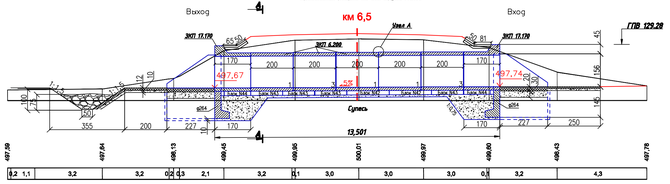

План М1:100

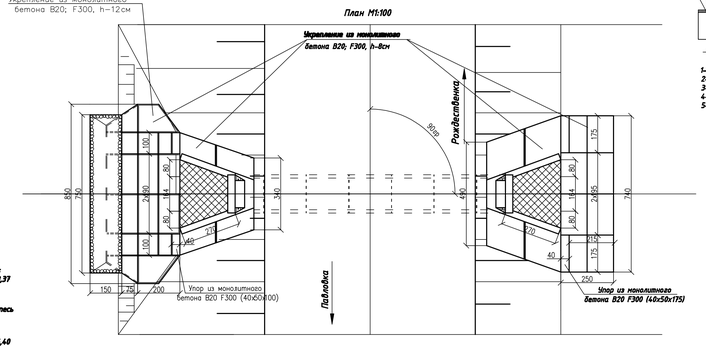

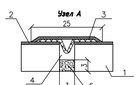

Фасад входного оголовка

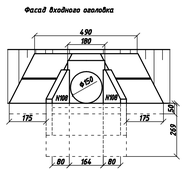

Обмазочная гидроизоляция

А-А М1:100

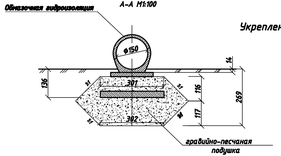

Укрепление монолитным бетоном

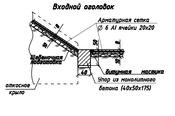

Деталь установки асфальтовой планки

Б-Б М1:100

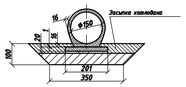

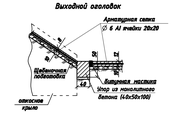

Спецификация блоков на трубу

км	N блока	Класс бетона	Габаритные размеры,см	Объем блока,м3	Кол-во, шт	Вес блока, т	Общий объем, м3
6,500	42	В20 F300;	201х20х201	0,81	2	2,0	1,62
	43	В20 F300; W6	150х20х201	0,60	4	1,5	2,4
	44	В20 F300; W6	125х20х201	0,50	2	1,3	1,0
	ЗКП 6.200	В25 F300; W6	d=150,l=200	1,90	5	4,8	9,5
	ЗКП17.170	В25 F300; W6	190х219х170	1,96	2	4,9	3,92
	108	В20 F300; W6	219х303х30	1,75	4	4,4	7,0
	Ф264	В20 F300; W6	76х120х302	1,51	2	3,8	3,02

Гидравлические характеристики

ПК+	расход м/сек	подпор Н, м	режим потока	скорость на выходе м/сек	скорость на выходе допустимая м/сек	ГПВ
65+90	3,09	1,24	~~бурный~~ 57кг.	4,86	6,71	129,28

Примечания:
1. Звенья железобетонных труб изготовлять согласно т.п. "Звенья круглых и прямоугольных труб под автомобильную дорогу под нагрузки А-14, НК 120 и НК-180" и ГОСТ 24.54.2-81.
2. Конструкция труб принята по т.п 3.501.1-144.
3. Укрепление русла на входе и выходе, укрепление откосов насыпи принято по Т.П. серии 3.501.1-156
4. Укрепляемая поверхности армируется сетками из стержней Ф 6мм, арматура кл. А-I с ячейками 20х20см.
5. Все размеры даны в сантиметрах, отметки в метрах
6. Отметка оси дна с учетом строительного подъема +4 см
7. Гидроизоляция выполнить в соответствии с листом "Устройства гидроизоляции железобетонных труб".

План М1:500

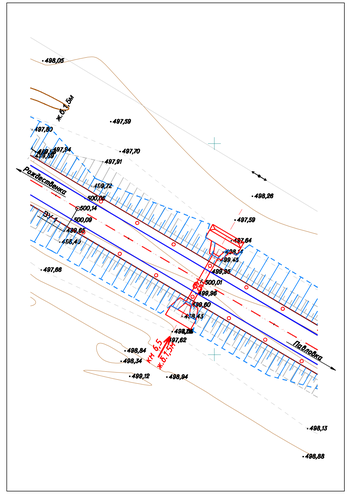

№ п/п	Наименование работ	Ед.изм.	КМ6+500
			d=1,5 м
			13,5
1	Разборка существующей насыпи	м3	24
2	Земляные работы: рытье котлована	м3	96,1
3	Подготовка из щебня	м3	5,4
4	Песчано-гравийная подготовка	м3	13,2
5	Установка фундаментальных плит, блок №42 V=0,81м3	шт/м3	2/1,62
6	Установка фундаментальных плит, блок №43 V=0,60м3	шт/м3	4/2,4
7	Установка фундаментальных плит, блок №44 V=0,50м3	шт/м3	2/1,00
8	Установка сборных ж/б звеньевые труб, блок ЗКП 6.200 V=1,9м3	шт/м3	5/9,5
9	Установка оголовка, блок ЗКП 17.170 V=1,96м3	шт/м3	2/3,92
10	Установка сборных откосных крыльев, блок N108 V=1,75м3	шт/м3	4/7,00
11	Установка сборных блоков экрана Ф 264 V=1,51м3	шт/м3	2/3,02
12	Поток из монолитного бетона, В20	м3	2,6
13	Гидроизоляция : обмазочная тела	м2	61,0
	оголовков	м2	73,8
	оклеечная тела	м2	21,6
	оголовков	м2	2,8
14	Засыпка котлована	м3	39,1
	УКРЕПИТЕЛЬНЫЕ РАБОТЫ		
15	Земляные работы	м3	28,2
16	Планировка площадей	м2	82,2
17	Укрепление откосов входного и выходного оголовков:		
	а) щебеночная подготовка	м3	2,9
	б) монолитный бетон В20 F300	м3	2,3
	в) Арматура А-I	кг	64,1
18	Укрепление входного русла:		
	а) щебеночная подготовка	м3	2,3
	б) монолитный бетон укрепления В20 F300	м3	1,8
	в) монолитный бетон упоров В20 F300	м3	0,7
	а) Арматура А-I	кг	49,7
19	Укрепление выходного русла:		
	а) щебеночная подготовка	м3	0,7
	б) монолитный бетон укрепления В20 F300	м3	0,8
	в) монолитный бетон упоров В20 F300	м3	0,4
	а) Арматура А-I	кг	14,8
20	То же, конца укрепления русла:		
	а) щебеночная подготовка	м3	2,4
	б) монолитный бетон В20 F300	м3	2,9
	в) Арматура А-I	кг	52,7
	г) Каменная наброска	м3	3,2

Изм.	Кол.уч.	Лист	№док.	Подпись	Дата
ГИП		Алексеев А.			2024
Исполнил		Сабанов Б.			2024
Проверил		Кудинова И.			2024
Контр.		Назаретская И.			2024

АД-15-2024-ИС

Проектно-сметная документация на строительство водопропускных сооружений км 6+500, км 9+500, км 10+500, км 11+200 на автомобильной дороге общего пользования районного значения К38-105-2 «Рождествено-Подводье» Успенского района Владимирской области

Конструкция железобетонной трубы

стадия	Лист	Листов
РП	9.1	4

км 6+500 ; d=1,5м

ТОО "Проектдорстрой"

Инв. N подл. | Подп. и дата | Взам. инв. N

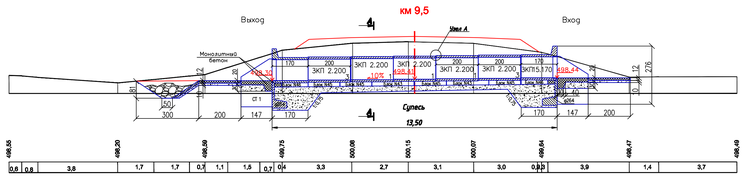

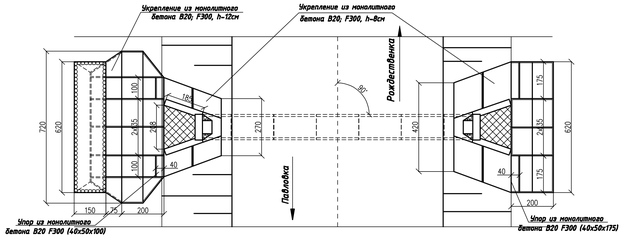

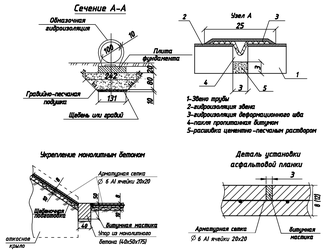

Спецификация блоков на трубу

км	N блока	Класс бетона	Габаритные размерысм	Объем блока,м3	Кол-во, шт	Вес блока, т.	Общий объем, м3
9,500	4б	В20 F300, W6	150x20x125	0,38	2	1,0	0,76
	4б	В20 F300, W6	150x20x150	0,45	4	1,1	1,8
	4з	В20 F300, W6	150x20x201	0,60	2	1,5	1,2
	ЗКП 2.200	В25 F300, W6	120x12x200	0,80	5	2,0	4,0
	ЗКП15.170	В25 F300, W6	122x16x170	0,98	2	2,5	1,96
	СТ1	В20 F300, W6	185x227x30	0,89	4	2,2	3,56
	Ф264	В20 F300, W6	70x120x302	1,51	2	3,8	3,02

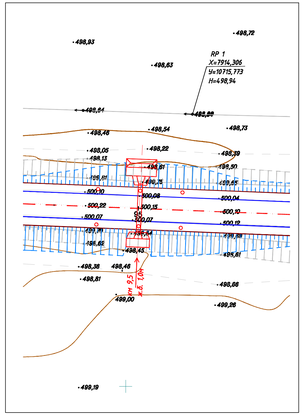

№ п/п	Наименование работ	Ед.изм.	КМ9+500
			13,5
1	Разборка существующей насыпи	м3	24,0
2	Земляные работы: рытье котлована	м3	60,7
3	Подготовка из щебня	м3	3,70
4	Песчано-гравийная подготовка	м3	9,4
5	Установка фундаментальных плит, блок №43 V=0,60м3	шт/м3	2/1,2
6	Установка фундаментальных плит, блок №45 V=0,45м3	шт/м3	4/1,8
7	Установка фундаментальных плит, блок №46 V=0,38м3	шт/м3	2/0,76
8	Установка сборных ж/б звеньев труб, блок ЗКП 19,200 V=0,80м3	шт/м3	5/4,0
9	Установка сборных ж/б звеньев труб, блок ЗКП 15.170 V=0,98м3	шт/м3	2/1,96
10	Откосные крылья оголовков СТ-1п/п, V=0,89 м3	шт/м3	4/3,56
11	Установка сборных блоков экрана Ф 264, V=1,51 м3	шт/м3	2/3,02
12	Лоток из монолитного бетона, В20	м3	1,14
13	Гидроизоляция : обмазочная тела	м2	58,05
	оголовков	м2	49,0
	оклеечная тела	м2	13,5
	оголовков	м2	2,0
14	Засыпка котлована	м3	36,0
	УКРЕПИТЕЛЬНЫЕ РАБОТЫ		
15	Земляные работы	м3	23,04
16	Планировка площадей	м2	59,36
17	Укрепление откосов входного и выходного оголовков:		
	а) щебеночная подготовка	м3	2,2
	б) монолитный бетон В20 F300	м3	1,8
	в) Арматура А-I	кг	48,4
18	Укрепление входного русла:		
	а) щебеночная подготовка	м3	1,2
	б) монолитный бетон укрепления В20 F300	м3	1
	в) монолитный бетон упоров В20 F300	м3	0,7
	г) Арматура А-I	кг	26
19	Укрепление выходного русла:		
	а) щебеночная подготовка	м3	0,5
	б) монолитный бетон укрепления В20 F300	м3	0,7
	в) монолитный бетон упоров В20 F300	м3	0,4
	г) Арматура А-I	кг	11,9
17	То же, конца укрепления русла:		
	а) щебеночная подготовка	м3	2,0
	б) монолитный бетон В20 F300	м3	2,45
	в) Арматура А-I	кг	44,6
	г) Каменная наброска	м3	2,7

Изм.	Кол.уч.	Лист	№док.	Подпись	Дата
ГИП		Ананьев А.			2024
Исполнил		Соболевский Б.			2024
Проверил		Кудинов А.			2024
Н.контр.		Новиковский			2024

АД-15-2024-ИС

Проектно-сметная документация на строительство водопропускных сооружений км 6+500; км 9+500; км 10+500; км 11+200 на автомобильной дороге общего пользования регионального значения КЗ-05-02 «Рождествено-Подколка» Истринского района Подмосковья области

Конструкция железобетонной трубы

стадия	Лист	Листов
РП	9.2	

ТОО "Проектдорстрой"

Инв. N подл. | Подп. и дата | Взам. инв. N

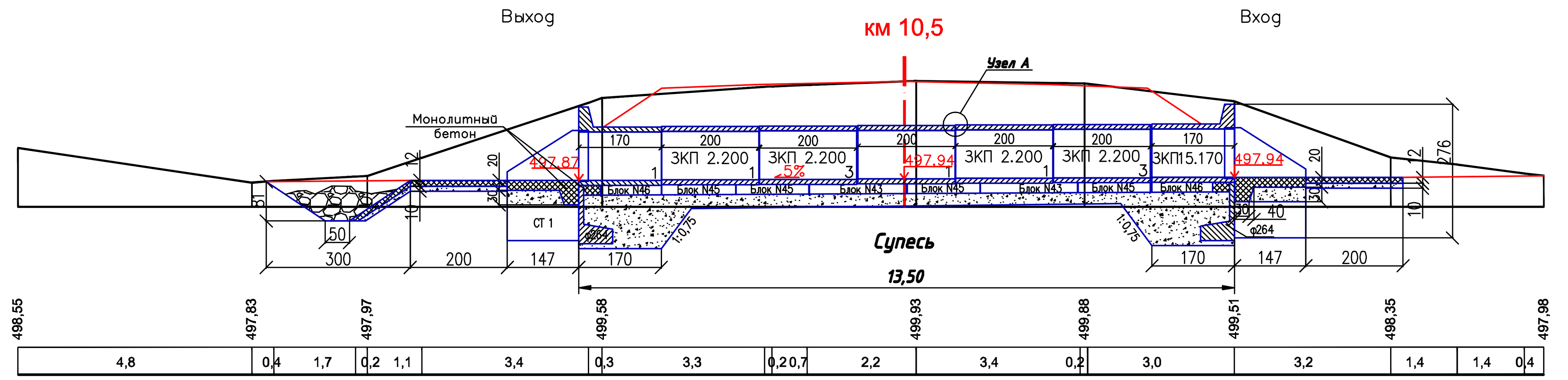

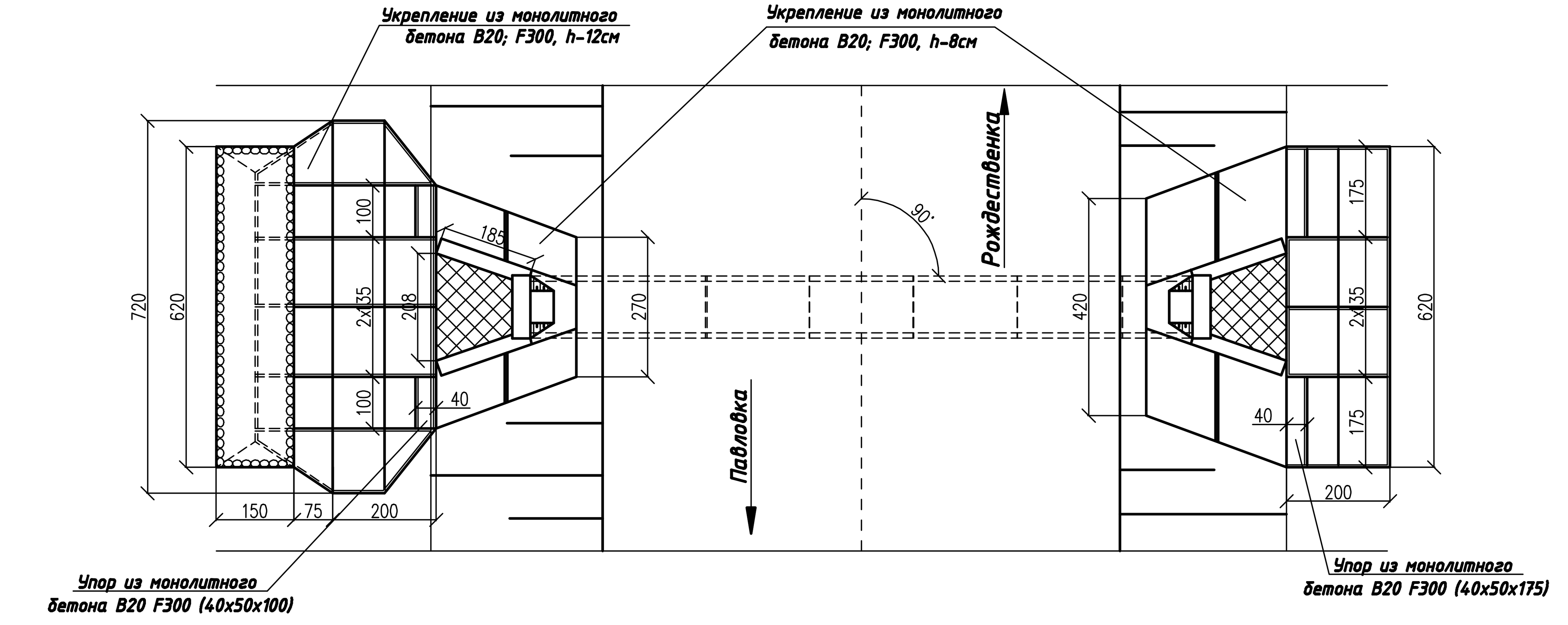

Грунты:

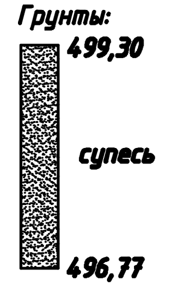

Сечение А-А

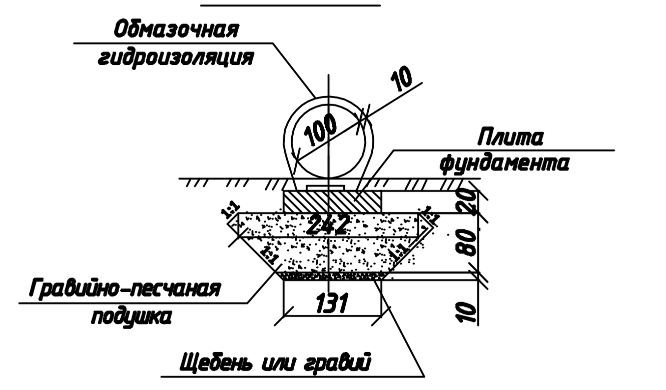

Узел А

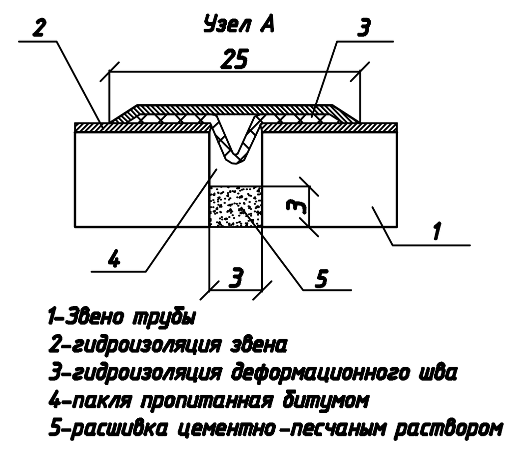

Укрепление монолитным бетоном

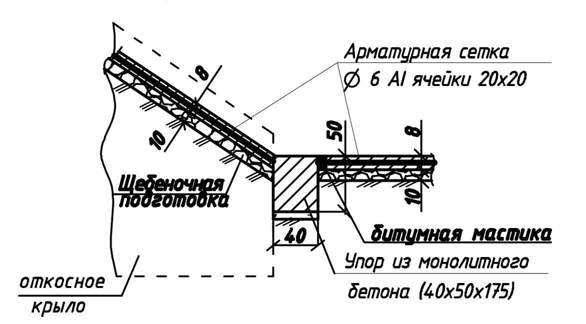

Деталь установки асфальтовой планки

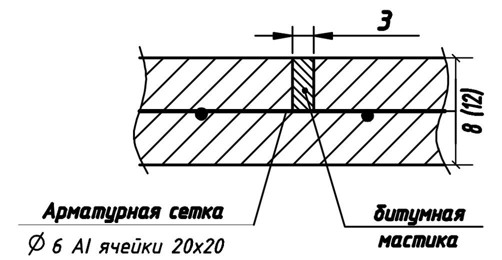

Фасад входного оголовка

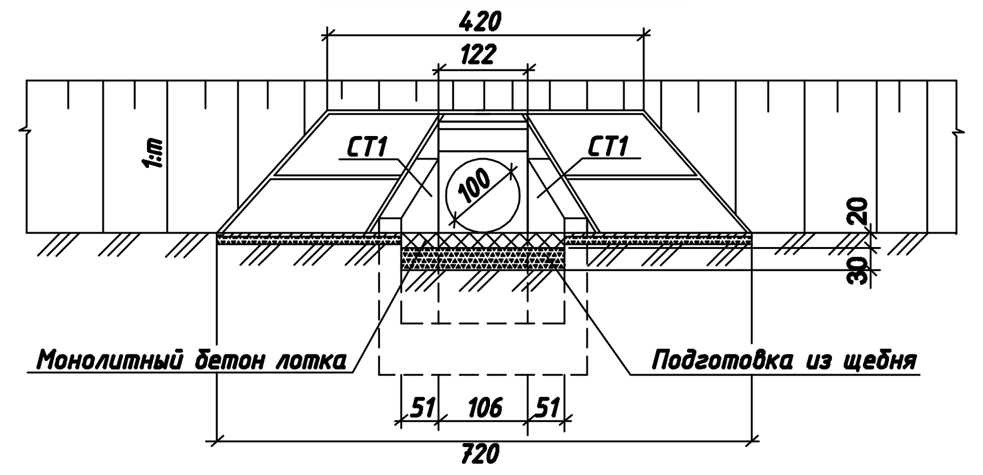

Спецификация блоков на трубу

км	N блока	Класс бетона	Габаритные размеры.см	Объем блока,м3	Кол-во, шт	Вес блока, т	Общий объем, м3
10,500	46	В20 F300; W6	150x20x125	0.38	2	1,0	0,76
	45	В20 F300; W6	150x20x150	0.45	4	1,1	1,8
	43	В20 F300; W6	150x20x201	0.60	2	1,5	1,2
	ЗКП 2.200	В25 F300; W6	120x121x200	0.80	5	2,0	4,0
	ЗКП15.170	В25 F300; W6	122x161x170	0,98	2	2,5	1,96
	СТ1	В20 F300; W6	185x227x30	0,89	4	2,2	3,56
	Ф264	В20 F300; W6	70x120x302	1.51	2	3.8	3.02

План М1:500

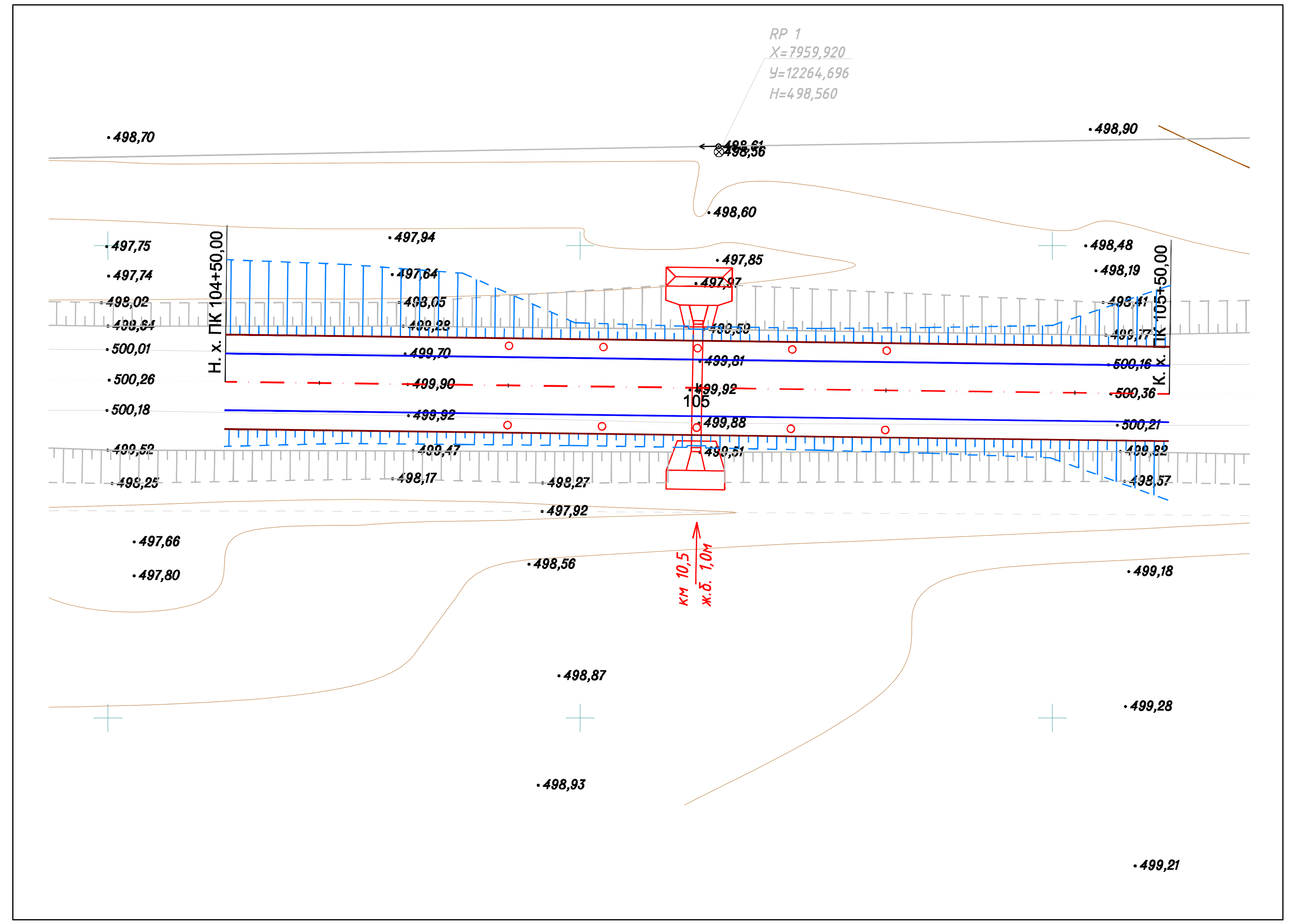

№ п/п	Наименование работ	Ед.изм.	КМ10+500
			13,5
1	Разборка существующей насыпи	м3	24,0
2	Земляные работы: рытье котлована	м3	60,7
3	Подготовка из щебня	м3	3,70
4	Песчано-гравийная подготовка	м3	9,4
5	Установка фундаментальных плит, блок №43 V=0,60м3	шт/м3	2/1,2
6	Установка фундаментальных плит, блок №45 V=0,45м3	шт/м3	4/1,8
7	Установка фундаментальных плит, блок №46 V=0,38м3	шт/м3	2/0,76
8	Установка сборных ж/б звеньев труб, блок ЗКП 19.200 V=0,80м3	шт/м3	5/4,0
9	Установка сборных ж/б звеньев труб, блок ЗКП 15.170 V=0,98м3	шт/м3	2/1,96
10	Откосные крылья оголовков СТ-1п/л, V=0,89 м3	шт/м3	4/3,56
11	Установка сборных блоков экрана Ф 264, V=1,51 м3	шт/м3	2/3,02
12	Лоток из монолитного бетона, В20	м3	1,14
13	Гидроизоляция : обмазочная тела	м2	58,05
	оголовков	м2	49,0
	оклеечная тела	м2	13,5
	оголовков	м2	2,0
14	Засыпка котлована	м3	36,0
	УКРЕПИТЕЛЬНЫЕ РАБОТЫ		
15	Земляные работы	м3	23,04
16	Планировка площадей	м2	59,36
17	Укрепление откосов входного и выходного оголовков:		
	а) щебеночная подготовка	м3	2,2
	б) монолитный бетон В20 F300	м3	1,8
	в) Арматура А-I	кг	48,4
18	Укрепление входного русла:		
	а) щебеночная подготовка	м3	1,2
	б) монолитный бетон укрепления В20 F300	м3	1
	в) монолитный бетон упоров В20 F300	м3	0,7
	г) Арматура А-I	кг	26
19	Укрепление выходного русла:		
	а) щебеночная подготовка	м3	0,5
	б) монолитный бетон укрепления В20 F300	м3	0,7
	в) монолитный бетон упоров В20 F300	м3	0,4
	г) Арматура А-I	кг	11,9
17	То же, конца укрепления русла:		
	а) щебеночная подготовка	м3	2,0
	б) монолитный бетон В20 F300	м3	2,4
	в) Арматура А-I	кг	44,6
	г) Каменная наброска	м3	2,7

Взам. инв. N

Подп. и дата

Инв. N подл.

Изм.	Кол.уч	Лист	Ном.Док	Подпись	Дата
ГИП		Амантаев А.			2024
Исполнил		Садыкбаев Б.			2024
Проверил		Курманбеков Ж.			2024
Н.контр		Нагызбеккызы Г.			2024

АД-15-2024-ИС

Проектно-сметная документация на строительство водопропускных сооружений км 6+500; км 9+500; км 10+500; км 17+700 на автомобильной дороге общего пользования районного значения KS-US-2 «Рождественка-Павловка» Успенского района Павлодарской области

Конструкция железобетонной трубы

стадия	Лист	Листов
РП	9.3	

км 10+500 ; d=1,0м

ТОО "Проектдорстрой"

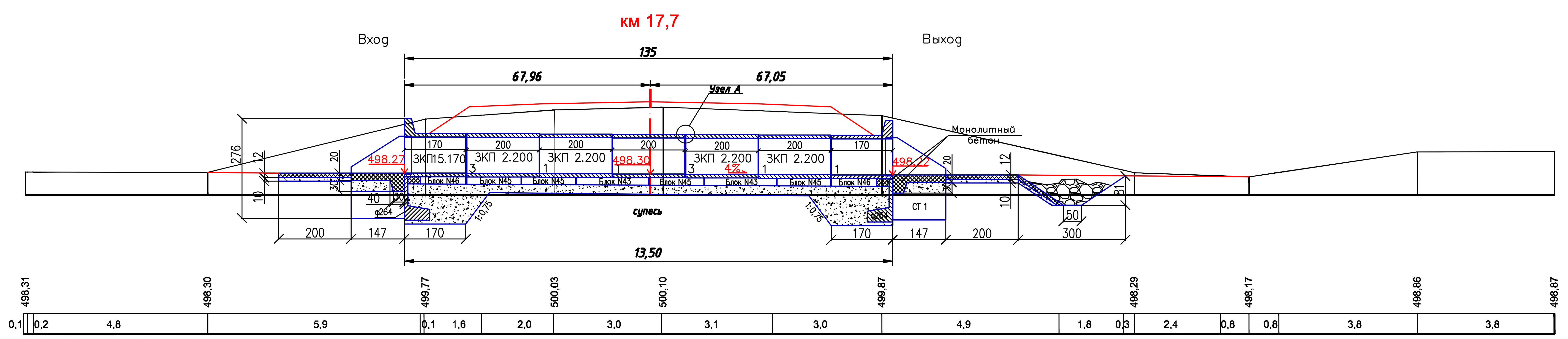

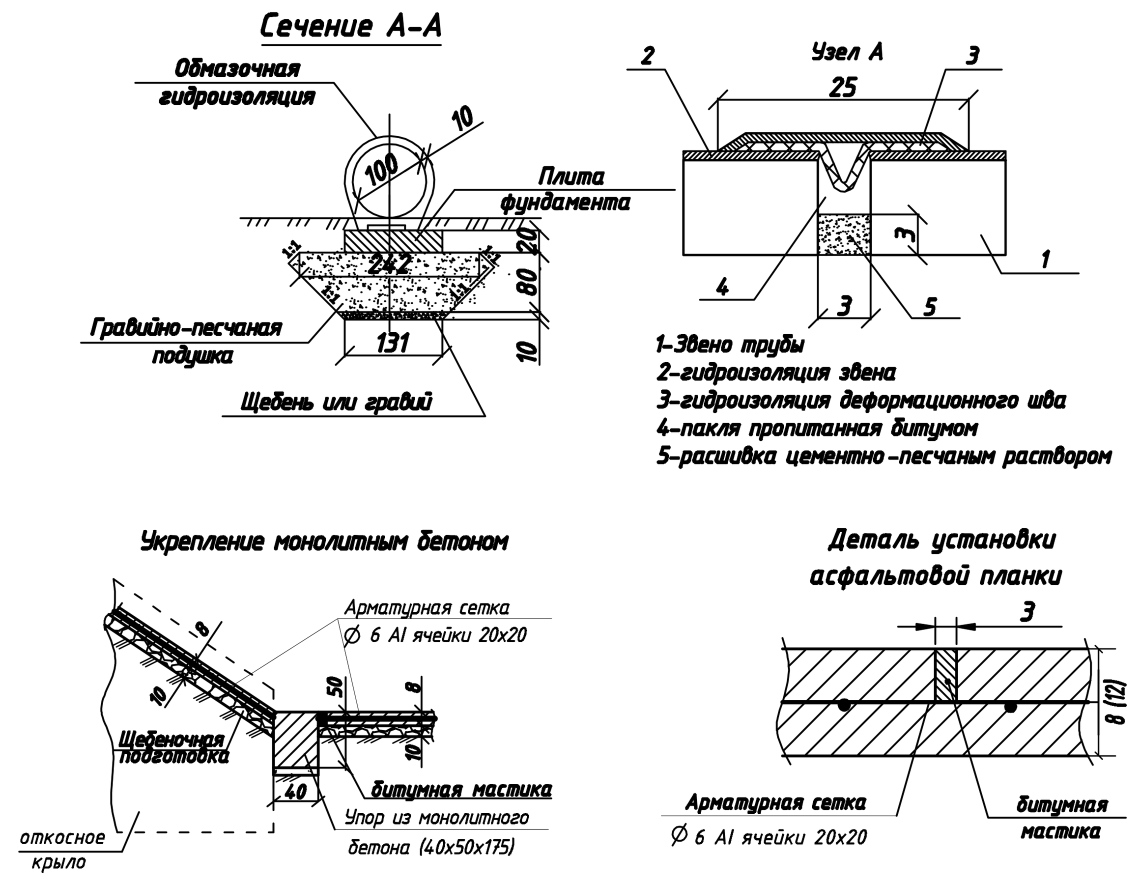

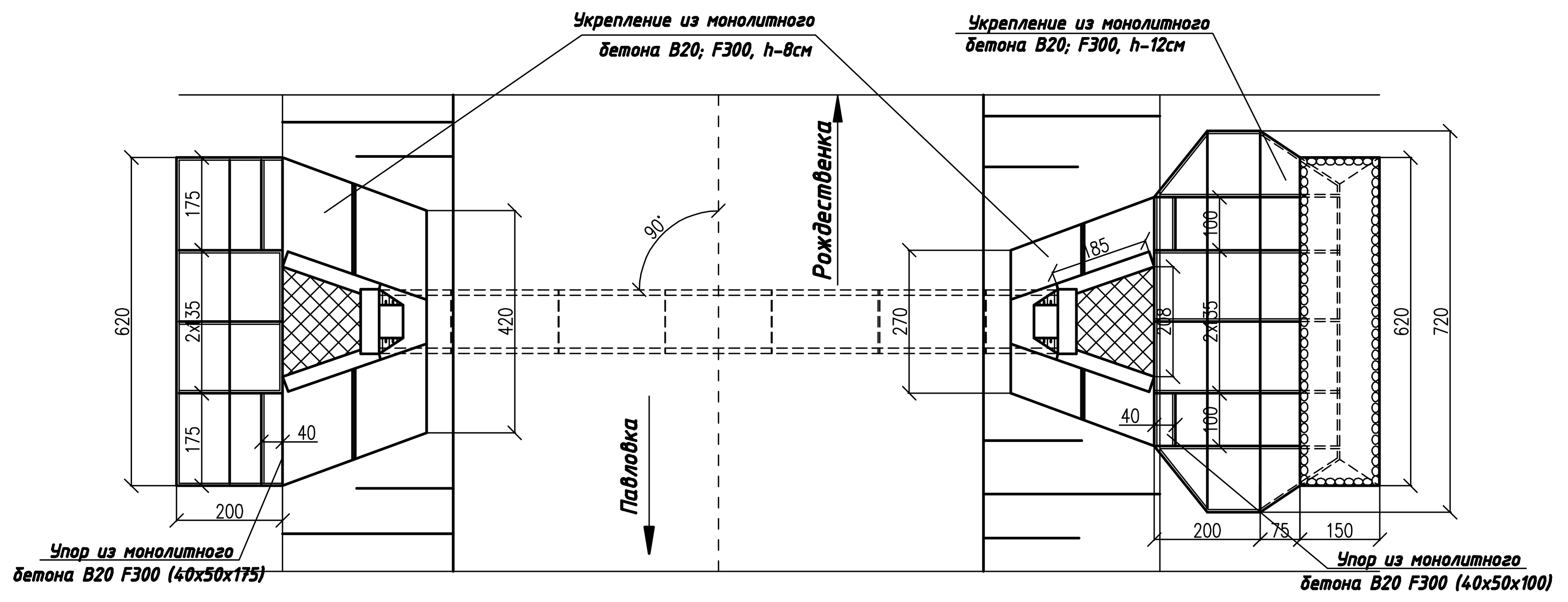

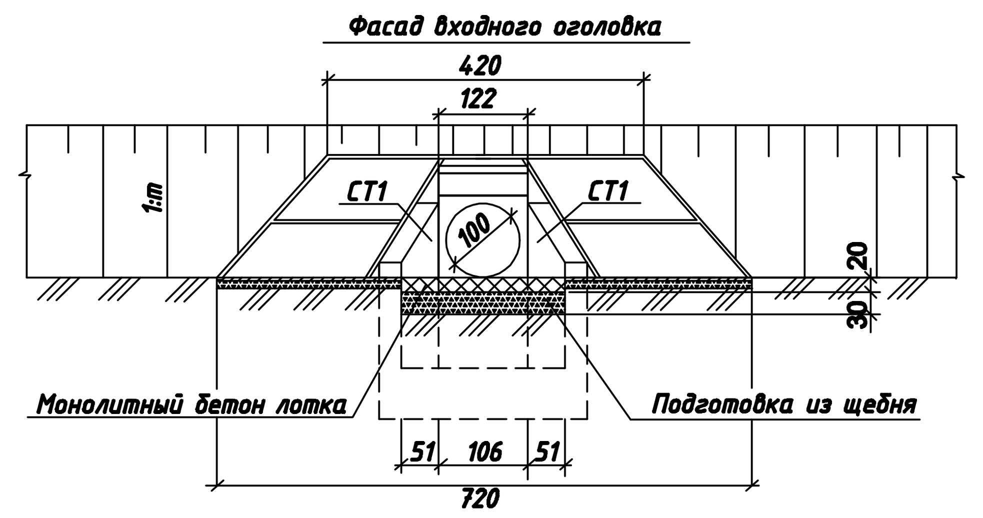

Спецификация блоков на трубу

км	N блока	Класс бетона	Габаритные размеры.см	Объем блока,м3	Кол-во, шт	Вес блока, т	Общий объем, м3
17,700	46	B20 F300; W6	150х20х125	0.38	2	1,0	0,76
	45	B20 F300; W6	150х20х150	0.45	4	1,1	1,8
	43	B20 F300; W6	150х20х201	0.60	2	1,5	1,2
	ЗКП 2.200	B25 F300; W6	120х121х200	0.80	5	2,0	4,0
	ЗКП15.170	B25 F300; W6	122х161х170	0,98	2	2,5	1,96
	СТ1	B20 F300; W6	185х227х30	0,89	4	2,2	3,56
	Ф264	B20 F300; W6	70х120х302	1.51	2	3.8	3.02

План М1:500

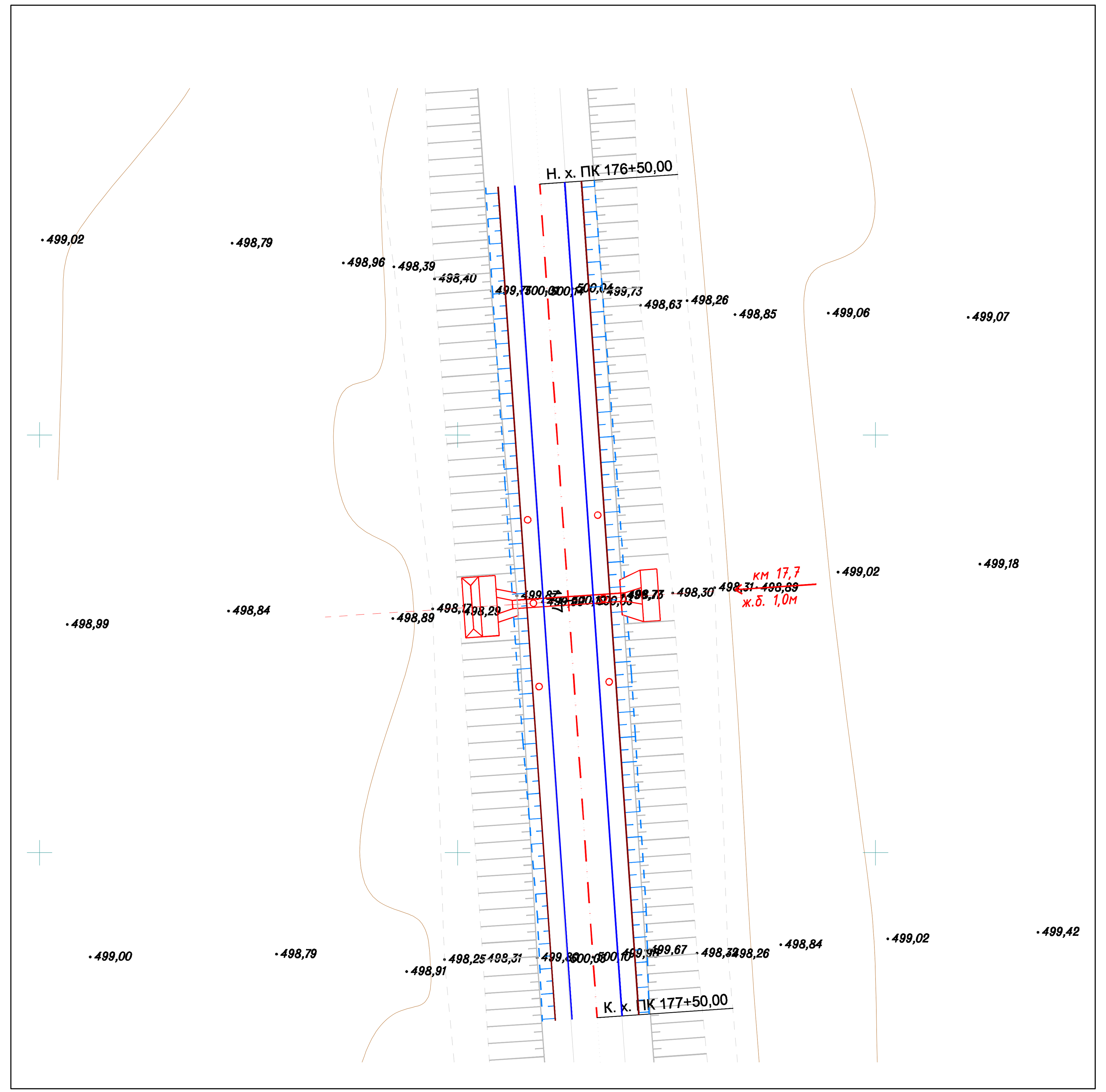

№ п/п	Наименование работ	Ед.изм.	КМ17+700
			13,5
1	Разборка существующей насыпи	м3	24,0
2	Земляные работы: рытье котлована	м3	60,7
3	Подготовка из щебня	м3	3,70
4	Песчано-гравийная подготовка	м3	9,4
5	Установка фундаментальных плит, блок №43 V=0,60м3	шт/м3	2/1,2
6	Установка фундаментальных плит, блок №45 V=0,45м3	шт/м3	4/1,8
7	Установка фундаментальных плит, блок №46 V=0,38м3	шт/м3	2/0,76
8	Установка сборных ж/б звеньев труб, блок ЗКП 19.200 V=0,80м3	шт/м3	5/4,0
9	Установка сборных ж/б звеньев труб, блок ЗКП 15.170 V=0,98м3	шт/м3	2/1,96
10	Откосные крылья оголовков СТ-1п/л, V=0,89 м3	шт/м3	4/3,56
11	Установка сборных блоков экрана Ф 264, V=1,51 м3	шт/м3	2/3,02
12	Лоток из монолитного бетона, В20	м3	1,14
13	Гидроизоляция : обмазочная тела	м2	58,05
	оголовков	м2	49,0
	оклеечная тела	м2	13,5
	оголовков	м2	2,0
14	Засыпка котлована	м3	36,0
	УКРЕПИТЕЛЬНЫЕ РАБОТЫ		
15	Земляные работы	м3	23,04
16	Планировка площадей	м2	59,36
17	Укрепление откосов входного и выходного оголовков:		
	а) щебеночная подготовка	м3	2,2
	б) монолитный бетон В20 F300	м3	1,8
	в) Арматура А-I	кг	48,4
18	Укрепление входного русла:		
	а) щебеночная подготовка	м3	1,2
	б) монолитный бетон укрепления В20 F300	м3	1
	в) монолитный бетон упоров В20 F300	м3	0,7
	г) Арматура А-I	кг	26
19	Укрепление выходного русла:		
	а) щебеночная подготовка	м3	0,5
	б) монолитный бетон укрепления В20 F300	м3	0,7
	в) монолитный бетон упоров В20 F300	м3	0,4
	г) Арматура А-I	кг	11,9
17	То же, конца укрепления русла:		
	а) щебеночная подготовка	м3	2,0
	б) монолитный бетон В20 F300	м3	2,4
	в) Арматура А-I	кг	44,6
	г) Каменная наброска	м3	2,7

Изм.	Кол.уч	Лист	Н№.Док	Подпись	Дата
ГИП		Амантаев А.			2024
Исполнил		Садыкбаев Б.			2024
Проверил		Курманбеков Ж.			2024
Н.контр		Нагызбеккызы Г.			2024

АД-15-2024-ИС

Проектно-сметная документация на строительство водопропускных сооружений км 6+500; км 9+500; км 10+500; км 17+700 на автомобильной дороге общего пользования районного значения KS-US-2 «Рождественка-Павловка» Успенского района Павлодарской области

Конструкция железобетонной трубы

стадия	Лист	Листов
РП	9.4	4

км 17+700 ; d=1,0м

ТОО "Проектдорстрой"

Взам. инв. N

Подп. и дата

Инв. N подл.