Жауапкершілігі
шектеулі
серіктестігі
«ГипрогазКампани»

Товарищество
с ограниченной
ответственностью
«ГипрогазКампани»

Объект № 495

РАБОЧИЙ ПРОЕКТ

«Строительство подводящего и внутрипоселкового газопровода к с. Актасты, Айтекебийского района Актюбинской области»

Альбом
Пересечение с кабелем ВОЛС и ВЛ 500 кВ Л-5740

г. Актобе. 2024 год

Жауапкершілігі
шектеулі
серіктестігі
‹‹ГипрогазКампани››

Товарищество
с ограниченной
ответственностью
‹‹ГипрогазКампани››

Объект № 495

РАБОЧИЙ ПРОЕКТ

«Строительство подводящего и внутрипоселкового газопровода к с. Актасты, Айтекебийского района Актюбинской области»

Альбом НС

Директор:
ТОО"Гипрогаз Кампани" КузенковаЖ.А.

г. Актобе. 2024 год

ОБЩИЕ ДАННЫЕ

Данное пересечение прокладка разработана на основании технических условий:
1. №09-21/511 от 9.08.2024 г, выданных АО "BATYS TRANSIT";
2. № 08/2024-16 от 08.11.2024 г, выданных ТОО "ALASH GROUP 2020";
3.Предложение на пересечение газопровода от филиала "Актюбинское МЭС" АО "KEGOC";

1.1Пересечение с кабелем "ТОО «ALASH GROUP 2020" выполняется под прямым углом ниже залегания кабеля, труба газопровода заключается в полиэтиленовый футляр диаметром 225 мм с толщиной стенки 20,5 мм по СТ РК ГОСТ Р 50838-2011.На месте пересечения для защиты существующего кабеля ВОЛС разделить слоем земли толщиной не менее 0,5 метра.На месте пересечения с кабелем ВОЛС проектом предусмотрен шаровой маркер.

Все работы, согласно технических условий, по строительству газопровода, вблизи охранных зон кабелей связи, в местах пересечения сближения производить с особой осторожностью, с обязательным присутствием и под контролем представителя ТОО «ALASH GROUP 2020», которого необходимо вызвать за трое суток до начала производства работ.

Точное место кабеля на местности определяют работники ТОО «ALASH GROUP 2020» специальными методами и шурфованием силами строительной организацией.

На рабочем чертеже в месте пересечения с кабелем ВОЛС ТОО «ALASH GROUP 2020» информационный знак кабеля ТОО«ALASH GROUP 2020».

На пересечении с кабелем ВОЛС ТОО «ALASH GROUP 2020» газопровод пролегает ниже кабеля связи на расстояние в свету не менее 0,5 м отметка низа трубы 271,08м.

Место пересечения с ВОЛС ТОО «ALASH GROUP 2020» обозначено информационным знаком .

Запрещается в охраной зоне кабельной трассы.(на растоянии 2 м каждой стороны кабеля):

- производить работы без представителя
- производство земельных работ с применением механизмов и ударных инструментов (кирка, лом и т.д.)
- снятие, планировку и перемещения грунта механизированным способом в охранной зоне существующего кабеля ВОЛС. Выполнение планировки производить только привозным грунтом.
- складирование грунта, материалов, постановка и хранение автотракторной техники и механизмов, а также установка землеройных и грузоподъемных механизмов для производства земляных и погрузочно-разгрузочных работ в охранной зоне существующего кабеля ВОЛС.

При необходимости проезда тяжеловесного транспорта и техники через трассу существующего кабеля ВОЛС в период строительства, в местах переезда защитить трассу путем подсыпки привозным грунтом или укладкой ж/б плит на ширину охранной зоны кабеля (по 2 метра по обе стороны от оси кабеля). Места переезда и способ защиты согласовать.

1.2Пересечение с ВЛ 500кВ Л-5740 "Житикара-Ульке" между опорами №1168 и №1169 выполняется под прямым углом.В месте пересечения труба газопровода заключается в полиэтиленовый футляр диаметром 225 мм с толщиной стенки 20,5 мм по СТ РК ГОСТ Р 50838-2011 (по 2 метра по обе стороны от оси ВЛ).

Вблизи пересечения ВЛ с газопроводом необходимо предусмотреть места организованного переезда через газопроводы для беспрепятственного проезда спецтехники обслуживающей ВЛ, с установкой предупреждающих знаков по трассе газопровода вблизи ВЛ.

При параллельном следовании подземного газопровода с ВЛ 500 кВ расстояние от крайнего провода до трассы газопровода должно быть не менее 30 м. Сближение не допускается.

Ответственный персонал филиала АО «KEGOC» «Актюбинские МЭС» должен присутствовать при выполнении всех строительно-монтажных работ и быть заблаговременно уведомлен обо всех работах на участке пересечения.

Строительство и монтаж газопровода вести согласно МСН 4.03-01-2003г. и МСП 4.03-103-2005г., СН РК 4.03-01-2011, СП РК 4.03-101-2013, Технический регламент «Требований к безопасности систем газоснабжения» и "Требований по безопасности объектов систем газоснабжения".

Данный проект соответствует второму нормальному, технически сложному уровню ответственности согласно приказа № 165 от 28 февраля 2015 года.

Проект разработан в соответствии с действующими нормами и правилами, инструкциями и государственными стандартами и предусматривает мероприятия, обеспечивающие взрывобезопасность и пожаробезопасность при эксплуатации.
ГИП: Кузенкова Ж.А.

ВЕДОМОСТЬ ССЫЛОЧНЫХ И ПРИЛАГАЕМЫХ ДОКУМЕНТОВ

Обозначение	Наименование	Примечание
	ССЫЛОЧНЫЕ	
ВСН 116-87	Инструкция по проектированию линейно-кабельных сооружений связи	
СНиП РК 3.02-10-2010	Устройство систем связи, сигнализации и диспетчеризации инженерного оборудования жилых и общественных зданий. Нормы проектирования.	

Ведомость основного комплекта рабочих чертежей

№ п/п	Наименование	Примечание
1	Общие данные	495-С12-НС
2	План пересечения с кабелем ВОЛС и ВЛ 500 кВ Л-5740	495-С12-НС
3	Продольный профиль пересечения с кабелем ВОЛС и ВЛ 500 кВ Л-5740	495-С12-НС
4	Информационный знак кабеля ВОЛС	495-С12-НС

Изм	Лист	№ Докум	Подпись	Дата	495-С12-НС			
					«Строительство подводящего и внутрипоселкового газопровода к с. Актасты, Айтекебийского района Актюбинской области»			
ГИП		Кузенкова Ж.А			Наружные сети	Стадия	Лист	Листов
Н.контр.		Куандыков М.Н				РП	1	
Разраб.		Тартанов Е.И			Общие данные	ТОО "Гипрогаз Кампани" г.Актобе		

План М1:1000

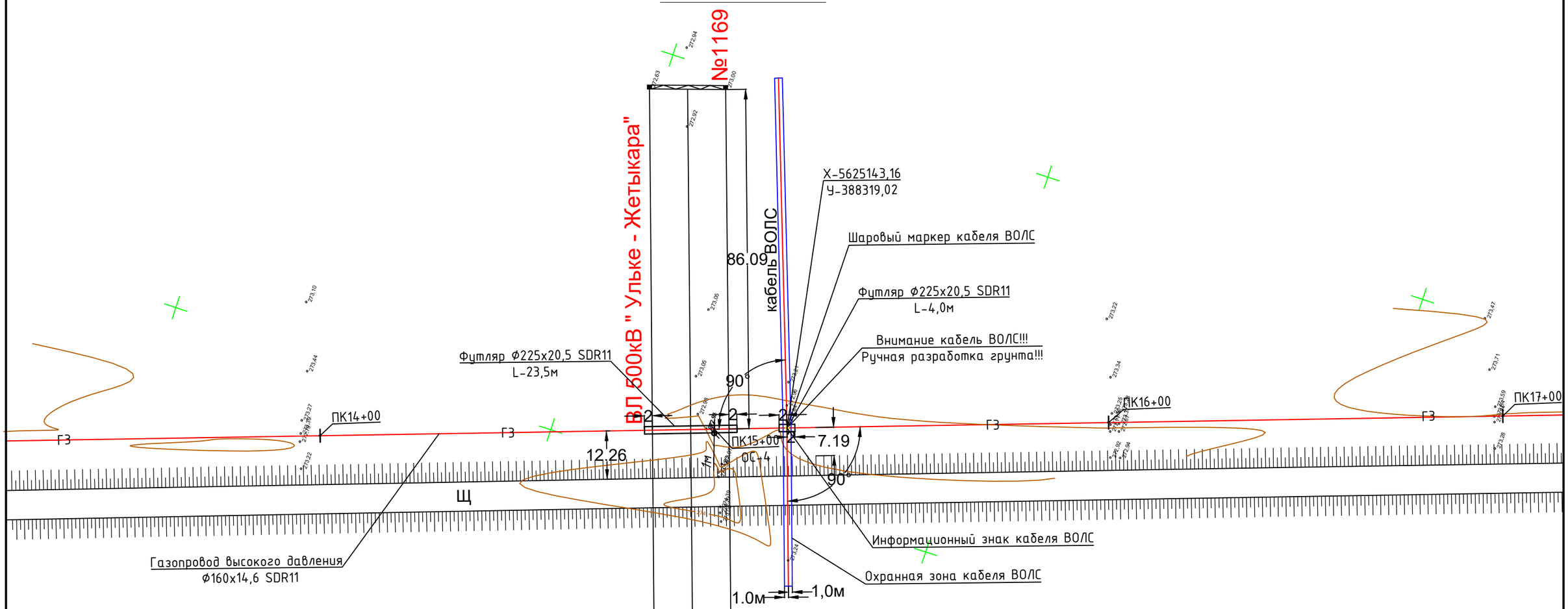

Условные обозначения:

- ГЗ — Газопровод высокого давления
- Кабель ВОЛС
- Кабель ВЛ 500кВ "Улькe-Жетыкара"

ВЛ 500кВ " Улькe - Жетыкара"

Примечание:

- *Ответственный персонал обслуживающей организации ВОЛС АО "BATYS TRANSIT" должен присутсвовать при выполнении всех строительных работах и быть своевременно уведомлен обо всех работах связанные с СМР.*
- *Ответственный персонал филиала АО «KEGOC» «Актюбинские МЭС» должен присутствовать при выполнении всех строительно-монтажных работ и быть заблаговременно уведомлен обо всех работах на участке пересечения.*

					495-С12-НС			
					«Строительство подводящего и внутрипоселкового газопровода к с. Актасты, Айтекебийского района Актюбинской области»			
Изм	Лист	№ Докум	Подпись	Дата	Наружные сети	Стадия	Лист	Листов
ГИП		Кузенкова Ж.А				РП	2	
Н.контр.		Куандыков М.Н						
Разраб.		Тартанов Е.И			План пересечения с кабелем ВОЛС и ВЛ 500 кВ Л-5740	ТОО "Гипрогаз Кампани" г.Актобе		

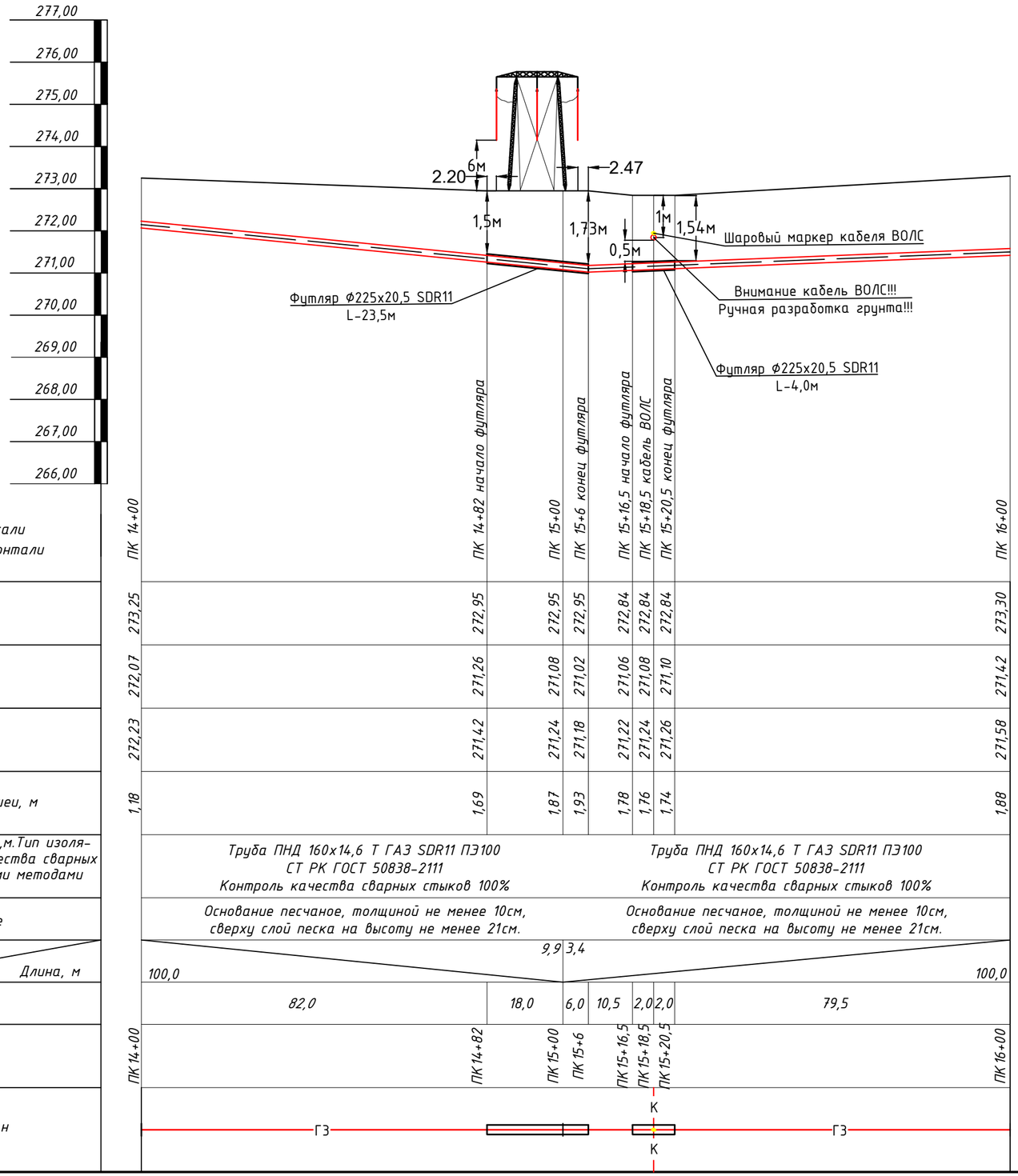

М 1:100 по вертикали
М 1:1000 по горизонтали

	ПК 14+00	ПК 14+82 начало футляра	ПК 15+00	ПК 15+6 конец футляра	ПК 15+16,5 начало футляра	ПК 15+18,5 кабель ВОЛС	ПК 15+20,5 конец футляра	ПК 16+00		
Отметка земли проектная, м	273,25	272,95	272,95	272,95	272,84	272,84	272,84	273,30		
Отметка дна траншеи, м	272,07	271,26	271,08	271,02	271,06	271,08	271,10	271,42		
Отметка верха трубы, м	272,23	271,42	271,24	271,18	271,22	271,24	271,26	271,58		
Глубина траншеи, м	1,18	1,69	1,87	1,93	1,78	1,76	1,74	1,88		
Обозначение трубы,м.Тип изоляции. Проверка качества сварных стыков физическими методами контроля, %		Труба ПНД 160х14,6 Т ГАЗ SDR11 ПЭ100 СТ РК ГОСТ 50838-2111 Контроль качества сварных стыков 100%			Труба ПНД 160х14,6 Т ГАЗ SDR11 ПЭ100 СТ РК ГОСТ 50838-2111 Контроль качества сварных стыков 100%					
Основание		Основание песчаное, толщиной не менее 10см, сверху слой песка на высоту не менее 21см.			Основание песчаное, толщиной не менее 10см, сверху слой песка на высоту не менее 21см.					
Уклон,% / Длина, м		100,0		9,9	3,4			100,0		
Расстояние,м		82,0	18,0	6,0	10,5	2,0	2,0	79,5		
Пикеты	ПК 14+00	ПК 14+82	ПК 15+00	ПК 15+6	ПК 15+16,5	ПК 15+18,5	ПК 15+20,5	ПК 16+00		
Развернутый план		Г3			К	К		Г3		

Изм	Лист	№ Докум	Подпись	Дата
ГИП		Кузенкова Ж.А		
Н.контр.		Куандыков М.Н		
Разраб.		Тартанов Е.И		

495-С12-НС

«Строительство подводящего и внутрипоселкового газопровода к с. Актасты, Айтекебийского района Актюбинской области»

Наружные сети

Стадия	Лист	Листов
РП	3	

Продольный профиль пересечения с кабелем ВОЛС и ВЛ 500 кВ Л-5740

ТОО "Гипрогаз Кампани" г.Актобе

ОПОЗНАВАТЕЛЬНЫЙ ЗНАК

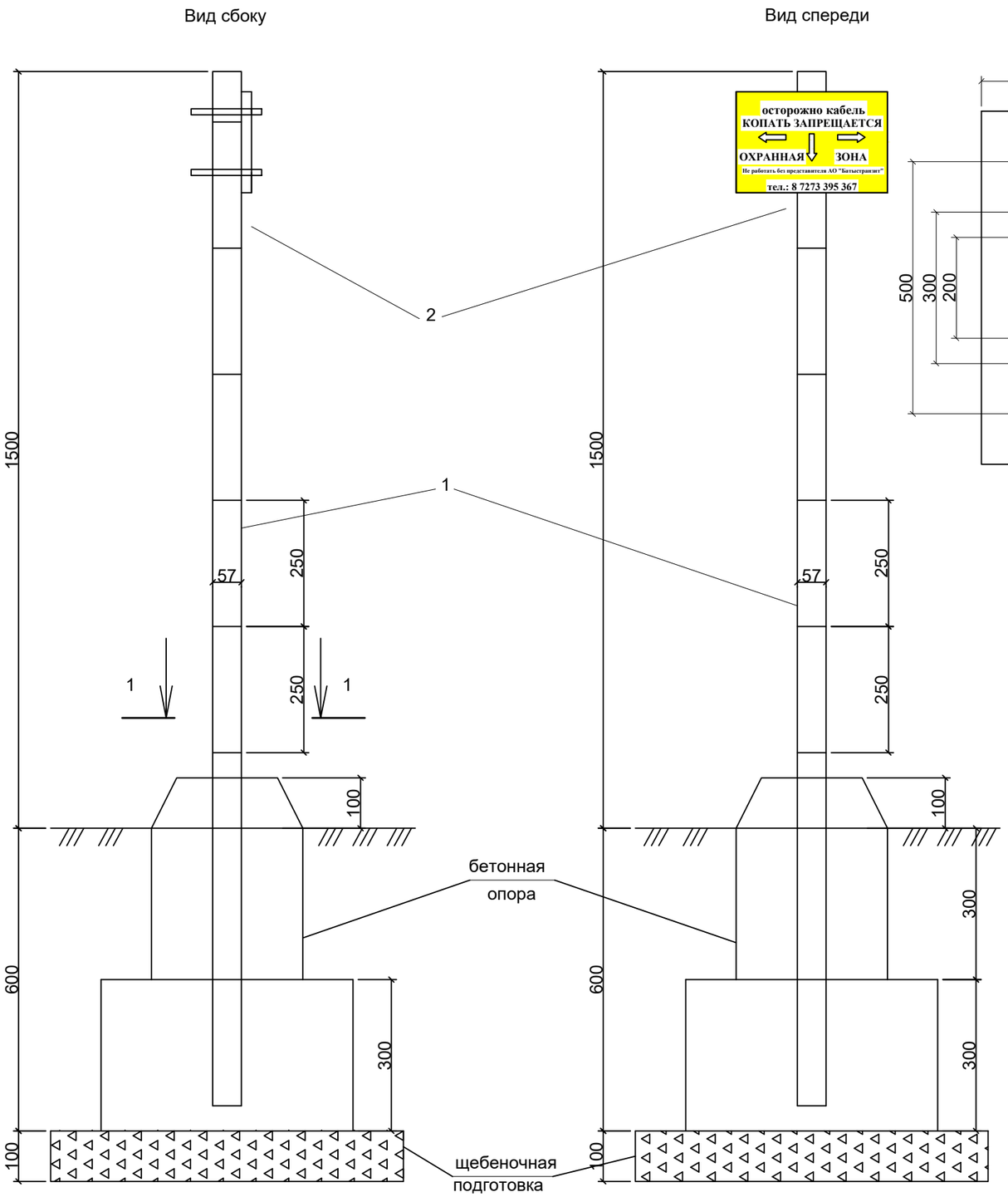

Вид 1-1

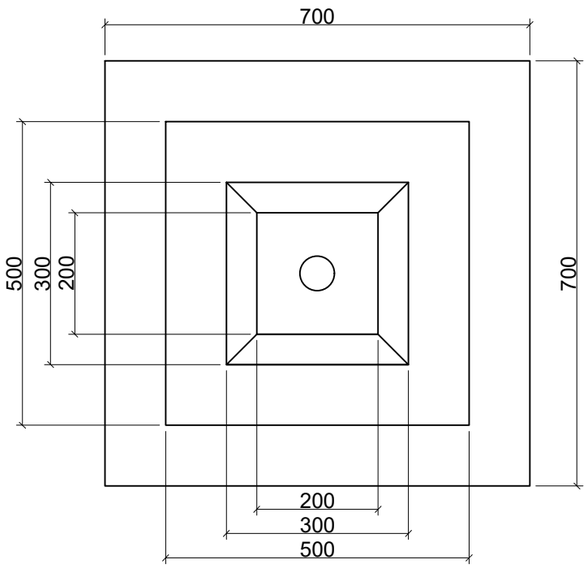

Диск М1:5

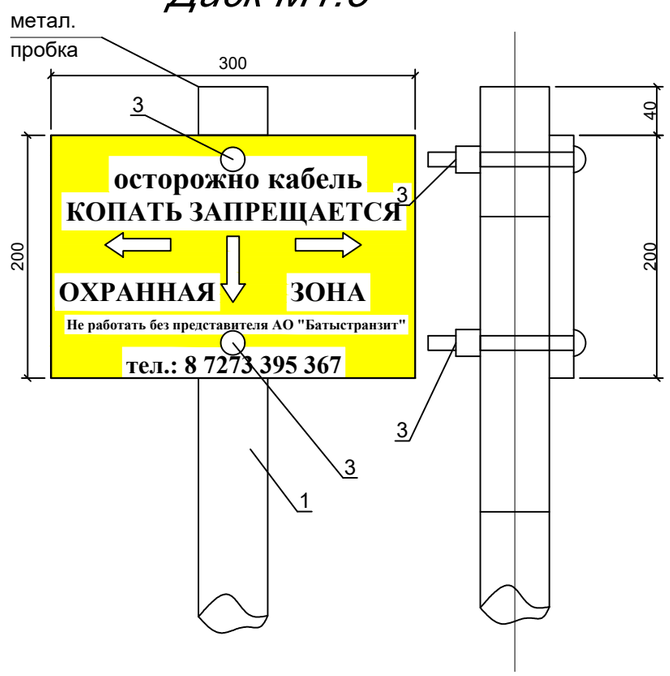

Спецификация

Марка	Обозначение	Наименование	Кол.	Вес	Всего
1	ГОСТ 10704-91	Стальная труба Ø57х3.5мм L=2.1м	1	9.7	9.7
2	ГОСТ 16523-97	Металлический лист 300х200х3мм	1	0,74	0,74
3	ГОСТ 1759.0-87	Болт Ø12	2	0,062	0,124
4	ГОСТ 1759.0-87	Гайками Ø12	2	0,015	0,030
5	В15	Бетон	1	0.1м3	0.1м3
6		Щебень	1	0.05м3	0.05м3

					495-С12-НС			
					«Строительство подводящего и внутрипоселкового газопровода к с. Актасты, Айтекебийского района Актюбинской области»			
Изм	Лист	№ Докум	Подпись	Дата	Наружные сети	Стадия	Лист	Листов
ГИП		Кузенкова Ж.А.				РП	4	
Н.контр.		Куандыков М.Н						
Разраб.		Тартанов Е.И			Информационный знак кабеля ВОЛС	ТОО "Гипрогаз Кампани" г.Актобе		