И 2728

скоросшиватель

копия

ДЕЛО № _____

Акмолинская обл

г. Кокшетау

Северная промзона № 4. 100

Административно-бытовой корпус

_____ (ГОД)

ХРАНИТЬ _____ ЛЕТ

№ _____ істе жатқан қағаздарын

ТІЗБЕСІ (сипаттамасы)

ОПИСЬ

бумаг, находящихся в деле № _____

_____ көшесіндегі № _____ үй № _____ пәтер

по улице Северная проезд № У 100 в кв. № _____

№ п/п	Қағаздың мазмұны Содержание бумаг	Парақ саны Кол-во листов	Бет № № страницы	Ескерту Примечание
1	2	3	4	5
1	Ф-2	2	1,2	
2	генплан	1	3	
3	чертеж	5	4,6,9,12,15	
4	экспликация	9	5,7,8,10,11,13,14,16,17	
8	Ф-5	1	18	

Қазақстан Республикасы Әділет министрлігі Тіркеу қызметі және құқықтық қызмет көрсету комитеттінің "Ақмола облысы бойынша Жылжымайтын мүлік жөніндегі орталығы" Республикалық мемлекеттік қазыналық кәсіпорны

Республиканское государственное казенное предприятие "Центр по недвижимости по Акмолинской области" Комитета регистрационной службы и оказания правовой помощи Министерства юстиции Республики Казахстан

Тіркелетін жылжымайтын мүлік нысандарының
(көппәтерлі тұрғын үйлер, офистар, өнеркәсіп, сауда нысындары және т.б.)

ТЕХНИКАЛЫҚ ТӨЛҚҰЖАТЫ (Ф-2)

ТЕХНИЧЕСКИЙ ПАСПОРТ (Ф-2)

на регистрируемые объекты недвижимости (многоквартирные жилые дома, офисы, промышленные, торговые объекты и т.п.)

1. Қазақстан Республикасы / Республика Казахстан
2. Ақмола облысы / Акмолинская область
3. Қала (ауыл, елді-мекен) / город (поселок, населенный пункт) **Кокшетау**
4. Қаланын ауданы / Район в городе
5. Кадастрлық нөмірі / кадастровый номер **01-174-014-449-1**
6. Көшесі / Улица **Северная промзона**
7. Үйдін нөмірі / Номер дома **У 100**
8. Инвентарлық нөмір / Инвентарный номер **2728**
9. Кордың категориясы / Категория фонда **Литер "А"- н/ж - Административно-бытовой корпус**

Жалпы мәлімет
Общие сведения

1. Жобаның сериясы, түрі Серия, тип проекта		8. Түрг.емес үудін алаңы Пл.нежил.помещений	1187,0
2. Қабаттың саны Число этажей	4	9. Пәтердің саны Число квартир	
3. Құрылысттың аланы Площадь застройки	887,1	10. Бөлменін, жайдын саны число помещений, комнат	137
4. Ғимараттың көлемі Объем здания	11000	11. Қабырғалың материалы Материал стен	кер/панели
5. Жалпы алаң Общая площадь	3387,6	12. Салынган жылы Год постройки	реконстр. 2007г.
6. Лоджияның балкон-ң алаңы және т.б. Площадь балкона и лоджий		13.Физик-к тозу Физический износ	10
7. Тұрғындық алаң основная площадь	2200,6		

Төлқұжат құрылды
Паспорт составлен на 27.04. 2009 ж/г

Орталық директорының
Директор Центра колы/подпись **Калманбаев К.Ж.**

М.О.
М.П.

Аланды бөлу / Распределение площади

№		Жекелеген пәтерде В отдельных квартирах	Коридор үлгідегі жайларда В помещения коридорного типа	Жатақханада В общежитиях	Қонақүйлерде В гостиницах	Жалпы адандын саннын / Из общего числа площади				Сан бойынша пәтерді бөлу/ Распределение квартир по числам				
						Мансарда та В мансардах	Жертледе В подвалах	Цокольдық қаббата В цокольных этажах	Барақтарда В бараках	1-бөлм. 1-комн.	2-бөл-і. 2-х комн.	3-бөл-і. 3-х комн.	4-бөл-і. 4-х комн.	5-бөл-і. 5-ти комн.
1	Тұрғын													
2														
3														
4														

Тұрғындық емес жайлар / Нежилые помещения

Аланы Площадь	Тұрғындық емес жайлардың тұрг.аланы Жилая площадь в нежилых помещениях	Саудалық Торговая	Өнеркәсіптік-өндірістік құрылыстары Промышленно-производст.зданий и сооружений	Комалық Складская	Тұрмыстық қызмекөрсету Бытового обслуживания	Гараждар Гаражи	Ұйымдар, мекеме, ғылыми, банкі, қоғам баскармалары және т.б. Организаций и учреждений, управления научных, банковских,общественных и т.п.	Қоғамдық тамақтандыру Общественного питания
1	2	3	4	5	6	7	8	9
Негізі Основная			89,6	175,2			1586,6	264,5
Көммекші Вспомогательная								

Аланы Площадь	мекемелері Учреждений	Келік құрылыстарымен гимараттары Транспортных зданий и сооружений	Емаік белгідегі денсаулық сақтау Здравоохранения лечебного	Дене тәрбке спортты Физкультурно спортивная	Нежилая	Инженерлік желісінің құрылысы Сооружения инженерных сетей	Баскалар Прочие	Барлығы Всего
	10	11	12	13	14	15	16	17
Негізі Основная			34,4			50,3		**2200,6**
Көммекші Вспомогательная							1187,0	**1187,0**
								3387,6

1	2	3	4	5	6	7	8	9	10	11	12	13	14	15	16	17	18	19	20		

1. Э
2. Э
Э
3. Е
Ос

Инженерлік жабдықтарды және конструкциялық элементерді техникалық сипатту
Техническое описание конструктивных элементов инженерного оборудования

	Конструкциялық элементтердің атаулары Наименование конструктивных элементов		Констукциялық элементтерді сипаттау (кндеу және т.с.) Описание конструктивных элементов	Техникалық жағдайы (шірік, жарық және т.с.) Техническое состояние (осадки, гниль, трещины	Ескеру % Износа	Ағымдағы өзгеріс Текущие изменения
1	2		3	4	5	6
1	Іргетасы /Фундамент					
2	Сыртқы және ішкі қабырғалары / Наружние и внутренние стены		кер/панели	удовлетворит.	35	
3	Жабық-тары / Перекрытия	Шатырдағы Чердачное	ж/б плиты	удовлетворит.	35	
		Қаббатың арасындағы Междуэтажное	ж/б плиты	удовлетворит.	35	
4	Үйдің төбесі / Крыша		профлист	хорошее	0	
5	Едендері / Полы	1 қаббатың 1-го этажа	бетонные, кафель	хорошее	0	
		Кейінгі қаббатың Последующих этажей	линолеум, кафель	хорошее	0	
6	Куыстары / Проемы	Терезе / Окна	пластиковые	хорошее	0	
		Есік / Двери	филенчатые	хорошее	0	
7	Ажарлау жұмыстары Отделочные работы	Ішкі / Внутренние	ветонит, плитка	хорошее	0	
		Сырткы (фасад) Наружные	ракушечник	хорошее	10	
8	Ыстық су жүйесі / Горячее водоснабжение					
9	Су құбыры / Водопровод		*			
10	Канализациясы / Канализация (септик)		*			
11	Электр жарығы / Электроосвещение		*			
12	Пештен / Печное					
13	Пештен, газбен / Печное и газовое					
14	ЖЭС-нан/ от ТЭЦ		*			
15	ЖГВ-дан / от АГВ					
16	Жеке жылыту жуйесінен/ От индивидуальной отопительной	Электрокотел				
17		Қатты отпен На твердом				
18	Аудандық қазандықтан/ От районной кательной	Газбен На газе				
19		Қатты отпен На твердом топливе				
20	Басқа жұмыстар Разные работы		*	хорошее	10	

Техникалық толқұжатқа қосымша берілетін құжаттар тізбесі:
Перечень документов, прилагаемых к техническому паспорту:

1. **Әр қаббаттың жоспары /поэтажные планы** 5
2. **Әр қаббаттың жоспарына экспликация** 9
   Экспликация к поэтажным планам
3. **Еректе белгілер**
   Особые отметки

Жер телімінің экспликациясы ш.м.
Экспликация земельного участка м.2

Жері бөлінген құжаттар бойынша / по землеотводным документам	Іс жүзінегі пайдалану / по фактическому использованию	Құрылысты салынған алан / застроенная площадь			Құрылысы салынбаған алан Незастроенная площадь		
		Барлығы / Всего	Негізгі құрылыс астындағы / Под основными строениями	Басқа құрылыстардың астындағы/ под прочими постройками и сооружениями	Асфальттік төселім/асфальтовые покрытия	Басқа да тегістелуі/прочие замощения	Тапырақ/грунт
1	2.	3.	4.	5.	6.	7.	8.
1553	1553	887,1	887,1				665,9

Құрылысы салынбаған алан / Незастроенная площадь

				Барлығы Всего	Соның ішінде / В том числе				
Барлығы Всего	Спорттық Спортивные	Балаларға арналған Детские	Шаруаш Хозяйственные		Ағантардың шоқтары / Газон с деревьями	Жеміс баубақшасы / Плодовый сад	Ағаш шоқтары, гүлді клумбалар/ Газоны, цветоч.клумбы	Бақша/ Огород	Басқалар Прочие

Негізі және қызметтік құрылыстардың, суық аула құрылыстардың, жертөленің, аулалық гимараттардың қызметті мен сипаттамасы
Назначение и характеристика основных и служебных строений, холодных пристроек, подвалов, дворовых сооружений, замещений

Жоспар бойынша литер/ литер по плану	Қызметі/ Назначение	Аланы ш.м. Площадь кв.м.	Көлемі т.м. Объем м3	Төзу % Износ	Конструкциялық элементтерді сипаттау/ Описание конструктивных элементов					
					Іргетасы Фундамент	Қабырғалар мен қоршаулар / Стены и	Төселімі перекрытия	Төбесі крыша	Едені полы	Қуыстары Проемы
1.	2.	3.	4.	5.	6.	7.	8.	9.	10.	11.
А1	подвал	520,0	1820	35	монолитн	монолитные	ж/б плиты		бетонные	дощатые

Пронумеровано, прошнуровано
На 2 листах
Директор _____

М.П.

Маман жасады
Выполнил специалист Самигулина Д.Ф.
(қолы, подпись)
15.04. 2009 ж/г.

Бөлімнің бастығы
Начальник отдела Мусахметова С.С.

Соседний участок

ҮЙ ИЕЛІГІНІҢ СЫЗБАЛЫҚ ЖОСПАРЫ

Қалада, қалалық поселкеде _____

Кокшетау Квартал

Северная промзона Көшесіндегі

№ 4 100 үй

Иесі _____

Масштабы 1:500

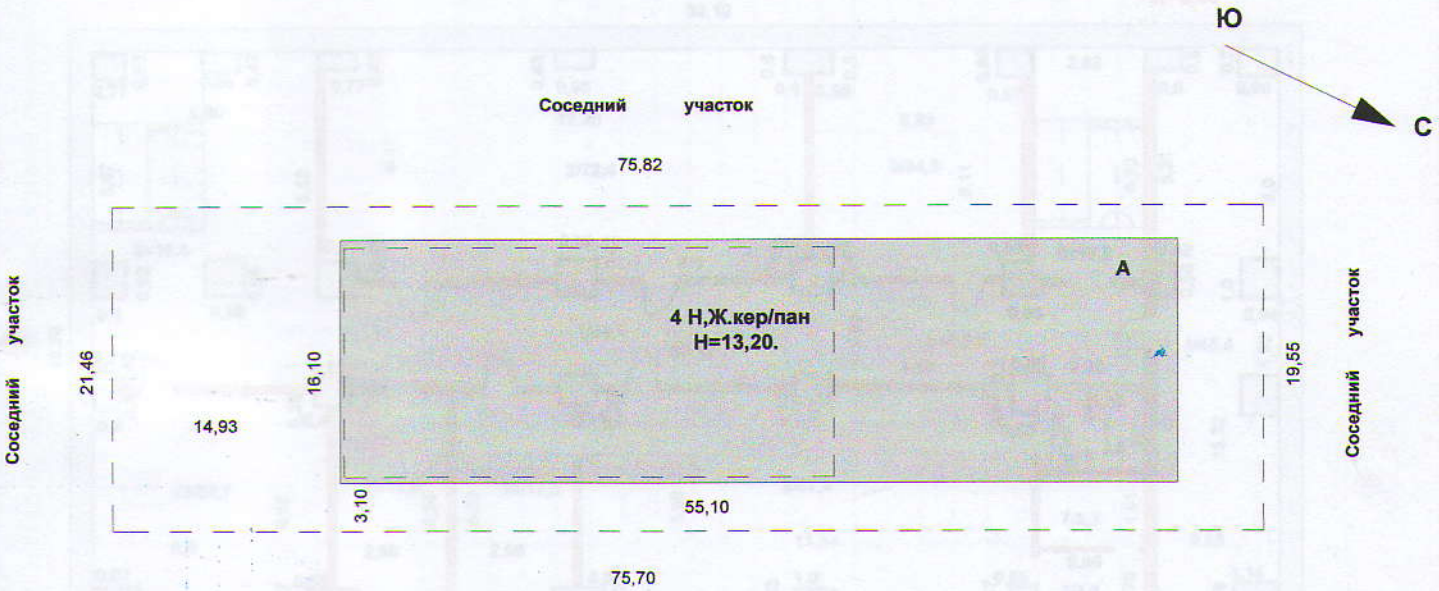

БӨЛІМ БАСТЫҒЫ _____

МАМАН Утенбаева КА

20 09. 24 04

ҚАБАТТЫҚ ЖОСПАР

№ _____ ШАРТАЛДАРЫ

Северная проезжая КӨШЕСІНДЕГІ

№ У 100 ҮЙ

ЛИТЕР А1 МАСШТАБ 1:200

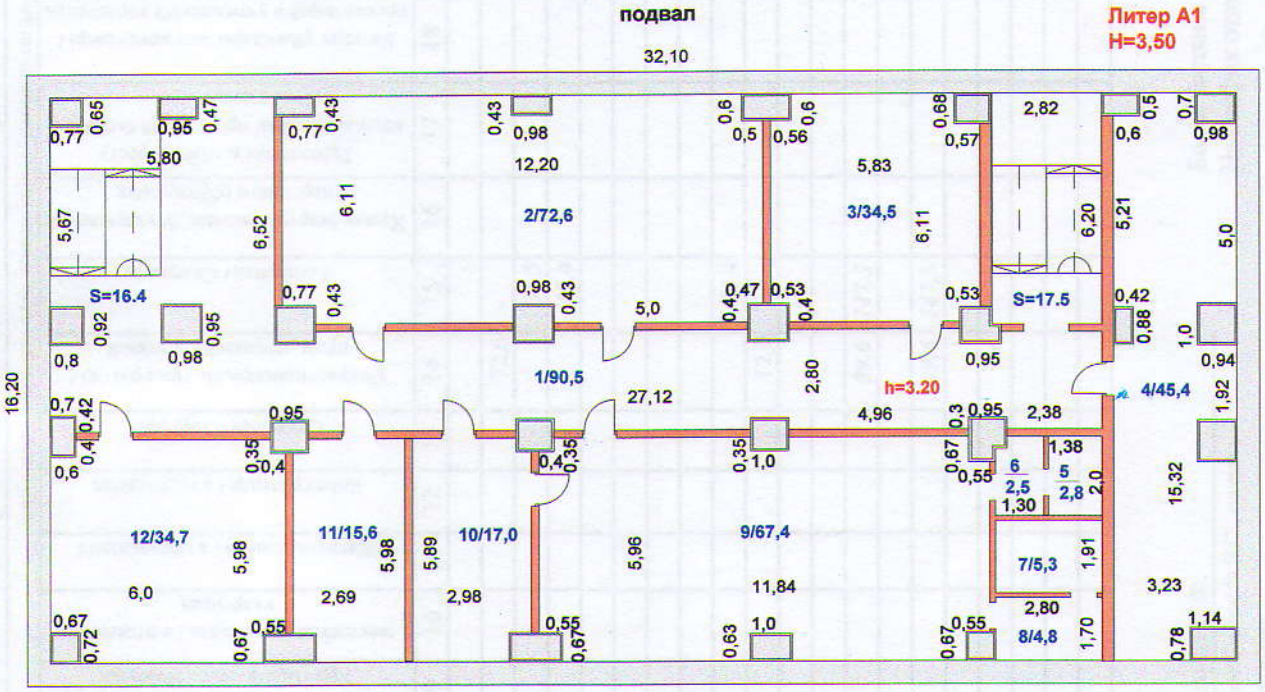

Бөлім бастығы

Маман Самигулина

200 9 . 24 . 04

Жылжымайтын мүлік нысанынын жоспарына экспликация (к Ф-2)
Экспликация к плану объекта недвижимого имущества

Жазбаның датасы / дата записи	Жоспар бойынша литер / литер по плану	Қабаттар / Этажи	Үй-жайдың, пәтердің нөмірі / Номер помещения квартиры	Үй-жай, пәтер бөліктерінің нөмірі / Номера частей помещения, квартиры	Үй-жай пәтер бөліктер-ің қызметі / Назначение частей помещения, квартиры	Ішкі өлшем бойынша алаң, соның ішінде/ площадь по внутреннему обмеру, в том числе																			
						Жалпы(пайдалы) / общая (полезная)	Тұрғындық / Жилая	Тұрғындық емес / Нежилая	жекелеген пәтерлерде / в отдельных квартирах	Жатақханаларда / в общежитиях	Қонақүйлерде / в гостиницах	Саудалық / Торговая	Өнеркәсіпендірістік ғима-раттар / пром.-производств.зданий	Қоймалық / Складская	Халық-ағарту мекемелері/ учреждений народного образования	Тұрмыстық қызмет көрсету кәсіпорындары/ предприятий бытового обслуживания	Басқару ұйымдары мен мекемелері / организаций и учреждений управления	Қоғамдық тамақтандыру / общественного питания	Денсаулық сақтау мекемелері/ Учреждений здравоохранения	Дене тәрбиесі-спорттық/ физкультурно-спортивная	Дене тәрбиесі және өнер мекемелері/ учреждений культуры и искусства	Көлік ғимараттары мен имараттары / Транспортных средств и сооружений	Инженерлік жүйенің имараттары/ сооружение инженерных сетей	Гараждар/ гаражей	Басқалары/ прочие
1	2	3	4	5	6	7	8	9	10	11	12	13	14	15	16	17	18	19	20	21	22	23	24	25	26
27.04.09	А1	подвал		1	коридор	90,5																			90,5
				2	столярный цех	72,6							72,6												
				3	склад	34,5								34,5											
				4	склад	45,4								45,4											
				5	подсобное	2,8																			2,8
				6	подсобное	2,5																			2,5
				7	подсобное	5,3																			5,3
				8	подсобное	4,8																			4,8
				9	склад	67,4								67,4											
				10	слесарный цех	17,0							17,0												
				11	щитовая	15,6																	15,6		
				12	насосная	34,7																	34,7		
					Итого по подвалу	***393,1***							***89,6***	***147,3***									***50,3***		***105,9***
					Лестн.клетки	33,9																			33,9
					Всего по подвалу	***427,0***							***89,6***	***147,3***									***50,3***		***139,8***

Маман орындады
Выполнил специалист
Самигулина Д.Ф.
фамилиясы, аты-жәні, қолы/ Ф.И.О., подпись
27.04.2009 жыл/год

Бөлім бастығы
Начальник отдела
Мусахметова С.С.
фамилиясы, аты-жәні, қолы/ Ф.И.О., подпись

ҚАБАТТЫҚ ЖОСПАР

№ Жокшетау ҚАЛАСЫНДАҒЫ

Северная промзона КӨШЕСІНДЕГІ

№ 4 100 ҮЙ

ЛИТЕР А МАСШТАБ 1:200

1 этаж

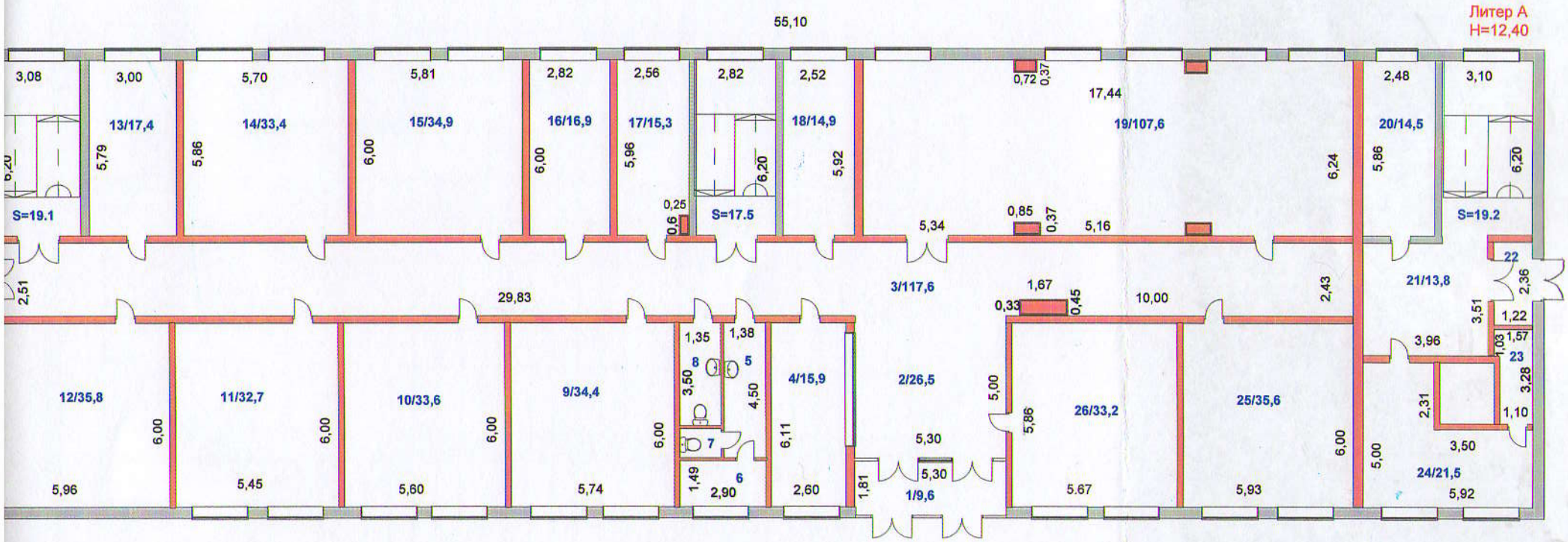

Бөлім бастығы

Маман Утербаева КА

200 09. 24. 04

Жылжымайтын мүлік нысанынын жоспарына экспликация (к Ф-2)
Экспликация к плану объекта недвижимого имущества

Жазбанын датасы / дата записи	Жоспар бойынша литер / литер по плану	Қабаттар / Этажи	Үй-жайдың, пәтердің нөмірі / Номер помещения квартиры	Үй-жай, пәтер бөліктерінің нөмірі / Номера частей помещения, квартиры	Үй-жай пәтер бөліктер-н қызметі / Назначение частей помещения, квартиры	Жалпы(пайдалы) / общая (полезная)	Тұрғындық / Жилая	Тұрғындық емес / Нежилая	жекелеген пәтерлерде / в отдельных квартирах	Жатақханаларда / в общежитиях	Қонақүйлерде / в гостиницах	Саудалық / Торговая	раттар / пром.-производств.зданий	Қоймалық / Складская	учреждений народного образования	Тұрмыстық қызмет көрсету кәсіпорындары/ предприятий бытового обслуживания	мекемелері / организаций и учреждений управления	Қоғамдық тамақтандыру / общественного питания	Денсаулық сақтау мекемелері/ Учреждений здравоохранения	Дене тәрбиесі-спорттық/ физкультурно-спортивная	Дене тәрбиесі және өнер мекемелері/ учреждений культуры и искусства	Көлік ғимараттары мен имараттары / Транспортных	Инженерлік жүйенін имараттары/ сооружение инженерных сетей	Гараждар/ гаражей	Басқалары/ прочие
1	2	3	4	5	6	7	8	9	10	11	12	13	14	15	16	17	18	19	20	21	22	23	24	25	26
27.04.09	А	1		1	тамбур	9,6																			9,6
				2	холл	26,5																			26,5
				3	коридор	117,6																			117,6
				4	проходная	15,9																			15,9
				5	умывальник	6,2																			6,2
				6	подсобное	4,3																			4,3
				7	туалет	1,2																			1,2
				8	сан.узел.	4,7																			4,7
				9	мед.пункт	34,4													34,4						
				10	кабинет	33,6											33,6								
				11	кабинет	32,7											32,7								
				12	кабинет	35,8											35,8								
				13	служебное	17,4																			17,4
				14	кабинет	33,4											33,4								
				15	кабинет	34,9											34,9								
				16	кабинет	16,9											16,9								
				17	кабинет	15,3											15,3								
				18	кабинет	14,9											14,9								
				19	конфер.зал.	107,6											107,6								
				20	склад	14,5								14,5											
				21	коридор	13,8																			13,8
				22	тамбур	2,9																			2,9
				23	подсобное	4,1																			4,1
				24	кабинет	21,5											21,5								

Маман орындады Утепбаева К.А.
Выполнил специалист фамилиясы, аты-жәні, қолы/ Ф.И.О., подпись

Бөлім бастығы Мусахметова С. С.
Начальник отдела фамилиясы, аты-жәні, қолы/ Ф.И.О., подпись

27.04. 2009 жыл

Жылжымайтын мүлік нысанынын жоспарына экспликация (к Ф-2)
Экспликация к плану объекта недвижимого имущества

Жазбаның датасы / дата записи	Жоспар бойынша литер / литер по плану	Қабаттар / Этажи	Үй-жайдың, пәтердің нөмірі / Номер помещения квартиры	Үй-жай, пәтер бөліктерінің нөмірі / Номера частей помещения, квартиры	Үй-жай пәтер бөліктер-н қызметі / Назначение частей помещения, квартиры	Жалпы(пайдалы) / общая (полезная)	Тұрғындық / Жилая	Тұрғындық емес / Нежилая	жекелеген пәтерлерде / в отдельных квартирах	Жатақханаларда / в общежитиях	Қонақүйлерде / в гостиницах	Саудалық / Торговая	Өнеркәсіпендірістік ғима-раттар / пром.-	Қоймалық / Складская	учреждений народного образования	Тұрмыстық қызмет көрсету кәсіпорындары/ предприятий	мекемелері / организаций и учреждений управления	Қоғамдық тамақтандыру / общественного питания	Денсаулық сақтау мекемелері/ Учреждений здравоохранения	Дене тәрбиесі-спорттық/ физкультурно-спортивная	Дене тәрбиесі және өнер мекемелері/ учреждений культуры и искусства	Көлік ғимараттары мен ғимараттары / Транспортных	Инженерлік жүйелін ғимараттары/ сооружение инженерных сетей	Гараждар/ гаражей	Басқалары/ прочие
1	2	3	4	5	6	7	8	9	10	11	12	13	14	15	16	17	18	19	20	21	22	23	24	25	26
27.04.09	А	1		25	кабинет	35,6											35,6								
				26	комн.отдыха	33,2																			33,2
					Итого	**688,5**								**14,5**			**382,2**		**34,4**						**257,4**
					лестн.клетка	55,8																			55,8
				Итого по 1 этажу		**744,3**								**14,5**			**382,2**		**34,4**						**313,2**

Маман орындады Утепбаева К.А.
Выполнил специалист фамилиясы, аты-жәні, қолы/ Ф.И.О., подпись

Бөлім бастығы Мусахметова С. С.
Начальник отдела фамилиясы, аты-жәні, қолы/ Ф.И.О., подпись

27.04. 2009 жыл

ҚАБАТТЫҚ ЖОСПАР

№ Кокшетау ҚАЛАСЫНЫҢ

Северная промзона КӨШЕСІНДЕГІ

№ У 100 ҮЙ

ЛИТЕР А МАСШТАБ 1:200

2 этаж

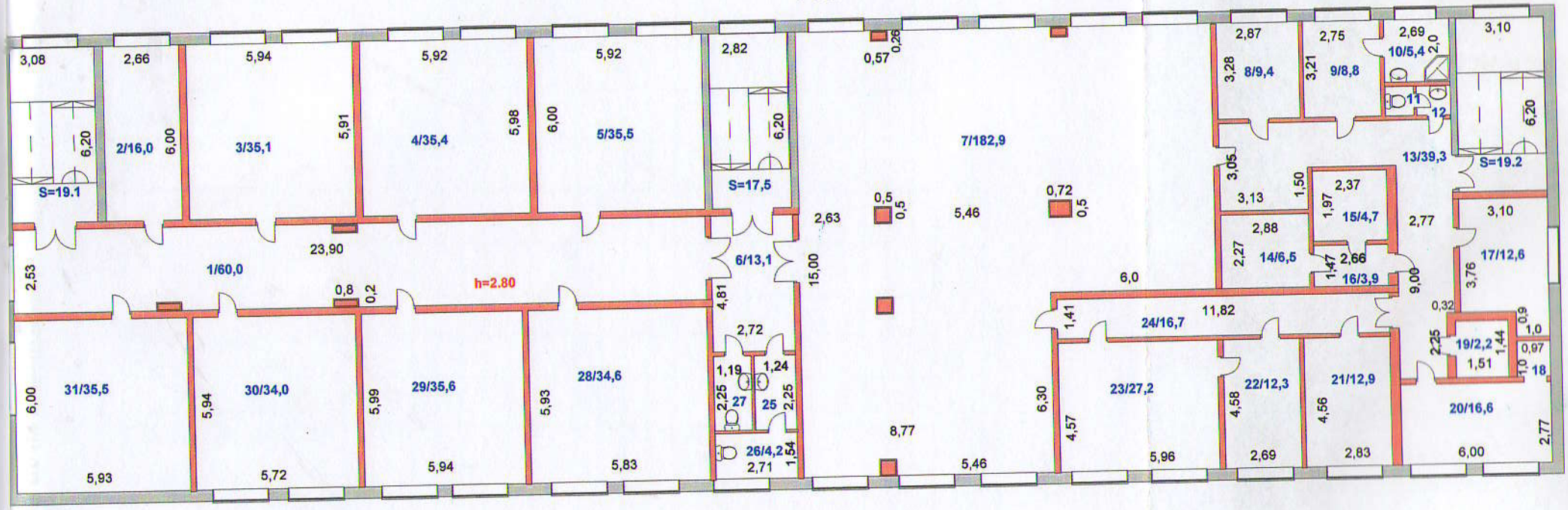

Белім бастығы

Маман Утенбаева

2009 09. 24 04

Жылжымайтын мүлік нысанынын жоспарына экспликация (к Ф-2)
Экспликация к плану объекта недвижимого имущества

Жазбаның датасы / дата записи	Жоспар бойынша литер / литер по плану	Қабаттар / Этажи	Үй-жайдың, пәтердің нөмірі / Номер помещения квартиры	Үй-жай, пәтер бөліктерінің нөмірі / Номера частей помещения, квартиры	Үй-жай пәтер бөліктер-ң кызметі / Назначение частей помещения, квартиры	Жалпы(пайдалы) / общая (полезная)	Тұрғындық / Жилая	Тұрғындық емес / Нежилая	жекелеген пәтерлерде / в отдельных квартирах	Жатахханаларда / в общежитиях	Қонақүйлерде / в гостиницах	Саудалық / Торговая	раттар / пром.-производств.зданий	Қоймалық / Складская	учреждений народного образования	Тұрмыстық кызмет көрсету кәсіпорындары/ предприятий	мекемелері / организаций и учреждений управления	Қоғамдық тамақтандыру / общественного питания	Денсаулық сақтау мекемелері/ Учреждений здравоохранения	Дене тәрбиесі-спорттық/ физкультурно-спортивная	мекемелері/ учреждений культуры и искусства	Көлік ғимараттары мен имараттары / Транспортных	Инженерлік жүйенін имараттары/ сооружение	Гараждар/ гаражей	Басқалары/ прочие
1	2	3	4	5	6	7	8	9	10	11	12	13	14	15	16	17	18	19	20	21	22	23	24	25	26
27.04.09	А	2		1	коридор	60,0																			60,0
				2	кабинет	16,0											16,0								
				3	кабинет	35,1											35,1								
				4	кабинет	35,4											35,4								
				5	кабинет	35,5											35,5								
				6	коридор	13,1																			13,1
				7	обед.зал	182,9												182,9							
				8	кабинет	9,4											9,4								
				9	служебное	8,8																			8,8
				10	душевая	5,4																			5,4
				11	туалет	1,2																			1,2
				12	умывальник	1,2																			1,2
				13	коридор	39,3																			39,3
				14	холодильник	6,5								6,5											
				15	холодильник	4,7								4,7											
				16	коридор	3,9																			3,9
				17	разделочная	12,6												12,6							
				18	подсобное	1,0																			1,0
				19	склад	2,2								2,2											
				20	банкетная	16,6												16,6							
				21	моечная	12,9												12,9							
				22	разделочная	12,3												12,3							
				23	кухня	27,2												27,2							
				24	коридор	16,7																			16,7

Маман орындады Утепбаева К.А.
Выполнил специалист фамилиясы, аты-жәні, колы/ Ф.И.О., подпись

Бөлім бастығы Мусахметова С. С.
Начальник отдела фамилиясы, аты-жәні, колы/ Ф.И.О., подпись

27.04. 2009 жыл

Жылжымайтын мүлік нысанынын жоспарына экспликация (к Ф-2)
Экспликация к плану объекта недвижимого имущества

Жазбанын датасы / дата записи	Жоспар бойынша литер / литер по плану	Қабаттар / Этажи	Үй-жайдын, пәтердің нөмірі / Номер помещения квартиры	Үй-жай, пәтер бөліктерінің нөмірі / Номера частей помещения, квартиры	Үй-жай пәтер бөліктер-ің қызметі / Назначение частей помещения, квартиры	Жалпы(пайдалы) / общая (полезная)	Тұрғындық / Жилая	Тұрғындық емес / Нежилая	жекелеген пәтерлерде / в отдельных квартирах	Жатақханаларда / в общежитиях	Қонақүйлерде / в гостиницах	Саудалық / Торговая	раттар / пром.-производств.зданий	Қоймалық / Складская	учреждений народного образования	Тұрмыстық қызмет көрсету кәсіпорындары/ предприятий	Басқару ұйымдары мен мекемелері / организаций и учреждений управления	Қоғамдық тамақтандыру / общественного питания	Денсаулық сақтау мекемелері/ Учреждений здравоохранения	Дене тәрбиесі-спорттық/ физкультурно-спортивная	Дене тәрбиесі және өнер мекемелері/ учреждений культуры и искусства	Көлік ғимараттары мен имараттары / Транспортных	Инженерлік жүйенің имараттары/ сооружение	Гараждар/ гаражей	Басқалары/ прочие
1	2	3	4	5	6	7	8	9	10	11	12	13	14	15	16	17	18	19	20	21	22	23	24	25	26
27.04.09	А	2		25	умывальник	2,8																			2,8
				26	туалет	4,2																			4,2
				27	туалет	2,7																			2,7
				28	кабинет	34,6											34,6								
				29	кабинет	35,6											35,6								
				30	кабинет	34,0											34,0								
				31	кабинет	35,5											35,5								
					Итого	**709,3**								**13,4**			**271,1**	**264,5**							**160,3**
					лестн.клетка	55,8																			55,8
				Итого	**по 2 этажу**	**765,1**								**13,4**			**271,1**	**264,5**							**216,1**

Маман орындады
Выполнил специалист — Утепбаева К.А. — фамилиясы, аты-жәні, қолы/ Ф.И.О., подпись

Бөлім бастығы
Начальник отдела — Мусахметова С. С. — фамилиясы, аты-жәні, қолы/ Ф.И.О., подпись

27.04. **2009 жыл**

12

ҚАБАТТЫҚ ЖОСПАР

№ _____ КВАРТАЛДАРЫ

Северная промзона КВШЕСІНДЕГІ

№ 9100 ҮЙ

ЛИТЕР А МАСШТАБ 1:200

3 этаж

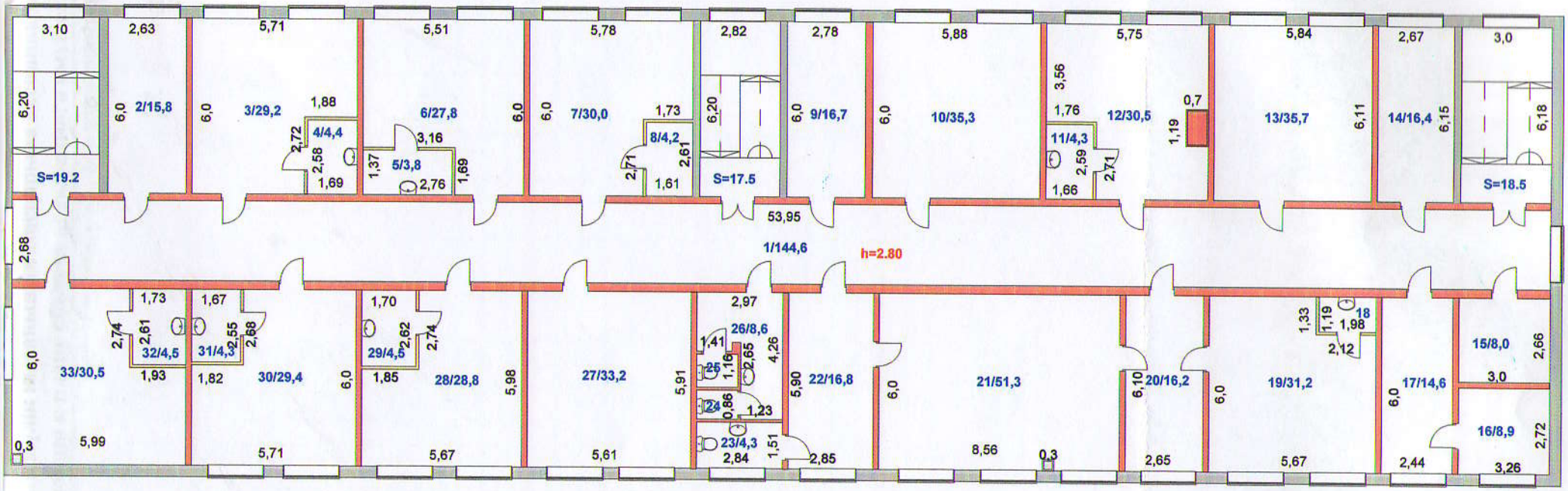

Бөлім бастығы _____

Жылжымайтын мүлік нысанынын жоспарына экспликация (к Ф-2)
Экспликация к плану объекта недвижимого имущества

Жазбаның датасы / дата записи	Жоспар бойынша литер / литер по плану	Қабаттар / Этажи	Үй-жайдың, пәтердің нөмірі / Номер помещения квартиры	Үй-жай, пәтер бөліктерінің нөмірі / Номера частей помещения, квартиры	Үй-жай пәтер бөліктер-ң қызметі / Назначение частей помещения, квартиры	Ішкі өлшем бойынша алаң, соның ішінде/ площадь по внутреннему обмеру, в том числе																			
						Жалпы(пайдалы) / общая (полезная)	Тұрғындық / Жилая	Тұрғындық емес / Нежилая	жекелеген пәтерлерде / в отдельных квартирах	Жатақханаларда / в общежитиях	Қонақүйлерде / в гостиницах	Саудалық / Торговая	Өнеркәсіпөндірістік ғима-раттар / пром.-производств.зданий	Қоймалық / Складская	Халық-ағарту мекемелері/ учреждений народного образования	Тұрмыстық қызмет көрсету кәсіпорындары/ предприятий бытового обслуживания	Басқару ұйымдары мен мекемелері / организаций и учреждений управления	Қоғамдық тамақтандыру / общественного питания	Денсаулық сақтау мекемелері/ Учреждений здравоохранения	Дене тәрбиесі-спорттық/ физкультурно-спортивная	Дене тәрбиесі және өнер мекемелері/ учреждений культуры и искусства	Көлік ғимараттары мен имараттары / Транспортных средств и сооружений	Инженерлік жүйенің имараттары/ сооружение инженерных сетей	Гараждар/ гаражей	Басқалары/ прочие
1	2	3	4	5	6	7	8	9	10	11	12	13	14	15	16	17	18	19	20	21	22	23	24	25	26
27.04.09	А	3		1	коридор	144,6																			144,6
				2	кабинет	15,8											15,8								
				3	кабинет	29,2											29,2								
				4	подсобное	4,4																			4,4
				5	подсобное	3,8																			3,8
				6	кабинет	27,8											27,8								
				7	кабинет	30,0											30,0								
				8	подсобное	4,2																			4,2
				9	кабинет	16,7											16,7								
				10	кабинет	35,3											35,3								
				11	подсобное	4,3																			4,3
				12	кабинет	30,5											30,5								
				13	кабинет	35,7											35,7								
				14	кабинет	16,4											16,4								
				15	касса	8,0											8,0								
				16	кабинет	8,9											8,9								
				17	кабинет	14,6											14,6								
				18	подсобное	2,4																			2,4
				19	кабинет	31,2											31,2								
				20	кабинет	16,2											16,2								

Маман орындады Самигулина Д.Ф.
Выполнил специалист фамилиясы, аты-жәні, қолы/ Ф.И.О., подпись

Бөлім бастығы Мусахметова С.С.
Начальник отдела фамилиясы, аты-жәні, қолы/ Ф.И.О., подпись

27.04.2009 жыл/год

Жылжымайтын мүлік нысанынын жоспарына экспликация (к Ф-2)
Экспликация к плану объекта недвижимого имущества

Жазбанын датасы / дата записи	Жоспар бойынша литер / литер по плану	Қабаттар / Этажи	Үй-жайдың, пәтердің нөмірі / Номер помещения квартиры	Үй-жай, пәтер бөліктерінің нөмірі / Номера частей помещения, квартиры	Үй-жай пәтер бөліктер-ң қызметі / Назначение частей помещения, квартиры	Ішкі өлшем бойынша алаң, соның ішінде/ площадь по внутреннему обмеру, в том числе																			
						Жалпы(пайдалы) / общая (полезная)	Тұрғындық / Жилая	Тұрғындық емес / Нежилая	жекелеген пәтерлерде / в отдельных квартирах	Жатақханаларда / в общежитиях	Қонақүйлерде / в гостиницах	Саудалық / Торговая	Өнеркәсіпендірістік ғима-раттар / пром.-производств.зданий	Қоймалық / Складская	Халық-ағарту мекемелері/ учреждений народного образования	Тұрмыстық қызмет көрсету кәсіпорындары/ предприятий бытового обслуживания	Баскару ұйымдары мен мекемелері / организаций и учреждений управления	Қоғамдық тамақтандыру / общественного питания	Денсаулық сақтау мекемелері/ Учреждений здравоохранения	Дене тәрбиесі-спорттық/ физкультурно-спортивная дене тәрбиесі және өнер мекемелері/ учреждений культуры и искусства	Көлік ғимараттары мен имараттары / Транспортных средств и сооружений	Инженерлік жүйенің имараттары/ сооружение инженерных сетей	Гараждар/ гаражей	Басқалары/ прочие
1	2	3	4	5	6	7	8	9	10	11	12	13	14	15	16	17	18	19	20	21	22	23	24	25	26
27.04.09	А	3		21	кабинет	51,3											51,3								
				22	комн.отдыха	16,8																			16,8
				23	санузел	4,3																			4,3
				24	туалет	1,3																			1,3
				25	туалет	1,6																			1,6
				26	коридор	8,6																			8,6
				27	кабинет	33,2											33,2								
				28	кабинет	28,8											28,8								
				29	подсобное	4,5																			4,5
				30	кабинет	29,4											29,4								
				31	подсобное	4,3																			4,3
				32	подсобное	4,5																			4,5
				33	кабинет	30,5											30,5								
					Итого по 3 эт:	***699,1***											***489,5***								***209,6***
					Лестн.клетки	55,2																			55,2
					Всего по 3 эт:	***754,3***											***489,5***								***264,8***

Маман орындады
Выполнил специалист
Самигулина Д.Ф.
фамилиясы, аты-жәні, қолы/ Ф.И.О., подпись
27.04.2009 жыл/год

Бөлім бастығы
Начальник отдела
Мусахметова С.С.
фамилиясы, аты-жәні, қолы/ Ф.И.О., подпись

ҚАБАТТЫҚ ЖОСПАР

№ _____ КВАРТАЛДАҒЫ

Северная произво КӨШЕСІНДЕГІ

№ 4100 ҮЙ

ЛИТЕР А МАСШТАБ 1:200

4 этаж

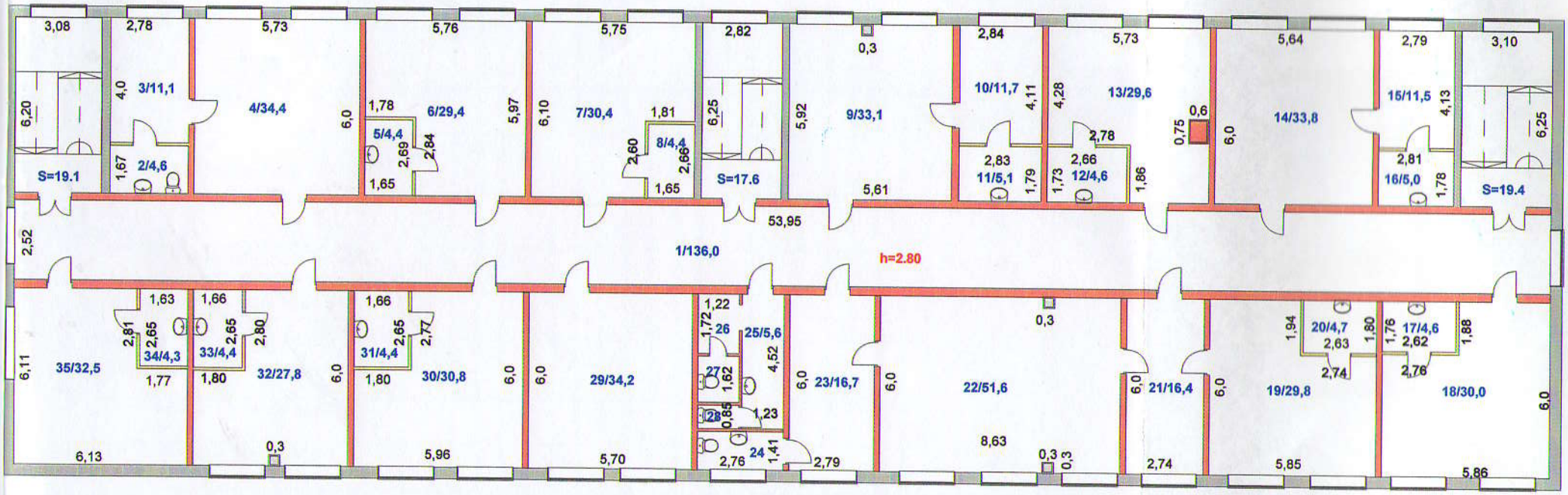

Жылжымайтын мүлік нысанынын жоспарына экспликация (к Ф-2)
Экспликация к плану объекта недвижимого имущества

Жазбаның датасы / дата записи	Жоспар бойынша литер / литер по плану	Қабаттар / Этажи	Үй-жайдың, пәтердің нөмірі / Номер помещения квартиры	Үй-жай, пәтер бөліктерінің нөмірі / Номера частей помещения, квартиры	Үй-жай пәтер бөліктер-ің қызметі / Назначение частей помещения, квартиры	Ішкі өлшем бойынша алаң, соның ішінде/ площадь по внутреннему обмеру, в том числе																			
						Жалпы(пайдалы) / общая (полезная)	Тұрғындық / Жилая	Тұрғындық емес / Нежилая	жекелеген пәтерлерде / в отдельных квартирах	Жатақханаларда / в общежитиях	Қонақүйлерде / в гостиницах	Саудалық / Торговая	Өнеркәсіпендірістік ғима-раттар / пром.-производств.зданий	Қоймалық / Складская	Халық-ағарту мекемелері/ учреждений народного образования	Тұрмыстық қызмет көрсету кәсіпорындары/ предприятий бытового обслуживания	Басқару ұйымдары мен мекемелері / организаций и учреждений управления	Қоғамдық тамақтандыру / общественного питания	Денсаулық сақтау мекемелері/ Учреждений здравоохранения	Дене тәрбиесі-спорттық/ физкультурно-спортивная	Дене тәрбиесі және өнер мекемелері/ учреждений культуры и искусства	Көлік ғимараттары мен имараттары / Транспортных средств и сооружений	Инженерлік жүйенің имараттары/ сооружение инженерных сетей	Гараждар/ гаражей	Басқалары/ прочие
1	2	3	4	5	6	7	8	9	10	11	12	13	14	15	16	17	18	19	20	21	22	23	24	25	26
27.04.09	А	4		1	коридор	136,0																			136,0
				2	подсобное	4,6																			4,6
				3	комн.отдыха	11,1																			11,1
				4	кабинет	34,4											34,4								
				5	подсобное	4,4																			4,4
				6	кабинет	29,4											29,4								
				7	кабинет	30,4											30,4								
				8	подсобное	4,4																			4,4
				9	кабинет	33,1											33,1								
				10	комн.отдыха	11,7																			11,7
				11	подсобное	5,1																			5,1
				12	подсобное	4,6																			4,6
				13	кабинет	29,6											29,6								
				14	кабинет	33,8											33,8								
				15	комн.отдыха	11,5																			11,5
				16	подсобное	5,0																			5,0
				17	подсобное	4,6																			4,6
				18	кабинет	30,0											30,0								
				19	кабинет	29,8											29,8								
				20	подсобное	4,7																			4,7

Маман орындады
Выполнил специалист
Самигулина Д.Ф.
фамилиясы, аты-жәні, қолы/ Ф.И.О., подпись
27.04.2009 жыл/год

Бөлім бастығы
Начальник отдела
Мусахметова С.С.
фамилиясы, аты-жәні, қолы/ Ф.И.О., подпись

Жылжымайтын мүлік нысанынын жоспарына экспликация (к Ф-2)
Экспликация к плану объекта недвижимого имущества

Жазбаның датасы / дата записи	Жоспар бойынша литер / литер по плану	Қабаттар / Этажи	Үй-жайдың, пәтердің нөмірі / Номер помещения квартиры	Үй-жай, пәтер бөліктерінің нөмірі / Номера частей помещения, квартиры	Үй-жай пәтер бөліктер-ің қызметі / Назначение частей помещения, квартиры	Ішкі өлшем бойынша алаң, соның ішінде/ площадь по внутреннему обмеру, в том числе																			
						Жалпы(пайдалы) / общая (полезная)	Тұрғындық / Жилая	Тұрғындық емес / Нежилая	жекелеген пәтерлерде / в отдельных квартирах	Жатақханаларда / в общежитиях	Қонақүйлерде / в гостиницах	Саудалық / Торговая	Өнеркәсіпендірістік ғимарат / пром.-производств зданий	Қоймалық / Складская	учреждений народного образования	Тұрмыстық қызмет көрсету кәсіпорындары/ предприятий бытового обслуживания	Баскару ұйымдары мекемелері / органов управления	Қоғамдық тамақтандыру / общественного питания	Денсаулық сақтау мекемелері/ Учреждений здравоохранения	Дене тәрбиесі-спорттық/ физкультурно-спортивные	Дене тәрбиесі және спорт мекемелері/ учреждений культуры и искусства	Көлік ғимараттары мен имараттары / Транспортных	Инженерлік жүйенің ғимараттары/ сооружение инженерных сетей	Гараждар/ гаражи	Басқалары/ прочие
1	2	3	4	5	6	7	8	9	10	11	12	13	14	15	16	17	18	19	20	21	22	23	24	25	26
27.04.09	А	4		21	кабинет	16,4											16,4								
				22	кабинет	51,6											51,6								
				23	комн.отдыха	16,7																			16,7
				24	санузел	3,9																			3,9
				25	умывыльник	5,6																			5,6
				26	коридор	2,1																			2,1
				27	туалет	2,0																			2,0
				28	туалет	1,1																			1,1
				29	кабинет	34,2											34,2								
				30	кабинет	30,8											30,8								
				31	подсобное	4,4																			4,4
				32	кабинет	27,8											27,8								
				33	подсобное	4,4																			4,4
				34	подсобное	4,3																			4,3
				35	кабинет	32,5											32,5								
					Итого по 4 эт:	***696,0***											***443,8***								***252,2***
					Лестн.клетки	56,1																			56,1
					Всего по 4 эт:	***752,1***											***443,8***								***308,3***
					Итого по зданию	**3 186,0**							**89,6**	**175,2**			**1 586,6**	**264,5**	**34,4**				**50,3**		**985,4**
					Лестн.клетки	**201,6**																			**201,6**
					Всего по зданию	**3 387,6**							**89,6**	**175,2**			**1 586,6**	**264,5**	**34,4**				**50,3**		**1 187,0**

Маман орындады — Самигулина Д.Ф.
Выполнил специалист — фамилиясы, аты-жәні, қолы/ Ф.И.О., подпись

Бөлім бастығы — Мусахметова С.С.
Начальник отдела — фамилиясы, аты-жәні, қолы/ Ф.И.О., подпись

27.04.2009 жыл/год

Форма Ф-5

Қазақстан Республикасы Әділет министрлігі Тіркеу қызметі және құқықтық қызмет көрсету комитеттінің "Акмола облысы бойынша Жылжымайтын мүлік жөніндегі орталығы" Республикалық мемлекеттік қазыналық кәсіпорны
Республиканское государственное казенное предприятие "Центр по недвижимости по Акмолинской области" Комитата регистрационной службы и оказания правовой помощи Министерства юстиции Республики Казахстан

Пәтердің пайдалы және тұрғын ауданның өзгеруі туралы

Қорытынды

Заключение

об изменении общей и основной площадей

1. Қазақстан Республикасы / Республика **Казахстан**
2. Облысы / область **Акмолинская**
3. Қаласы (поселкесі, елді мекен) **Кокшетау**
4. Ауданы / район
5. Кадастрлық нөмір / кадастровый номер **01-174-014-449-1**
6. Мекен-жайы/ адрес **Северная промзона № У 100**

На основании данных текущей инвентаризации (обследования) установлено изменение общей и основной площади:

- пайдалы аудан құрайды
общая площадь составляет **3387,6** ш.м./кв.м.

- тұрғындық аудан құрайды
основная площадь составляет **2200,6** ш.м./кв.м.

Өзгертулер осы нәтижеде пайда болды: (керек емесін сызып тастау)
Изменение произошло в результате (ненужное зачеркнуть):
а) қайта жоспарлау / перепланировки:
б) қайта өлшеу / перемера.

Включена площадь подвала. Убраны и установлены перегородки. Изменилось назначение помещений. Контрольный перемер и пересчет площадей.

Орталық директорының
Директор Центра _____ **Қалманбаев Қ.Ж.**
қолы / подпись

Бөлім бастығы тексерді
Проверил начальник отдела _____ **Мусахметова С.С.**
қолы / подпись

Маман орындады
Выполнил специалист _____ **Самигулина Д.Ф.** **27.04. 2009г.**
қолы/подпись

М.О.
М.П.