Приложение 2 к перечню
некоторых приказов в сфере
строительной деятельности, в
которые вносятся
изменения и дополнения
От 08 февраля 2021г. №53

Утвержден приказом
Министра по инвестициям и развитию
Республики Казахстан
от 24 апреля 2017 года № 234

форма

# Акт приемки объекта в эксплуатацию

Сноска. Форма в редакции приказа Министра индустрии и инфраструктурного развития РК от 08.02.2021 № 53 (вводится в действие по истечении десяти календарных дней после дня первого официального опубликования).

"23" 12 2025 года

Заказчик ГКП «Костанай-Су» 110000 Костанайская область, г. Костанай, ул. Абая 19, БИН 991240001001, 8 7142 22 14 59

фамилия, имя, отчество (при его наличии) ИИН, телефон – для физических лиц, наименование организации – для юридических лиц, БИН, телефон, почтовый индекс, область, город, район, населенный пункт, наименование улицы, номер дома/здания(стационарного помещения)

на основании:

Декларации о соответствии (прилагается) от 23.12.2025 г. ТОО "Акмолатранстехмонтаж"и ТОО "QR Engineering", Джагупаров Ержан Бейсенович, Жамбылская область, г.Тараз, Переулок 2 генерала Рахимова, здание 1А, офис 202, БИН 960440000756, т.87052409847

дата подписания декларации, наименование подрядной (генподрядной) организации, фамилия, имя, отчество (при его наличии) руководителя, юридический адрес, БИН, телефон

Заключения о качестве строительно-монтажных работ (прилагается) от 23.12.2025г. ТОО "Құрылыс инжиниринг орталығы" Липатова Элина Владимировна, Дайнов Ризабек Утежанович, Кожахметов Булат Калкаманович №KZ92VJE00079827 от 30.03.2023 г., №KZ61VJE00077475 от 28.11.2022 г., 18.01.2021 г., БИН 060340001079, т. 87023946123

дата подписания заключения, наименование организации, фамилия, имя, отчество (при его наличии) экспертов технического надзора, № и дата получения аттестатов, БИН, телефон

Заключения о соответствии выполненных работ проекту (прилагается) от 23.12.2025г. ТОО "Промстройпроект", Пивоваров Александр Николаевич, БИН 041040002273, т. 8 7142 533-244

дата подписания заключения, наименование организации, фамилия, имя, отчество (при его наличии) экспертов авторского надзора, № и дата получения аттестатов, БИН, телефон

произведя осмотр готовности предъявленного подрядчиком (генеральным подрядчиком) к приемке в эксплуатацию объекта:
«Реконструкция резервуара 5 000 м3 на территории второго подъема подачи воды в г.Костанай по пр. Абая,19 (блок фильтров и отстойников, насосная №2, резервуар 10 000 м3)», реконструкция, I (повышенный) уровень ответственности_____
наименование объекта, вид строительства (новое, расширение, реконструкция, техническое перевооружение, модернизация, капитальный ремонт), уровень ответственности, техническая и технологическая сложность объекта по адресу
Реконструкция резервуара емкостью 5 000 м3 на территории очистных сооружений ГКП «Костанай-Су» по адресу Костанайская область, г. Костанай, пр.Абая,19._____
(область, район, населенный пункт, микрорайон, квартал, улица, номер дома (корпуса)
проверив комплектность исполнительной технической документации, в том числе посредством электронного модуля исполнительной технической документации "__"_____20__ года, дата ознакомления подтверждает что:

1. Строительство объекта осуществлено на основании:

1) правоустанавливающего документа на земельный участок Постановление № 1341 от 30 июня 2023 года Акимата города Костаная Костанайской области_____
документ, подтверждающий наступление юридических фактов (юридических составов), на основании которых возникают, изменяются или прекращаются права на земельный участок, в том числе договоры, решения судов, правовые акты исполнительных органов, свидетельство о праве на наследство, передаточный акт или разделительный баланс при реорганизации негосударственных юридических лиц, владеющих земельным участком на праве собственности или выкупивших право временного возмездного землепользования (аренды).
либо решения о реконструкции (перепланировке, переоборудовании) помещений(отдельных частей) существующих зданий от "10"_08____2021года №_1637_ Акимата города Костаная Костанайской области _____;
наименование органа вынесшего решение

2) талона о приеме уведомления о начале строительно-монтажных работ № KZ90REA00386376 от 29.04.2024 года, № KZ32REA00448336 от 27.01.2025 выданных _ГУ "Управление государственного архитектурно-строительного контроля акимата Костанайской области"»
_____
наименование органа принявшего уведомление, дата и № принятия талона

3) проекта (проектно-сметной документации)_ ТОО «Промстройпроект» Рабочий проект № 24.3-798/21_____
наименование проектной организации, номер проекта утвержденного(й)
№221/П от 17.10.2022 года ГКП «Костанай-Су» акимата города Костаная ГУ «Отдел ЖКХ, ПТ и АД акимат города Костанай»_____;

дата и номер проекта, наименование организации утвердившей (переутвердившей) проект и дата утверждения

2. Строительно-монтажные работы осуществлены в сроки:

начало работ "29" __апреля 2024 года;

окончание работ "28" __ноября 2025 года;

при продолжительности строительства, месяц: по норме или по проекту

организации строительства, месяц:____4(четыре)_____;

фактически, месяц:____19 (девятнадцать)_____;

3. Объект (комплекс) имеет следующие основные технико-экономические показатели (мощность, производительность, производственная площадь, протяженность, вместимость, объем, пропускная способность, провозная способность, число рабочих мест и тому подобное, заполняется по всем объектам (кроме жилых домов) в единицах измерения соответственно целевой продукции или основным видам услуг):

| Мощность, производительность и так далее | Единица измерения | По проекту | | Фактически | |
|---|---|---|---|---|---|
| | | общая (с учетом ранее принятых) | в том числе пускового комплекса или очереди | общая (с учетом ранее принятых) | в том числе пускового комплекса или очереди |
| Мощность (объем) резервуара чистой воды | $м^3$ | 5000 | | 5000 | |
| Протяженность | м | 404 | | 404 | |

Выпуск продукции (оказания услуг), предусмотренной проектом в объеме, соответствующем нормам освоения проектных мощностей в начальный период

_____;

факт начала выпуска продукции с указанием объема

Жилой дом имеет следующие показатели:

| Показатели | Единица измерения | По проекту | Фактически |
|---|---|---|---|
| Общая площадь | метр в квадрате (далее – м2) | | |
| Число этажей | этаж | | |
| Общий строительный объем | метр в кубе (далее – м3) | | |
| В том числе подземной части | м3 | | |
| Площадь встроенных, встроенно-пристроенных и пристроенных помещений | м2 | | |

| Показатели | По проекту | | | Фактически | | |
|---|---|---|---|---|---|---|
| | число квартир | площадь квартир, м2 | | число квартир | площадь квартир, м2 | |
| | | общая | жилая | | общая | жилая |
| Всего квартир, в том числе: однокомнатных двухкомнатных трехкомнатных четырехкомнатных и более | | | | | | |

4. Технологические и архитектурно-строительные решения по объекту характеризуются следующими данными: Железобетонный резервуар чистой воды емкостью 5000м3 с технологическими трубопроводами длиной 67,72 м;
водопровод из трубы стальной электросварной прямошовой 630х10, 1020х10 с наружным 3-х слойным антикоррозийным покрытием на основе экструд. полиэтилена длиной 202,6 метров;
водопровод из трубы стальной электросварной прямошовной 630х10 с наружным 3-х слойным антикоррозийным покрытием на основе экструд. полиэтилена длиной 6,4 метра;
трубопровод канализационный из трубы стальной электросварной прямошвной 325х8, 1020х10 с наружным 3-х слойным антикоррозийным покрытием на основе экструд. полиэтилена длиной 52,9 метров;

трубопровод канализационный из трубы стальной электросварной прямошовной 630х10, 820х10, 1020х10 с наружным 3-х слойным антикоррозийным покрытием на основе экструд. полиэтилена длиной 80,78 метра.

краткие технические характеристики по особенностям его размещения, по основным материалам и конструкциям, инженерному и технологическому оборудованию

5. На объекте установлено предусмотренное проектом оборудование в количестве согласно актам о его приемке после индивидуального испытания и комплексного опробования;

6. Наружные инженерные коммуникации (холодное и горячее водоснабжение, канализация, теплоснабжение, газоснабжение, электроснабжение и связь) обеспечивают нормальную эксплуатацию объекта (здания, сооружения, помещения) и приняты городскими эксплуатационными организациями;

7. Сметная стоимость по утвержденному проекту (проектной-сметной документации):

всего 330 400,435 тысяч тенге, в том числе строительно-монтажных работ _____ 275 113,055 тысяч тенге, оборудования, инструмента и инвентаря __0_ тысяч тенге;

8. Сметная стоимость основных фондов, принимаемых в эксплуатацию 318 063,264 тысяч тенге, в том числе: стоимость строительно-монтажных работ_301 964,089 тысяч тенге; стоимость оборудования, инструмента и инвентаря _00_ тысяч тенге;

9. Доля местного содержания предусмотрена в проектно-сметной документации 100 % и фактически применено 100 % (на объектах, финансируемых за счет государственных инвестиций и средств квазигосударственного сектора);

10. Класс энергоэффективности здания _____;

11. Объект построен в соответствии с утвержденным проектом (проектно-сметной документацией) и требованиями государственных нормативных документов в области архитектуры, градостроительства и строительства.

РЕШИЛ: «Реконструкция резервуара 5 000 м3 на территории второго подъема подачи воды в г.Костанай по пр. Абая,19 (блок фильтров и отстойников, насосная №2, резервуар 10 000 м3)»

наименование объекта (комплекса)

Заказчик __Шалабаев Казбек Васильевич_____

фамилия, имя, отчество (при его наличии), подпись руководителя

Место печати (при наличии)

Технический надзор:

1) аттестованный (-ые) эксперт (-ы) _____.

(фамилия, имя, отчество (при его наличии) эксперта, специализация аттестата, подпись, дата

Место печати (при наличии)

2) аккредитованная организация ТОО "Құрылыс инжиниринг орталығы", директор Ибраева Айнур Балгабаевна 23.12.2025г.,

(наименование организации) имеющей в своем составе аттестованного (-ых) эксперта (-ов), фамилия, имя, отчество(при его наличии) руководителя, подпись, дата

Место печати (при наличии)

Липатова Элина Владимировна - по объектам первого уровня ответственности – в части инженерных сетей 23.12.2025г.

(фамилия, имя, отчество (при его наличии) эксперта, специализация аттестата), подпись, дата

Место печати (при наличии)

Авторский надзор:

1) разработчик проекта ТОО "Промстройпроект", директор Елревский Сергей Александрович 23.12.2025г.

(наименование организации, фамилия, имя, отчество (при его наличии), должность), подпись, дата, Место печати (при наличии)

главный инженер проекта Пивоваров Александр Николаевич 23.12.2025г.

2) организация _____

(наименование организации) имеющей в своем составе аттестованного (-ых) эксперта (-ов), фамилия, имя, отчество (при его наличии) руководителя, подпись, дата

Место печати (при наличии)

_____.

(фамилия, имя, отчество (при его наличии) эксперта, специализация аттестата), подпись, дата

Место печати (при наличии)

3) аттестованный (-ые) эксперт (-ы)_____.

(фамилия, имя, отчество (при его наличии) эксперта, специализация аттестата), подпись, дата

Место печати (при наличии)

Подрядчик (генеральный подрядчик) Консорциум:

ТОО «Акмолатранстехмонтаж» Джагупаров Ержан Бейсенович_____.

фамилия, имя, отчество (при его наличии), подпись руководителя

Место печати (при наличии)

ТОО «QR Engineering» Айдарханов Дархан Темирханович_____.

фамилия, имя, отчество (при его наличии), подпись руководителя

Место печати (при наличии)

Приложение 13 к акту приемки
объекта в эксплуатацию

Технические характеристики объекта (сети, водоводы, коллекторы и тому подобное)

| № п/п | Наименование | Единицы измерения | Количество, протяженность | Примечание |
|---|---|---|---|---|
| 1 | 2 | 3 | 4 | 5 |
| Водопровод | | | | |
| 1 | 1) из стальных труб | м | 283,38 | |
| | 2) из чугунных труб | м | | |
| | 3) из асбестоцементных труб | м | | |
| | 4) из железобетонных труб | м | | |
| | 5) | м | | |
| 2 | Распределительная сеть (общая протяженность) | м | | |
| | 1) из стальных труб | м | | |
| | 2) из чугунных труб | м | | |
| | 3) из асбестоцементных труб | м | | |
| | 4) из полиэтиленовых труб | м | | |
| | 5) | | | |
| 3 | Прочие устройства | | | |
| | Смотровой колодец | шт. | 3 | |
| | Задвижка d- | шт. | | |
| | " d- | шт. | | |
| | " d- | шт. | | |
| | Вентили d- | шт. | | |
| | " d- | шт. | | |
| | " d- | шт. | | |
| | Кран d- | шт. | | |
| | " d- | шт. | | |
| | " d- | шт. | | |
| | Гидрант | шт. | | |
| | Водопроводный ввод | шт. | | |

| | | | | |
|---|---|---|---|---|
| | Водоразборная колонка | шт. | | |
| | Стальной футляр | шт. | | |
| | Питьевой фонтанчик | шт. | | |
| | Резервуар чистой воды | м3 | 5000 | |
| | Технологические трубопроводы (внутри резервуара) | м | 67,72 | |
| Канализация | | | | |
| 1 | Коллекторы (общая протяженность) | м | 52,90 | |
| | 1) из керамических труб | м | | |
| | 2) из чугунных труб | м | | |
| | 3) из бетонных труб | м | | |
| | 4) из асбестоцементных труб | м | | |
| | 5) из железобетонных труб | м | | |
| | 6) из трубы стальной электросварной прямошовной 325х8, 1020х10 с наружным 3-х слойным антикоррозийным покрытием на основе экструд. полиэтилена | м | 19,1 | |
| | 7) труба гофрированная полипропиленовая DN/OD 964/800 SNB | м | 33,8 | |
| 2 | Канализационная сеть (общая протяженность) | м | | |
| | 1) из керамических труб | м | | |
| | 2) из чугунных труб | м | | |
| | 3) из бетонных труб | м | | |
| | 4) из асбестоцементных труб | м | | |
| | 5) из железобетонных труб | м | | |
| | 6) | | | |
| 3 | Прочие устройства | | | |
| | Смотровой колодец | шт. | 3 | |
| | Выпуск | шт. | | |

| | |
|---|---|
| Горизонтальный разрез колодца | Вертикальный разрез колодца |
| Масштаб _____ | Масштаб _____ |

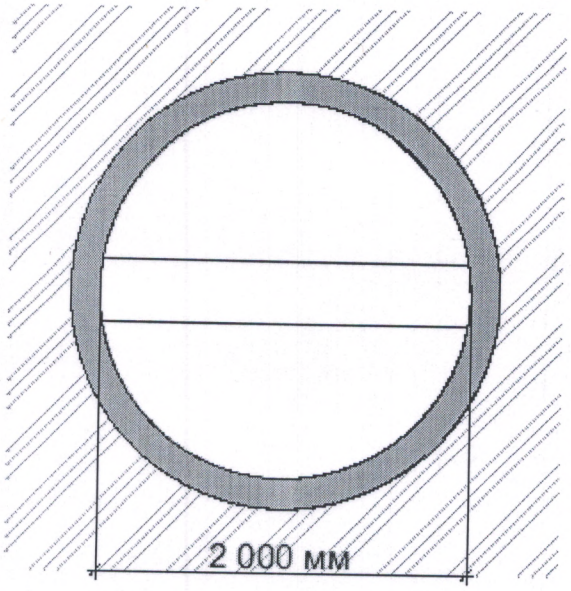


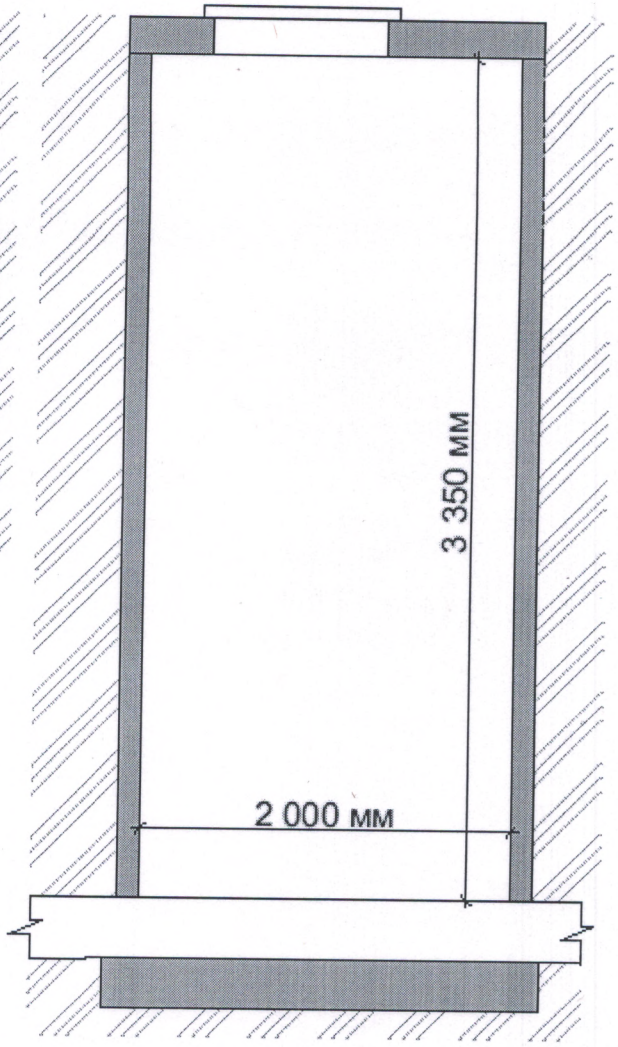


Спецификация

| № п/п | Наименование | Марка | Материал | Диаметр (мм) (размеры) | Количество | Примечание |
|---|---|---|---|---|---|---|
| 1 | труба стальная электросварная прямошовной 630х10, 1020х10 с наружным 3-х слойным антикоррозийным покрытием на основе экструд. полиэтилена | ГОСТ 10705-80 | сталь | 630 | 6,4 | |
| 2 | труба стальная электросварная прямошовной 325х8, 1020х10 с наружным 3-х слойным антикоррозийным покрытием на основе экструд. полиэтилена | ГОСТ 10705-80 | сталь | 630-1020 | 196,2 | |
| 3 | *труба стальная электросварная прямошовной 630х10, 820х10, 1020х10 с наружным 3-х слойным антикоррозийным покрытием на основе экструд. полиэтилена* | ГОСТ 10705-80 | сталь | 630-820-1020 | 80,78 | |
| 4 | *труба стальная электросварная прямошовной 325х8, 1020х10 с наружным 3-х слойным антикоррозийным покрытием на основе экструд. полиэтилена* | ГОСТ 10705-80 | сталь | 325-800 | 19,1 | |
| 5 | труба гофрированная полипропиленовая DN/OD 964/800 | ТУ 2248-001- | полипропилен | 800 | 33,8 | |

| | | | | | | |
|---|---|---|---|---|---|---|
| | SNB | 73011750<br>-2014 | | | | |
| | | | | | | |

Схема привязки колодца к постоянным точкам-ориентирам

Исполнительная топосъемка в масштабе 1:500

| | | | |
|---|---|---|---|
| | | | |
| | | | |
| | | | |
| | | | |
| | | | |
| | | | |

Заказчик _директор Шалабаев Казбек Васильевич_____

_____

_____

фамилия, имя, отчество (при его наличии), подпись руководителя

Место печати (при наличии)

Авторский надзор Пивоваров Александр Николаевич_____

_____

фамилия, имя, отчество (при его наличии), подпись эксперта

Место печати (при наличии)