Приложение
к приказу Министра индустрии и
инфраструктурного развития РК
от «08» февраля 2021 года № 53
от «09» августа 2019 года № 632

Утвержден
приказом Министра
по инвестициям и развитию
Республики Казахстан
от 24 апреля 2017 года № 234
форма

Акт приемки объекта в эксплуатацию

" 27" 11 20 25 года

Заказчик: **ГУ «Отдел строительства, архитектуры и градостроительства Сайрамского района» в лице Руководителя МОМЫНАЛИЕВ ЕРКИН САРСЕНБАЕВИЧ, БИН 060240005701 г. Туркестанская область, Сайрамский район, с.Аксу, ЖИБЕК ЖОЛЫ, 95**

фамилия, имя, отчество (при его наличии) ИИН, телефон– для физических лиц, наименование организации – для юридических лиц, , БИН,почтовый индекс,область, город, район, населенный пункт, наименование улицы, номер дома/здания (стационарного помещения)

на основании:

Декларации о соответствии **(прилагается) от « » 20 года, представленной подрядчиком ТОО «Гранд-Мастер» в лице директора Румаганбетов Т.С. Атырауская область, Жылыойский район, г.Кульсары, ШАФИХ ИЗБАСОВ, 78, БИН 011040003791**

дата подписания декларации, наименование подрядной (генподрядной) организации, фамилия, имя, отчество (при наличии) руководителя, юридический адрес, БИН, телефон

Заключения о качестве строительно-монтажных работ **(прилагается)**
от « » 20 года представленной техническим надзором ТОО «DAT Construction» в лице Директора Досанов С.М., г.Шымкент, Абайский район, Самал-2, 829 БИН 140740001269.

Эксперты: **Ерсұлтан Т.Т. аттестат № №KZ54VJE00040159 от 10.08.2018 г., №KZ64VJE00039688 от 19.07.2018 г., №KZ58VJE00038147 от 24.05.2018 г.**

дата подписания заключения, наименование организации, фамилия, имя, отчество (при его наличии) экспертов технического надзора, № и дата получения аттестатов, БИН, телефон

Заключения о соответствии выполненных работ проекту **(прилагается)**
от « » 20 года представленного авторским надзором разработчиком рабочего проекта ТОО «Сантех-строй Проект» в лице Директора Сарсебаев Е.П., Туркестанская область, Ордабасынский район, с.Шубарсу, МАССИВ МАЯК, 15, БИН 110440005770

дата подписания заключения, наименование организации, фамилия, имя, отчество (при его наличии) экспертов авторского надзора, № и дата получения аттестатов, БИН, телефон

произведя осмотр готовности предъявленного подрядчиком (генеральным подрядчиком) **ТОО «Гранд-Мастер»** к приемке в эксплуатацию объекта: **«Строительство инженерно-коммуникационных сетей на территории 56,2 га по улице Жанакурылыс, в селе Карасу, Сайрамского района, ТО (водоснабжение)» объект второй нормальный технически несложный уровень ответственности**

наименование объекта, вид строительства (новое, расширение, реконструкция, техническое перевооружение, модернизация, капитальный ремонт) уровень ответственности, техническая и технологическая сложность

объекта по адресу: **Республика Казахстан, Туркестанская область, Сайрамский район, Карасуский с.о., с.Карасу.**

область, район, населенный пункт, микрорайон, квартал, улица, номер дома (корпуса)

проверив комплектность исполнительной технической документации в том числе электронного модуля исполнительной технической документации «___» _____20__г подтверждает, что:

1. Строительство объекта осуществлено на основании:

1**) правоустанавливающего документа на землю выдано от «24» сентября 2019 года № 225-Н; согласно решению Акимата Туркестанской области**

документ, подтверждающий наступление юридических фактов (юридических составов),на основании которых возникают, изменяются или прекращаются права на земельный участок, в том числе договоры, решения судов, правовые акты исполнительных органов, свидетельство о праве на наследство, передаточный акт или разделительный баланс при реорганизации негосударственных юридических лиц, владеющих земельным участком на праве собственности или выкупивших право временного возмездного землепользования (аренды).

либо решения о реконструкции (перепланировке, переоборудовании) помещений (отдельных частей) существующих зданий от «_____» _____ 20___года

_____

Наименование органа, вынесшего решение

2) талона о приеме уведомления о начале или прекращении осуществления деятельности или определенных действий **KZ06REA00334829 от 01.06.2023 г., выданные Коммунальным государственным учреждением «Управление по контролю Туркестанской области»**

наименование органа, принявшего уведомление, дата выдачи талона

3) проекта (проектно-сметной документации)

ТОО «Сантех-строй Проект» №22-2018

наименование проектной организации, номер проекта

утвержденного(й) **ГУ «Отдел строительства Сайрамского района»**

наименование организации утвердившей (переутвердившей)проект и дата утверждения

2. Строительно-монтажные работы осуществлены в сроки:

начало работ **июнь 2023 года;**

месяц, год

окончание работ**_____2025 года;**

месяц, год

при продолжительности строительства, 9 месяцев:

по норме или по проекту организации строительства, месяц: **9**;

фактически, месяц **24,3**;

3. Объект (комплекс) имеет следующие основные технико-экономические показатели (мощность, производительность, производственная площадь, протяженность, вместимость, объем, пропускная способность, провозная способность, число рабочих мест и тому подобное, заполняется по всем объектам (кроме жилых домов) в единицах измерения соответственно целевой продукции или основным видам услуг):

Мощность, производительность и так далее	Единица измерения	По проекту		Фактически	
		общая (с учетом ранее принятых)	в том числе пускового комплекса или очереди	общая (с учетом ранее принятых)	в том числе пускового комплекса или очереди
Общая протяженность 30 059 м.	метр, шт.	Водопроводная сеть Труба полиэтилен D=160 мм L= 2812 м D=125 мм L= 1834 м D=110 мм L= 3379 м D=63 мм L= 1801 м D=20 мм L= 20233 м L общ. = 30 059 м		Водопроводная сеть Труба полиэтилен D=140 мм L= 536,46 м D=110 мм L= 7039 м D=63 мм L= 1495 м D=25 мм L= 20322 м L общ.= 29 392,46 м	

Выпуск продукции (оказания услуг), предусмотренной проектом в объеме, соответствующем нормам освоения проектных мощностей в начальный период_____

факт начала выпуска продукции с указанием объема

Жилой дом имеет следующие показатели:

Показатели	Единица измерения	По проекту	Фактически
Общая площадь	метр в квадрате (далее – м2)		
Число этажей	этаж		
Общий строительный объем	метр в кубе (далее – м3)		
В том числе подземной части	м3		
Площадь встроенных, встроенно-пристроенных и пристроенных помещений	м2		

Показатели	По проекту			Фактически		
	число квартир	площадь квартир, м2		число квартир	площадь квартир, м2	
		общая	жилая		общая	жилая
Всего квартир, в том числе: однокомнатных двухкомнатных трехкомнатных четырехкомнатных и более						

4. Технологические и архитектурно-строительные решения по объекту характеризуются следующими данными: **Водопроводная сеть выполнена из полиэтиленовых труб Ø 140 мм, 110 мм, 63 мм, 25 мм с монтажом колодцев из железобетонных колец, все строительно-монтажные работы проведены в соответствии со строительными нормами и правилами**

краткие технические характеристики по особенностям его размещения, по основным материалам и конструкциям, инженерному и технологическому оборудованию

5. На объекте установлено предусмотренные проектом оборудование в количестве согласно актам о его приемке после индивидуального испытания и комплексного опробования;

6. Наружные инженерные коммуникации (холодное и горячее водоснабжение, канализация, теплоснабжение, газоснабжение, электроснабжение и связь) обеспечивают нормальную эксплуатацию объекта (здания, сооружения, помещения) и приняты городскими эксплуатационными организациями;

7. Сметная стоимость по утвержденному проекту (проектной-сметной документации): всего **199 008,428** тысяч тенге, в том числе строительно-монтажных работ **172 711,660** тысяч тенге, прочих затрат **26 296,768** тысяч тенге, оборудования, инструмента и инвентаря **0,000** тысяч тенге;

8. Сметная стоимость основных фондов, принимаемых в эксплуатацию **199 008,428** тысяч тенге, в том числе строительно-монтажных работ **172 711,660** тысяч тенге, прочих затрат **26 296,768** тысяч тенге, оборудования, инструмента и инвентаря **0,000** тысяч тенге тысяч тенге;

стоимость оборудования, инструмента и инвентаря 0,000 тысяч тенге.

9. Доля местного содержания предусмотрена в проектно-сметной документации **100%** и фактически применено **100%** (на объектах финансируемых за счет государственных инвестиций и средств квазигосударственного сектора);

10. Класс энергоэффективности здания _____;

11. Объект построен в соответствии с утвержденным проектом (проектно-сметной документацией) и требованиями государственных нормативных документов в области архитектуры, градостроительства и строительства.

РЕШИЛ **«Строительство инженерно-коммуникационных сетей на территории 56,2 га по улице Жанакурылыс, в селе Карасу, Сайрамского района, ТО (водоснабжение)»**

наименование объекта (комплекса)

Принять в эксплуатацию

Заказчик:
Руководитель ГУ «Отдел строительства, архитектуры и градостроительства Сайрамского района»
МОМЫНАЛИЕВ Е.С.

фамилия, имя, отчество (при его наличии), подпись руководителя *М.П.*

Технический надзор:
Директор ТОО «DAT Construction» Досанов С.М.

фамилия, имя, отчество (при его наличии), подпись руководителя *М.П.*

Эксперт(ы) по техническому надзору **Ерсұлтан Т.Т.**
аттестат №KZ54VJE00040159 от 10.08.2018 г., №KZ64VJE00039688 от 19.07.2018 г., №KZ58VJE00038147 от 24.05.2018 г.

фамилия, имя, отчество (при наличии) эксперта (экспертов) № аттестатов

Авторский надзор:
Директор
ТОО «Сантех-Строй Проект»
Сарсебаев Е.П.

фамилия, имя, отчество (при его наличии), должность), подпись руководителя *М.П.*

Подрядчик (генеральный подрядчик):
Директор ТОО «Гранд-Мастер»
Румаганбетов Т.С.

фамилия, имя, отчество (при его наличии), должность), подпись руководителя *М.П.*

Приложение 13 к акту приемки
объекта в эксплуатацию
форма

Технические характеристики объекта (сети, водоводы, коллекторы и тому подобное)

№ п/п	Наименование	Единицы измерения	Количество, протяженность	Примечание
1	2	3	4	5
Водопровод				
1	Водоводы (общая протяженность)	м		
	1) из стальных труб	м		
	2) из чугунных труб	м		
	3) из асбестоцементных труб	м		
	4) из железобетонных труб	м		
	5) из полиэтиленовых труб	м		
2	Распределительная сеть (общая протяженность)	м	**29 392,46**	
	1) из стальных труб	м		
	2) из чугунных труб	м		
	3) из асбестоцементных труб	м		
	4) из полиэтиленовых труб	м	**29 392,46**	
3	Прочие устройства			
	Смотровой колодец	шт		
	Задвижка d- 200	шт		
	« d- 50	шт		
	« d-	шт		
	« d-	шт		
	« d-	шт		
	Вентили d-	шт		
	« d-	шт		
	« d-	шт		
	Кран d-	шт		
	« d-	шт		
	« d-	шт		
	Гидрант	шт	**12**	
	Водопроводный ввод	шт		
	Водоразборная колонка	шт		
	Стальной футляр	шт		
	Питьевой фонтанчик	шт		
Канализация				
1	Коллекторы (общая протяженность)	м		
	1) из керамических труб	м		
	2) из чугунных труб	м		
	3) из бетонных труб	м		
	4) из асбестоцементных труб	м		
	5) из железобетонных труб	м		
	6) полимерный рукав (методом санации)	м		
	7)	м		
2	Канализационная сеть (общая протяженность)	м		
3	Прочие устройства			
	Смотровой колодец	шт		
	Выпуск	шт		
	Восстановительный ремонт камеры			

Горизонтальный разрез колодца

Масштаб

Вертикальный разрез колодца

Масштаб

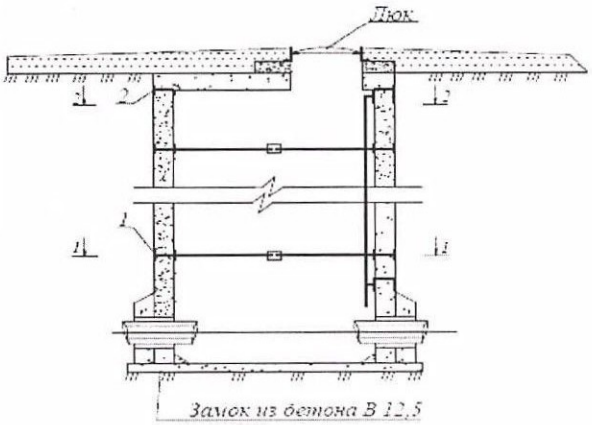

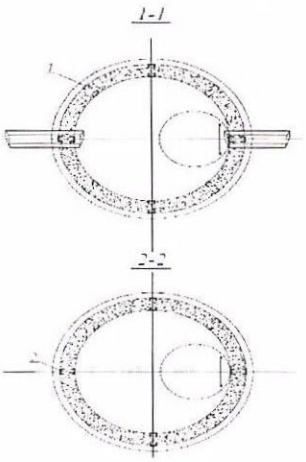

Спецификация

№ п/п	Наименование	Марка	Материал	Диаметр (мм) (размеры)	Количест-во	Примечание
1	Колодцы круглые из сборного железобетона д=1500мм	серия 3.900. 1-14	Железо-бетон	1500	43	

Схема привязки колодца к постоянным точкам-ориентирам

Заказчик:

Руководитель ГУ «Отдел строительства, архитектуры и градостроительства Сайрамского района»

Момыналиев Е.С.

фамилия, имя, отчество (при его наличии), подпись руководителя *Место печати (при наличии)*

Авторский надзор:

Директор

ТОО «Сантех-Строй Проект» Сарсебаев Е.П.

фамилия, имя, отчество (при его наличии), подпись эксперта *Место печати (при наличии)*