Утвержден приказом
Министра по инвестициям и развитию
Республики Казахстан
от 24 апреля 2017 года № 234
форма

Акт приемки объекта в эксплуатацию

«10» 09 2025 года

Заказчик ***АО "Aqtobe su-energy group", БИН 931240000052 +7(7132)558172, 030012, Актобе, р-н Астана, Санкибай батыра, 12б***

фамилия, имя, отчество (при его наличии) ИИН, телефон – для физических лиц, наименование организации – для юридических лиц, БИН, телефон, почтовый индекс, область, город, район, населенный пункт, наименование улицы, номер дома/здания (стационарного помещения)

на основании:

Декларации о соответствии (прилагается) «29» 08 ***2025 г. ТОО «ИнжСтройЭксперт» Копабаев Жасулан Максотулы, РК Актюбинская область, г.Актобе, ул.О.Татеулы 2/1, БИН 131240019343, тел.: 87018006183***

дата подписания декларации, наименование подрядной (генподрядной) организации, фамилия, имя, отчество (при его наличии) руководителя, юридический адрес, БИН, телефон

Заключения о качестве строительно-монтажных работ (прилагается) «29» 08 ***2025 г. ТОО «СамТех», Алтынбаев С. KZ52VJE00088889 от 30.09.2024г., БИН 240340026904, тел.: +77075580015***

дата подписания заключения, наименование организации, фамилия, имя, отчество (при его наличии) экспертов технического надзора, № и дата получения аттестатов, БИН, телефон

Заключения о соответствии выполненных работ проекту (прилагается)
«29» 08 ***2025 г. ТОО «Жобалық шешім», Конивец Михаил Николаевич, эксперт, БИН 080740010746, тел.: +7 7132 245431***

дата подписания заключения, наименование организации, фамилия, имя, отчество (при его наличии) экспертов авторского надзора, № и дата получения аттестатов, БИН, телефон

произведя осмотр готовности предъявленного подрядчиком (генеральным подрядчиком) к приемке в эксплуатацию объекта: ***«Капитальный ремонт тепловых сетей от ТК356 до ТК357а пер.Дальный до ул. Каргулова г.Актобе» II (нормальный) уровень ответственности, технический несложный***

наименование объекта, вид строительства (новое, расширение, реконструкция, техническое перевооружение, модернизация, капитальный ремонт), уровень ответственности, техническая и технологическая сложность объекта

по адресу: ***РК Актюбинская область, г.Актобе, р-н Алматы, пер. Дальный***

область, район, населенный пункт, микрорайон, квартал, улица, номер дома (корпуса)

проверив комплектность исполнительной технической документации, в том числе посредством электронного модуля исполнительной технической документации

«__»_____20__ года, дата ознакомления подтверждает что:

1. Строительство объекта осуществлено на основании:

1) правоустанавливающего документа на земельный участок от "___" _____20_____ года №_____;

документ, подтверждающий наступление юридических фактов (юридических составов), на основании которых возникают, изменяются или прекращаются права на земельный участок, в том числе договоры, решения судов, правовые акты исполнительных органов, свидетельство о праве на наследство, передаточный акт или разделительный баланс при реорганизации негосударственных юридических лиц, владеющих земельным участком на праве собственности или выкупивших право временного возмездного землепользования (аренды).

либо решения о реконструкции (перепланировке, переоборудовании) помещений (отдельных частей) существующих зданий от «___»_____20___года №_____;

наименование органа вынесшего решение

2) талона о приеме уведомления о начале строительно-монтажных работ ***ГУ «Управление государственного архитектурно-строительного контроля Актюбинской области», от 15.07.2025г. №KZ43REA00486065***

наименование органа, принявшего уведомление, дата и № принятия талона

3) проекта (проектно-сметной документации) ***ТОО «Жобалық шешім», №230/2019***

наименование проектной организации, номер проекта,

утвержденного(й) ***приказом АО "Aqtobe su-energy group", № 11-п/1 от 22.01.2023 г.***

наименование организации, утвердившей (переутвердившей) проект и дата утверждения

2. Строительно-монтажные работы осуществлены в сроки:

начало работ ***июль 2025 г.***;

месяц, год

окончание работ ***август 2025г.;***

месяц, год

при продолжительности строительства, месяц:

по норме или по проекту организации строительства, месяц: ***1***;

фактически, месяц: ***1***;

3. Объект (комплекс) имеет следующие основные технико-экономические показатели (мощность, производительность, производственная площадь, протяженность, вместимость, объем, пропускная способность, провозная способность, число рабочих мест и тому подобное, заполняется по всем объектам (кроме жилых домов) в единицах измерения соответственно целевой продукции или основным видам услуг):

Мощность, производительность и так далее	Ед. изм.	По проекту		Фактически	
		общая (с учетом ранее принятых)	в том числе пускового комплекса или очереди	общая (с учетом ранее принятых)	в том числе пускового комплекса или очереди
Производительность	МВт	1,44		1,44	
Проектная способность	Гкал/ч	1,21		1,21	
Протяженность трассы, 2L	м	104		104	
Диаметр труб	мм	108		108	

Выпуск продукции (оказания услуг), предусмотренной проектом в объеме, соответствующем нормам освоения проектных мощностей в начальный период_____;
факт начала выпуска продукции с указанием объема

Жилой дом имеет следующие показатели:

Показатели	Единица измерения	По проекту	Фактически
Общая площадь	метр в квадрате (далее – м2)		
Число этажей	этаж		
Общий строительный объем	метр в кубе (далее – м3)		
В том числе подземной части	м3		
Площадь встроенных, встроенно- пристроенных и пристроенных помещений	м2		

Показатели	По проекту			Фактически		
	число квартир	площадь квартир, м2		число квартир	площадь квартир, м2	
		общая	жилая		общая	жилая
Всего квартир, в том числе: однокомнатных двухкомнатных трехкомнатных четырехкомнатных и более						

4. Технологические и архитектурно-строительные решения по объекту характеризуются следующими данными:

Проектом предусмотрен капитальный ремонт тепловой сети в следующем объеме:

-вскрытие существующего теплового канала КЛ90х45 L= 52м со ст. трубами Ø108х4мм в изолированных минватой,

-демонтаж изношенных и прокладка новых стальных труб Ø108х4мм, в ППУ-ПЭ изоляции.

Монтажные работы велись в существующих каналах, с сохранением глубины прокладки и уклона каналов. Дренаж теплосети существующий, из камеры ТК следующего участка за ТК 356, в дренажный колодец с последующей откачкой и вывозом автотранспортом. Выпуск воздуха сущ. в следующей камере за ТК 357а. Компенсация тепловых удлинений трубопроводов осуществляется сальниковым компенсатором. Качество сварных и других соединений, трубопровод подвергаются гидравлическому испытанию, давлению не менее 1,0 Мпа, в соответствии с инструкцией производителя.

Ремонт теплового канала - частичная замена плит перекрытия и частичная замена лотков пришедших в негодность, монтаж неподвижных опор, опорных подушек, восстановление битумной гидроизоляции.

Тепловые камеры: - существующие тепловые камеры ТК 357а ТК356, размером 1,9мх2,40м -замена плит перекрытия.

- существующая тепловая камера ТК 357 расширяется с размера 1,9мх2,40м на 3,8мх2,4м.

Для контроля за состоянием пенополиуретановой изоляции трубопроводов проектом предусмотрена система оперативного дистанционного контроля (СОДК).

Монтаж узлов производился одновременно с прокладкой трубопровода. При укладке и монтажа трубопроводов соблюдены МСН 4.02-02-2004 "Тепловые сети", пособие к МСН 4.02-02-2004 "Тепловые сети" и ГОСТ 30732-2006. Трубы и фасонные изделия стальные с тепловой изоляцией из пенополиуретана с защитной оболочкой. Трубопроводы после предварительной промывки подвергнуты санитарной обработке в соответствии с правилами, установленными СЭС. Производство земляных, бетонных, монтажных и специальных строительных работ велись в строгом соблюдении требований СН РК 1.03-05-2011 «Охрана труда и техника безопасности в строительстве».

технические характеристики по особенностям его размещения, по основным материалам и конструкциям, инженерному и технологическому оборудованию

5. На объекте установлено предусмотренное проектом оборудование в количестве согласно актам о его приемке после индивидуального испытания и комплексного опробования;

6. Наружные инженерные коммуникации (холодное и горячее водоснабжение, канализация, теплоснабжение, газоснабжение, электроснабжение и связь) обеспечивают нормальную эксплуатацию объекта (здания, сооружения, помещения) и приняты городскими эксплуатационными организациями;

7. Сметная стоимость по утвержденному проекту (проектной-сметной документации): всего **13 229,733** тысяч тенге, в том числе:

строительно-монтажных работ **10 323,190** тысяч тенге,

оборудования, инструмента и инвентаря **0,00** тысяч тенге.

8. Сметная стоимость основных фондов, принимаемых в эксплуатацию **13 229,733** тенге, в том числе:

строительно-монтажных работ **10 323,190** тенге,

оборудования, инструмента и инвентаря **0,00** тенге.

9. Доля местного содержания предусмотрена в проектно-сметной документации 100% и фактически применено 100% (на объектах, финансируемых за счет государственных инвестиций и средств квазигосударственного сектора);

10. Класс энергоэффективности здания _____;

11. Объект построен в соответствии с утвержденным проектом (проектно-сметной документацией) и требованиями государственных нормативных документов в области архитектуры, градостроительства и строительства.

РЕШИЛ: «Капитальный ремонт тепловых сетей от ТК356 до ТК357а пер.Дальный до ул. Каргулова г.Актобе»

наименование объекта (комплекса)

принять в эксплуатацию.

Заказчик

АО "Aqtobe su-energy group" заместитель главного инженера по тепловым сетям Сарманов Жанболат Абенович .

фамилия, имя, отчество (при его наличии)подпись руководителя

М.П. (при наличии)

Технический надзор:

1) Аттестованный (-ые) эксперт (-ы)

_____

(фамилия, имя, отчества (при его наличии) эксперта, специализация аттестата, подпись, дата

М.П. (при наличии)

2) Аккредитованная организация ***ТОО «СамТех» Нурланов Максат Нурланович***

(наименование организации) имеющей в своем составе аттестованного (-ых) эксперта (-ов), фамилия, имя, отчество (при его наличии) руководителя подпись, дата

М.П. (при наличии)

Алтынбаев С. KZ52VJE00088889 от 30.09.2024г.

(фамилия, имя, отчество (при его наличии) эксперта, специализация аттестата)

подпись, дата

М.П. (при наличии)

Авторский надзор:

1) Разработчик проекта

ТОО «Жобалық шешім», Логинов Виталий Викторович, директор .

(наименование организации, фамилия, имя, отчество (при его наличии), должность)

подпись, дата

М.П. (при наличии)

2) организация_____

(наименование организации) имеющей в своем составе аттестованного (-ых) эксперта (-ов), фамилия, имя, отчество (при его наличии) руководителя, подпись дата

3) аттестованный (-ые) эксперт (-ы) Михаил Николаевич

(фамилия, имя, отчество (при его наличии) эксперта, специализация аттестата)

подпись, дата

М.П. (при наличии)

Подрядчик (генеральный подрядчик)

ТОО «ИнжСтройЭксперт» директор Копабаев ЖасуланМаксотулы

фамилия, имя, отчество (при его наличии)подпись руководителя

М.П. (при наличии)

Приложение 14 к акту приемки
объекта в эксплуатацию
форма

Технические характеристики объекта (тепловая трасса)

№ п/п	Наименование	Единицы измерения	Количество, протяженность	Примечание
1	Протяженность тепловой трассы	м	52*2	
	Протяженность воздушной прокладки:	м		
	1) на эстакадах	м		
	2) на опорах	м		
	Количество опор	шт		
	Протяженность подземной прокладки:	м	52,2	
	1) в проходных каналах	м		
	2) в непроходных каналах	м	52*2	
	3) бесканальная прокладка	м		
2	Количество колодцев (камер)	шт	3	
3	Количество компенсаторов	шт	4	
4	Количество вводов	шт		
5	Количество задвижек	шт	8	

Горизонтальный разрез колодца (камеры) ТК357

Масштаб _____

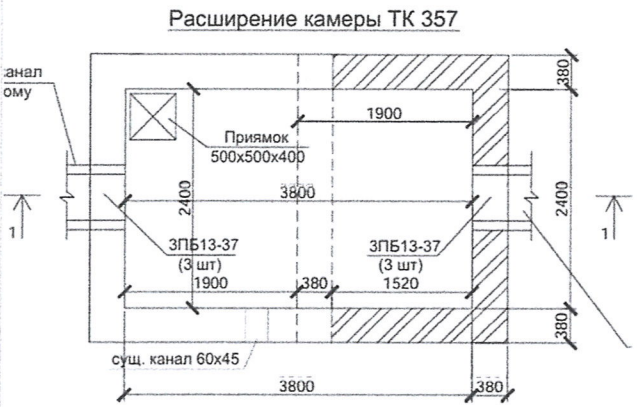

Вертикальный разрез колодца (камеры) ТК 357

Масштаб _____

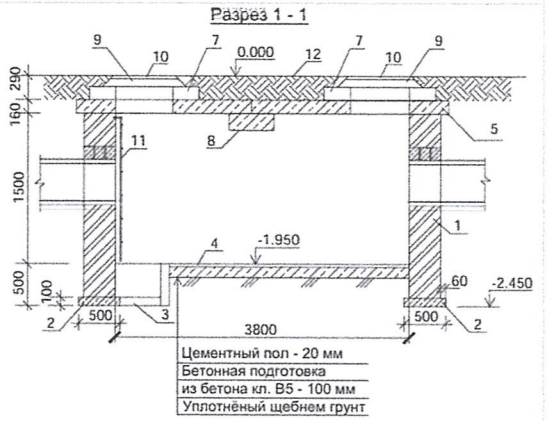

Спецификация

№ п/п	Наименование	Марка	Материал	Диаметр (размеры) (мм)	Количество	Примечание
x, y						

Схема привязки колодца (камеры) к постоянным точкам-ориентирам

Заказчик ***Сарманов Жанболат Абенович*** _____

фамилия, имя, отчество (при его наличии), подпись руководителя

Место печати (при наличии)

Авторский надзор ***Конивец Михаил Николаевич*** _____

фамилия, имя, отчество (при его наличии), подпись эксперта

Место печати (при наличии)

Исполнительная схема

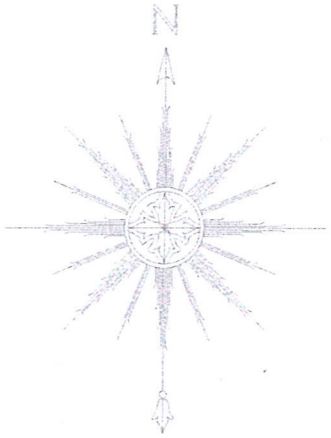

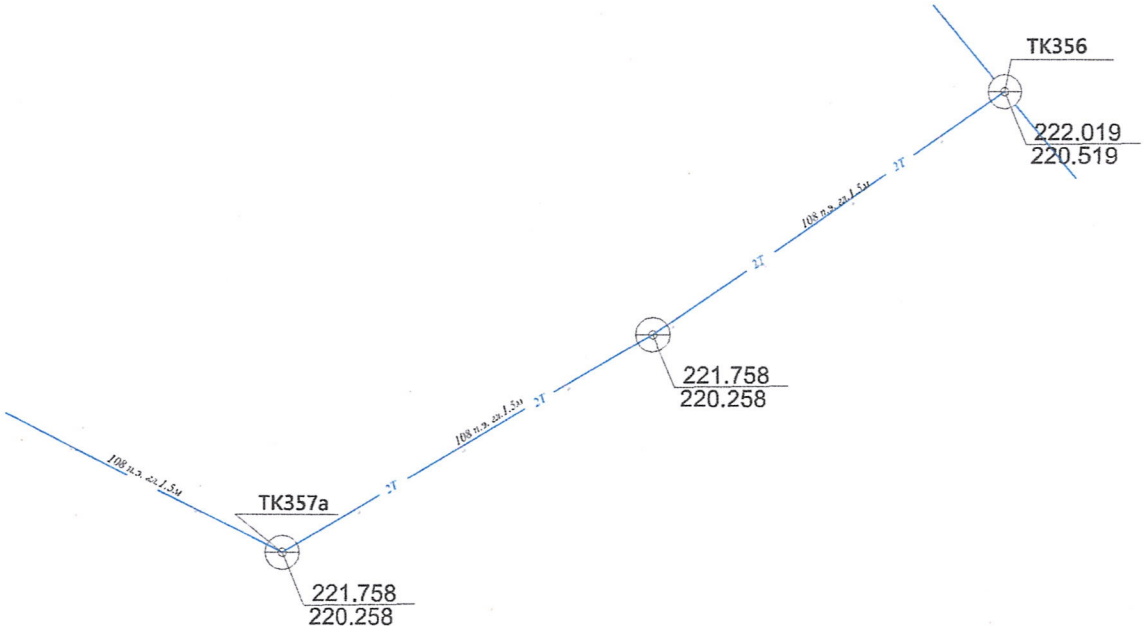

«МЕМҚАЛАҚҰРЫЛЫСКАДАСТРЫ»
ШАРУАШЫЛЫҚ ЖҮРГІЗУ ҚҰҚЫҒЫНДАҒЫ
РЕСПУБЛИКАЛЫҚ МЕМЛЕКЕТТІК КӘСІПОРНЫНЫҢ
АҚТӨБЕДЕГІ ФИЛИАЛЫ
ДЕРЕКТЕР ҚОРЫНА ЕНГІЗІЛДІ
№ 10-02-01-12/1848
20 25 ж. « 29 » 08

			Капитальный ремонт тепловых сетей от ТК356 до ТК357а по пер.Дальний до ул.Каргулова г.Актобе			
Директор:	Амантаев З		Исполнительная схема	Стадия	Лист	Листов
				ЭП		
Геодезист:	Алдаберген Ш			ТОО "КазПромГеология"		

Казақстан Республикасы Ақтөбе қаласы ЖАУАПКЕРШІЛІГІ ШЕКТЕУЛІ СЕРІКТЕСТІГІ КазПромГеология БСН/БИН 220840047189 ТОВАРИЩЕСТВО С ОГРАНИЧЕННОЙ ОТВЕТСТВЕННОСТЬЮ город Актобе Республика Казахстан