Генпроектировщик

ТОО «Жобалық шешім»

Государственная лицензия №19002211 от 01.02.2019 года

Заказ: №362/2025

Субподрядчик

ТОО «ProjectManagementGroup»

Государственная лицензия №13010965 от 04.10.2023 года

Заказ: №77/2025

Заказчик: ГУ «Управление энергетики и жилищно - коммунального хозяйства Актюбинской области »

РАБОЧИЙ ПРОЕКТ

Строительство подводящего и внутрипоселкового газопровода к с.Куйылыс Иргизского района Актюбинской области

Том 6. Газорегуляторный пункт шкафной (ГРПШ). РЧ.
Альбом 2. Технологическая часть. РЧ.

г. Актобе 2025г.

Генпроектировщик

ТОО «Жобалық шешім»

Государственная лицензия №19002211 от 01.02.2019 года

Заказ: №362/2025

Субподрядчик

ТОО «ProjectManagementGroup»

Государственная лицензия №13010965 от 04.10.2023 года

Заказ: №77/2025

Заказчик: ГУ «Управление энергетики и жилищно - коммунального хозяйства Актюбинской области »

РАБОЧИЙ ПРОЕКТ

Строительство подводящего и внутрипоселкового газопровода к с.Куйылыс Иргизского района Актюбинской области

Том 6. Газорегуляторный пункт шкафной (ГРПШ). РЧ.
Альбом 2. Технологическая часть. РЧ.

Генпроектировщик ТОО «Жобалық шешім»

Директор _____ Логинов В.В.

ГИП _____Вонгай В.А.

Субподрядчик ТОО «ProjectManagementGroup»

Директор _____Конивец М.Н.

г. Актобе 2025г.

СОСТАВ ПРОЕКТА

Том 1 Пояснительная записка (ОПЗ)

Том 2 Паспорт проекта (ПП)

Том 3 Внеплощадочные сети газоснабжения (высокое давление). РЧ.

Том 4 Внутриплощадочные сети газоснабжения (среднее давление). РЧ.

Том 5 Внутриплощадочные сети газоснабжения (низкое давление). РЧ.

Том 6 Газорегуляторный пункт шкафной (ГРПШ). РЧ.

Альбом 1 Генеральный план площадки с ограждением. РЧ.

Альбом 2 Технологическая часть. РЧ.

Альбом 3 Архитектурно - строительные решения. РЧ.

Альбом 4 Молниезащита и заземление ГРПШ. РЧ.

Том 7 Проект организации строительства (ПОС)

Том 8 Сметная документация

Том 9 Раздел охраны окружающей среды (РООС)

Том 10 Технический отчет по топографо-геодезическим изысканиям.

Том 11 Инженерно-геологическое заключение

ВЕДОМОСТЬ РАБОЧИХ ЧЕРТЕЖЕЙ ОСНОВНОГО КОМПЛЕКТА

№ п/п	Наименование	Примечание
1	Общие данные.	ТХ-1
2	Ситуационная схема.	ТХ-2
3	План площадки ГРПШ-13-2ВУ-1 (ГРПШ-1)	ТХ-3
4	План площадки ГРПШ-07-2У-1 (ГРПШ-2,3)	ТХ-4

ВЕДОМОСТЬ ССЫЛОЧНЫХ И ПРИЛАГАЕМЫХ ДОКУМЕНТОВ

Обозначение	Наименование	Примечание
	ССЫЛОЧНЫЕ ДОКУМЕНТЫ	
МСН 4.03-01-2003	Газораспределительные системы	
СН РК 4.03-01-2011	Газораспределительные системы	
СП РК 4.03-101-2013	Газораспределительные системы	
серия 5.905-15	Оборудование, узлы и детали наружных газопроводов	
	ПРИЛАГАЕМЫЕ ДОКУМЕНТЫ	
362/2025-ТХ.СО	Спецификация оборудования и материалов	1 лист

Общие указания

Данный раздел проекта выполнен на основании задания на проектирование выданного ГУ "Управление энергетики и жилищно-коммунального хозяйства Актюбинской области", технических условий №03-ИГХ-2024-000000251 от 14.11.2024г., выданных АПФ АО "QAZAQGAZ AIMAQ" и в соответствии с требованиями МСН 4.03 - 01 - 2003, МСП 4.03 - 103 - 2005, СН РК 4.03 - 01 - 2011, СП РК 4.03 - 101 - 2013 , "Требования по безопасности объектов систем газоснабжения ".

Подключение газопровода для с.Куйылыс предусмотрено от существующей задвижки ду-200 в ограждении, в надземном исполнении, расположенной в с.Жарма. Диаметр газопровода в точке подключения - Ф219мм. Максимальный расчетный расход газа с учётом ответвления на с.Жайсанбай и 9 крестьянских хозяйств составляет 1121,36м^3/час (данные по расходам на ответвление приняты согласно исходных данных предоставленных Заказчиком). Максимальный расчетный расход газа на с.Куйылыс составляет 506,36м^3/час.

Для понижения высокого давления II категории (0,6 МПа) до среднего (0,3 МПа) и поддержания его на заданном уровне проектом предусмотрена установка шкафного газорегуляторного пункта - ГРПШ-13-2В-У1 (ГРПШ-1).

ГРПШ-13-2В-У1 с основной и резервной линиями редуцирования, с двумя регуляторами давления газа РДГ-50В, без измерительного комплекса, без обогрева ОГШН.

Для понижения давления со среднего (0,3 МПа) до низкого (3 кПа), поддержании его на заданном уровне и газификации жилых домов предусмотрена установка двух шкафных газорегуляторных пунктов - ГРПШ-07-2У-1 (ГРПШ-2,3) с регулятором РДНК-1000.

На входе и выходе от ГРПШ устанавливаются отключающие устройства - краны шаровые фланцевые.

Весь надземный газопровод следует защищать от атмосферной коррозии покрытием, состоящим из двух слоев грунтовки, и двух слоев краски или эмали желтого цвета, предназначенной для наружных работ. Газопровод окрасить в желтый цвет, опоры - в черный цвет.

Строительство и монтаж газопровода вести согласно МСН 4.03-01-2003г., МСП 4.03-103-2005г., СН РК 4.03-01-2011, СП РК 4.03-101-2013, ТР "Требований по безопасности объектов систем газоснабжения".

Данный проект соответствует второму нормальному (технически сложному) уровню ответственности согласно приказа №165 от 28 февраля 2015г.

Согласовано

Раздел АС	Афанасьева	
Раздел ГП	Афанасьева	
Раздел ЭГ	Конивец	

Взам. инв. № | Подпись и дата | Инв. № подл.

Проект разработан в соответствии с действующими нормами и правилами, инструкциями и государственными стандартами и предусматривает мероприятия, обеспечивающие взрывоопасность и пожаробезопасность при эксплуатации.
ГИП: Вонгай В.А.

Изм	Лист	№ Докум	Подпись	Дата
ГИП		Вонгай В.А.		
Н.Контр		Афанасьева		
Разработал		Вонгай В.А.		
Проверил		Афанасьева		

362/2025-ТХ

Строительство подводящего и внутрипоселкового газопровода к с.Куйылыс Иргизского района Актюбинской области

Технологическая часть (ГРПШ)	Стадия	Лист	Листов
	РП	1	4

Общие данные (Начало)

ТОО "Жобалық шешім"
ТОО "ProjectManagementGroup"

Формат А3 297х420

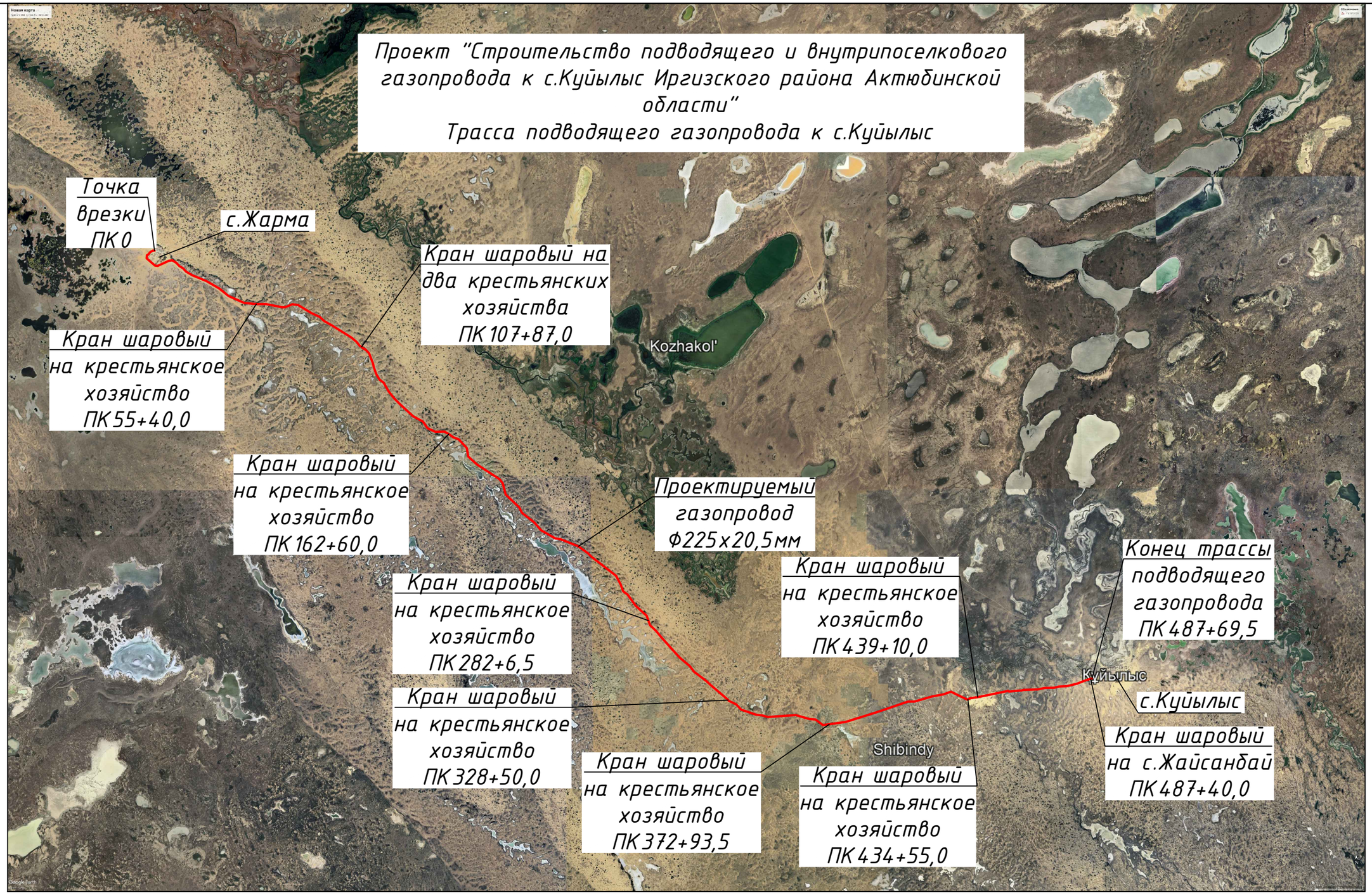

Взам. инв. №	Подпись и дата	Инв. № подл.
№		№

Изм	Лист	№ Докум	Подпись	Дата
Н.Контр		Афанасьева		
Разработал		Вонгай В.А.		
Проверил		Афанасьева		

362/2025-ТХ

Строительство подводящего и внутрипоселкового газопровода к с.Куйылыс Иргизского района Актюбинской области

Технологическая часть (ГРПШ)	Стадия	Лист	Листов
	РП	2	
Ситуационная схема	ТОО "Жобалық шешім" ТОО "ProjectManagementGroup"		

Схема выхода, входа в землю и обвязки газопроводов на площадке ГРПШ-13-2В-У1 (вид А - А)

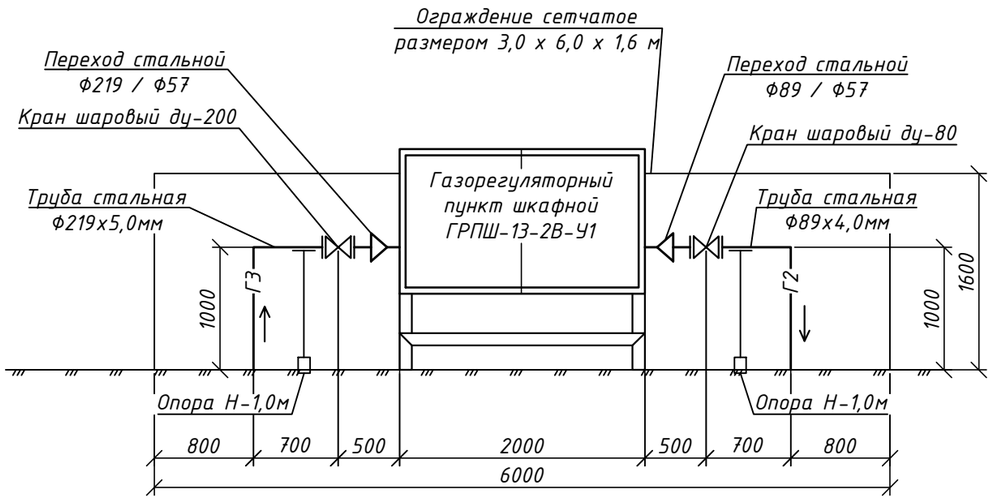

ФУНКЦИОНАЛЬНАЯ СХЕМА

Шкафного пункта ГРПШ-13-2В-У1 с основной и резервной линиями редуцирования на базе 2-х регуляторов давления газа РДГ-50В, без измерительного комплекса. Вес-175кг.

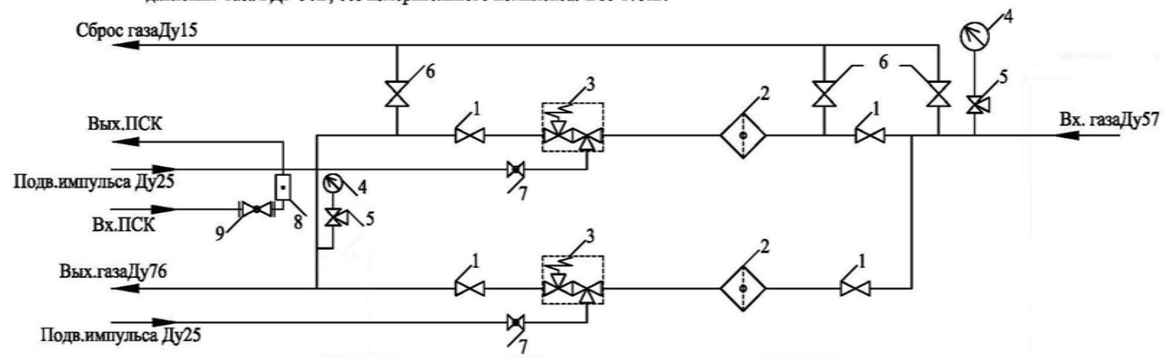

1- Кран шаровый КШ16/50;
2- Фильтр газа ФГС-50;
3- Регулятор давления газа;
4- Манометр (выходной манометр в комплект поставки не входит);
5- Кран манометричеческий;
6- Кран шаровый Ду15;
7- Кран шаровый приварной Ду25;
8- ПСК;
9- Кран шаровый приварной Ду50

План площадки ГРПШ-13-2В-У1 с ограждением М 1:50 .

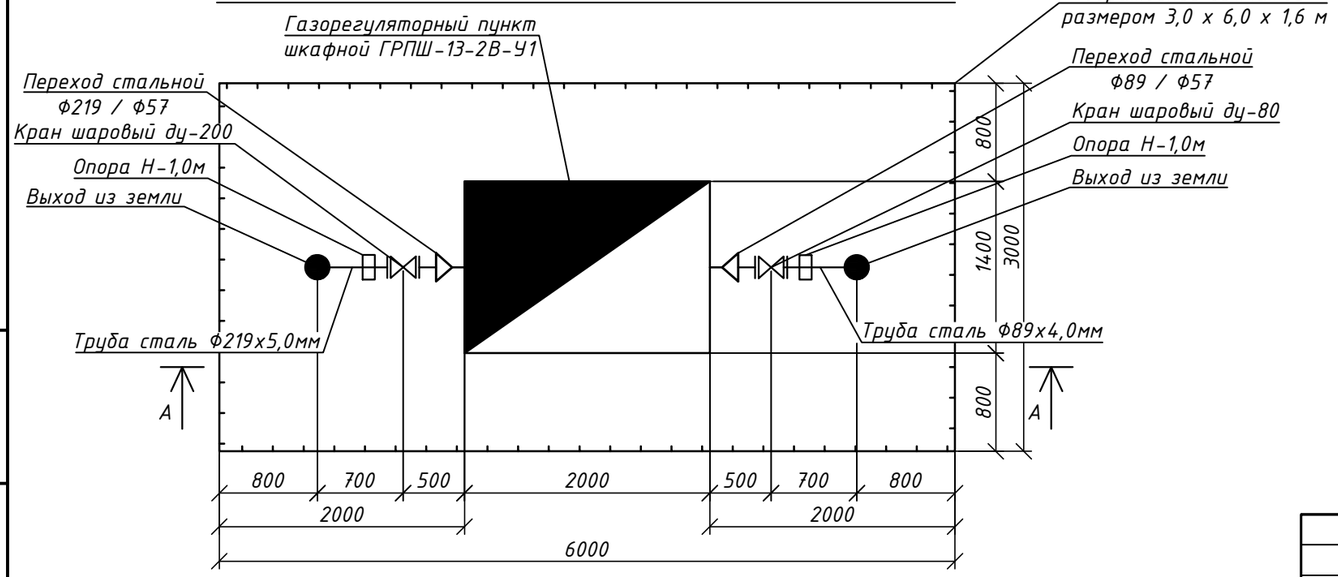

Примечание:
ГРПШ-13-2В-У1 полной заводской готовности.
Точные размеры и габариты уточнять при заказе.

					362/2025-ТХ		
					Строительство подводящего и внутрипоселкового газопровода к с.Куйылыс Иргизского района Актюбинской области		
Изм	Лист	№ Докум	Подпись	Дата	Технологическая часть (ГРПШ)	Стадия	Лист	Листов
						РП	3	
Н.Контр		Афанасьева			План площадке ГРПШ-13-2В-У1 (ГРПШ-1)	ТОО "Жобалық шешім" ТОО "ProjectManagementGroup"		
Разработал		Вонгай В.А.						
Проверил		Афанасьева						

Взам. инв. № | Подпись и дата | Инв. № подл.

Формат А3 297х420

Схема выхода, входа в землю и обвязки газопроводов на площадке ГРПШ - 07 - 2У - 1 (вид А - А)

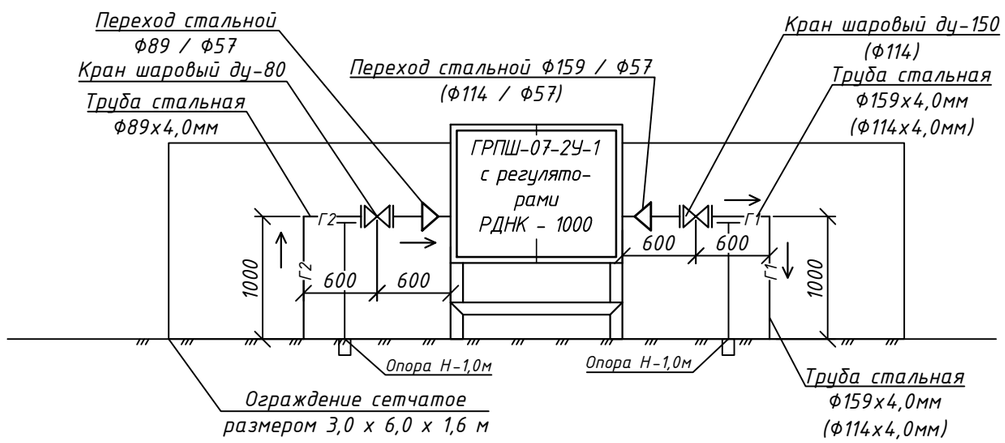

План площадки ГРПШ - 07 - 2У - 1 с ограждением М 1:50 .

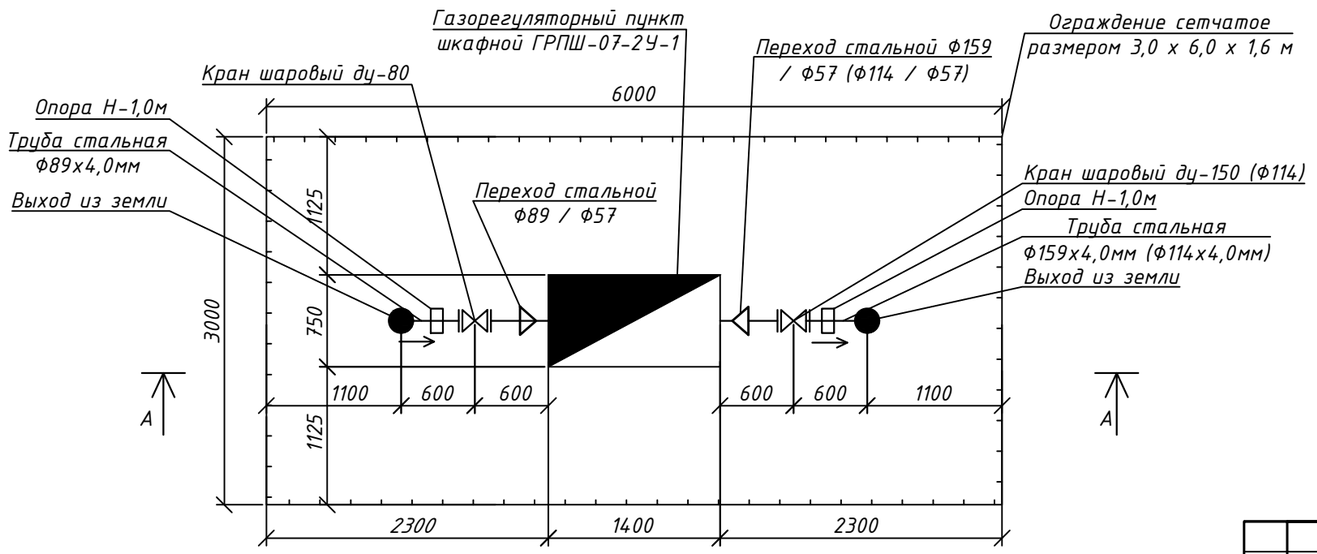

ФУНКЦИОНАЛЬНАЯ СХЕМА

Шкафного пункта ГРПШ-07-2У1 с основной и резервной линиями редуцирования на базе 2-х регуляторов давления газа РДНК- 1000, без измерительного комплекса. Вес-170кг.

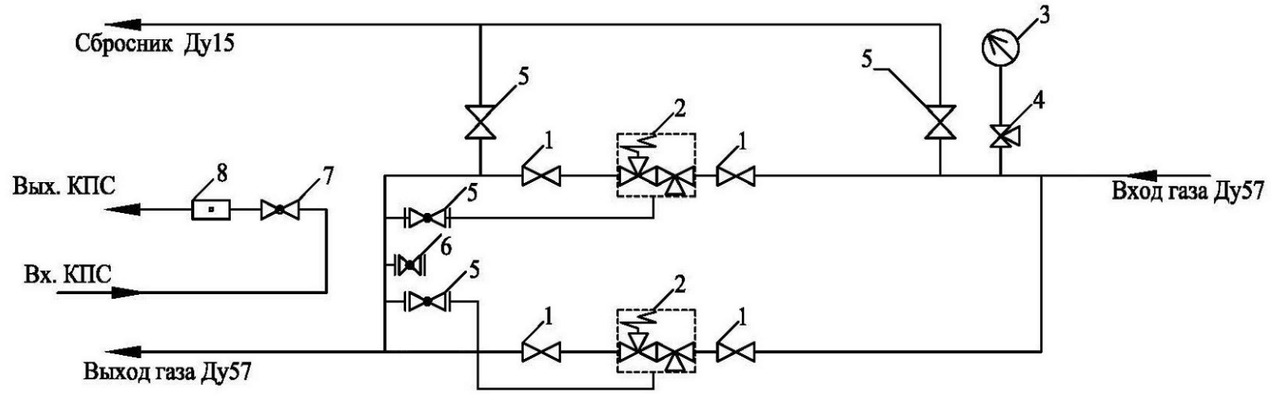

1- Кран шаровый Ду16/50;
2- Регулятор давления газа;
3- Манометр (выходной манометр в комплект поставки не входит);
4- Кран манометрический;
5- Кран шаровый Ду15;
6- Кран шаровый Ду15 для водяного манометра;
7- Кран шаровый Ду20;
8- КПС;

Примечание:
ГРПШ-07-2У-1 полной заводской готовности.
Точные размеры и габариты уточнять при заказе.
На выходе из ГРПШ-2 Ф114, на выходе из ГРПШ-3 Ф159.

					362/2025-ТХ		
					Строительство подводящего и внутрипоселкового газопровода к с.Куйылыс Иргизского района Актюбинской области		
Изм	Лист	№ Докум	Подпись	Дата	Технологическая часть (ГРПШ)	Стадия	Лист	Листов
						РП	4	
Н.Контр		Афанасьева			План площадке ГРПШ-07-2У1 (ГРПШ-2,3)	ТОО "Жобалық шешім" ТОО "ProjectManagementGroup"		
Разработал		Вонгай В.А.						
Проверил		Афанасьева						

Взам. инв. № | Подпись и дата | Инв. № подл.

Формат А3 297х420

Позиция	Наименование и техническая характеристика	Тип, марка, обозначение документа, опорного листа	Код продукции	Поставщик	Единица изме-рения	Коли-чество	Масса единицы, кг	Примечание
	Площадки газорегуляторных шкафных пунктов							
1	Газорегуляторный шкафной пункт (ГРПШ-1)	ГРПШ-13-2В-У1	513-302-0407		шт	1	175,0	не сметить
2	Газорегуляторный шкафной пункт (ГРПШ-2,3)	ГРПШ-07-2У-1	513-302-0406		шт	2	170,0	не сметить
3	Ограждение 3х6м	см. раздел АС			шт	3	-	не сметить
4	Подставка под ГРПШ-13-2В-У1	см. раздел АС			шт	1	-	не сметить
5	Подставка под ГРПШ-07-2У-1	см. раздел АС			шт	2	-	не сметить
6	Молниезащита площадки ГРПШ	см. раздел ЭГ			шт	3	-	не сметить

Взам. инв. № | Подпись и дата | Инв. № подл.

Изм	Лист	№ Докум	Подпись	Дата
Н.Контр		Афанасьева		
Разработал		Вонгай В.А.		
Проверил		Афанасьева		

362/2025-ТХ.СО

Строительство подводящего и внутрипоселкового газопровода к с.Куйылыс Иргизского района Актюбинской области

Технологическая часть (ГРПШ)

Стадия	Лист	Листов
РП	1	1

Спецификация оборудования

ТОО "Жобалық шешім"
ТОО "ProjectManagementGroup"

Формат А3 297х420