ТАМОЖЕННЫЙ СОЮЗ

ОДОБРЕНИЕ ТИПА ТРАНСПОРТНОГО СРЕДСТВА

№ **ТС RU E-CN.МЛ26.00166**

Срок действия с **12 декабря 2023 г.** по **11 декабря 2026 г.**

ОРГАН ПО СЕРТИФИКАЦИИ

продукции

Автономной некоммерческой организации "Сертификационный Центр Связь-сертификат" (ОСП АНО "СЦ Связь – сертификат")

место нахождения: 117342, Россия, г. Москва, ул. Бутлерова, д. 17Б, этаж 2, помещ. XI, ком. 60е, офис 227;
фактический адрес: 121467, Россия, г. Москва, ул. Истринская, д. 8, к. 3, этаж 1, помещ. XIII2;
тел.: +7 (495) 617-12-16 / факс: +7 (495) 617-12-19;
электронная почта: info@sert.ru; аттестат аккредитации № RA.RU.11МЛ26

ТРАНСПОРТНЫЕ СРЕДСТВА

МАРКА	CHANGAN, CHANA
КОММЕРЧЕСКОЕ НАИМЕНОВАНИЕ	Hunter, Hunter Plus
ТИП	P201-MCA1
МОДИФИКАЦИИ	SC1031PACA6
КАТЕГОРИЯ	N_1
ЭКОЛОГИЧЕСКИЙ КЛАСС	5
ЗАЯВИТЕЛЬ И ЕГО АДРЕС	Общество с ограниченной ответственностью «ЧАНЪАНЬ МОТОРС РУС», ОГРН 1137746964673, место нахождения и фактический адрес: 117587, г. Москва, Варшавское шоссе, дом 118, к.1, эт.15, п. XLVII, ком. 4 и 5, Российская Федерация, тел.: +7 495 640 2196, факс: -, электронная почта: ivanov.changan@gmail.com
ИЗГОТОВИТЕЛЬ И ЕГО АДРЕС	Chongqing Changan Automobile Co., Ltd., место нахождения и фактический адрес: No. 260, Jianxin Dong Road, Jiangbei District, Chongqing City, 400023, Китайская Народная Республика
ПРЕДСТАВИТЕЛЬ ИЗГОТОВИТЕЛЯ И ЕГО АДРЕС	Представитель в Российской Федерации, Республике Беларусь, Республике Армения и Киргизской Республике: Общество с ограниченной ответственностью «ЧАНЪАНЬ МОТОРС РУС», ОГРН 1137746964673, место нахождения и фактический адрес: 117587, г. Москва, Варшавское шоссе, дом 118, к.1, эт.15, п. XLVII, ком. 4 и 5, Российская Федерация, тел.: +7 495 640 2196, факс: -, электронная почта: ivanov.changan@gmail.com
	Представитель в Республике Казахстан: Товарищество с ограниченной ответственностью "Silkway Auto Kazakhstan", БИН 220640013563, место нахождения и фактический адрес: г. Алматы,

ПРЕДСТАВИТЕЛЬ ИЗГОТОВИТЕЛЯ И ЕГО АДРЕС (продолжение)	Бостандыкский район, проспект Аль-Фараби, дом 107, Республика Казахстан, тел.: +7 727 333 15 87, факс: —, электронная почта: info@changan-auto.kz
СБОРОЧНЫЙ ЗАВОД И ЕГО АДРЕС	Hebei Changan Automobile Co., Ltd., место нахождения и фактический адрес: Jungong Road, Dingzhou City, 073000, Hebei Province, Китайская Народная Республика
ПОСТАВЩИК СБОРОЧНЫХ КОМПЛЕКТОВ И ЕГО АДРЕС	—

соответствуют требованиям технического регламента Таможенного союза "О безопасности колесных транспортных средств".

Действие данного ОДОБРЕНИЯ ТИПА ТРАНСПОРТНОГО СРЕДСТВА распространяется на серийно выпускаемую продукцию.

Данное ОДОБРЕНИЕ ТИПА ТРАНСПОРТНОГО СРЕДСТВА без приложений недействительно.
Приложение № 1. Общие характеристики транспортного средства
Приложение № 2. Перечень документов, явившихся основанием для оформления ОДОБРЕНИЯ ТИПА ТРАНСПОРТНОГО СРЕДСТВА
Приложение № 3. Описание маркировки транспортного средства
Приложение № 4. Общий вид транспортного средства на двух страницах

ДОПОЛНИТЕЛЬНАЯ ИНФОРМАЦИЯ

—

Руководитель органа по сертификации **Н.Л. Ярмонова**
инициалы, фамилия

Дата оформления « 11 » декабря 2023 г.

ОДОБРЕНИЕ ТИПА ТРАНСПОРТНОГО СРЕДСТВА УТВЕРЖДЕНО.
Внесена запись в реестр за № ТС RU E-CN.МЛ26.00166 от « 12 » декабря 2023 г.

Руководитель (заместитель Руководителя) **РОССТАНДАРТА**
наименование уполномоченного органа государственного управления
А.П. Шалаев
инициалы, фамилия

СВЕДЕНИЯ О СЕРТИФИКАТЕ ЭП

Сертификат: 01D9D00907D67AC0000BD0A300060002
Кому выдан: Ярмонова Наталия Львовна
Действителен: с 16.08.2023 до 16.08.2024

Подлинник электронного документа, подписанного ЭП, хранится в системе электронного документооборота Федерального агентства по техническому регулированию и метрологии

СВЕДЕНИЯ О СЕРТИФИКАТЕ ЭП

Сертификат: 3581AA9F5E0B3C348ADD4D25C46AACF5
Кому выдан: Шалаев Антон Павлович
Действителен: с 14.12.2022 до 08.03.2024

ОБЩИЕ ХАРАКТЕРИСТИКИ ТРАНСПОРТНОГО СРЕДСТВА

Колесная формула/ведущие колеса	4х4 / все
Схема компоновки транспортного средства	полноприводная
Расположение двигателя	переднее продольное
Исполнение загрузочного пространства	бортовая цельнометаллическая платформа с открывающимся задним бортом
Кабина	цельнометаллическая, четырёхдверная, пятиместная

Габаритные размеры, мм	
– длина	5350
– ширина	1930…1980
– высота	1865…1875
База, мм	3180
Колея передних/задних колес, мм	1610 / 1630

Масса транспортного средства в снаряженном состоянии, кг	2005…2135
Технически допустимая максимальная масса транспортного средства, кг	3010…3150
Технически допустимая максимальная масса, приходящаяся на каждую из осей транспортного средства, начиная с передней оси, кг	
– на переднюю ось	1325…1406
– на заднюю ось	1685…1860
Технически допустимая максимальная масса автопоезда, кг	3760…3900
Максимальная масса прицепа, кг	
– прицеп без тормозной системы*	750
– прицеп с тормозной системой	буксировка прицепа с тормозной системой не предусмотрена

* - при условии оборудования транспортного средства сцепным устройством в соответствии с требованиями Правил ООН № 55-01

Приложение № 1

Двигатель внутреннего сгорания (марка, тип)	Chongqing Changan Automobile Co., Ltd., JL486ZQ5
	четырёхтактный, с принудительным зажиганием, с турбонаддувом
– количество и расположение цилиндров	4, рядное
– рабочий объем цилиндров, см^3	1998
– степень сжатия	10.0
– максимальная мощность, кВт (мин$^{-1}$)**	166 (5500)
– максимальный крутящий момент, Н·м (мин$^{-1}$)	390 (1900…3300)
Топливо	бензин с октановым числом не менее 92
Система питания (тип)	непосредственный впрыск топлива
Блок управления (маркировка)	UAES/UD8
Форсунки (тип, маркировка)	HDEV6
Нагнетатель воздуха (тип, маркировка)	VOFON Turbo technology (Jiaxing) Co. Ltd., JQP49
Воздушный фильтр (тип, маркировка)	с бумажным элементом, P3KL320P00, S13602 (1109100 BU 401)
Система зажигания (тип)	электронная, бесконтактная
Катушка (модуль) зажигания (маркировка)	DX000A0A
Свечи (маркировка)	HU00A70P
Система выпуска и нейтрализации отработавших газов	два глушителя; система нейтрализации отработавших газов
Нейтрализаторы (маркировка)	
– 1 ступень	CZ75ZS6G-31
– 2 ступень	CZ30ZS6G-31
Глушители (маркировка)	
– 1 ступень	XS000FP0
– 2 ступень	XS000FP0

** - по Правилам ООН № 85-00

Трансмиссия	гидромеханическая, с автоматическим и возможностью ручного управления
Сцепление (марка, тип)	—
Коробка передач (марка, тип)	автоматическая, с возможностью ручного управления

Приложение № 1

– число передач и передаточные числа	вперед – 8, назад – 1
I -	5.000
II -	3.200
III -	2.143
IV -	1.720
V -	1.314
VI -	1.000
VII -	0.822
VIII -	0.640
З.Х. -	3.456
Главная передача (тип)	гипоидная
– передаточное число	3.900

Подвеска	
Передняя (описание)	независимая, рычажно-пружинная, с гидравлическими амортизаторами, со стабилизатором поперечной устойчивости
Задняя (описание)	зависимая, рычажная, пружинная, с гидравлическими амортизаторами, со стабилизатором поперечной устойчивости

Рулевое управление (описание)	с электроусилителем
– рулевой механизм (тип)	«шестерня- рейка»

Тормозные системы	
Рабочая (описание)	двухконтурная с разделением на контуры по осям, с гидравлическим приводом, с вакуумным усилителем, тормозные механизмы передних и задних колес – дисковые, с антиблокировочной системой (ABS), с электронной системой контроля устойчивости (ESC), системой помощи при экстренном торможении (BAS)
Запасная (описание)	каждый из контуров рабочей тормозной системы
Стояночная (описание)	механический тросовый привод к тормозным механизмам задних колес или электромеханический привод к тормозным механизмам задних колес с электронным управлением (EPB) (опция)

Шины	обозначение размера	индекс несущей способности для максимально допустимой нагрузки	обозначение категории скорости
	265/60 R18	110	H

Оборудование транспортного средства	фронтальные подушки безопасности водителя и переднего пассажира; устройство вызова экстренных оперативных служб по заказу: электропривод и подогрев наружных зеркал заднего вида;

Приложение № 1

Оборудование транспортного средства (продолжение)	боковые подушки безопасности водителя и переднего пассажира; противоугонное устройство; электростеклоподъёмники; кондиционер воздуха

Руководитель органа по сертификации **Н.Л. Ярмонова**

инициалы, фамилия

СВЕДЕНИЯ О СЕРТИФИКАТЕ ЭП

Сертификат: 01D9D00907D67AC0000BD0A300060002
Кому выдан: Ярмонова Наталия Львовна
Действителен: с 16.08.2023 до 16.08.2024

Перечень документов, явившихся основанием для оформления
ОДОБРЕНИЯ ТИПА ТРАНСПОРТНОГО СРЕДСТВА

Элементы объектов технического регулирования, в отношении которых установлены требования безопасности	Наименование и происхождение документа, подтверждающего соответствие	Номер документа и дата выпуска
1	2	3
Выступающие части конструкции, пункт 11 ТР ТС 018/2011	Декларация о соответствии, Общество с ограниченной ответственностью «ЧАНЪАНЬ МОТОРС РУС», Российская Федерация	ЕАЭС № KZ 1100317.13.12.03253 с 19.09.2023 по 18.09.2027
Кондиционеры и холодильное оборудование, пункт 12 ТР ТС 018/2011	—"—	—"—
Возможность оснащения аппаратурой спутниковой навигации, пункт 13 ТР ТС 018/2011	—"—	—"—
Оснащение устройством вызова экстренных оперативных служб, пункт 13.1 ТР ТС 018/2011	—"—	—"—
Интерфейс, пункт 15 ТР ТС 018/2011	—"—	—"—
Световозвращатели, Правила ООН № 3-02	Сообщение, RDW Division Vehicle Regulation & Admission, Нидерланды	E4*3R02/17*26790*00 от 16.10.2018
Устройства для освещения заднего регистрационного знака, Правила ООН № 4-00	—"—	E4*4R00/19*4692*00 от 28.11.2018
Указатели поворота, Правила ООН № 6-01	—"—	E4*6R01/28*26790*00 от 16.10.2018
Указатели поворота, Правила ООН № 6-02	Сообщение, Road Traffic Safety Directorate, Латвийская Республика	E32*148R00/04*0480*00 от 04.07.2023
	Сообщение, RDW Division Vehicle Regulation & Admission, Нидерланды	E4*148R00/04*30770*00 от 25.05.2023
Габаритные огни, сигналы торможения, Правила ООН № 7-02	—"—	E4*7R02/27*26790*00 от 16.10.2018 E4*7R02/27*9057*00 от 19.09.2018
Габаритные огни, сигналы торможения, Правила ООН № 7-03	—"—	E4*148R00/04*30770*00 от 25.05.2023

Приложение № 2

1	2	3
Устойчивость к воздействию внешних источников электромагнитного излучения и электромагнитная совместимость, Правила ООН № 10-03	Сертификат соответствия, Орган по сертификации Акмолинский филиал акционерного общества "Национальный центр экспертизы и сертификации", KZ.O.01.0317, Республика Казахстан	ЕАЭС KZ 1100317.01.01.02782 с 19.09.2023 по 18.09.2027
Замки и петли дверей, Правила ООН № 11-03	—"—	ЕАЭС KZ 1100317.01.01.02781 с 19.09.2023 по 18.09.2027
Эффективность тормозных систем, Правила ООН № 13Н-00	—"—	ЕАЭС KZ 1100317.01.01.02783 с 19.09.2023 по 18.09.2027
Места крепления ремней безопасности, Правила ООН № 14-07	—"—	ЕАЭС KZ 1100317.01.01.02780 с 19.09.2023 по 18.09.2027
Оснащение транспортных средств удерживающими системами, Правила ООН № 16-06	—"—	ЕАЭС KZ 1100317.01.01.02779 с 19.09.2023 по 18.09.2027
Оснащение транспортных средств удерживающими системами, Правила ООН № 16-07	Сообщение, RDW Division Vehicle Regulation & Admission, Нидерланды	E4*16R07/02*45846*02 от 18.08.2020 E4*16R07/02*45847*01 от 28.02.2019 E4*16R07/04*46200*01 от 18.08.2020
Прочность сидений и их креплений, Правила ООН № 17-08	Сертификат соответствия, Орган по сертификации Акмолинский филиал акционерного общества "Национальный центр экспертизы и сертификации", KZ.O.01.0317, Республика Казахстан	ЕАЭС KZ 1100317.01.01.02778 с 19.09.2023 по 18.09.2027
Передние противотуманные фары, Правила ООН № 19-05	Сообщение, RDW Division Vehicle Regulation & Admission, Нидерланды	E4*149R00/05*0198*00 от 03.04.2023
Фонари заднего хода, Правила ООН № 23-00	—"—	E4*23R*00/22*26790*00 от 16.10.2018
Подголовники сидений, Правила ООН № 25-04	Сертификат соответствия, Орган по сертификации Акмолинский филиал акционерного общества "Национальный центр экспертизы и сертификации", KZ.O.01.0317, Республика Казахстан	ЕАЭС KZ 1100317.01.01.02777 с 19.09.2023 по 18.09.2027
Оснащение звуковыми сигнальными приборами, Правила ООН № 28-00	Сообщение, RDW, Нидерланды	E4*28R00/04*0117*35 от 23.10.2018

Приложение № 2

1	2	3
Оснащение звуковыми сигнальными приборами, Правила ООН № 28-00 (продолжение)	Сертификат соответствия, Орган по сертификации Акмолинский филиал акционерного общества "Национальный центр экспертизы и сертификации", KZ.O.01.0317, Республика Казахстан	ЕАЭС KZ 1100317.01.01.02776 с 19.09.2023 по 18.09.2027
Защитные свойства кабин, Правила ООН № 29-02	—"—	ЕАЭС KZ 1100317.01.01.02775 с 19.09.2023 по 18.09.2027
Оснащение шинами*, Правила ООН № 30-02	Сообщение, RDW Division Vehicle Regulation & Admission, Нидерланды	E4*30R02/21*126399*00 от 28.09.2020
Пожарная безопасность, Правила ООН № 34-02	Сертификат соответствия, Орган по сертификации Акмолинский филиал акционерного общества "Национальный центр экспертизы и сертификации", KZ.O.01.0317, Республика Казахстан	ЕАЭС KZ 1100317.01.01.02774 с 19.09.2023 по 18.09.2027
Задние противотуманные огни, Правила ООН № 38-00	Сообщение, RDW Division Vehicle Regulation & Admission, Нидерланды	E4*38R00/19*26790*00 от 16.10.2018
Механизмы измерения скорости, Правила ООН № 39-00	Сертификат соответствия, Орган по сертификации Акмолинский филиал акционерного общества "Национальный центр экспертизы и сертификации", KZ.O.01.0317, Республика Казахстан	ЕАЭС KZ 1100317.01.01.02773 с 19.09.2023 по 18.09.2027
Оснащение безопасными стёклами, Правила ООН № 43-00	—"—	ЕАЭС KZ 1100317.01.01.02772 с 19.09.2023 по 18.09.2027
Оснащение безопасными стёклами, Правила ООН № 43-01	Сообщение, RDW Division Vehicle Regulation & Admission, Нидерланды	E4-43R-011289 Ext.14 от 28.05.2019 E4-43R-011292 Ext.01 от 11.12.2018
Оснащение устройствами непрямого обзора, Правила ООН № 46-02	Сообщение, RDW Vehicle Technology Division, Нидерланды	E4-46R-022742 Ext.02 от 31.07.2016
	Сертификат соответствия, Орган по сертификации Акмолинский филиал акционерного общества "Национальный центр экспертизы и сертификации", KZ.O.01.0317, Республика Казахстан	ЕАЭС KZ 1100317.01.01.02771 с 19.09.2023 по 18.09.2027
Оснащение устройствами непрямого обзора, Правила ООН № 46-05	Сообщение, RDW Division Vehicle Regulation & Admission, Нидерланды	E4*46R05/00*6445*00 от 15.06.2023

Приложение № 2

1	2	3
Оснащение устройствами освещения и световой сигнализации, Правила ООН № 48-04	Сертификат соответствия, Орган по сертификации Акмолинский филиал акционерного общества "Национальный центр экспертизы и сертификации", KZ.O.01.0317, Республика Казахстан	ЕАЭС KZ 1100317.01.01.02770 с 19.09.2023 по 18.09.2027
Внешний шум, Правила ООН № 51-02	—"—	ЕАЭС KZ 1100317.01.01.02769 с 19.09.2023 по 18.09.2027
Травмобезопасность наружных выступов, Правила ООН № 61-00	—"—	ЕАЭС KZ 1100317.01.01.02768 с 19.09.2023 по 18.09.2027
Рулевое управление, Правила ООН № 79-01	—"—	ЕАЭС KZ 1100317.01.01.02767 с 19.09.2023 по 18.09.2027
Выбросы, Правила ООН № 83-06 (экологический класс 5)	—"—	ЕАЭС KZ 1100317.01.01.02766 с 19.09.2023 по 18.09.2027
Максимальная мощность, Правила ООН № 85-00	Декларация о соответствии, Общество с ограниченной ответственностью «ЧАНЪАНЬ МОТОРС РУС», Российская Федерация	ЕАЭС № KZ 1100317.13.12.03254 с 19.09.2023 по 18.09.2027
Дневные ходовые огни, Правила ООН № 87-01	Сообщение, RDW Division Vehicle Regulation & Admission, Нидерланды	E4*148R00/04*30770*00 от 25.05.2023
Расход топлива и выбросы углекислого газа. Расход электроэнергии и запас хода транспортных средств с электроприводом, Правила ООН № 101-01	Сертификат соответствия, Орган по сертификации Акмолинский филиал акционерного общества "Национальный центр экспертизы и сертификации", KZ.O.01.0317, Республика Казахстан	ЕАЭС KZ 1100317.01.01.02764 с 19.09.2023 по 18.09.2027
Фары ближнего и дальнего света, Правила ООН № 112-02	Сообщение, RDW Division Vehicle Regulation & Admission, Нидерланды	E4*149R00/05*30770*00 от 25.05.2023
Защита транспортного средства от несанкционированного использования, Правила ООН № 116-00	Сертификат соответствия, Орган по сертификации Акмолинский филиал акционерного общества "Национальный центр экспертизы и сертификации", KZ.O.01.0317, Республика Казахстан	ЕАЭС KZ 1100317.01.01.02763 с 19.09.2023 по 18.09.2027
Уровень шума от качения шин*, Правила ООН № 117-02, стадия 2	Сообщение, RDW Division Vehicle Regulation & Admission, Нидерланды	E4-117R-029071 Ext.07 от 02.03.2021
Сцепление шин на мокром покрытии*, Правила ООН № 117-02	—"—	—"—
Сопротивление качению шин*, Правила ООН № 117-02, стадия 2	—"—	—"—

Приложение № 2

1	2	3
Органы управления транспортных средств - идентификация, Правила ООН № 121-00	Сертификат соответствия, Орган по сертификации Акмолинский филиал акционерного общества "Национальный центр экспертизы и сертификации", KZ.O.01.0317, Республика Казахстан	ЕАЭС KZ 1100317.01.01.02762 с 19.09.2023 по 18.09.2027
Системы отопления, Правила ООН № 122-00	—"—	ЕАЭС KZ 1100317.01.01.02761 с 19.09.2023 по 18.09.2027
Обеспечение защиты пешеходов, Глобальные технические правила ООН № 9	—"—	ЕАЭС KZ 1100317.01.01.02765 с 19.09.2023 по 18.09.2027
Внутренний шум, пункт 2 приложения № 3 к ТР ТС 018/2011	—"—	ЕАЭС KZ 1100317.01.01.02758 с 19.09.2023 по 18.09.2027
Содержание вредных (загрязняющих) веществ в воздухе обитаемого помещения транспортного средства, пункт 3 приложения № 3 к ТР ТС 018/2011	—"—	ЕАЭС KZ 1100317.01.01.02757 с 19.09.2023 по 18.09.2027
Устойчивость, пункт 4 приложения № 3 к ТР ТС 018/2011	—"—	ЕАЭС KZ 1100317.01.01.02756 с 19.09.2023 по 18.09.2027
Передняя обзорность, пункт 5 приложения № 3 к ТР ТС 018/2011	—"—	ЕАЭС KZ 1100317.01.01.02755 с 19.09.2023 по 18.09.2027
Вентиляция, отопление и кондиционирование, пункт 6 приложения № 3 к ТР ТС 018/2011	—"—	ЕАЭС KZ 1100317.01.01.02759 с 19.09.2023 по 18.09.2027
Защита от разбрызгивания из-под колес, пункт 9 приложения № 3 к ТР ТС 018/2011	—"—	ЕАЭС KZ 1100317.01.01.02754 с 19.09.2023 по 18.09.2027
Весовые ограничения, действующие в отношении транспортных средств, пункт 14 приложения № 3 к ТР ТС 018/2011	—"—	ЕАЭС KZ 1100317.01.01.02753 с 19.09.2023 по 18.09.2027
Оснащение устройством вызова экстренных оперативных служб, пункт 16 приложения № 3 к ТР ТС 018/2011	—"—	ЕАЭС KZ 1100317.01.01.02752 с 19.09.2023 по 18.09.2027

Приложение № 2

1	2	3
Маркировка и возможность идентификации, приложение № 7 к ТР ТС 018/2011	Декларация о соответствии, Общество с ограниченной ответственностью «ЧАНЪАНЬ МОТОРС РУС», Российская Федерация	ЕАЭС № KZ 1100317.13.12.03253 с 19.09.2023 по 18.09.2027

* Допускается установка шин, соответствующих критериям размерности, минимально допустимого индекса нагрузки и минимальной скоростной категории и имеющих иные подтверждающие соответствие документы (при наличии на шинах маркировки по Правилам ООН № 30 или 54, а также по Правилам ООН № 117 при условии представления в орган по сертификации информации об указанной маркировке).

Руководитель органа по сертификации **Н.Л. Ярмонова**

инициалы, фамилия

СВЕДЕНИЯ О СЕРТИФИКАТЕ ЭП

Сертификат: 01D9D00907D67AC0000BD0A300060002
Кому выдан: Ярмонова Наталия Львовна
Действителен: с 16.08.2023 до 16.08.2024

ОПИСАНИЕ МАРКИРОВКИ ТРАНСПОРТНОГО СРЕДСТВА

1. Место расположения и форма единого знака обращения на рынке государств – членов Таможенного союза:
   На табличке изготовителя или рядом с ней.
   Единый знак обращения на рынке государств – членов Таможенного союза наносится в соответствии с Решением Комиссии Таможенного союза от 15 июля 2011 г. №711.
2. Место расположения таблички изготовителя:
   На кузове, в проеме передней пассажирской двери.
3. Место расположения идентификационного номера:
3.1. На табличке изготовителя.
3.2. С правой стороны на задней части рамы за задним колесом.
3.3. Слева на панели приборов, под лобовым стеклом (дополнительно).
4. Структура и содержание идентификационного номера (номеров) транспортных средств:

1	2	3	4	5	6	7	8	9	10	11	12	13	14	15	16	17
L	S	C	?	B	Z	2	A	?	?	G	?	?	?	?	?	?

поз. 1 - 3: международный идентификационный код изготовителя (WMI):
LSC - Chongqing Changan Automobile Co., Ltd., Китайская Народная Республика.

поз. 4: код марки транспортного средства:
A - CHANGAN, CHANA;
B - CHANGAN, CHANA.

поз. 5: код технически допустимой максимальной массы:
B - от 1500 кг до 3500 кг включительно.

поз. 6: код типа кабины и кузова:
Z - четырёхдверная кабина, открытый кузов.

поз. 7: код тормозной системы:
2 - гидравлическая тормозная система с антиблокировочной системой.

поз. 8: код типа двигателя:
A - рабочий объем от 1.8 до 2.0 л, с принудительным зажиганием.

поз. 9: контрольный символ:
цифра от 0 до 9 или буква X.

поз. 10: код модельного года согласно пункту 1.2.4 Приложения № 7 к ТР ТС 018/2011.

поз. 11: код сборочного завода:
G - Hebei Changan Automobile Co. Ltd., Китайская Народная Республика.

Приложение № 3

поз. 12 - 17: производственный номер транспортного средства.

Руководитель органа по сертификации **Н.Л. Ярмонова**

инициалы, фамилия

СВЕДЕНИЯ О СЕРТИФИКАТЕ ЭП

Сертификат: 01D9D00907D67AC0000BD0A300060002
Кому выдан: Ярмонова Наталия Львовна
Действителен: с 16.08.2023 до 16.08.2024

ОБЩИЙ ВИД ТРАНСПОРТНОГО СРЕДСТВА
Марка CHANGAN, CHANA, коммерческое наименование Hunter, Hunter Plus

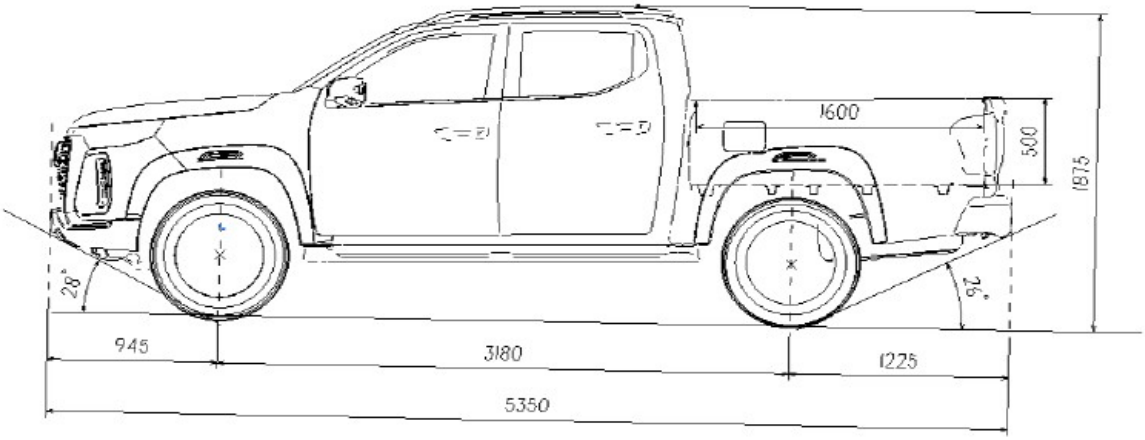

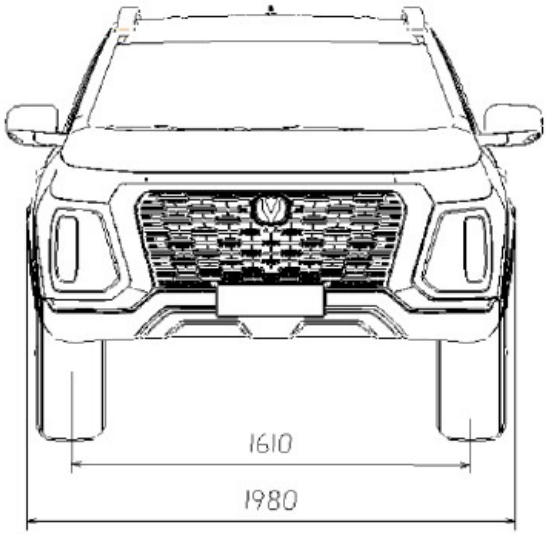

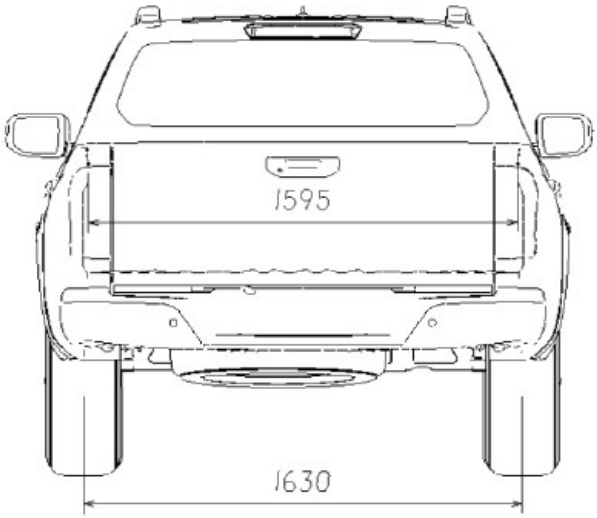

Приложение № 4

ОБЩИЙ ВИД ТРАНСПОРТНОГО СРЕДСТВА
Марка CHANGAN, CHANA, коммерческое наименование Hunter, Hunter Plus

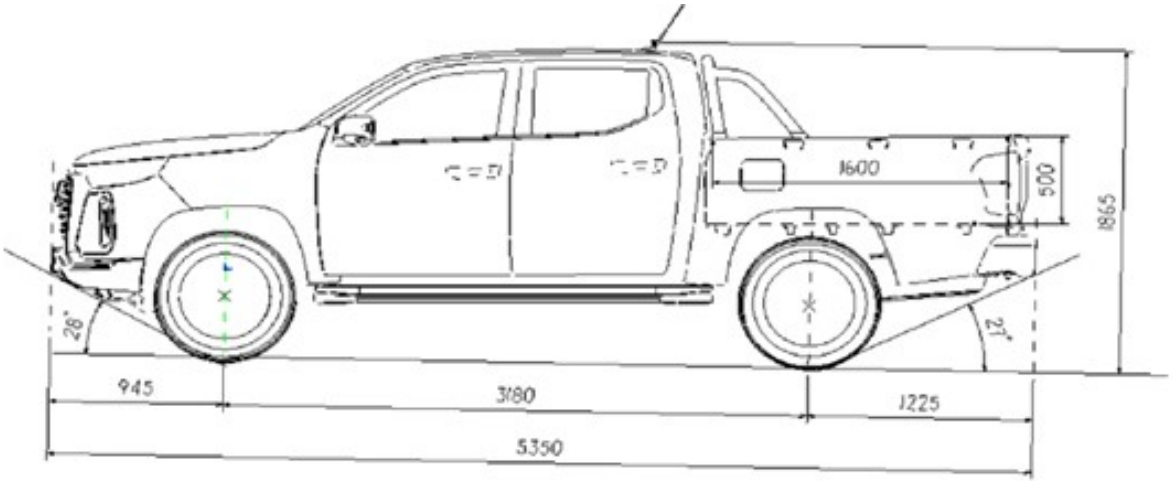

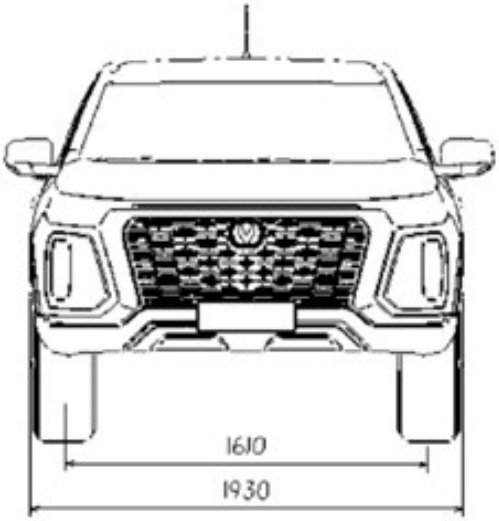
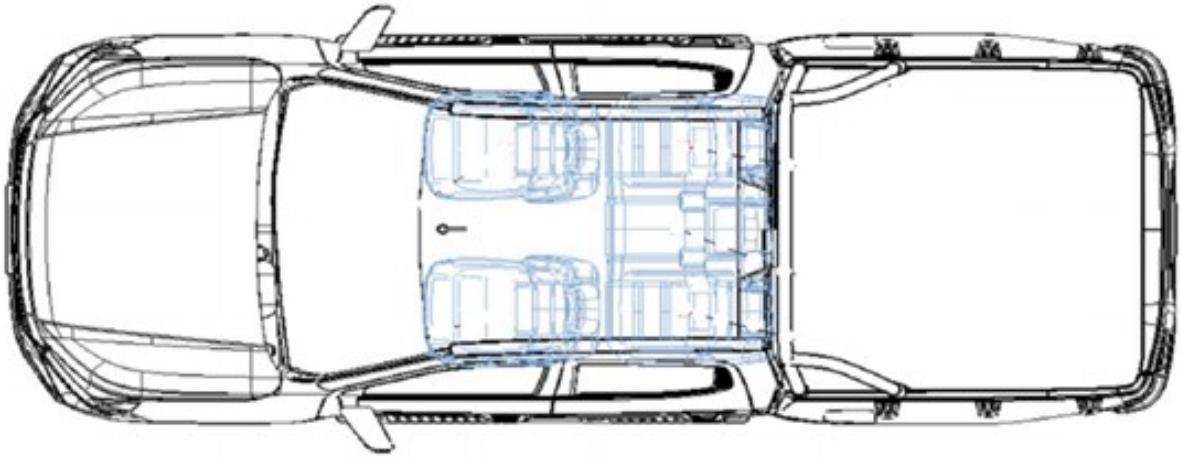
Планировка кабины