«Түркістан қаласы, «Отырар» мөлтек ауданынан бір қабатты 150 дана коттеджде құрылысын салу »
жұмыс жобасы бойынша

10.09.2018 ж. № ОСар-0112/18

ҚОРЫТЫНДЫ

ТАПСЫРЫСШЫ:
«Түркістан қаласы әкімдігінің
«Құрылыс бөлімі» ММ

БАС ЖОБАЛАУШЫ:
«Әсем Жоба Құрылыс» ЖШС

Шымкент қаласы

АЛҒЫ СӨЗ

«Түркістан қаласы, «Отырар» мөлтек ауданынан бір қабатты 150 дана коттедждер құрылысын салу» жұмыс жобасы бойынша осы сараптау қорытындысы «Оңтүстік Сараптама» ЖШС -мен берілді.

«Оңтүстік Сараптама» ЖШС-нің рұқсатынсыз осы сараптамалық қорытындыны толық немесе ішінара қайта шығаруға, көбейтуге және таратуға жол берілмейді.

З А К Л Ю Ч Е Н И Е

№ ОСар-0112/18 от 10.09.2018 г.

по рабочему проекту
«Строительство одно этажных 150 коттеджей в мкр. «Отырар» г. Туркестан»

ЗАКАЗЧИК:
«Акимат города Туркестан
ГУ «Отдел строительства»

ГЕНПРОЕКТИРОВЩИК:
ТОО «Әсем Жоба Құрылыс»

г. Шымкент

ПРЕДИСЛОВИЕ

Данное экспертное заключение по рабочему проекту **«Строительство одно этажных 150 коттеджей в мкр. «Отырар» г. Туркестан»** выдано ТОО «Оңтүстік Сараптама»

Данное экспертное заключение не может быть полностью или частично воспроизведено, тиражировано и распространено без разрешения ТОО «Оңтүстік Сараптама»

1. НАИМЕНОВАНИЕ: рабочий проект **«Строительство одно этажных 150 коттеджей в мкр. «Отырар» г. Туркестан».**

Настоящее заключение выполнено согласно договору №10 от 07.02.2018 года на экспертизу рабочего проекта между филиалом ТОО «Оңтүстік Сараптама» и ГУ «Отдел строительства» акимата города Туркестан в соответствии с письмом №04-05-07/387 от 03.07.2018 года.

2. ЗАКАЗЧИК: ГУ «Отдел строительства» акимата города Туркестан.

3. ГЕНПРОЕКТИРОВЩИК: ТОО «Әсем Жоба Құрылыс». Гослицензия ГСЛ № 17003384 от 24.02.2017 года (приложение к Гослицензии – № 17003384 от 24.02.2017 года Категория I.

4. ИСТОЧНИК ФИНАНСИРОВАНИЯ: государственные средства.

5. ОСНОВНЫЕ ИСХОДНЫЕ ДАННЫЕ

5.1 Основание для разработки:

задание на проектирование на разработку РП «Строительство одно этажных 150 коттеджей в мкр. «Отырар» г. Туркестан». утвержденно руководителем ГУ «Отдел строительства города Туркестан» от 23.08.2018 года;

архитектурно-планировочное задание за №66 от 05.06.2017 года, утвержденное главным архитектором г. Туркестан;

постановление акимата г. Туркестан №27 от 12.01.2017 г. о выделении ГУ «Отдел строительства» акимата города Туркестан в постоянное землепользование на строительство 150 коттеджей на участке общей площадью -15,0 га;

акт выбора и согласования земельного участка для РП «Строительство одно этажных 150 коттеджей в мкр. «Отырар» г. Туркестан» за №307-160-211 от 17.01.2017 года;

письмо ГУ «Отдел строительства акимата города Туркестан» № 384 от 03.07.2018 года, о том, что финансирование строительства одноэтажных 150 коттеджей в мкр. «Отырар» г.Туркестан включено в стратегический план на 2018-2020 годы, постановлением акимата города Туркестан № 976 от 18 июня 2018 года;

письмо ГУ «Отдел строительства акимата города Туркестан» № 04-05-07/386 от 03.07.2018 года, о том, что начало строительства одноэтажных 150 коттеджей в мкр. «Отырар» г. Туркестан запланировано на март месяц 2019 года;

письмо ГУ «Отдел строительства города Туркестан» №04-05-07/397 от 09.07.2018 года о том, что наружные инженерные сети строительства одноэтажных 150 коттеджей в мкр. «Отырар» г. Туркестан выполняются отдельным проектом;

письмо ГУ «Отдел строительства города Туркестан» №04-05-07/385 от 03.07.2018 года, о перевозке недостающих грунтов и строительных материалов и вывозе излишков грунта на расстояние 15 км;

эскизный проект, согласованный с главным архитектором города Туркестан в 2018 году;

перечень оборудования, материалов, изделий и конструкций, принятых для проектирования, утвержденный руководителем ГУ «Отдел строительства» акимата города Туркестан 23.08.2018 года;

отчет об инженерно-геологических условиях и топографическая съемка, выполненные ТОО «Инженерные изыскания» в июне 2017 года. Заказ №1341. Государственная лицензия №13010193 от 24.06.2013 года, на изыскательские работы, выданная Комитетом по делам строительства и коммунального хозяйства Министерства индустриального развития Республики Казахстан. Приложение к лицензии, выданное выданная Комитетом по делам строительства и коммунального хозяйства Министерства индустриального развития Республики Казахстан №001 от 24.06.2013 года;

Технические условия:

на водоснабжение и канализацию №682 от 03.02.2017 года, выданное ГКП «Туркестан-Су»;

на электроснабжение №150 от 24.05.2017 года, выданное МКТУ им.Х.А.Ясави;

на телефонизацию №11/17-Л от 15.03.2017 года, выданные Филиал АО «Транстелеком» в г.Шымкент Филиал «Шымкенттранстелеком»;

5.3 Перечень документации, представленной на экспертизу

Том I. Пояснительная записка.

Альбом 1.

-Генеральный план.

- Архитектурно-строительные решения.

- Отопление и вентиляция.

-Водопровод и канализация.

-Электротехническая часть.

-Пожарная сигнализация.

Том 2. Сметная документация.

Брошюра 1. ОВОС (Оценка воздействия на окружающую среду).

Брошюра 2. Энергетический паспорт.

Брошюра 3. ПОС (Проект организация строительства).

Брошюра 4. ПП (Паспорт проекта).

Теплотехнический расчет, расчет воды, расчеты строительных конструкций выполненных в ПК «Лира», в системе общестроительных расчетов «BASE».

5.4 Цель и назначение объекта строительства

Целью строительства сто пятидесяти коттеджей в мкр. «Отырар» является обеспечение населения г. Туркестан жильём.

6. ОСНОВНЫЕ ДАННЫЕ ОБЪЕКТА И ПРИНЯТЫЕ ПРОЕКТНЫЕ РЕШЕНИЯ

6.1 Место размещения объекта и характеристика участка строительства

Площадка расположена в юго-восточной части города Туркестана, западнее в 700-800 м от объездной дороги «Кентау-Туркестан».

Природно-климатические условия района строительства

М/пункт Туркестан.

Климатический подрайон IVA.

Температура наружного воздуха в 0С:

абсолютная максимальная +49,

абсолютная минимальная-38,
наиболее холодных суток -26,
наиболее холодной пятидневки -22,
среднегодовая +12,0.
Количество осадков за ноябрь-март, мм - 134.
Количество осадков за апрель-октябрь, мм - 72.
Преобладающее направление ветра за декабрь-февраль – В. Преобладающее направление ветра за июнь-август – СВ. Максимальная из средних скоростей ветра за январь, м/сек - 2,6. Минимальная из средних скоростей ветра за июль, м/сек - 3,2. Наибольшая скорость ветра, м/сек – 34,0.
Нормативная глубина промерзания, м: для суглинка - 0,73
для галечникового грунта – 1,09
Глубина проникновения 0оС в грунт, м: для суглинка - 0,83
для галечникового грунта – 1,19
Район по весу снегового покрова - I.
Район по давлению ветра - III.
Район по толщине стенки гололеда - II.
Сейсмичность района проектируемого строительства, согласно СНиП РК 2.03-30-2006, равна семи баллам. Сейсмичность площадки равна шесть баллам. Категория грунтов по сейсмическим свойствам вторая (галечниковый грунт).

Инженерно-геологические условия площадки строительства

Литологический разрез проектируемой площадки на разведанную глубину 10,0 м сложен аллювиально-пролювиальными грунтами, средне-верхнечетвертичного возраста, пред- ставленными в верхней части разреза глинистыми грунтами, в нижней крупнообломочным грунтом.
С поверхности земли на всей площадке вскрыта почва из суглинка слабогумусированного, с корнями травянистой растительности, мощностью 0,1 м.

Таблица №1

№ ИГЭ	Наименование грунта	При водонасыщенном состоянии			
		γ_I/γ_{II}, кН/м^3	φ_I/φ_{II}, град.	C_I/C_{II}, кПа	E, МПа
1	2	3	4	5	6
1	Суглинок просадочный	18,8 / 18,8	20 / 21	5 / 6	3,2
2	Галечниковый грунт	22,8 / 22,8	36 / 38	0 / 0	30,0

Грунты площадки инженерно-геологических исследований по содержанию легко- и среднерастворимых солей, незасолены. Величина сухого остатка составляет 0,101-0,169 %. Зона влажности СНиП РК 2.04-03-2002 – сухая.

Степень агрессивного воздействия грунта на бетонные и ж/б конструкции по содержанию сульфатов в пересчете на ионы SO4--, на бетон марки W4 по водонепрони- цаемости на портландцементе по ГОСТ 10178-85 и на

сульфатостойких цементах по ГОСТ 22266-94 - неагрессивные. Содержание SO4-- = 675,0 мг/кг.

Степень агрессивного воздействия грунта на бетонные и ж/б конструкции по содержанию хлоридов в пересчете на ионы Cl-, для бетонов на портландцементе, шлакопортландцементе по ГОСТ 10178-85 и сульфатостойких цементах по ГОСТ 22266-94 - неагрессивные. Содержание Cl- = 298,0 мг/кг.

Физико-механические свойства грунтов

По номенклатурному виду грунтов в пределах площадки выделено два инженерно- геологических элемента (ИГЭ):
первый ИГЭ – суглинок твёрдый, просадочный, мощностью 0,7-1,7 м.
второй ИГЭ – галечниковый грунт, малой степени водонасыщения, вскрытой мощностью 4,2-5,2 м.

6.2 Проектные решения

6.2.1 Генеральный план

Генплан разработан в соответствии со СНиП 3.02-43-2007* «Жилые здания». СНиП РК 3.01-01-2008 «Градостроительство. Планировка и застройка городских и сельских населенных пунктов», ГОСТ 21.508-93 «Правила выполнения рабочей документации генеральных планов предприятий, сооружений и жилищно-гражданских объектов».

Размещение жилых домов осуществляется на отведенном для строительства территории за пределами красных линий, согласно проекта застройки мкр. «Отырар».

Жилые здания расположены с отступом от красных линий жилых улиц – 4,7 м.

Ширина проездов выполнена с учетом требований доступности с применением круговых схем движения и разворотных площадок.

Расстояния между жилыми домами соответствует противопожарными требованиям, В жилом квартале отдельным проектом предусматривается размещение площадок общего пользования различного назначения.

Вертикальная планировка

Рельеф участка спокойный.

Перепад высотных отметок не значительный.

Вертикальная планировка решена по всех территории жилого комплекса с учетом требований по водоотведению поверхностных вод в лотковую сеть микрорайона.

Предусмотрен организованный сбор дождевых и талых вод с крыш зданий по внутридомовой лотковой сети с учетом существующих улиц и застройки территории, а так же сложившегося рельефа местности.

Отвод сточных и ливневых вод с площадок решен от покрытию и за пределы территории в лотковую сеть.

Мероприятия по доступности маломобильных групп населения

Мероприятия для доступности здания маломобильными группами населения разработаны в соответствии с требованиями СП РК 3.06-15-2005 «Проектирование зданий и сооружений с учетом доступности для маломобильных групп населения».

Для доступности маломобильных групп населения на входах в здание жилого дома предусмотрены пандусы. Уклон путей движения инвалидов на креслах-колясках к входам в здание – 8 %.

Ширина входных дверей в здание жилого дома в свету составляет 1100 мм.

Ситуационная схема

СИТУАЦИОННАЯ СХЕМАМ 1:5000

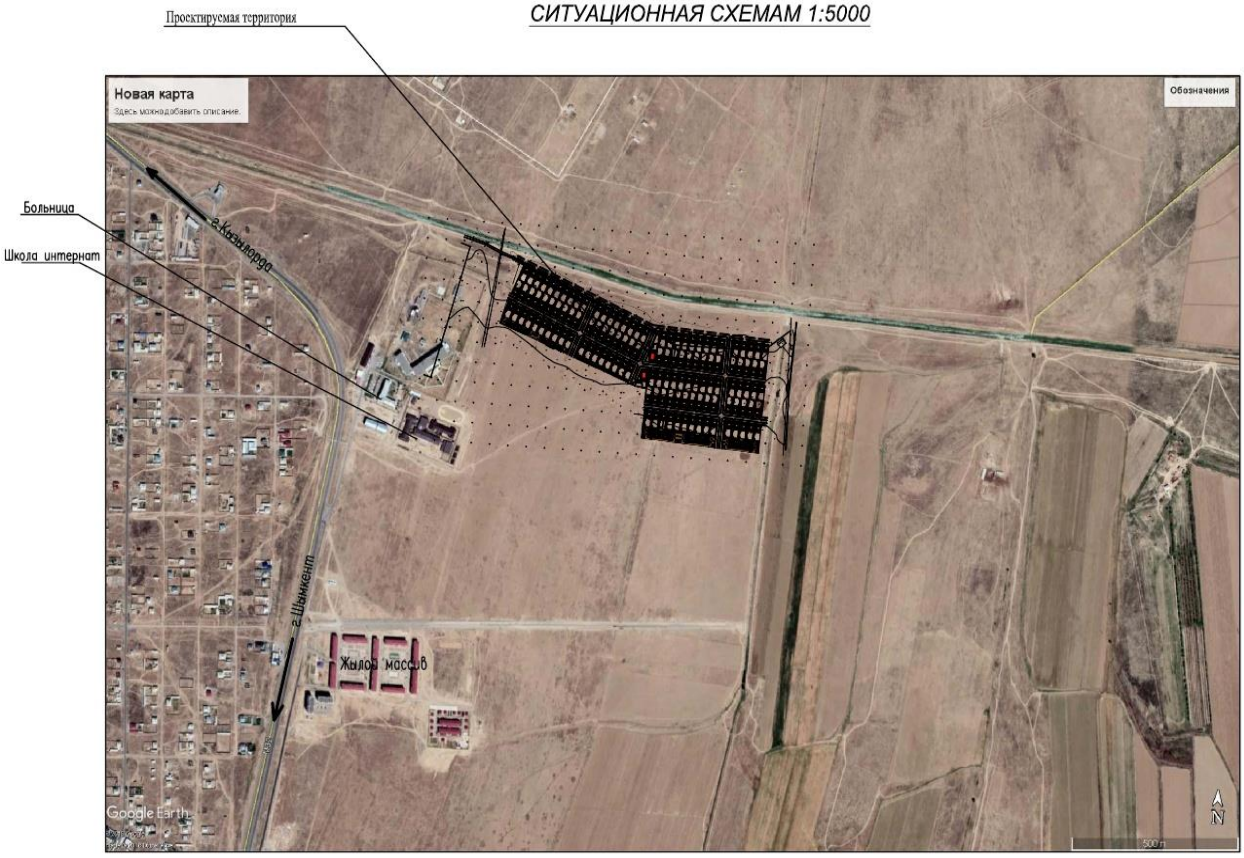

Генеральный план одного участка

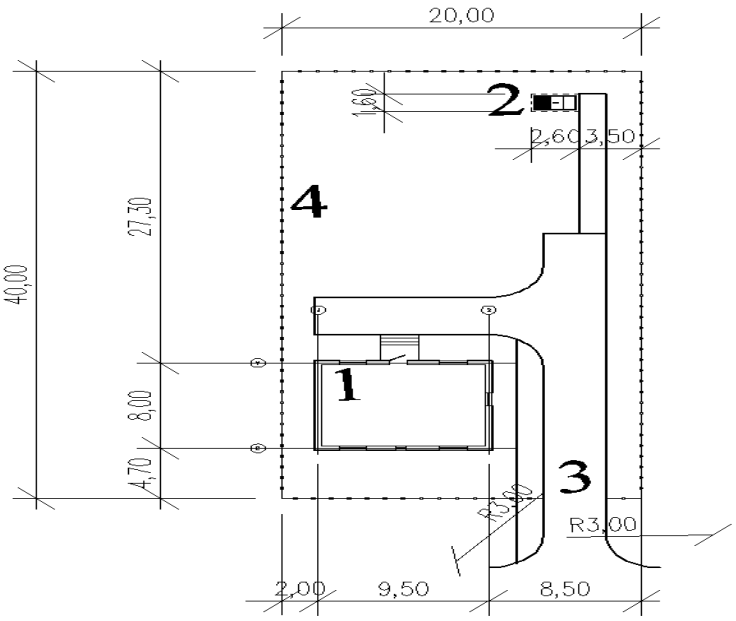

Экспликация

1. **Одноквартирный жилой дом.**
2. **Уборная на 1 очко.**
3. **Ворота с калиткой.**
4. **Ограждение**

Заключение № ОСар-0112/18 от 10.09.2018 г. по рабочему проекту ««Строительство одно этажных 150 коттеджей в мкр. "Отырар" г. Туркестан»»

Показатели генерального плана

Таблица №2

№ пп	Наименование	Ед. изм.	Количество	% к общей площади	Примечание
1.	Площадь участка общая	га	15,0	100	
2.	Площадь застройки	$м^2$	10823,5	7,0	
3.	Площадь площадок общего пользования и озеленения	$м^2$	91825,5	61,0	
4.	Площадь покрытия	$м^2$	47351,0	32,0	

6.2.2 Архитектурно-планировочные решения

Объемно-планировочные и конструктивные решения зданий и сооружений разработаны в соответствии с требованиями СНиП РК 3.02-43-2007* «Жилые здания».ения», МСН 2.04-05-95 «Естественное и искусственное освещение», СНиП РК 2.04-03-2002 «Строительная теплотехника».

Архитектурно-планировочные решение приняты исходя из условия компактности и комфортности при эксплуатации.

Здание жилого дома решено в жесткой конструктивной схеме с поперечными несущими каменными стенами.

Фундаменты - ленточные монолитные под стены из бетона класса В15.

Наружные и внутренние стены выполнены - из кирпича КОРПО 1НФ/100/2.0/50, ГОСТ 530-2012, на цементно-песчаном растворе марки М50 (в зимних условиях с добавлением пластификаторов), толщиной 380мм.

Архитектурно-планировочные решения разработаны в соответствии с заданием на проектирование, функциональному назначению, требованиям по энергоэффективности и тепловой защите зданий в соответствии с СН РК 2.04-21-2004 «Энергопотребление и тепловая защита гражданских зданий», СН РК 2.04-01-2009 «Нормы теплотехнического проектирования гражданских и промышленных зданий (сооружений) с учетом энергосбережения».

Одноэтажные коттеджей представляет собой здание прямоугольной формы в плане и имеющие размеры в осях "1-3" и "А-Б" 12,0х8,00м. Высота помещений от пола до потолка этажа составляет-2,50м.

Классификация жилых коттеджей 3-го класса комфортности.

В одноэтажном коттедже предусмотрены следующие помещения: Спальня, санузел, спальня, коридор, кухня, гостиная, тамбур и топочная.

Естественное освещение и проветривание помещений осуществляется посредством окон с открывающимися створками.

Инсоляция жилых комнат дома обеспечена ежедневным непрерывным 3-4-х часовым облучением прямыми солнечными лучами через оконные проемы.

Продолжительность инсоляции жилых комнат дома соответствует санитарно - гигиеническим требованиям.

Здание расположено на участке с соблюдением противопожарных разрывов. В проекте применены несгораемые и трудносгораемые материалы.Двери открываются по ходу эвакуации из здания.

Эвакуация людей из жилого здания предусмотрен выход на прилегающую территорию. Выход на чердак предусмотрен из слухового

окна. Толщина утеплителя наружных стен здания, покрытия чердака в соответствии с результатами теплотехнического расчета.

Утеплитель наружных стен здания - минватой "misot"марки ПТЭ-125 - толщиной 60 мм и отштукатуренные по сетке цементно-песчаным раствором с последующей отделкой декоративной штукатуркой "Аспол" и перхлорвиниловой покраской светлых тонов.

Утеплитель покрытия - минплита с объемным весом 125 кг/м³ - толщиной 100 мм. Архитектурные и цветовые решения фасадов здания соответствуют эскизному проекту, согласованному с главным архитектором города Туркестана

Наружная отделка:

1)цоколь, подпорные стенки крылец - Улучшенная штукатурка по сетке цементно- песчаным раствором толщ. 50мм с последующей облицовкой сплиттерными плитками размерами 390х190х56мм темных тонов.стены - декоративная штукатурка "Аспол" и перхлорвиниловой покраской

Основные технические показатели на один коттедж

Таблица №3

№ пп	Наименование показателей	Единица измерения	Показатели
1	Этажность	этаж	1
2	Общая площадь здания	$м^2$	76,82
3	Площадь застройки здания	$м^2$	96,55
4	Строительный объем здания	$м^3$	447,16
5	Полезная площадь здания	$м^2$	76,82
6	Расчетная площадь здания	$м^2$	53,72

Основные технические показатели на 127 коттеджей

Таблица №4

№ пп	Наименование показателей	Единица измерения	Показатели
1	Этажность	этаж	1
2	Общая площадь здания	$м^2$	9756,14
3	Площадь застройки здания	$м^2$	12261,85
4	Строительный объем здания	$м^3$	56789,32
5	Полезная площадь здания	$м^2$	9756,14
6	Расчетная площадь здания	$м^2$	6822,44

6.2.3 Конструктивные решения

Конструктивные решения зданий приняты в соответствии с требованиями СНиП РК 5.03.34-2005 «Бетонные и железобетонные конструкции».

Уровень ответственности здания - II (нормальный). Степень долговечности ограждающих конструкций - II. Степень огнестойкости зданий - II.

Конструктивная схема здания перекрестно-стеновая - пространственная конструктивная схема с поперечными и продольными несущими стенами, на которые перекрытия опираются по контуру или по трем сторонам.

Фундаменты - монолитная железобетонная плита из бетона класса В 15.

Наружные стены - из кирпича КОРПО 1НФ/100/2.0/50, ГОСТ 530-2012, на цементно- песчаном растворе марки М50 (в зимних условиях с добавлением пластификаторов), толщиной 380мм.

Перегородки - из кирпича КОРПО 1НФ/100/2.0/50, ГОСТ 530-2012, на цементно- песчаном растворе марки М50 (в зимних условиях с добавлением пластификаторов), толщиной 120 мм.

Кровля - металлочерепица по деревянным обрешетке и стропилам.

Полы - линолеум, керамическая плитка, бетонные (в техническом подполье). Оконные блоки - пластиковые ПВХ с однокамерным стеклопакетом. Двери внутренние - деревянные по ГОСТ 6629-88*.

Двери наружные - металлические утепленные.

Утеплитель -штукатурка теплоизоляционным раствором минватой "misot"марки ПТЭ-125 - толщиной 60 мм и отштукатуренные по сетке цементно-песчаным раствором с последующей отделкой декоративной штукатуркой "Аспол" и перхлорвиниловой покраской светлых тонов.

Утеплитель в чердачном перекрытии - плиты минеральной ваты ПТЭ-175 ТУ 5761- 00126238-00 объемным весом 125кг/м3 толщиной 100 мм.

Покрытие на отметке +2,700 - деревянные балки 150х250(Н) из пиломатериалов. Крыша - чердачная шатровая, с наружным неорганизованным водостоком.

Отмостка - бетонная шириной 1500 мм.

Защита строительных конструкций от коррозии

Антикоррозионные мероприятия разработаны в соответствии с требованиями СНиП РК 2.01-19-2004 «Защита строительных конструкций от коррозии».
Антикоррозионная защита строительных конструкций предусматривается согласно СНиП РК 2.01-01-2013 «Защита строительных конструкций от коррозии».

Защитные слои арматуры монолитных железобетонных конструкций приняты согласно СНиП РК 5.03-34-2005 «Бетонные и железобетонные конструкции».

Антикоррозийную защиту всех металлических элементов производить эмалью ПФ-115 ГОСТ 6465-76 за 2 раза по грунтовке ГФ 021 ГОСТ 25129-82.

Антипросадочные мероприятия

Антипросадочные мероприятия в проекте выполнены в соответствии с требованиями СНиП РК 5.01.01-2002 «Основания зданий и сооружений».

Грунты основания суглинок твёрдый просадочная, I типа грунтовых условий просадочности.

За условную отметку 0,000 принят уровень чистого пола проектируемого здания, что соответствует абсолютной отметке 485,10 по генплану.

Вокруг здания предусмотрена асфальтобетонная отмостка шириной 1500 мм с уклоном в поперечном направлении не менее 0,03 по уплотненному местному грунту.

Планировкой предусмотрен отвод поверхностных ливневых стоков от здания.

Антисейсмические мероприятия

Антисейсмические мероприятия приняты согласно СП РК 2.03-30-2017 «Строительство в сейсмических районах». Сейсмичность площадки строительства 6 баллов. Расчетная схема здания принята каркасно-связевой.

Мероприятия для доступности здания маломобильными группами населения

Мероприятия для доступности здания маломобильными группами населения разработаны в соответствии с требованиями СП РК 3.06-15-2005 «Проектирование зданий и сооружений с учетом доступности для маломобильных групп населения».

На входах в здание для доступа инвалидов на креслах-колясках предусмотрены пандусы с поручнями ведущие до входа.

Ширина входных дверей в здание в свету составляет 1100 мм.

Деревянные конструкции полов и столярных изделий обрабатываются специальными составами для защиты от гниения и возгорания.

6.2.4 Инженерное обеспечение, сети и системы

Теплоснабжение и вентиляция

Данный проект выполнен согласно задания заказчика, архитектурных планов, раздела ТХ и в соответствии со:

СНиП РК 4.02-42-2006* «Отопление, вентиляция и кондиционирование»,

СНиП РК 3.02-43-2007 «Жилые здания»,

Теплоснабжение. Отопление.

Теплоснабжение жилого дома осуществляется от пристроенной топочной с рабочим водогрейным котлом Unilux КУВ-15БА ТОО "Unilux" производительностью 15кВт на твердом топливе. Параметры теплоносителя в системе отопления 90-70^{0}С. В качестве нагревательных приборов устанавливаются отопительные чугунные радиаторы «МС-90-108». Система отопления принята однотрубная, горизонтальная, с замыкающими участками с нижней разводкой с естественной циркуляцией теплоносителя из стальных водогазопроводных труб по ГОСТ 3262-75*. Металлические трубопроводы, проложенные в конструкции пола покрыть антикоррозийным покрытием, изолировать минватой фольгированной толщиной 30мм Isover тип KT AL.

Все неизолированные металлические трубопроводы и приборы отопления после гидравлического испытания окрасить масляной краской за 2 раза.

Вентиляция объекта запроектирована приточно-вытяжная с естественным побуждением воздуха.

Воздух удаляется через санитарные узлы при помощи приставных коробов. Приток воздуха естественный, через фрамуги. Воздуховоды выполнены из оцинкованного листового проката по ГОСТ 14918-80*.

Все работы по монтажу и испытанию систем вести в соответствии со СНиП 3.05.01-85*.

Основные показатели по системам отопления и вентиляции

Таблица№5

Наименование здания, (сооружения) помещения	Объем	Периоды года при t н, оС	Расход тепла, Вт/ккал/час				Расход Холода Ккал/ч	Установленная мощн. эл. дв. кВт
			на отоп-ление	на вен-тиляцию	На Горячее водоснаб-жение	Общий		
Жилой дом		-22	6220/5362	-	-	6220/5362		0.136

Газоснабжение

Согласно задания на проектирование раздел не требуется

Водоснабжение и канализация

Наружные сети водопровода и канализации

Наружные сети водоснабжения и канализации выполняются по отдельному проекту.

Расчет водопотребления и водоотведения выполнен по СНиП РК 4.01-41-2006* "Внутренний водопровод и канализация зданий".

Внутренний водопровод и канализация

Водоснабжения жилых домов предусматривается от проектируемых уличных сетей. Внутреннюю систему водоснабжения выполнить из полиэтиленновых труб PE 100 SDR

7.4 S8 20х2,8 25х3,5 PN 16 - питьевая по СТ РК ГОСТ Р 52134-2010.

Горячее водоснабжение предусмотрено от электроводонагревателей марки "Аристон" V=100л.

Трубопроводы горячего водоснабжения выполнить из металлополимерных труб Ø15 мм по СТ РК 1893-2009.

Канализация

Сброс сточных вод осуществляется во внутреннюю канализационную сеть. Далее сточные воды будут поступать в проектируемую уличную сеть. Внутреннюю систему канализации выполнить из полиэтиленновых канализационных труб DN 50х3мм, 110х3,2 мм по ГОСТ 22689-14. Выпуск выполнить из чугунных канализационных труб DN 100 мм по ГОСТ 6942-98. Присоединение отводных трубопроводов выполнить с помощью косых тройников и пологих отводов. Отводные трубопроводы от приборов, прокладываемые открыто над полом облицевать керамической плиткой, с устройством гидроизоляции. Вентиляционный стояк вывести выше выше кровли Н 0,5м. Производство работ вести согласно СНиП 3.05.01-85*.

Основные показатели по системам водопровода и канализации

Таблица№6

Наименование системы	Потребный напор на вводе, м.	Расчетный расход				Устано.вл мощность электродв –гателей кВт	Примечание
		м3/сут	м3/ч	л/с	При пожаре л/с		
Водопровод хоз- питье-вой и противопожар	10	0,76	0,63	0,40			
Горячее водоснаб. вт.ч.		0,30	0,28	0,15			
Канализация		0,76	0,63	0,40 +1,6			

Электротехнические решения

Электроосвещение.

Настоящий проект выполнен на основании задания на проектирование, в соответствии со СНиП РК 2.04-05-2002, СНиП РК 4.04-23-2004, ПУЭ РК.

Общая расчетная мощность 6 кВт.

Общая расчетная мощность 127 коттеджей 181,5 кВт. Категория надежности электроснабжения -3.

Плиты для приготовления пищи на угле Отопление- на угле.

В качестве вводно-распределительного устройства принят щиток ЩРВ-П-12, с автоматическим выключателем и УЗО на вводе и тремя автоматическими выключателями на 16-25А на отходящих линиях. Щиток ЩРВ-П устанавливается в тамбуре, на высоте 1,8м от пола. Прибор учета- однофазный многотарифный

электронный счетчик прямого включения, CE 102, устанавливается снаружи, у входной двери, на отм. +1,8м от земли до верха корпуса, в пломбируемом корпусе, с окошком, удобным для снятия показаний.

От щита ЩРВ-П в дом заводятся 3 группы: 1-общее освещение, 2-штепсельные розетки общего назначения, 3-штепсельные розетки для бытового оборудования мощностью более 1 кВт.

В жилых комнатах и в кухне-гостиной предусматривается установка 3-х контактных клеммных колодок. На каждые полные и не полные 6 кв.м. комнат предусматривается установка одной штепсельной розетки. Кроме того, в кухне- гостиной предусматривается установка розетки для кондиционера и для подключения электробытовой техники. Штепсельная розетка устанавливается так же в коридоре. Над входом, снаружи, в тамбуре на потолке и в санузле над раковиной, с устанавливается светильник CD 160.

Внутридомовые распределительные сети выполняются кабелем ВВГ расчетного сечения, прокладываемым в ПВХ трубах в штрабах стеновых панелей и в конструкциях несгораемого подвесного потолка.

Проводка сменяемая. Кроме того, на вводе в здание должны быть выполнены мероприятия по уравниванию потенциалов, в соответствии с ПУЭ РК п.7.1.87.

Все работы должны быть выполнены в соответствии с требованиями действующих ПУЭ РК, норм и правил РК.

При расчете освещенности использована программа DIALux Light.

Комплект чертежей и объемы в спецификации даны для одного коттеджа. Для остальных 127 комплект чертежей и объемы - аналогичны.

Основные технико-экономические электроснабжения

Таблица№7

Показатели	Характеристика	Примечание
Напряжение сети	220в	
Общ. потребляемая мощн.	6кВт	
Общая потребляемая мощность 150 коттеджей	181,5 кВт	
Общий потребляемый ток	30А	При напряжении на вводе в коттедж 220В
Общий потребляемый ток на 150 коттеджей	305,6 А	При напряжении на шинах питающей КТП 380В
Коэффициент мощности	0,9	
Категория надежности электроснабжения	3	

Энергосбережение

Выбор оборудования и материалов выполнен с учетом требований Закона Республики Казахстан «Об энергосбережении». Для обеспечения энергосбережения предусмотрены следующие мероприятия:

-исключены непроизводительные расходы топливно-энергетических ресурсов (в данном случае - электроэнергии), то есть потери электроэнергии, вызванные отступлением от требований стандартов, ТУ или паспортных данных по оборудованию;

-при выборе оборудования, материалов дано предпочтение безопасности и

здоровью человека, охране окружающей среды;
-организован учет и контроль расхода потребляемой электроэнергии, его точность и достоверность.

6.3. Инженерно-технические мероприятия по предупреждению чрезвычайных ситуации по взрыво- и пожаробезопасности

Противопожарные мероприятия

Проект разработан в соответствии с требованиями СНиП РК 3.01-01-2002 «Градостроительство. Планировка и застройка городских и сельских поселений», СНиП РК 3.02-43- 2007* «Жилые здания», Противопожарные мероприятия разработаны в соответствии с требованиями СНиП РК 2.02-05-2009* «Пожарная безопасность зданий и сооружений».

Проектом предусмотрена следующие мероприятия: обеспечение соответствия степени огнестойкости стен зданий, пределам огнестойкости, и группам возгораемости конструкций.

Деревянные элементы подлежат антисептированию и пропитке антипиреновым составом.

Предусмотрены система вентиляции, система наружного пожаротушения посредством гидрантов, установленных в колодцах водопроводной сети.

Открывание дверей на пути эвакуации предусмотрены по направлению эвакуации.

Отделочные материалы, применяемые в проекте, должны иметь сертификат качества, в обязательном порядке согласованный с Госпожинспекцией и Санэпидстанцией.

К зданиям обеспечен проезд пожарных машин.

6.4 Охрана окружающей среды

При разработке генерального плана жилого дома учтены шумозащитные мероприятия в соответствии с требованиями СН РК 2.04-03-2011«Защита от шума», СНиП РК 3.02-43-2007* «Жилые здания»

В проектируемых помещениях вредные технологические процессы отсутствуют.

В проекте предусмотрено сохранение почвенно-плодородного слоя и использование его при разбивке газонов.

На территории объекта запрещается хранить взрывоопасные, пожароопасные, легковоспламеняющиеся товары, загрязняющие территорию и воздух жилой застройки.

Уровень шума, не должен превышать допустимый уровень, разрешенный санитарными нормами.

Санитарно-эпидемиологические мероприятия:

Согласно СП № 176 от 28.02.2015г. «Санитарно-эпидемиологические требования к сбору, использованию, применению, обезвреживанию, транспортировке, хранению и захоронению отходов производства и потребления»:

Отходы производства I класса опасности хранят в герметичной таре (стальные бочки, контейнеры). По мере наполнения, тару с отходами закрывают стальной крышкой, при необходимости заваривают электрогазо сваркой.

Отходы производства II класса опасности хранят, согласно агрегатного состояния, в полиэтиленовых мешках, пакетах, бочках и других видах тары, препятствующей распространению вредных веществ (ингредиентов).

Отходы производства III класса опасности хранят в таре, обеспечивающей локализованное хранение, позволяющей выполнять погрузочно-разгрузочные и транспортные работы и исключать распростра-нение вредных веществ.

Отходы производства IV класса опасности могут храниться открыто на промышленной площадке в виде конусообразной кучи, откуда их автопогрузчиком перегружают в автотранспорт и доставляют на место утилизации или захоронения. Эти отходы допускается объединять с отходами потребления в местах захоронения последних или использовать в виде изолирующего материала или планировочных работ на территории.

Отходы в жидком и газообразном состоянии, хранят в герметичной таре и удаляют с территории предприятия в течение суток или проводят их обезвреживание на производственном объекте.

Твердые отходы, в том числе сыпучие, хранят в контейнерах, пластиковых, бумажных пакетах или мешках, по мере их накопления удаляют.

Площадку для временного хранения отходов располагают на территории предприятия с подветренной стороны. Площадку покрывают твердым и непроницаемым для токсичных отходов (веществ) материалом, обваловывают, с устройством слива и наклоном в сторону очистных сооружений.

Направление поверхностного стока с площадок в общий ливнеотвод не допускается. На площадке предусматривают защиту отходов от воздействия атмосферных осадков и ветра.

В местах хранения отходов производства предусматривают стационарные или передвижные погрузочно-разгрузочные механизмы.

На территории выделяется огражденная с трех сторон контейнерная площадка с твердым покрытием. Сбор и временное хранение мусора и отходов осуществляется в контейнера, вывоз проводится специализированной организацией в специально отведенные места.

При выезде автотранспортного средства со строительной площадки на центральную магистраль оборудуется пункт мойки колес, имеющий твердое покрытие с организацией системы сточной ливневой канализации с септиком и емкостью для забора воды, соответствующий требованиям пункта 11 СП «Санитарно-эпидемиологические требования к условиям труда и бытового обслуживания при строительстве, реконструкции, ремонте и вводе, эксплуатации объектов строительства» №177 от 28.02.2015г.

На рабочих местах размещаются устройства питьевого водоснабжения и предусматривается выдача горячего чая, минеральной щелочной воды, молочнокислых напитков. Оптимальная температура жидкости плюс 12 – 15°С, соответствующий требованиям пункта 105 СП «Санитарно-эпидемиологические требования к условиям труда и бытового обслуживания при строительстве, реконструкции, ремонте и вводе, эксплуатации объектов строительства» №177 от 28.02.2015г.

Сатураторные установки и питьевые фонтанчики располагаются не далее семидесяти пяти метров от рабочих мест, в гардеробных, помещениях для личной гигиены женщин, пунктах питания, в местах отдыха работников и укрытиях от солнечной радиации и атмосферных осадков, соответствующий требованиям пункта 106 СП

«Санитарно-эпидемиологические требования к условиям труда и бытового обслуживания при строительстве, реконструкции, ремонте и вводе, эксплуатации объектов строительства» №177 от 28.02.2015г.

Стирка спецодежды, а в случае временного проживания строительных рабочих вне пределов постоянного места жительства нательного и постельного белья, обеспечивается прачечными как стационарного, так и передвижного типа с центральной доставкой грязной и чистой одежды, независимо от числа работающих, соответствующий требованиям пункта 136 СП «Санитарно-эпидемиологические требования к условиям труда и бытового обслуживания при строительстве, реконструкции, ремонте и вводе, эксплуатации объектов строительства» №177 от 28.02.2015г.

Работающие обеспечиваются горячим питанием. Содержание и эксплуатация столовых предусматривается в соответствии с документами государственной системы санитарно-эпидемиологического нормирования, соответствующий требованиям пункта 141 СП «Санитарно-эпидемиологические требования к условиям труда и бытового обслуживания при строительстве, реконструкции, ремонте и вводе, эксплуатации объектов строительства» №177 от 28.02.2015г.

6.5 Организация строительства

Определение срока продолжительности строительства произведено в соответствии с требованиями СНиП РК 1.03.01-2016 «Продолжительность строительства и задел строительстве предприятий, зданий и сооружений». В СП РК 1.03-102-2014 «Нормы продолжительности строительства и задел строительстве предприятий зданий и сооружений» часть II. По разделу Б.5.1 Жилые здания, стр.119, Таблица Б.5.1.1

Продолжительность строительства и задел в строительстве, жилых зданий имеющейся в нормах максимальной мощности 69,36 м2 конструкций в год продолжительностью строительства 3,0 мес.

Продолжительность строительства принимаем 3,0 месяца, **в том числе подготовительный период 0,5 месяц.** Все остальные здания и сооружения будут возводиться параллельно в пределах срока строительства объекта.

Начало строительства предусмотрено в марте 2019 года.

Распределение объемов работ по годам: На 2019 год-100%

6.6 Сметная документация

Сметная документация разработана в соответствии с нормативным документом по определению сметной стоимости строительства в Республике Казахстан, утвержденным приказом Комитета по делам строительства и жилищно-коммунального хозяйства Министерства по инвестициям и развитию Республики Казахстан от 14 ноября 2017 года №249-нқ, на основании государственных сметных нормативов и принятых проектных решений.

Сметная стоимость строительства утверждается заказчиком в установленном законодательством порядке и является основанием для определения лимита средств заказчика, на реализацию инвестиционных проектов или объектов строительства за счет государственных инвестиций в строительстве и средств субъектов квазигосударственного сектора в соответствии с пунктом 13 нормативного документа по определению сметной стоимости в Республике Казахстан

Сметная документация составлена ресурсным методом с использованием программного обеспечения «SANA-2015» версия 18.3.1 по выпуску сметной документации в уровне цен 2018 года.

При составлении смет использованы:

сборники элементных сметных норм расхода ресурсов на строительные работы ЭСН РК 8.04-01-2015, с учетом изменений и дополнений выпуски 1-11;

сборники элементных сметных норм расхода ресурсов на монтаж оборудования ЭСН РК 8.04-02-2015, с учетом изменений и дополнений выпуски 1-11;

сборники элементных сметных норм расхода ресурсов на ремонтно-строительные работы ЭСН РК 8.05-01-2015, с учетом изменений и дополнений выпуски 1-11;

сборники сметных цен в текущем уровне на строительные материалы, изделия и конструкции ССЦ РК 8.04-08-2017. 2018 год;

сборник сметных цен в текущем уровне на эксплуатацию строительных машин и механизмов СЦЭМ РК 8.04-11-2017. 2018 год;

сборник тарифных ставок в строительстве СТС РК 8.04-07-2017*;

сборник сметных цен в текущем уровне на перевозки грузов для строительства СЦПГ РК 8.04-12-2017*. 2018 год;

сборник сметных цен в текущем уровне на инженерное оборудование объектов строительства ССЦ РК 8.04-09-2017. 2018 год;

сборники укрупненных показателей сметной стоимости конструктивов и видов работ. Элементы внешнего благоустройства зданий и сооружений. Малые архитектурные формы, УСН РК 8.02-03-2017;

В сметной стоимости строительства учтены дополнительные затраты:

накладные расходы, определённые в соответствии с нормативным документом по определению величины накладных расходов и сметной прибыли в строительстве (приложение 2 к приказу от 14 ноября 2017 года №249-нқ);

сметная прибыль в размере 8% от суммы сметных прямых затрат и накладных расходов (п.16, приложение 2 к приказу от 14 ноября 2017 года №249-нқ);

средства на непредвиденные работы и затраты для подрядных работ, определяются в размере 2% от стоимости строительно-монтажных работ по главам 1-9 сметного расчета стоимости строительства. (п.72, приложение 1 к приказу от 14 ноября 2017 года №249-нқ);

затраты на строительство временных зданий и сооружений (НДЗ РК 8.04-05-2015);

дополнительные затраты на производство строительно-монтажных работ в зимнее время (НДЗ РК 8.04-06-2015).

Сметная стоимость строительства определена в текущих и прогнозных ценах 2018, 2019 и с учетом норм задела объема инвестиций и прогнозного уровня инфляции, установленного согласно Прогноза социально-экономического развития Республики Казахстан на 2018-2022 годы протокол №34 от 29 августа 2017 года.

Налог на добавленную стоимость (НДС) принят в размере, установленном законодательством Республики Казахстан на период, соответствующий периоду строительства, от сметной стоимости строительства.

В процессе рассмотрения в рабочий проект внесены следующие основные изменения и дополнения согласно замечаниям ТОО «ОҢТҮСТІК САРАПТАМА»:

1) откорректирована стоимость проектно-изыскательных работ и экспертизы, принята по расчету;
2) расценки и объемы работ в локальных сметах приведены в соответствие с откорректированными по замечаниям рабочими чертежами;
3) доля казахстанского содержания материалов, изделий и оборудования, использованного в рабочем проекте составляет 98%.

7. РЕЗУЛЬТАТЫ ЭКСПЕРТИЗЫ

7.1 Дополнения по исходно-разрешительным документам и изменения, внесенные в рабочий проект в процессе проведения экспертизы:

В процессе рассмотрения по замечаниям и предложениям ТОО «Оңтүстік Сараптама» в рабочий проект **«Строительство одно этажных 150 коттеджей в мкр. «Отырар» г. Туркестан»** внесены следующие изменения и дополнения:

Раздел: Генеральный план (ГП)

1. ГП застройки на 150 коттеджей утвержден и согласован с Главным архитектором города;

2.В чертежи ГП внесены изменения согласно нормативных требовании и представлена таблица расчета баланса территории застройки;

3.В чертежи ГП внесены изменения разработана улично-дорожная сеть индивидуальной жилой застройки согласно нормативных требовании и согласован с Главным архитектором города;

4.Представлены поперечные профили улиц и нанесены на лист 4 Разбивочный план М1:500;

5. В ТЭП ГП указана расчетная плотность населения индивидуальной жилой застройки;

6. В ТЭП ГП указана плотность индивидуальной жилой застройки;

7.В чертежи ГП внесены изменения в индивидуальной жилой застройке предусмотрены благоустроенные площадки общего пользования;

8. Предусмотрены площадки под мусороконтейнеры и указаны на чертеже ГП согласно нормативных требовании;

9. Предусмотрены отвод площадок под установку КТП и т.д.;

10. Представлена на чертежах ГП планировочная организация одного усадебного участка.

Раздел: Архитектурные решения

11. Указана классификация жилых зданий (котеджей);

12. Представлена таблица объемно-планировочных показателей одного коттеджа и всех рассчетных проектируемых котеджей;

13. На плане +0,000 указана площадь помещении согласно СН РК;

14.Планы и площади квартир откорректированы согласно нормативных требовании;

15. Согласованы объемно-планировочное решение жилых зданий (котеджей) с Главным архитектором города.

Раздел: Архитектурно-строительные решения

16.Предоставлено согласование рабочего проекта с заказчиком;

17.На фасадах проставлены габаритные размеры;

18.На разрезе 1-1 даны указания по устройству стен, предоставлен теплотехнический расчет наружных стен и чердака;

19.Откорректировано усиленное армирование перемычек;

20.На плане стропил исключены сейсмические ссылки, район не сейсмический.

Раздел: Отопление и вентиляция

21.Пояснительная записка дополнена исходными документами на проектирование (Задание, АПЗ, ТУ, Согласования).

22.Проект согласован с заказчиком .

23.Выполнен Энергетический паспорт.

24.Чертежи оформлены по ГОСТ 21.602-2003, подписаны ГИП, части проекта ОВ,ВК,ЭС взаимосогласованы на листах «Общие данные».

25.Конструктивные замечания:

-Трубы системы отопления приняты металлополимерные по СП РК 4.02-101-2002, проложены над полом без уклона.

Диаметр труб принят Ф=25 (вместо Ф=20), как объвязка котла.

-Терморегуляторы на радиаторах исключены. Для систем отопления тепловой мощностью менее 50 квт это не требуется (СНиП РК 4.02-42-2006 п. 7.1.3).

-Футляры приняты из пластмассовых труб.

Котельная:

-Отметку пола котельной принята на уровне земли +10см, без ступеней.

-Сетевые насосы приняты напором Н=2м. в. ст..

-На трубопроводе Т1 над котлом установлен предохранительный клапан.

-Пож. щит исключен. (для квартирных котлов не требуется).

26. Оборудование и материалы (трубы, радиаторы, арматура) приняты производства Казахстан. В спецификации оборудования указа завод-изготовитель, код оборудования, ГОСТ.

Раздел: Водоснабжение и канализация

27.Представлены расчёты расходов и гидравлический расчёт сетей.

28.Обоснованно отсутствие раздела НВК письмом от заказчика и заданием на проектирование.

29.Откорректирована пояснительная записка.

30.Диаметры сетей водопровода и канализации приняты, согласно расчётов.

31.Откорректированы общие данные, план и схемы сетей.

32.Спецификации оборудования откорректированы

Раздел: Электротехнические решения

33. согласно изменению п.3, п.8 и п.9 задания на проектирование указано наименование фирмы генпроектировщика, предусмотрено строительство 127 коттеджей 3 уровня комфортности;

34.внеплощадочные и внутриплощадочные сети будут выполнены отдельным проектом согласно письму заказчика №04-05-07/397 от 09.07.2018 года, выданному ГУ «Отдел строительства города Туркестан»;

35. в общей ПЗ и на чертежах ЭО указаны основные технические показатели ЭО для 127 коттеджей, в табличной форме, в помещении топочной коттеджа предусмотрено подключение циркуляционных насосов, мощностью 0,136 кВт, для отопительных котлов на твердом топливе;

36.на чертежах ЭО и в общей ПЗ указано наименование электронной программы «DIALux Light», используемой при расчете освещенности помещений коттеджа, отражены мероприятия по энергосбережению, согласно Закону РК «Об энергосбережении и повышении энергоэффективности».

Раздел Санитарно – эпидемиологический раздел:

37.Представлены сведения о специальных площадках (местах) по сбору и временному хранению отходов строительства, соответствующих их уровню опасности (по степени токсичности), о таре, предназначенной для каждой группы отходов в соответствии с классом опасности (по степени токсичности).

38.В представленных документах раздел по условиям труда и бытового обслуживания строителей, в том числе устройство рабочих мест при проведений работ,

питьевой режим, санитарно-бытовые помещения (санитарные и умывальные помещения, помещения для переодевания, хранения и сушки одежды, помещения для принятия пищи и для укрытия людей при перерывах в работе по причине неблагоприятных погодных условий.), спецодежды, дополнен в соответствии требованиям СП "Санитарно-эпидемиологические требования к условиям труда и бытового обслуживания при строительстве, реконструкции, ремонте и вводе, эксплуатации объектов строительства" приказ Министра национальной экономики Республики Казахстан от 28 февраля 2015 года № 177.

Раздел Оценка воздействия на окружающую среду:

39.ОВОС дополнена сведениями о характеристике территории месторасположения объекта;

40.Откорректированы расчеты выбросов загрязняющих веществ при строительных работах.

Раздел: Сметная документация

41.откорректирована стоимость проектно-изыскательных работ и экспертизы, принята по расчету;

42.расценки и объемы работ в локальных сметах приведены в соответствие с откорректированными по замечаниям рабочими чертежами;

43.доля казахстанского содержания материалов, изделий и оборудования, использованного в рабочем проекте составляет 98%

7.2 Оценка принятых проектных решений:

В соответствии с Правилами определения общего порядка отнесения зданий и сооружений к технически и (или) технологический сложным объектам, утвержденным приказом Министерства национальной экономики Республики Казахстан от 28.02.2015 года №165, разработчиком проекта установлен II уровень ответственности (технический сложный).

В целом проект разработан в необходимом объеме, в соответствии с заданием на проектирование, иными исходными данными, техническими условиями и требованиями.

Проектные решения с учетом внесенных изменений по разделу 7.1. соответствуют нормативным требованиям по санитарной, экологической, пожарной безопасности, функциональному назначению объекта.

Основные технико- экономические показатели рабочего поекта

Таблица №8

№	Наименование	Ед. изм.	Показатели		Изменение
			Заявленные	Рекомендуемые к утверждению	+увелич - снижен.
1.	Общая площадь участка	га	15,0	15,0	
2.	Площадь застройки	$м^2$	10823,5	10823,5	
3.	Площадь площадок общего пользования и озеленения	$м^2$	91825,5	91825,5	

4.	Площадь покрытия	$м^2$	47351,0	47351,0	
5.	Общая площадь 127 коттеджей	$м^2$	9756,14	9756,14	
6.	Площадь застройки127 коттеджей	$м^2$	12261,85	12261,85	
7.	Полезная площадь 127 коттеджей	$м^2$	9756,14	9756,14	
8.	Расчетная площадь 127 коттеджей	$м^2$	6822,44	6822,44	
9.	Строительный объем: 127 коттеджей	$м^3$	16600.62	16600.62	
10	Этажность	этаж	1	1	
11	Общая сметная стоимость строительства в текущих и прогнозных ценах 2018-2019 годов, в том числе: СМР оборудование прочие в том числе: на 2018 год (ПИР и экспертиза) на 2019 год	млн. тенге	3489,775 2942,903 50,926 495,945 7,351 3482,424	2960,569 2461,506 43,117 455,945 37,012 2923,557	-529,206 -481,397 -7,809 -40,000
12.	Продолжительность строительства	мес.	3	3	

8. ВЫВОДЫ

8.1. С учетом внесенных изменений и дополнений рабочий проект **«Строительство одно этажных 150 коттеджей в мкр. «Отырар» г. Туркестан»** соответствует требованиям нормативных правовых актов и государственных нормативов, действующих в Республике Казахстан, и рекомендуется для утверждения в установленном порядке со следующими основными технико-экономическими показателями:

1. Общая площадь участка — 15,0 га
2. Площадь застройки участка — 10823,5 м²
3. Площадь площадок общего пользования и озеленения — 91825,5 м²
4. Площадь покрытия — 47351,0 м²
5. Общая площадь 127 коттеджей — 9756,14 м²
6. Площадь застройки 127 коттеджей — 12261,85 м²
7. Полезная площадь 127 коттеджей — 9756,14 м²
8. Этажность — 1 этаж.
9. Общая сметная стоимость строительства в текущих 2018,2019 года — 2960,569 млн. тенге
   в том числе:
   СМР — 2461,506 млн. тенге
   оборудование — 43,117 млн. тенге

	прочие	455,945 млн. тенге
	из них по годам:	
	на 2018 год (ПИР и экспертиза)	37,012 млн.тенге
	на 2019 год	2923,557 млн.тенге
10.	Продолжительность строительства	3,0 месяца

8.2 Настоящее экспертное заключение выполнено с учетом исходных материалов (данных), утвержденных заказчиком для проектирования, достоверность которых гарантирована заказчиком «Акимат города Туркестан» ГУ «Отдел строительства» в соответствии условиями договора №10 от 07.02.2017 года.

8.3. При предоставлении на утверждение и выдаче разрешения на производство работ рабочий проект подлежит проверке на соответствие его с настоящим заключением экспертизы.

8.4. Заказчику при строительстве максимально использовать оборудование, материалы и конструкции отечественных производителей.

8. ТҰЖЫРЫМДАР

8.1. **«Түркістан қаласы, «Отырар» мөлтек ауданынан 150 дана коттеджде**р **құрылысын салу»** жұмыс жобасы Қазақстан Республикасында қолданылатын нормативтік құқықтық актілер мен мемлекеттік нормативтердің талаптарына сәйкес келетіндіктен, белгіленген тәртіпте төмендегі негізгі техникалық экономикалық көрсеткіштерімен бекітуге ұсынылады:

1.	Учаскенің жалпы ауданы	15,0 га
2.	Учаскенің құрылыс ауданы	10823,5 м²
3.	Жалпы пайдаланудағы алаңшалардың және көгалдандыру ауданы	91825,5 м²
4.	Жабынды ауданы	47351,0 м²
5.	127 коттедждың жалпы ауданы	9756,14 м²
6.	127 коттедждың құрылыс ауданы	12261,85 м²
7.	127 коттедждың пайдалы ауданы	9756,14 м²
8.	Қабаттылығы	1 қабатты
9.	2018,2019 жылғы ағымдағы бағалардағы құрылыстың жалпы сметалық құнының ішінде:	2960,569 млн. теңге
	құрылыс-монтаж жұмыстары	2461,506 млн. теңге
	құрал-жабдықтар	43,117 млн. теңге
	өзге шығындар	455,945 млн. теңге
	жылдарға бөлгенде	
	2018 жылы (ЖІЖ және Сараптамасына)	37,012 млн.теңге
	2019 жылы	2923,557 млн.теңге
10.	Құрылыстың ұзақтығы	3,0 ай

8.2 Осы сараптау қорытындысы жобалау үшін тапсырысшы бекіткен бастапқы материалдарды (мәліметтерді) есепке алумен орындалды, олардың дұрыстығына

07.02.2018 жылғы №10 шарттың талаптарына сәйкес тапсырыс беруші «Түркістан қаласы әкімдігінің «Құрылыс бөлімі» ММ кепілдік етеді.

8.3. Жұмыс жобасы бекітуге және жұмыстарды өндіріске рұқсат берген кезінде сараптаманың осы қорытындысына сәйкес екендігі тексерілуі тиіс.

8.4. Тапсырыс беруші құрылыс жүргізу барысында отандық өндірушілердің құрал жабдықтарын, материалдарын және конструкцияларын барынша көп қолдану қажет.

Директор	Д. Жайлауов
Сарапшылар тобының жетекшісі	С. Айбулатов
Сарапшы	А. Капустин
Сарапшы	Т. Раимкулов
Сарапшы	Н. Белоусова
Сарапшы	Ж. Джунусова
Сарапшы	О. Кириллова
Сарапшы	Р. Касымкулова
Сарапшы	Ғ. Қырықбаев

Жайлауов Д.Ш.

Директор

Қырықбаев Ғ.Т.

Эксперт

Белоусова Н.В.

Эксперт

Джунусова Ж.М.

Эксперт

Касымкулова Р.Б.

Эксперт

Капустин А.А.

Эксперт

Кириллова О.Г.

Эксперт

Раимкулов Т.А.

Эксперт

Айбулатов С.К.

Эксперт

Номер: KZ69VDD00099337

Акимат Южно-Казахстанской области

Акимат Южно-Казахстанской области Управление природных ресурсов и регулирования природопользования Южно -Казахстанской области

РАЗРЕШЕНИЕ

на эмиссии в окружающую среду для объектов IV категории

Наименование природопользователя:

Государственное учреждение "Отдел строительства" акимата города Туркестан 161200, Республика Казахстан, Южно -Казахстанская область, Туркестан Г.А., г.Туркестан, улица Байбурт, дом № 4А.

(индекс, почтовый адрес)

Индивидуальный идентификационный номер/бизнес-идентификационный номер: 050140007772

Наименование производственного объекта: Строительство одно этажных 150 коттеджей в мкр. "Отырар" г. Туркестан

Местонахождение производственного объекта:

Туркестанская область , Туркестан Г.А. , мкр.Отырар

Соблюдать следующие условия природопользования:

1. Не превышать лимиты эмиссий (выбросы, сбросы, отходы, сера), установленные в настоящем Разрешении на эмиссии в окружающую среду для объектов IV категории (далее - Разрешение для объектов IV категории) на основании нормативов эмиссий в окружающую среду, установленные и обосанованные расчетным или инструментальным путем и(или) положительными заключениями государственной экологической экспертизы нормативов эмиссий по ингредиентам (веществам) на проекты нормативов эмиссий в окружающую среду, материалы оценки воздействия в окружающую среду, проекты реконструкции или вновь строящихся объектов предприятий согласно приложению 1 к настоящему Разрешению для объектов IV категории.
2. Условия природопользования согласно приложению 2 к настоящему Разрешению для объектов IV категории.
Примечание:
* Лимиты эмиссий, установленные в настоящем Разрешении для объектов IV категории, по валовым объемам эмиссий и ингредиентам (веществам) действуют на период настоящего Разрешения для объектов IV категории и расчитываются по формуле, указанной в пункте 22 Правил заполнения форм документов для выдачи разрешений на эмиссии в окружающую среду.
Разрешение для объектов IV категории действительно до изменения применямых технологий и условий природопользования, указанных в настоящем Разрешении для объектов IV категории.
Приложения 1 и 2 являются неотъемлемой частью настоящего Разрешения для объектов IV категории.

Заместитель руководителя Саметова Гульнара

(подпись) Фамилия, имя, отчество (отчество при наличии)

Место выдачи: г.Шымкент **Дата выдачи:** 10.09.2018 г.

Приложение № 1 к разрешению на эмиссии в окружающую среду

Лимиты эмиссий в окружающую среду

Наименование загрязняющих веществ	Лимиты эмиссий в окружающую среду	
	г/сек	т/год
1	2	3
Лимиты выбросов загрязняющих веществ		
Всего, из них по площадкам:	0,80013946438	2,247096924
Строительство одно этажных 150 коттеджей в мкр. "Отырар" г. Туркестан	0,80013946438	2,247096924
в т.ч. по ингредиентам:		
Формальдегид	0,00001587222	0,00004
Сольвент нафта	0,1507	0,455
Бенз/а/пирен	0,00000000127	0,000000004
Хлорэтилен	0,000001444	0,000000468
Взвешенные частицы PM10 (1)	0,1356	0,6686
Пыль неорганическая, содержащая двуокись кремния в %:70-20 (шамот, цемент, пыль, цементного производства - глина, глинистый сланец доменный шлак, песок, клинкер, зола кремнезем, зола углей казахстанских месторождений)	0,05464	0,14125
Уайт-спирит	0,0631	0,1913
Углеводороды предельные С12-С19 (в пересчете на С)	0,22635714167	0,221074286
Диметилбензол (смесь о-,м-, п- изомеров)	0,1075	0,5153
Азота (IV) диоксид	0,01081081111	0,0093544
Азот (II) оксид	0,00175585556	0,0015199
Железо (II, III) оксиды	0,02397	0,02436
Марганец и его соединения (в пересчете на марганец (IV) оксид)	0,0009636	0,002188
Углерод оксид	0,02134777744	0,01459608
Фтористые газообразные соединения (в пересчете на фтор):	0,0001522	0,00046
Углерод	0,00018642778	0,000251786
Сера диоксид	0,00303833333	0,001802
Лимиты сбросов загрязняющих веществ		
Лимиты на размещение отходов производства и потребления		
Лимиты на размещение серы		

Приложение № 2 к разрешению
на эмиссии в окружающую среду

Условия природопользования

1. Соблюдать нормативы эмиссий, установленные настоящим разрешением.
2. Разрешение является основанием для внесения платежей за эмиссии в окружающую среду. Суммы платы исчисляются самостоятельно, исходя из фактических объемов эмиссий в окружающую среду и установленных ставок.
3. Ежеквартально представлять отчет о выполнении условий природопользования в орган выдавший экологическое разрешение (п.5 ст.73 Экологического кодекса РК).
4. Согласно заявки природопользователя, окончание периода выбросов для строительных работ - 31.05.2019 год.