РЕСПУБЛИКА КАЗАХСТАН
ТОО "РЕМСТРОЙПРОЕКТ"
Лицензия № 17003461

Рабочий проект

Заказ № 001/25

"Строительство сетей электроснабжения от ЗРУ-10кВ ПС-110/35/10кВ "Саздинская" до РП-3 "Батыс-2" и РП " Тойота центр" и строительство сетей электроснабжения для социального-делового центра с парковой зоны Алтын Орда в г.Актобе"

Расширение к РП-3

Архитектурно-строительные решения

001/25-0-АС

ТОМ 2

Альбом 1

2025г.

РЕСПУБЛИКА КАЗАХСТАН
ТОО "РЕМСТРОЙПРОЕКТ"
Лицензия № 17003461

Рабочий проект

Заказ № 001/25

"Строительство сетей электроснабжения от ЗРУ-10кВ ПС-110/35/10кВ "Саздинская" до РП-3 "Батыс-2" и РП " Тойота центр" и строительство сетей электроснабжения для социального-делового центра с парковой зоны Алтын Орда в г.Актобе"

Расширение к РП-3

Архитектурно-строительные решения

001/25-0-АС

ТОМ 2

Альбом 1

Директор ТОО "Ремстройпроект" Сапаралиева А.К.

Главный архитектор проекта Иманбаев М.М.

2025г.

ВЕДОМОСТЬ РАБОЧИХ ЧЕРТЕЖЕЙ ОСНОВНОГО КОМПЛЕКТА МАРКИ АС

ЛИСТ	НАИМЕНОВАНИЕ	ПРИМЕЧАНИЕ
АС-1	Общие данные	
АС-2	План на отм.+0,000. Экспликация помещения. Экспликация полов. Ведомость отделки помещения. Ведомость перемычек. Спецификация.	
АС-3	Разрез 1-1. Разрез 2-2. План покрытия на отм. +3,500. Монолитный ж/б пояс МП-2.	
АС-4	План раскладки фундаментных плит и балок. Развертка фунд. плит и балок. Разрез 1-1. Монолит. ж/б пояс МП-1. Спецификация.	
АС-5	Фасад А-Б. Фасад 1-2.	

ТЭП

п/п	Наименование	Ед. изм.	Показатели
1	Площадь застройки	м2	20,0
2	Строительный объем здания	м2	35,0
3	Общая площадь здания	м2	5,6

Проект разработан в соответствий с действующими нормами и правилами и предусматривает мероприятия обеспечивающие взрывную, взрывопожарную, и пожарную безопасность при правильной эксплуатации здания

Главный архитектор проекта_____Иманбаев М.М.

ОБЩИЕ УКАЗАНИЯ

В данном проекте выполнено расширение РП-2 расположенный по ул.Жарбосынова на основании технических условии АО "Атырау Жарык" №27-749 от 02.02.2017. для электроснабжение "Парка и Флагштока" расположенного в г.Атырау на пересечении ул.Джангтльдина, А.Молдагулова, Пушкина, Кулманова. Расширение (1,7м) выполнено на одну линейную ячейку РУ-10кВ с вакуумным выключателем в РП-2. Для установки предусмотрено ячейка КСО-292.

Климатические условия:
- Климатический район территории для строительства - IVг
- Температура воздухадля расчета наружных ограждающих конструкций -(-38);
- Расчетная снеговая нагрузка на 1м2 горизонтальной поверхности - 50 кгс/м2;
- Расчетная ветровая нагрузка -38кгс/м2;
- Расчетная скорость ветра - 4,6 - 10 м/сек;
- Ветровой район - III;
- Сейсмичность территории - 5 баллов по сейсмической шкале MSK, с учетом местных грунтовых условий;
- Степень огнестойкости здания - II
- Класс здания по степени ответственности - III

Объемно- планировочное решение.

Расширение распределительного пункта РП-2 имеет прямоугольное форму в плане с размерами в осях 5,1х1,7м.

Отметка чистого пола +0.000.

Высота от пола до потолка - 3.500 м.

Кровля - четырехскатная.

Конструктивное решение каркаса.

Фундамент - ФБС блоки;

Стены наружные- из камня-ракушечника IP 35 ГОСТ 4001-84, на растворе марки М50, Мрз15, Y=1600 кг/м3, с утеплителем ;

Перегородки- из камня-ракушечника IP 35 ГОСТ 4001-84, на растворе марки М50, Мрз15, Y=1600 кг/м3

Кровли- из металлических черепиц по деревянным стропилам;

Пол- бетонная стяжка

Наружные двери - металлические;

Перемычки - сборные железобетонные по серии 1.038.1-1 вып.1;

Стены - ракушеблок 390мм штукатурятся слоем цементно-песчаного раствора марки М75, плотностью р=1200 кг/м3, толщ.10 мм;

Антикоррозионная защита.

Работы по антикоррозионной защите выполнить в соответствии с требованиями СНиП РК 2.01-19-2004 "Защита строительных конструкций от коррозии" и ГОСТ 12.3.03-035-84 "Работы окрасочные. Требования безопасности."

Изготовление и монтаж металлических конструкций производить в соответствии с требованиями: СНиП РК5.03-37-2005" Несущие и ограждающие конструкции".

Все бетонные поверхности, соприкасающиеся с грунтом обмазать битумом в 2 слоя.

Изм.	N уч.	Лист	N док.	Подпись	Дата	001/25-1-АС		
						"Строительство сетей электроснабжения от ЗРУ-10кВ ПС-110/35/10кВ "Саздинская" до РП-3 "Батыс-2" и РП "Тойота центр" и строительство сетей электроснабжения для социального-делового центра с парковой зоны Алтын Орда в г.Актобе"		
ГАП		Иманбаев			07.25	Расширение к РП-3	Стадия	Лист	Листов
Разраб.		Муратова			07.25		РП	1	5
Н.контр.		Сапаралиева			07.25	Общие данные	ТОО "Ремстройпроект"		

Согласовано

Взам. инв. N

Подпись и дата

Инв. N подл.

А3 (420х297)

ПЛАН НА ОТМЕТКЕ +0,000

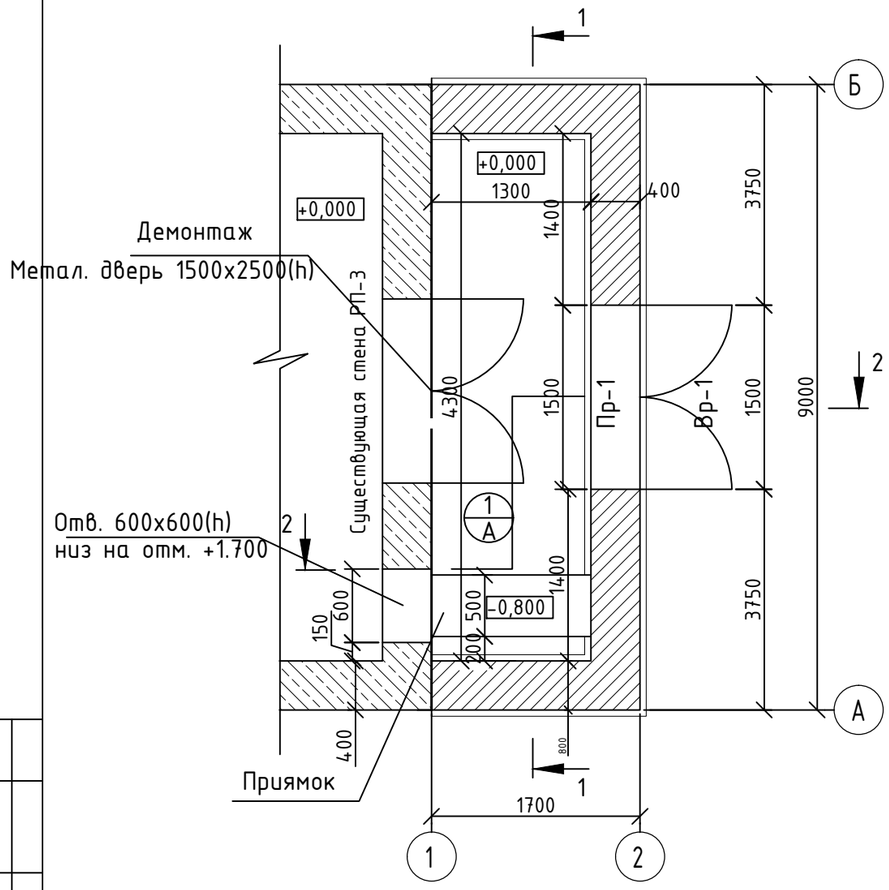

СПЕЦИФИКАЦИЯ ЭЛЕМЕНТОВ

Марка поз.	Обозначение	Наименование	Кол. шт	Масса кг	Примечание
		Ракушеблок	11,0		м3
	Серия 1.141.-1 вып.63	ПК-48-15-8	1	2250	
5	Серия 1.038.1-1.1 120000-03	5ПБ21-27-п	1	285,0	
6	Серия 1.038.1-1.1 090000-03	3ПБ 21-8-п	1	137,0	
	ГОСТ 8509-93	∟ 50х5 п.м	6,4	24,0	
ПВ-1	ГОСТ 8706-78	Лист стал. просечно-вытяжные ПВ 700х1200	1	17,5	
	ГОСТ 3262-75	Труба металлическая Ø100 l=1500	1,0	15,0	
МП-2		Монолитный ж/б пояс МП-2 (1 п.м.)	9,0		
3	ГОСТ 5781-91	Ø10 А-I L=1000 мм	6	0.617	3.7 кг
4	ГОСТ 5781-91	Ø6 А-I L=1260 мм	3	0.279	0,84кг
	Материалы	Бетон кл.В7.5, W6 на сульфатостойком цементе, м3	0,8		

ВЕДОМОСТЬ ОТДЕЛКИ ПОМЕЩЕНИЙ

Наименование или номер помещения	Потолок		Стены или перегородки		Примечание
	Площадь, м2	Вид отделки	Площадь, м2	Вид отделки	
Помещение РУ 10кВ	5,6	Затирка цементно - песчаным раствором , известк. окраска	33,0	Затирка гипсовым раствором	

ЭКСПЛИКАЦИЯ ПОМЕЩЕНИЯ

№ п/п	Наименование	Площадь м2
1	Помещения РУ 10 (6)кВ	5,6

ВЕДОМОСТЬ ПЕРЕМЫЧЕК

Поз.	Эскиз
ПР-1 1-шт.	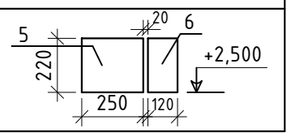

ЭКСПЛИКАЦИЯ ПОЛОВ

Номер поме-щения	Тип пола	Схема пола или тип пола по серии	Данные элементов пола (наименование, толщина, основание и др.), мм	Площадь, $м^2$
1	А	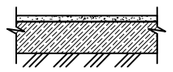	Покрытие с железением из цементно-песчаного раствора М200 -20мм Подстилающий слой из бетона кл. В7,5 -100мм Утрамбованный щебнем грунт	5,6

Согласовано

Взам. инв. N

Подпись и дата

Инв. N подл.

Изм.	N уч.	Лист	N док.	Подпись	Дата
ГАП		Иманбаев			07.25
Разраб.		Муратова			07.25
Н.контр.		Сапаралиева			07.25

001/25-1-АС

"Строительство сетей электроснабжения от ЗРУ-10кВ ПС-110/35/10кВ "Саздинская" до РП-3 "Батыс-2" и РП "Тойота центр" и строительство сетей электроснабжения для социального-делового центра с парковой зоны Алтын Орда в г.Актобе"

Расширение к РП-3

Стадия	Лист	Листов
РП	2	5

План на отм.+0,000. Экспликация помещения. Экспликация полов. Ведомость отделки помещения. Ведомость перемычек. Спецификация.

ТОО "Ремстройпроект"

А3 (420х297)

РАЗРЕЗ 1-1

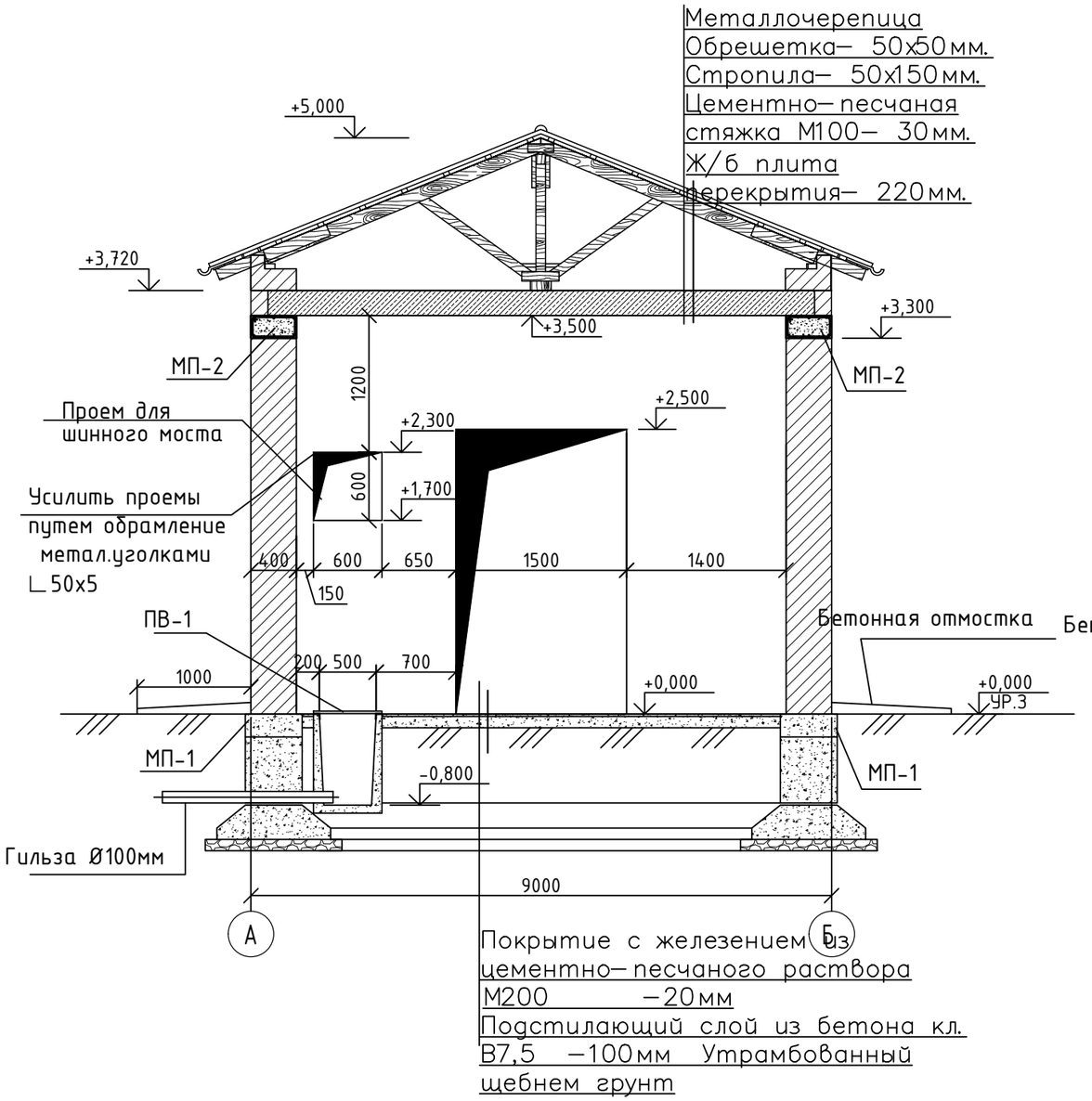

РАЗРЕЗ 2-2

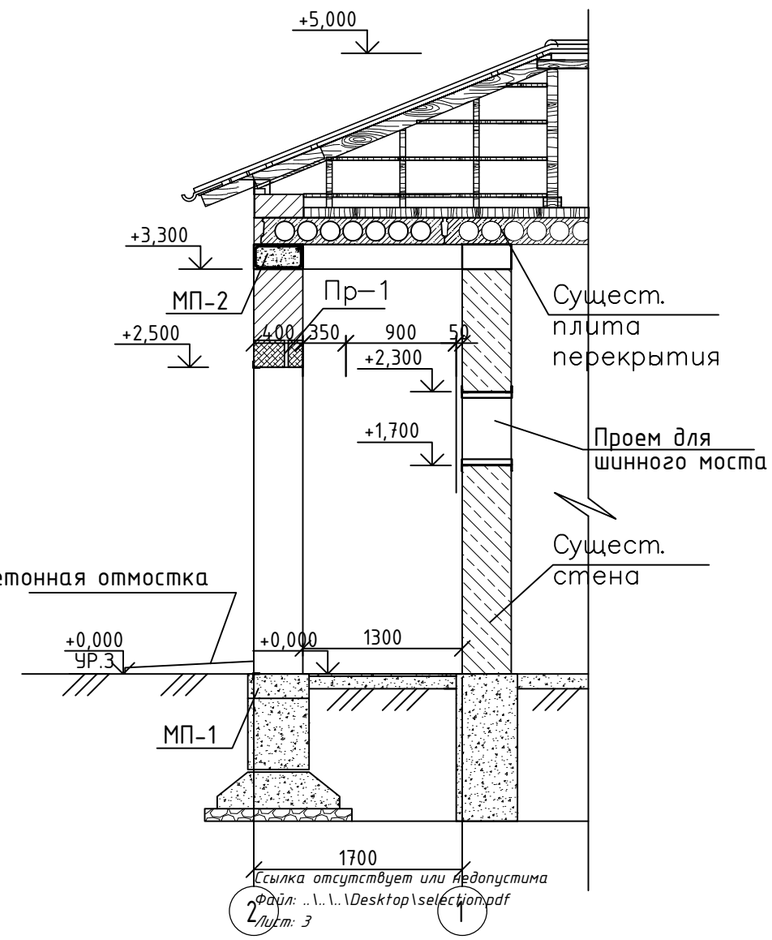

Ссылка отсутствует или недопустима
Файл: ..\..\..\Desktop\selection.pdf
Лист: 3

ПЛАН ПОКРЫТИЯ НА ОТМЕТКЕ +3,500

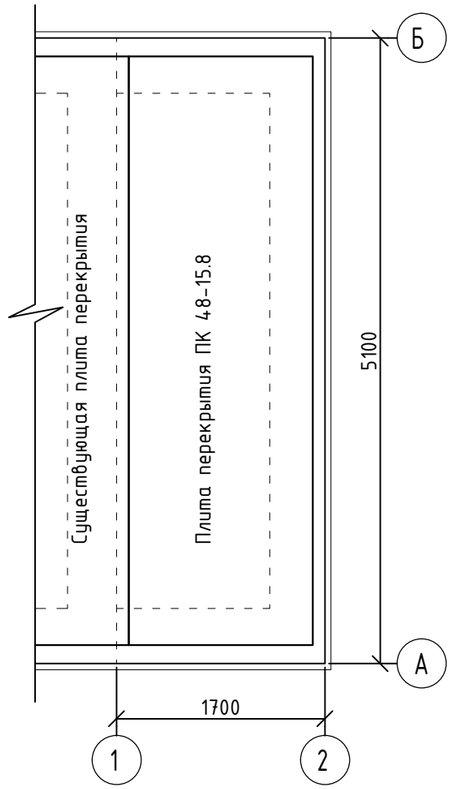

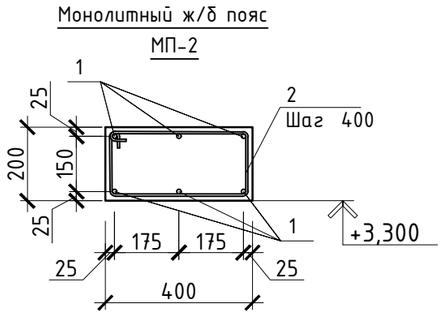

Изм.	N уч.	Лист	N док.	Подпись	Дата	001/25-1-АС		
						"Строительство сетей электроснабжения от ЗРУ-10кВ ПС-110/35/10кВ "Саздинская" до РП-3 "Батыс-2" и РП "Тойота центр" и строительство сетей электроснабжения для социального-делового центра с парковой зоны Алтын Орда в г.Актобе"		
ГАП		Имандаев			07.25	Расширение к РП-3	Стадия	Лист	Листов
Разраб.		Муратова			07.25		РП	3	5
Н.контр.		Сапаралиева			07.25	Разрез 1-1. Разрез 2-2. План покрытия на отм. +3,500. Монолитный ж/б пояс МП-2.	ТОО "Ремстройпроект"		

Согласовано

Взам. инв. N

Подпись и дата

Инв. N подл.

А3 (420х297)

ПЛАН РАСКЛАДКИ ФУНДАМЕНТНЫХ ПЛИТ И БЛОКОВ

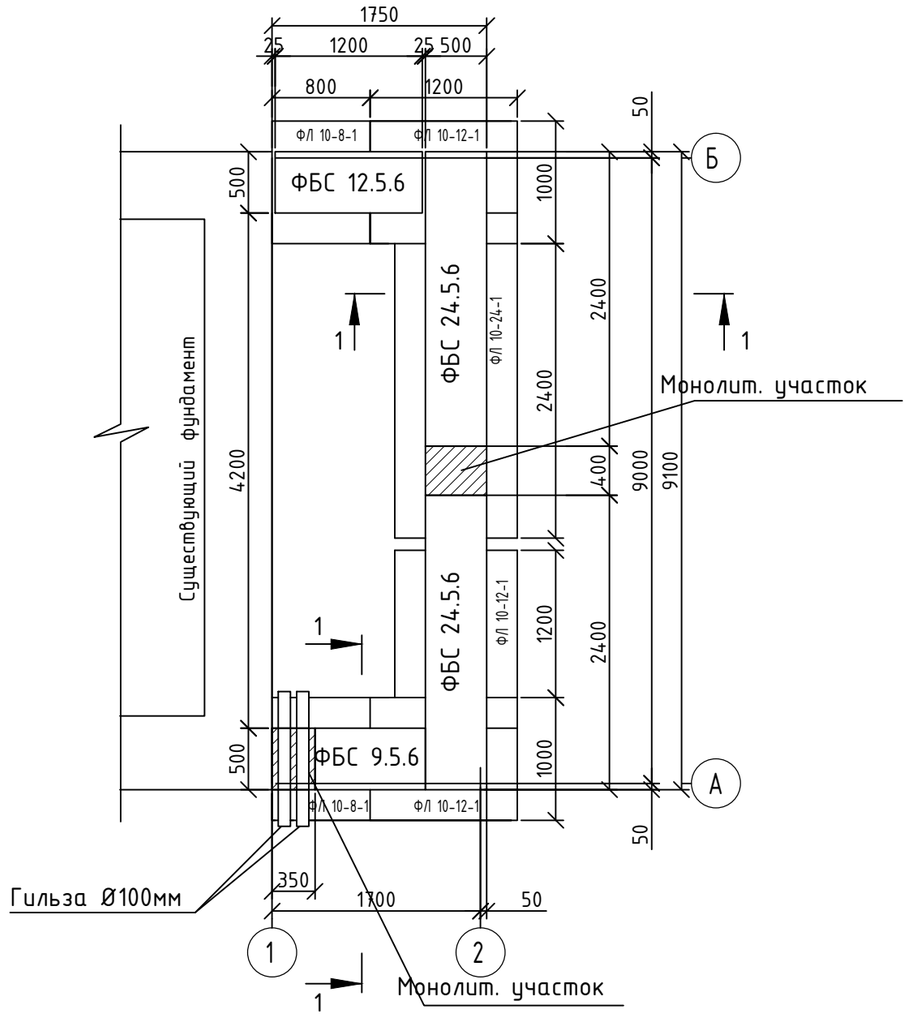

РАЗВЕРТКА ФУНДАМЕНТНЫХ ПЛИТ И БЛОКОВ ПО ОСИ А-Б.

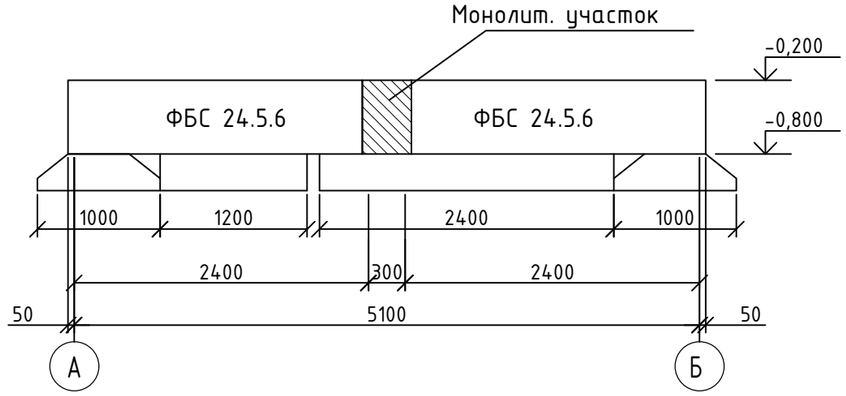

РАЗВЕРТКА ФУНДАМЕНТНЫХ ПЛИТ И БЛОКОВ ПО ОСИ 1-2.

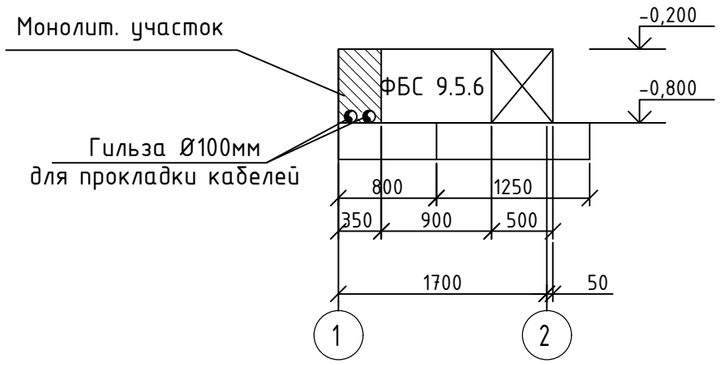

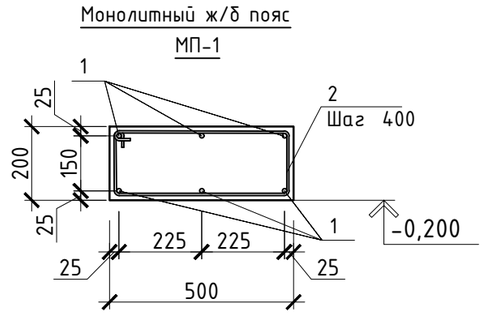

1—1

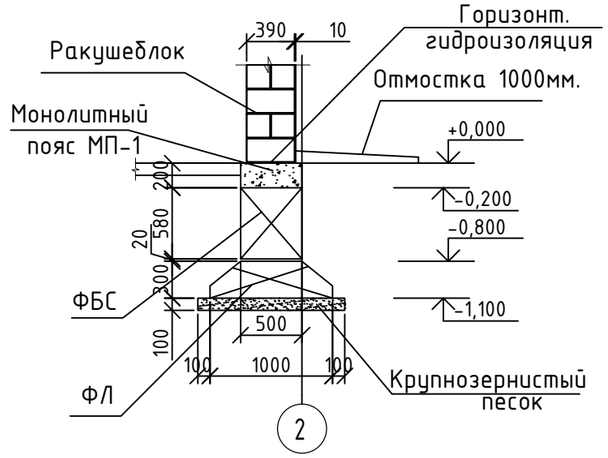

СПЕЦИФИКАЦИЯ

Марка поз.	Обозначение	Наименование	Кол. шт	Масса кг	Примечание
	ГОСТ 13579-78	ФБС 24.5.6	2	1630	
	ГОСТ 13579-78	ФБС 12.5.6	1	790	
	ГОСТ 13579-78	ФБС 9.5.6	1	610	
	ГОСТ 13580-85	ФЛ 10-24-2	1	1520	
	ГОСТ 13580-85	ФЛ 10-24-2	1	1520	
	ГОСТ 13580-85	ФЛ 10-12-2	3	750	
	ГОСТ 13580-85	ФЛ 10-8-3	2	495	
МП-1		Монолитный ж/б пояс МП-1 (1 п. м.)	9,0		
1	ГОСТ 5781-91	Ø10 А-I L=1000 мм	6	0.617	3.7 кг
2	ГОСТ 5781-91	Ø6 А-I L=1360 мм	3	0,31	0,91 кг
	Материалы	Бетон кл.В7.5, W6 на сульфатостойком цементе,	м3 1,2		

Согласовано

Взам. инв. N

Подпись и дата

Инв. N подл.

Изм.	N уч.	Лист	N док.	Подпись	Дата
ГАП		Имандаев			07.25
Разраб.		Муратова			07.25
Н.контр.		Сапаралиева			07.25

001/25-1-АС

"Строительство сетей электроснабжения от ЗРУ-10кВ ПС-110/35/10кВ "Саздинская" до РП-3 "Батыс-2" и РП "Тойота центр" и строительство сетей электроснабжения для социального-делового центра с парковой зоны Алтын Орда в г.Актобе"

Расширение к РП-3

Стадия	Лист	Листов
РП	4	5

План раскладки фундаментных плит и балок. Развертка фунд. плит и балок. Разрез 1-1. Монолит. ж/б пояс МП-1. Спецификация.

ТОО "Ремстройпроект"

А3 (420х297)

ФАСАД А-Б

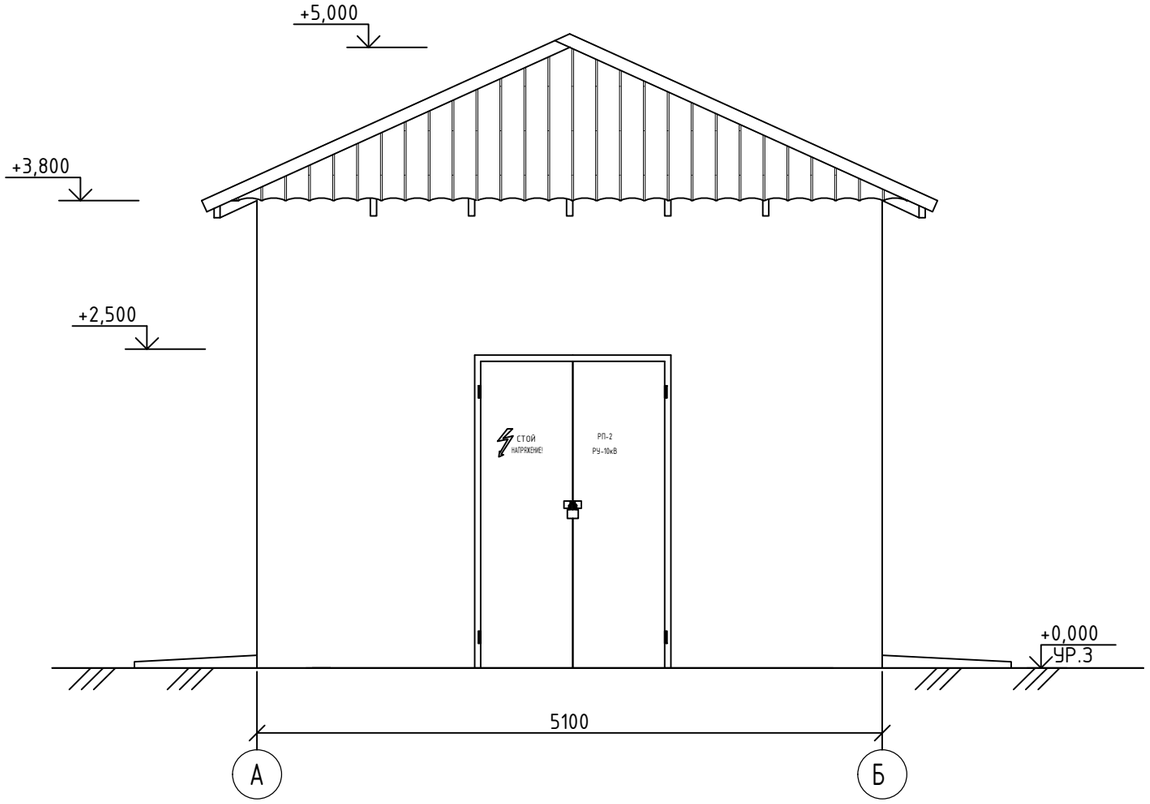

ФАСАД 1-2

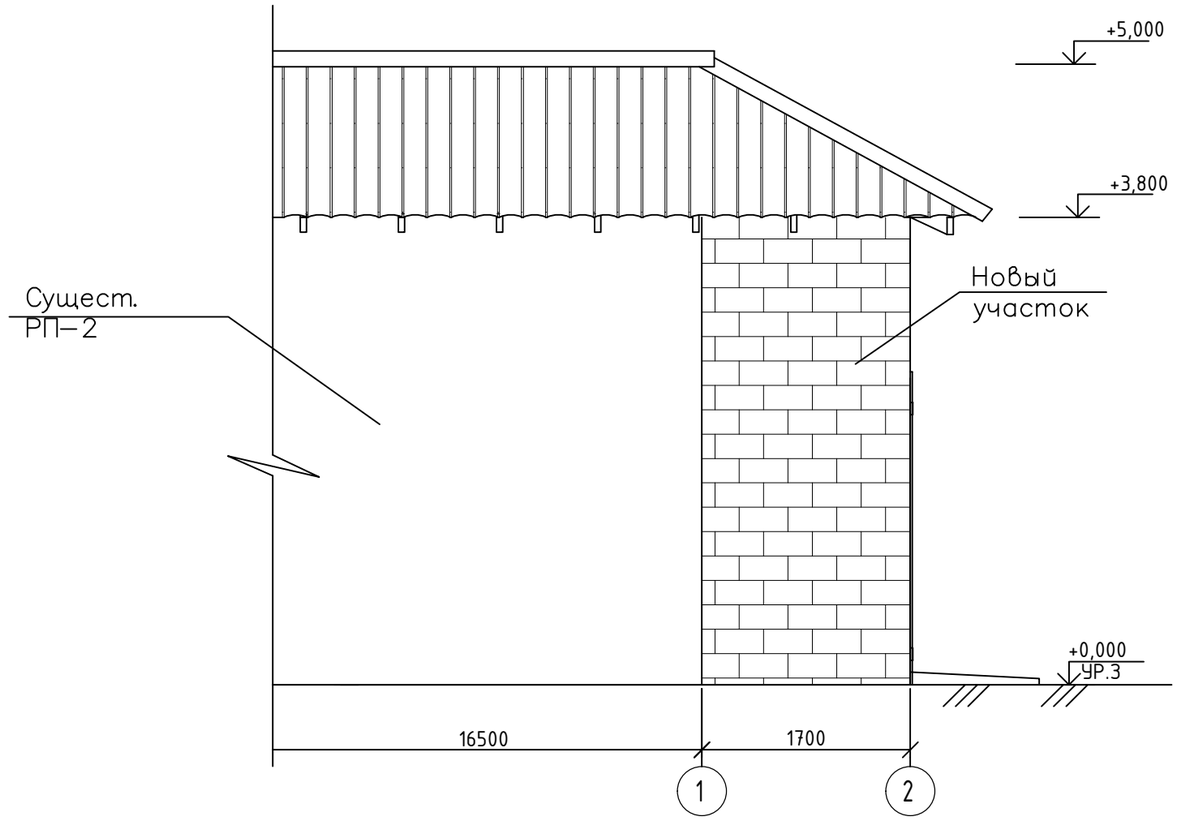

Согласовано

Взам. инв. N

Подпись и дата

Инв. N подл.

Изм.	N уч.	Лист	N док.	Подпись	Дата
ГАП		Иманбаев			07.25
Разраб.		Муратова			07.25
Н.контр.		Сапаралиева			07.25

001/25-1-АС

"Строительство сетей электроснабжения от ЗРУ-10кВ ПС-110/35/10кВ "Саздинская" до РП-3 "Батыс-2" и РП "Тойота центр" и строительство сетей электроснабжения для социального-делового центра с парковой зоны Алтын Орда в г.Актобе"

Расширение к РП-3

Стадия	Лист	Листов
РП	5	5

Фасад А-Б. Фасад 1-2.

ТОО "Ремстройпроект"

А3 (420х297)