РЕСПУБЛИКА КАЗАХСТАН

Товарищество с ограниченной ответственностью

«Шабыт-21»

(ГСЛ № 14005646 от 21.04. 2014 г.)

Заказ: 08-2025
Заказчик: ГУ «Отдел жилищно-коммунального хозяйства города Талдыкорган»

РАБОЧИЙ ПРОЕКТ

«Устройство автополива парка Ветеранов г.Талдыкорган»

Том 2
Альбом 3
Архитектурно-строительная часть

г. Шымкент-2025 г.

РЕСПУБЛИКА КАЗАХСТАН

Товарищество с ограниченной ответственностью

«Шабыт-21»

(ГСЛ № 14005646 от 21.04. 2014 г.)

Заказ: 08-2025
Заказчик: ГУ «Отдел жилищно-коммунального хозяйства города Талдыкорган»

РАБОЧИЙ ПРОЕКТ

«Устройство автополива парка Ветеранов г.Талдыкорган»

Том 2
Альбом 3
Архитектурно-строительная часть

Директор **Нуржанова К.**

ГИП **Абдилла А.**

г. Шымкент-2025 г.

Ведомость ссылочных документов

Обозначение	Наименование	Примечание
1.442-1-2 вып.2	Плиты перекрытия сборные железобетонные	
	ребристые высотой 400 мм	
СТ РК 2384-2013	Люки чугунные для колодцев	
ГОСТ 1839-80	Трубы асбестоцементные	
1.494-32	Зонты и дефлекторы вентиляционных систем	
СНиП РК 5.03-37-20005	Несущие и ограждающие конструкции	
СН РК 5.03-01-2011	Бетонные и ж/бетонные конструкции	
СНиП РК 4.01-02-2001	Водоснабжение. Наружные сети и сооружения.	
СН РК 4.01-03-2013	"Наружние сети и сооружения водопровода и	
	канализации".	
СН РК 2.01-01-2013	"Защита строительных конструкций от коррозии".	

Ведомость рабочих чертежей основного комплекта

Лист	Наименование	Примечание
	Архитектурно-строительные чертежи	
1	Общие данные (начало)	
2	Общие данные (окончание)	
3	План котлована . Сечения1-1, 2-2.	
4	Схема расположения элементов перекрытия. Лестница Л-1. Спецификация элементов.	
	Спецификация материалов.	
5	Спецификация элементов. Ведомость расхода стали.	
6	Схема армирования стен, днища, приямка. Сечение 1-1.	
7	Сечение 2-2. Узлы "I", "II". Ведомость деталей.	
8	Сетки С-1-С-9.	
9	Горловина. Крышка. Детали заделки труб.	т.п.902-3-73.17 л.10
10	ЗД-1. ПО-1. Сечение а-а. Узел"А". Ведомость деталей. Спецификация материалов.	
11	Дыхательное устройство ДУ-1. Сечение 1-1. Поз 2. Вид А. Спецификация материалов.	

Схема расположения выгреба

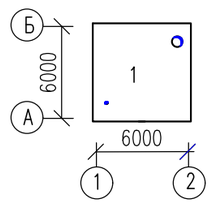

Согласовано

Раздел ОВ	Тувышев	
Раздел ВК	Дюкэл А.	
Раздел ЭОМ	Акманов	

Взам. инв. N

Подп. и дата

Инв. N подл.

Технико-экономические показатели

N п/п	Наименование	Кол-во
1	Строительный объем	155.65 м3
2	Площадь застройки	40.96 м2
3	Общая площадь	31.36 м2

Настоящий проект выполнен в соответствии с действующими нормами и правилами на территории Республики Казахстан и предусматривает мероприятия, обеспечивающие взрыво-пожаро-безопасность. исключающие вредные воздействия на окружающую среду и воздушный бассейн, а также предупреждающие чрезвычайные ситуации природного и техногенного характера.

Главный инженер проекта _____Абдилла А.

Изм.	Кол.уч	Лист	N док	Подпись	Дата
Проверил		Жилкайдар М.			
Разработ.		Ауелбек Н.			
Н.контроль		Рыбакова Л.			

8-25 АС

«Устройство автополива парка Ветеранов города Талдыкорган»

Выгреб на емкостью 100м3

Стадия	Лист	Листов
РП	1	

Общие данные (начало)

ТОО «Шабыт-21» г. Шымкент 2025 г.

Копировал

Формат А3

Общие данные

Рабочий проект: «Устройство автополива парка Ветеранов города Талдыкорган» разработаны на основании:

- задания на проектирование утвержденное заказчиком;
- договора на выполнение проектных работ ;
- инженерно-геологических изысканий выполненых ТОО «ASSYL GROUP KZ»

Вид строительства – новое строительство. Источник финансирования – государственные инвестиции –задания на проектирование –архитектурно –планировочного задания –материалов инженерно-геологических изысканий –технических условий на водоснабжение, канализацию, электроснабжение и теплоснабжение. привлечением строителей, имеющих лицензию на строительные работы. В проекте использованы чертежи резервуара для воды емкостью 100м3 ж/б монолитного, квадратного сечения.

Характеристика площадки строительства.

Участок изысканий расположен по улице Желтоксан г. Талдыкорган Жетысуской области. Город является административным центром Жетысуской области. Климатическая характеристика района приводится по многолетним наблюдениям метеостанции Талдыкорган. Климат района резко континентальный с холодной зимой, жарким летом, большими суточными и годовыми колебаниями температуры воздуха. В соответствии со СП РК 2.04-01-2017 (Строительная климатология) район изысканий расположен в III климатическом районе, подрайон В. Температура воздуха Отрицательные среднемесячные температуры воздуха за многолетний период наблюдаются в течение пяти месяцев – с ноября по март. Многолетняя среднегодовая температура воздуха положительна и составляет +8,8 □ Самый холодный месяц январь со среднемесячной многолетней температурой – -8,5 □С. Абсолютный минимум –-42,0 □С. Самый жаркий месяц июль со среднемесячной температурой воздуха +24,2 □С, средняя максимальная температура июля может достигать +31,6 □С.Абсолютный максимум – +44,2 □ С.Расчетная температура наиболее холодной пятидневки обеспеченностью 0,98 – -29,3 □С. Температура воздуха наиболее холодных суток обеспеченностью 0,98 – -31,6. Продолжительность отопительного периода 170 суток.2.2. Осадки, влажность 31,6 Наибольшая сумма осадков приходится на осенне-весенний период. Минимальное количество осадков приходится на лето (август-сентябрь). Суточный средний максимум осадков за год составляет 27мм, наибольший из максимальных – 52мм. В среднем по району количество осадков за многолетие составляет 412мм. Количество осадков: за ноябрь – март 192мм,за апрель – октябрь 220мм.2.3. Снежный покровУстойчивый снежный покров высотой 20-25см сохраняется со второй половины ноября по март. Территория относится ко I снеговому району, нормативное значение веса снегового покрова – 0,8кПа.2.4. Ветровой режим обусловлен циркуляционными процессами в атмосфере и орографией местности. Преобладающее направление ветра по румбам за июнь-август северо-восточное, за декабрь-февраль – северо-восточное. Средняя скорость за отопительный период – 1,7м/с. Число дней со скоростью ветра □10м/с при отрицательной температуре воздуха – 1день. Средняя годовая скорость ветра – 1,8м/с. Максимальная из средних скоростей ветра по румбам за январь – 4,1м/с. Минимальная из средних скоростей ветра по румбам за июль – 1,8м/с.Территория относится к I ветровому району, нормативное значение ветрового давления составляет 0,25кПа. Коррозионная активность грунтов к углеродистой стали – низкая. Физико-механические свойства грунтов В результате анализа частных значений показателей физикомеханических свойств грунтов, определенных лабораторными и полевыми методами, с учетом данных о геологическом строении и литологических особенностях грунтов, в пределах изученной толщи грунтов до глубины 3,0м (сверху вниз) выделены две инженерно-геологических элемента (ИГЭ), описание которых приводится ниже:

(ИГЭ -1) Насыпные грунты представляют собой с большим содержанием гравийного материала. Мощность 0,3-0,5м.

(ИГЭ -2)Галечниковый грунт с супесчано-суглинисто-песчаным заполнителем с включением валунов до 15-30% . Консистенция маловлажная. Мощность 2,5-2,7м. Сейсмичность и строительные группы грунтов Сейсмичность района (СП РК 2.03-30-2017), оценивается в 8 баллов.Сейсмичность площадки 8 баллов. Тип грунтовых условий по сейсмическим свойствам -II. Строительные категории грунтов по трудности разработки (ЭСН РК 8.04-01-2015): ИГЭ-1 насыпной грунт 3 группы ИГЭ-2 галечные грунты с включением валунов до 15-30% 4 группы

Конструктивное решение

Выгреб на емк. 100м3 предназначен для использования в качестве одходных вод. Заполнение производится от одходных вод при помощи канализационных труб к выгребу. Днище и стенки выгреба монолитные ж/бетонные, с армированием сварными сетками по ГОСТ 5781-91 и отдельными арматурными стержнями. Класс бетона – С16/20, марка по морозостойкости – F50, марка по водонепрницаемости- W6, при степени ответственности сооружения – 2. Перекрытие выгреба из сборных ж/бетонных ребристых плит. Бетонные работы по возведению монолитных конструкций вести в соответствии с требованиями СН РК 5.03-07-2013 "Несущие и ограждающие конструции", СН РК 4.01-03-2013 —«Наружные сети и сооружения водоснабжения и водоотведения» Арматурные каркасы и сетки перед установкой в опалубку объединить в пространственный каркас путем контактной точечной электросварки. Снятие несущей опалубки производить после достижения бетоном 70% проектной прочности. После снятия опалубки произвести контрольное заполнение выгреба водой, затем выполнить обратную засыпку пазух. Монтаж сборных конструкций осуществлять в соответствии с указаниями СН РК 5.03-37-2005 "Несущие и ограждающие конструкции". Сборные железобетонные плиты перекрытия укладывать на выровненные поверхности стен по слою и залить раствором М100. цементного раствора М100, толщиной 10мм. Швы между плитами очистить от мусора

Защита конструкций от коррозии.

В проекте принято, что грунтовые воды агрессивны по отношению к железобетону . Влажная воздушная среда в резервуаре, содержание хлора в малых концентрациях оценивается по СН РК 2.01-01-2013 как слабо агрессивная по отношению к железобетону. По отношению к металлоконтсрукциям вода и воздушное пространство в резервуаре оценивается как среднеагрессивная среда. Проектом предусмотрены следующие антикоррозионные мероприятия:

- бетоны повышенной плотности марок по водонепроницаемости W6 на сульфатостойком цементе;
- обетонирование и металлизация всех закладных и соединительных изделий;
- окраска всех необетонированных металлоконструкций и трубопроводов.

Закладные изделия железобетонных конструкций и соединительные изделия, а также другие стальные элементы подлежат защите от коррозии слоем алюминия или цинка толщиной 200 мкм, наносимого методом металлизации.

Не защищаемые алюминиевым или цинковым покрытием открытые поверхности закладных изделий в железобетонных конструкциях, необетонируемые металлоконструкции (лестницы, люки), а также несущие стальные конструкции подлежат окраске за 4 раза лаком ХВ-785 по грунтовке ХС-010. Трубопроводы и технологические изделия окрасить тремя слоями перхлорвинилового лака ХС-76.

Антикоррозийная защита строительных конструкции в проекте выполнена в соотвествии с требованиями СНиП РК 2.01.19-2004 "Защита строительных конструкции от коррозии".

Антисейсмические мероприятия

Проектирование здания производилось с учетом требований СП РК 2.03-30-2017 «Строительство в сейсмических районах». Сейсмичность площадки строительства с учетом III категории грунтов – 8 баллов.

Согласовано								
Раздел ОВ	Тувышев							
Раздел ВК	Даржул А.							
Раздел ЭОМ	Акманов							
Взам. инв. N								
Подп. и дата								
Инв. N подл.								

						8-25 АС		
						«Устройство автополива парка Ветеранов города Талдыкорган»		
Изм.	Кол.уч	Лист	N док.	Подпись	Дата			
Проверил		Жилкайдар М.				Выгреб на емкостью 100м3	Стадия	Лист	Листов
Разработ.		Ауелбек Н.					РП	2	
Н. контроль		Рыбакова Л.				Общие данные (начало)	ТОО «Шабыт-21» г. Шымкент 2025 г.		

Копировал Формат А3

План котлована

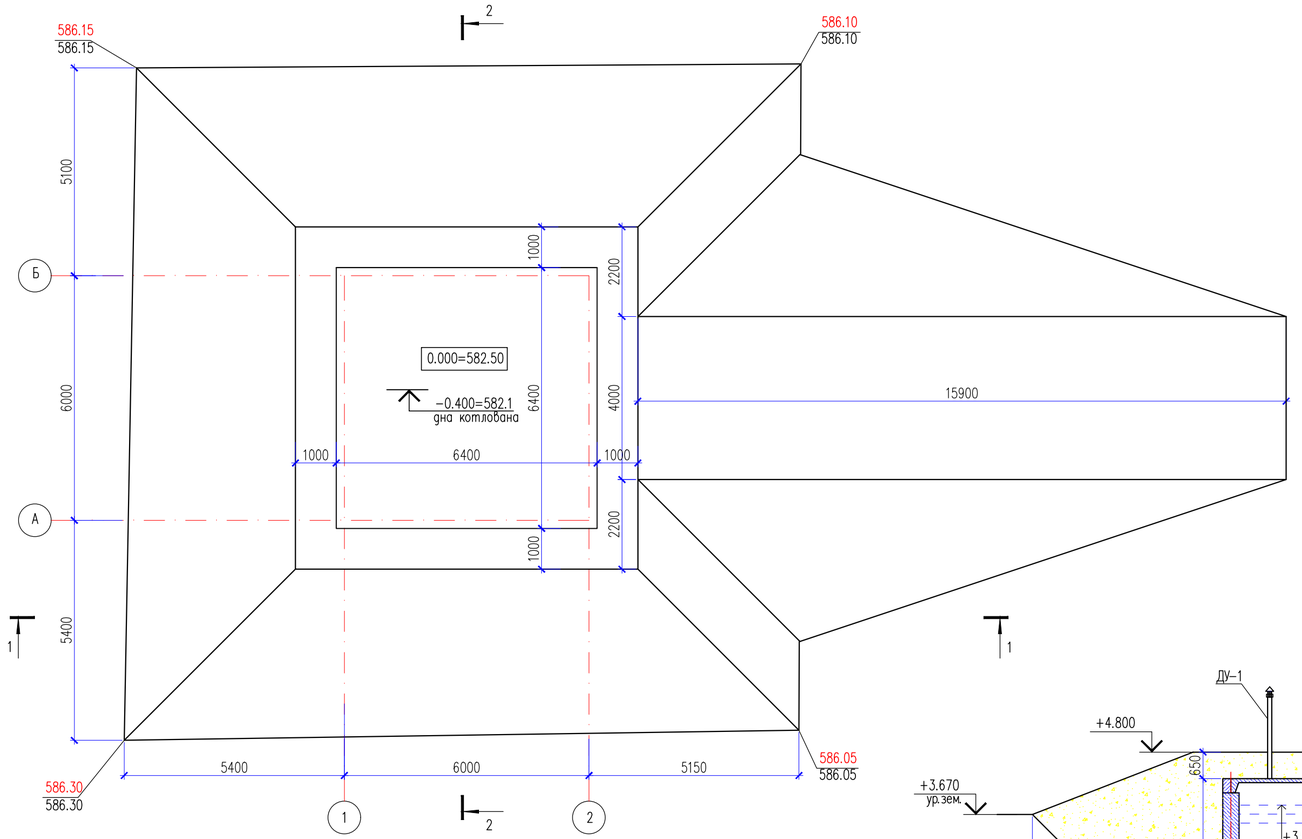

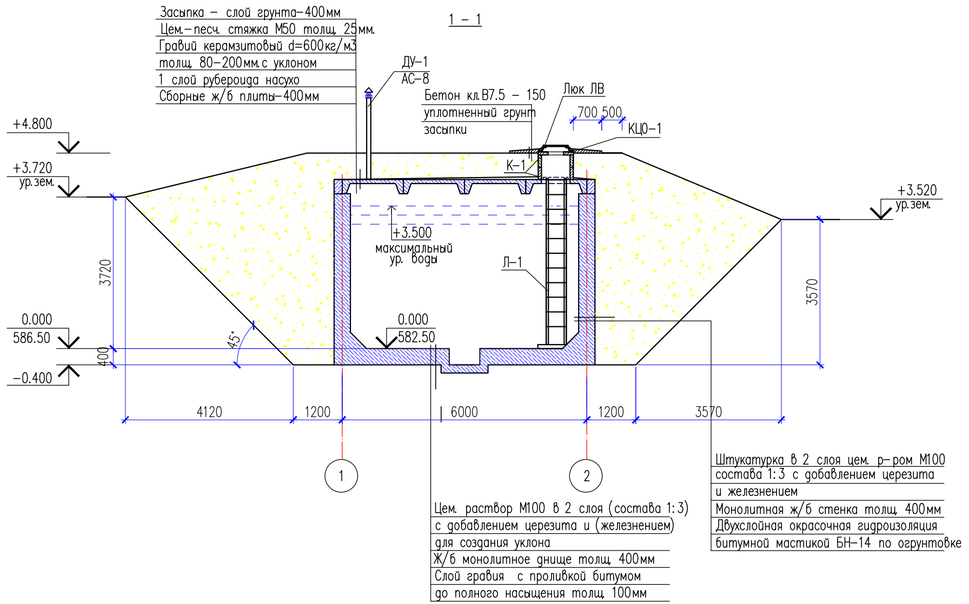

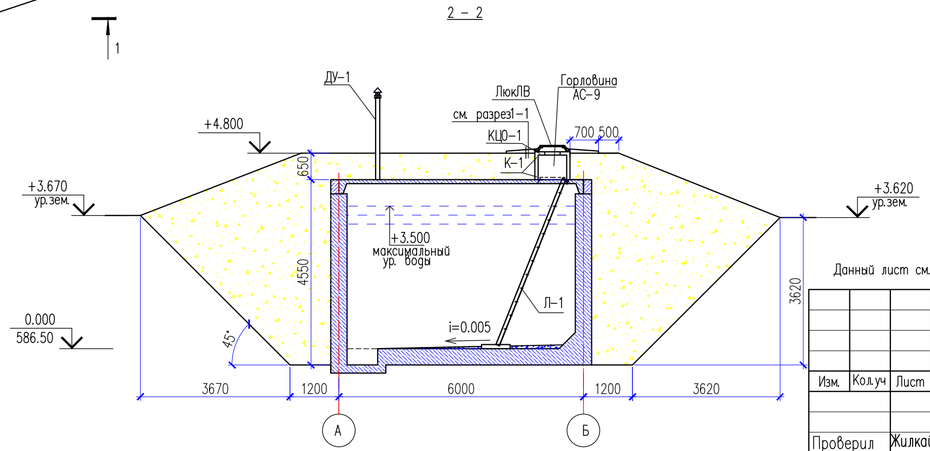

	Наименование	Ед. изм.	Кол–во
1	Отрывка котлована	м3	570.0
2	Въезд и выезд в котлован	м3	94.8
3	Обратная засыпка с обваловкой резервуара	м3	685.29

1. За относительную отметку 0.000 принят уровень дна резервуара, что соответствует абсолютной отметке 582.50 по генплану
2. При вскрытии котлована грунты должны быть освидетельствованы представителем института, выполнившего инженерно–геологические изыскания. В случае выявления несоответствия фактических инженерно–геологических условий, учтенных в проекте, должны быть произведены дополнительные исследования грунтов и внесены соответствующие изменения в рабочий проект
3. Отрывается котлован до отметки −0.500.
Рытье котлована выполняется с крутизной откосов в соответствии с требованиями СН РК 1.03–05–2011 "Охрана труда и техника безопасности в строительстве.".
4. При производстве работ по подготовке основания, котлован должен быть защищен от попадания атмосферных вод с окружающей территории.
6. Производство работ по подготовке основания фундаментов производить согласно требований СН РК 5.01–02–2013 "Основания зданий и сооружений".
7. В случае появления воды, при рытье котлована выполнить водопонижение.

Данный лист см. совместно с л. АС–4.

Изм.	Кол.уч	Лист	N док.	Подпись	Дата
Проверил	Жилкайдар М.				
Разработ.	Ауелбек Н.				
Н.контроль	Рыбакова Л.				

8–25 АС

«Устройство автополива парка Ветеранов города Талдыкорган»

Выгреб на емкостью 100м3

Стадия	Лист	Листов
РП	3	

План на отм.±0.000.
Сечения 1–1, 2–2.

ТОО «Шабыт–21»
г. Шымкент 2025 г.

Согласовано

Взам. инв. N

Подп. и дата

Инв. N подл.

Копировал

Формат А4–3

План

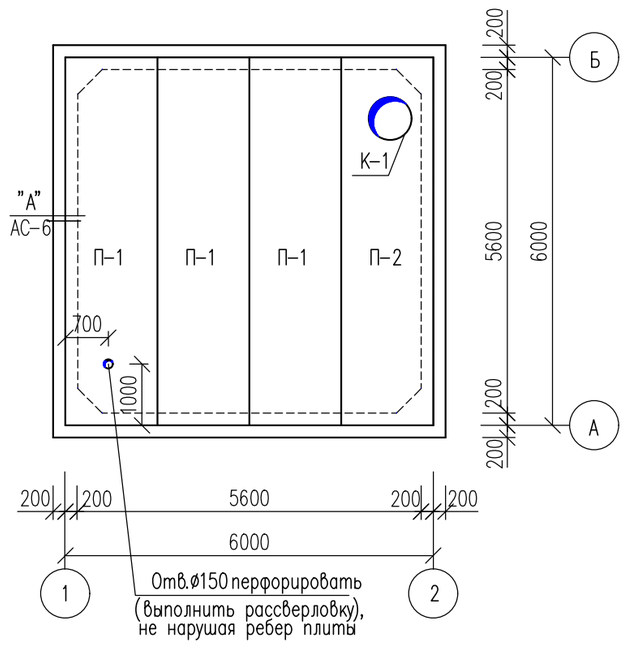

Лестница Л-1

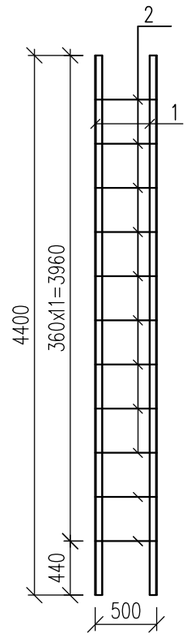

1-1

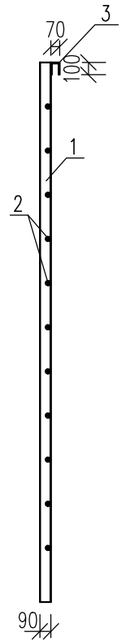

Спецификация элементов резервуара

Марка, поз.	Обозначение	Наименование	Кол. шт.	Масса ед. кг.	Примечание
П-1	1.142.1-2 вып. 1	2 П1-2А IV m	3	2.400	
П-2	1.142.1-2 вып. 1	2 П1-2А IV m-5	1	2.400	
К-1	3.900-3 вып. 7	Кольца стеновые КЦ7-3	2	130	
КЦО-1	3.900-3 вып. 7	Кольцо опорное КЦО-1	1	50	
ДУ-1	АС-8	Дыхательное устройство	1		
Л-1	АС-4	Лестница Л-1	1	70.57	
ЛВ	ГОСТ 3634-79	Люк "Л"	1	65	

Спецификация материалов

Марка, поз.	Обозначение	Наименование	Кол. шт.	Масса ед. кг.	Примечание
		Лестница Л-1			70.57
1	ГОСТ 8509-93	L90x56x6 l=4400	2	29.48	58.96
2	ГОСТ 34028-2016	ø18 А500С l=475	11	0,95	10.45
3	ГОСТ 34028-2016	ø18 А500С l=290	2	0,58	1.16

Опалубочный план стенок

верх на отм.+3.800

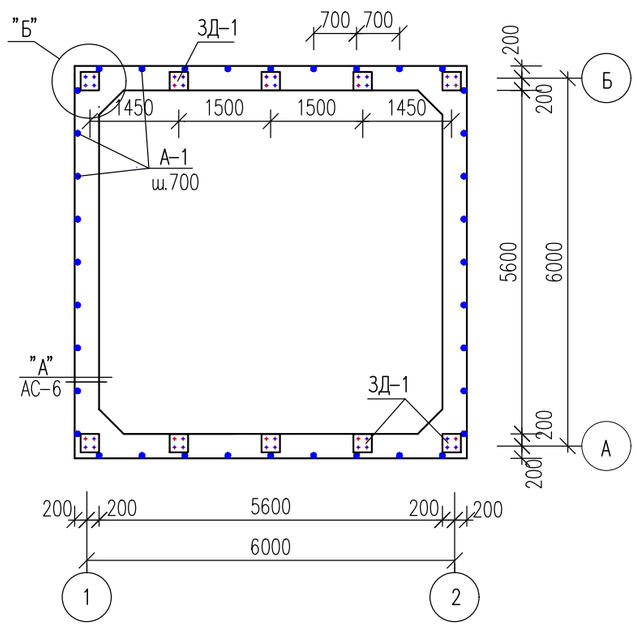

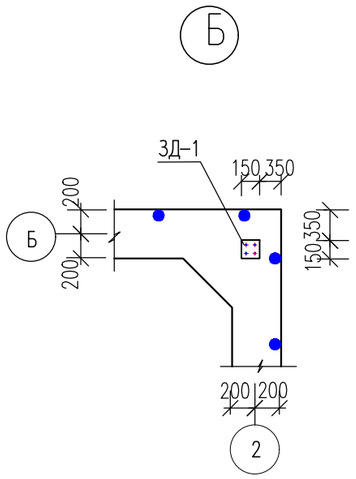

1. Общие указания см. л. АС-3.
2. Лестницу Л-1 установить до монтажа опорного кольца и покрасить маслянной краской за 2 раза.

Изм.	Кол.уч	Лист	N док.	Подпись	Дата
Проверил	Жилкайдар М.				
Разработ.	Ауелбек Н.				
Н. контроль	Рыбакова Л.				

8-25 АС

«Устройство автополива парка Ветеранов города Талдыкорган»

Выгреб на емкостью 100м3

Стадия	Лист	Листов
РП	4	

Схема расположения элементов перекрытия. Лестница Л-1. Спецификация элементов. Спецификация материалов.

ТОО «Шабыт-21» г. Шымкент 2025 г.

Согласовано

Взам. инв. N

Подп. и дата

Инв. N подл.

Копировал

Формат А3

Спецификация элементов

Марка, поз.	Обозначение	Наименование	Кол. шт.	Масса ед. кг.	Примечание, кг
		Сборочные единицы			
1	л. АС–	Сетка сварная С–1	2	59.42	
2	л. АС–	Сетка сварная С–2	2	57.66	
3	л. АС–	Сетка сварная С–3	4	30.09	гнуть по месту
4	л. АС–	Сетка сварная С–4	4	30.12	
5	л. АС–	Сетка сварная С–5	4	20.13	
6	л. АС–	Сетка сварная С–6	3	56.88	гнуть по месту
7	л. АС–	Сетка сварная С–7	2	43.89	
8	л. АС–	Сетка сварная С–8	1	38.52	
9	л. АС–	Сетка сварная С–9	2	26.52	гнуть по месту
10	л. АС–	Сетка сварная С–10	4	10.02	гнуть по месту
		Детали			
11	ГОСТ 5781–91	ø6 А240 l=1165	112	0.26	29.12
12	ГОСТ 5781–91	ø6 А240 l=1160	196	0.26	50.96
13	ГОСТ 5781–91	ø6 А240 l=370	2400	0.08	192.00
14	ГОСТ 5781–91	ø6 А240 l=840	8	0.19	1.14
15	ГОСТ 5781–91	ø6 А240 l=170	36	0.04	1.44
16	л. АС–	Сетка сварная С–11	6	5.60	гнуть по месту
17	л. АС–	Сетка сварная С–12	6	3.42	
		Материалы:			
		Бетон кл.С 16/20 м3	49.21		
		в том числе на днище: м3	12.43		
		в том числе на стенки: м3	36.78		

Ведомость расхода стали

Наименование	арматурные изделия сталь ГОСТ 34028–2016						
	класса А240		класса А240		класса Вр–I		Всего:
	ø6	итого:	ø6	итого:	ø5	итого:	
стенка	239.30	239.30	192.00	192.00	389.02	389.02	820.32
днище	—	—	53.54	53.54	403.68	403.68	457.22
		239.30		245.54		792.70	1277.54

Данный лист см. совместно с л. АС–5–9.

Согласовано

Взам. инв. N

Подп. и дата

Инв. N подл.

Изм.	Кол.уч	Лист	N док.	Подпись	Дата
Проверил		Жилкайдар М.			
Разработ.		Ауелбек Н.			
Н. контроль		Рыбакова Л.			

8–25 АС

«Устройство автополива парка Ветеранов города Талдыкорган»

Выгреб на емкостью 100м3

Стадия	Лист	Листов
РП	5	

Спецификация элементов. Ведомость расхода стали.

ТОО «Шабыт–21» г. Шымкент 2025 г.

Копировал Формат А3

Схема армирования приямка

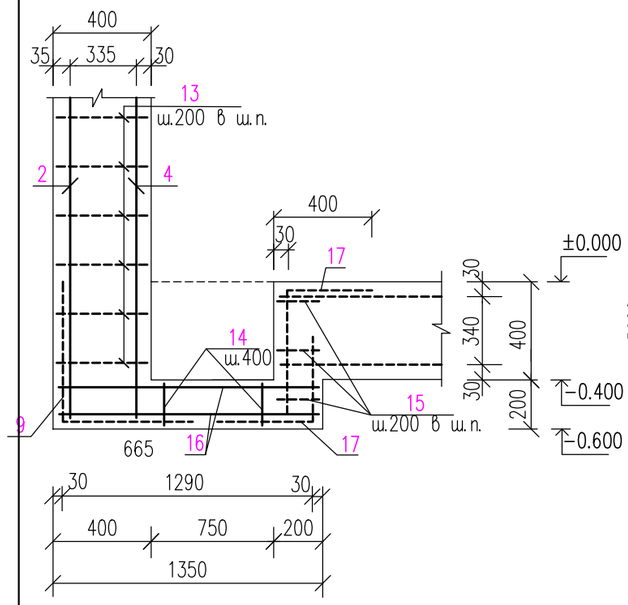

Схема армирования стен

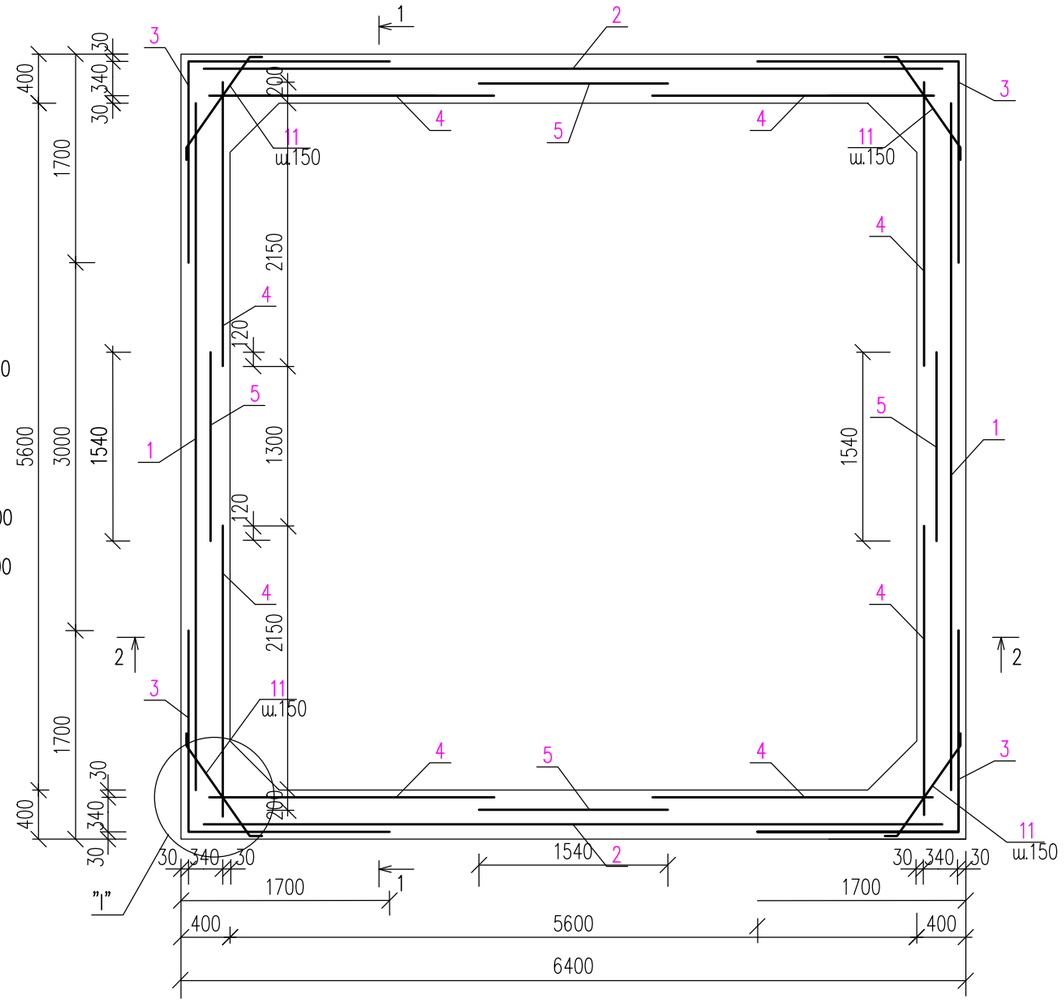

Схема армирования днища

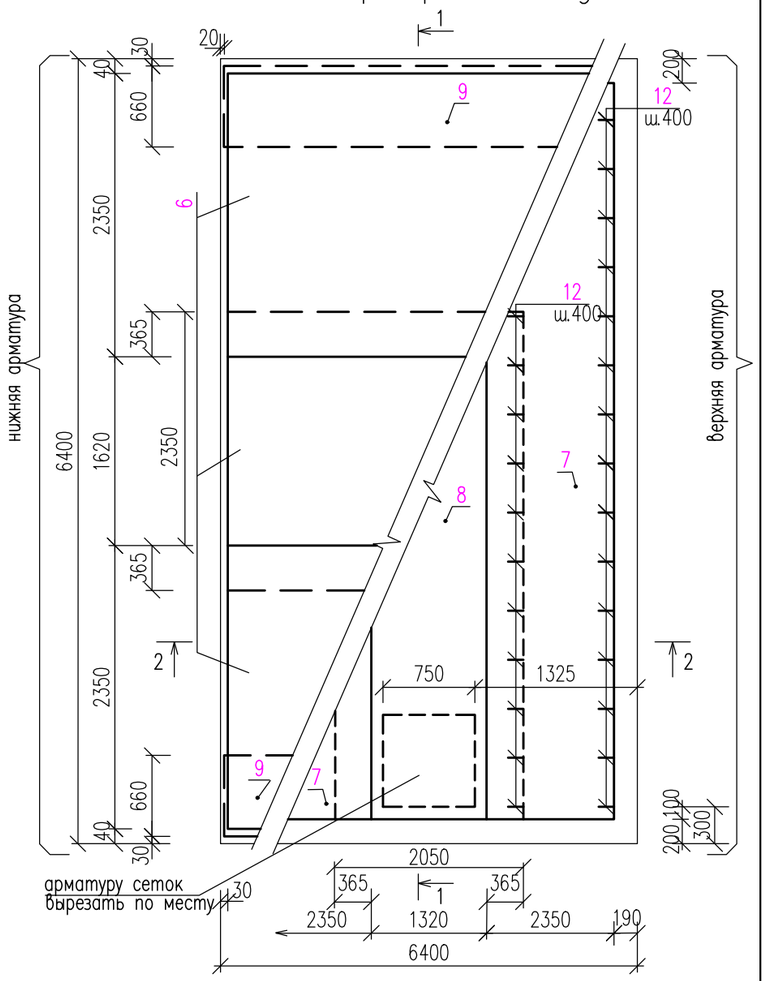

1–1

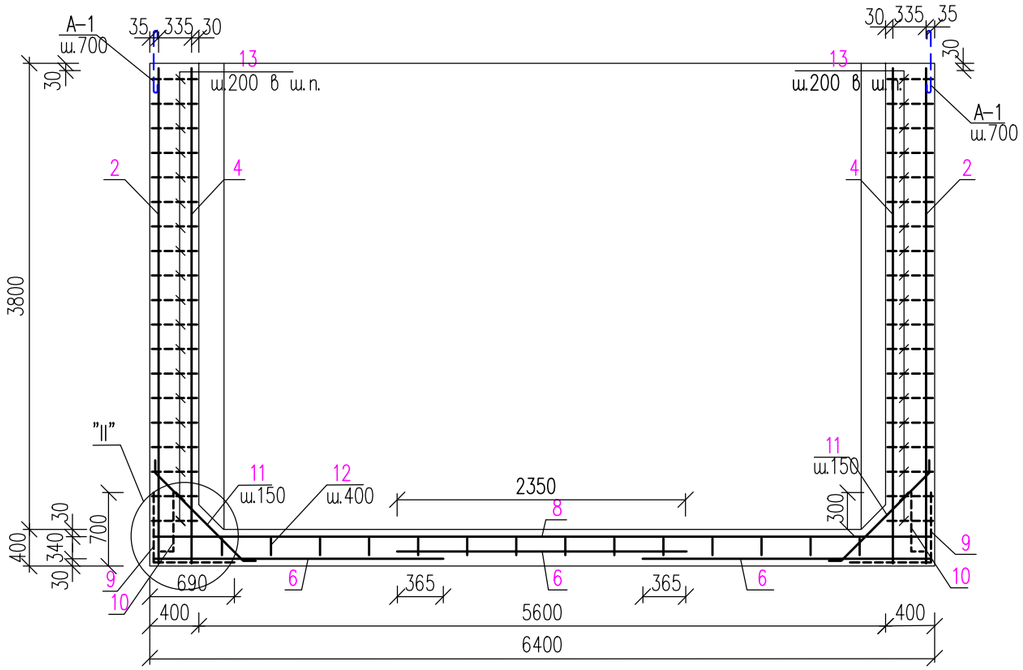

Данный лист см. совместно с л. АС–5–9.

1. Бетонирование стен и днища выполнять без устройства рабочих швов.

Изм.	Кол.уч	Лист	N док.	Подпись	Дата	8–25 АС		
						«Устройство автополива парка Ветеранов города Талдыкорган»		
Проверил		Жилкайдар М.				Выгреб на емкостью 100м3	Стадия	Лист	Листов
Разработ.		Ауелбек Н.					РП	6	
Н. контроль		Рыбакова Л.				Схема армирования стен, днища, приямка. Сечение 1–1.	ТОО «Шабыт–21» г. Шымкент 2025 г.		

Согласовано

Взам. инв. N

Подп. и дата

Инв. N подл.

Копировал

Формат А3

2–2

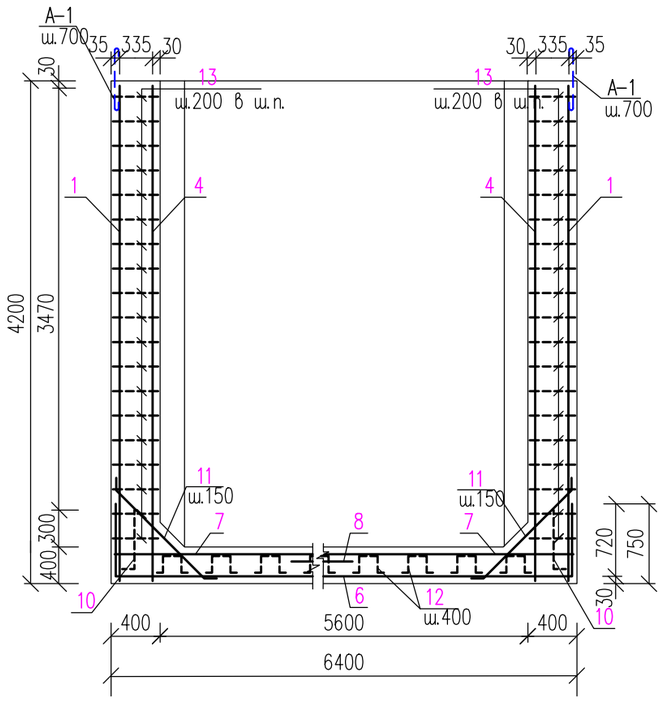

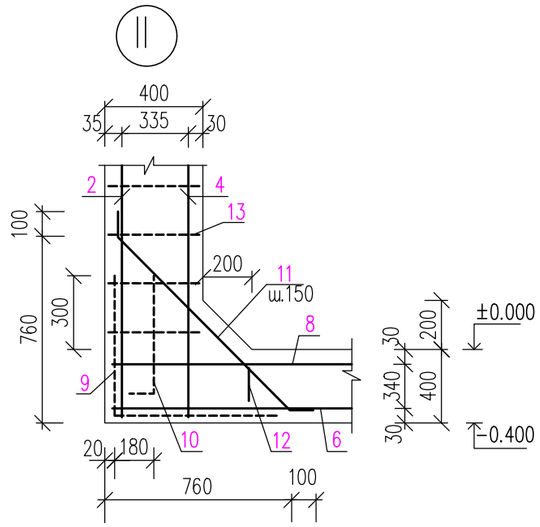

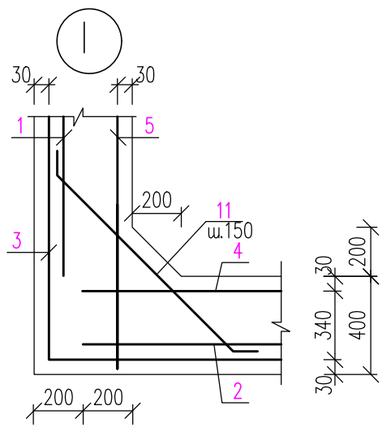

Ведомость деталей

Поз.	Эскиз
11	630; 100; 595; 730; 100
12	300; 330; 330; 100; 100
13	370
14	170; 300; 100; 100
15	170

Данный лист см. совместно с л. АС–5–9

Изм.	Кол.уч	Лист	N док.	Подпись	Дата
Проверил		Жилкайдар М.			
Разработ.		Ауелбек Н.			
Н. контроль		Рыбакова Л.			

8–25 АС

«Устройство автополива парка Ветеранов города Талдыкорган»

Выгреб на емкостью 100м3

Стадия	Лист	Листов
РП	7	

Сечение 1–1. Узлы "I", "II". Ведомость деталей.

ТОО «Шабыт–21» г. Шымкент 2025 г.

Согласовано

Взам. инв. N

Подп. и дата

Инв. N подл.

Копировал

Формат А3

Сетка С-1

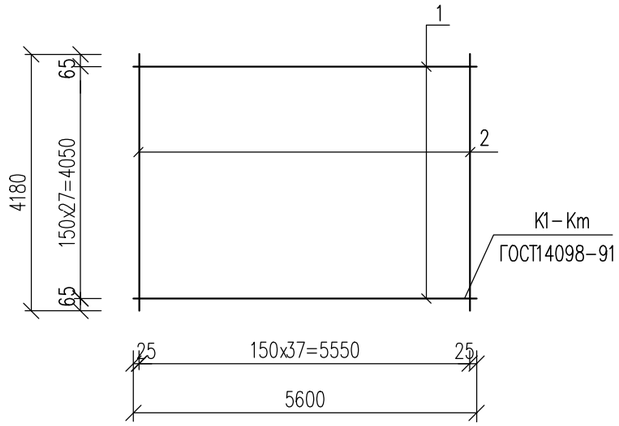

Сетка С-5

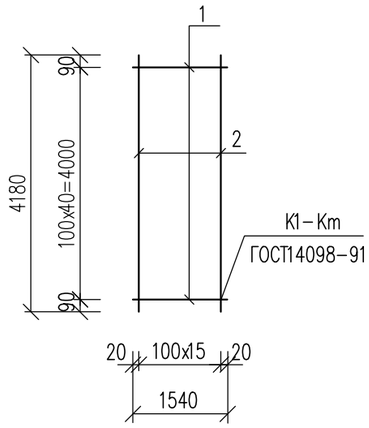

Сетка С-7

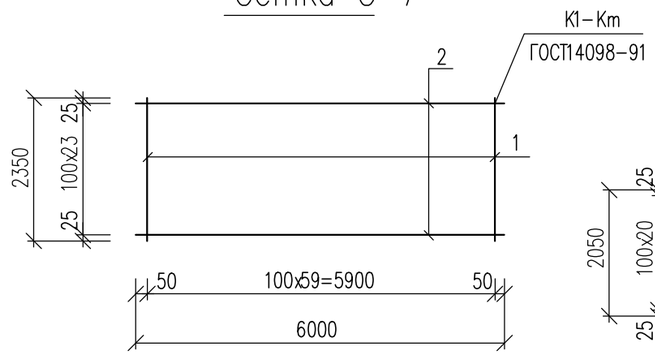

Сетка С-8

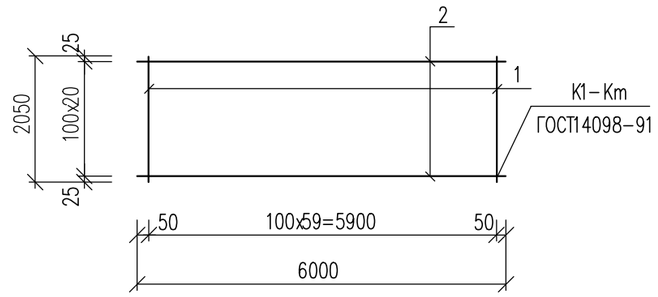

Сетка С-2

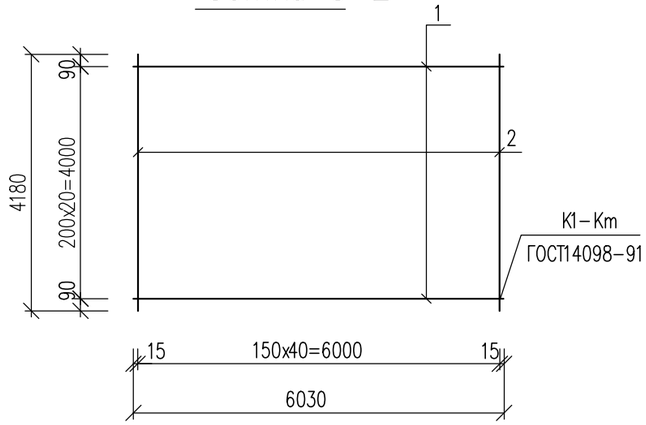

Сетка С-6

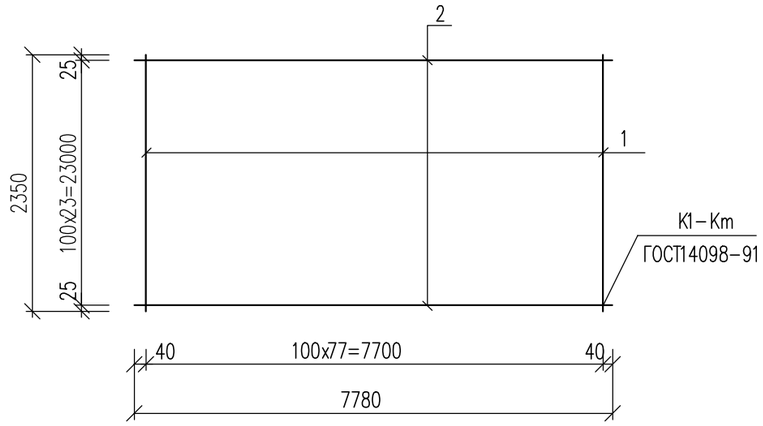

Сетка С-9

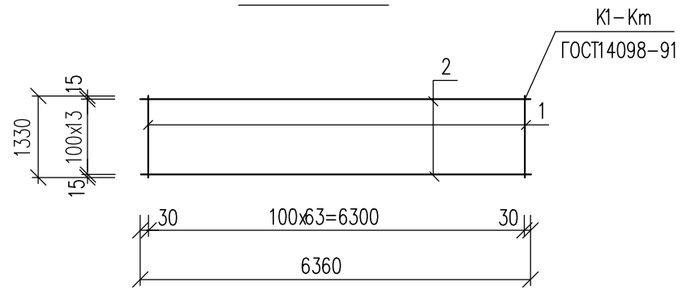

Сетка С-3

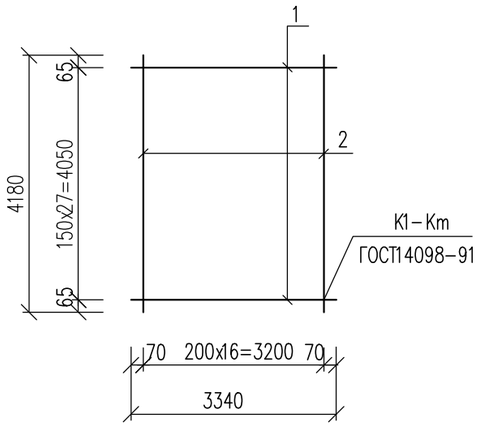

Сетка С-4

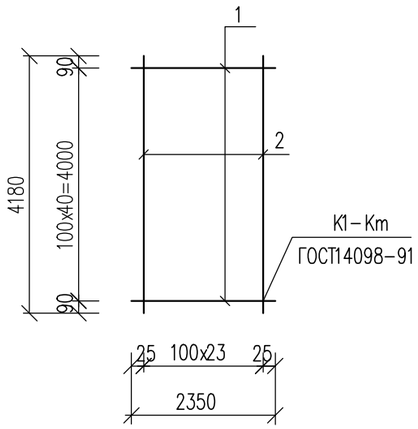

Данный лист см. совместно с л. АС-5-9.

Изм.	Кол.уч	Лист	N док.	Подпись	Дата
Проверил		Жилкайдар М.			
Разработ.		Ауелбек Н.			
Н. контроль		Рыбакова Л.			

8-25 АС

«Устройство автополива парка Ветеранов города Талдыкорган»

Выгреб на емкостью 100м3

Стадия	Лист	Листов
РП	8	

Сетки С-1-С-9.

ТОО «Шабыт-21»
г. Шымкент 2025 г.

Согласовано

Взам. инв. N

Подп. и дата

Инв. N подл.

Копировал

Формат А3

Сетка С-10

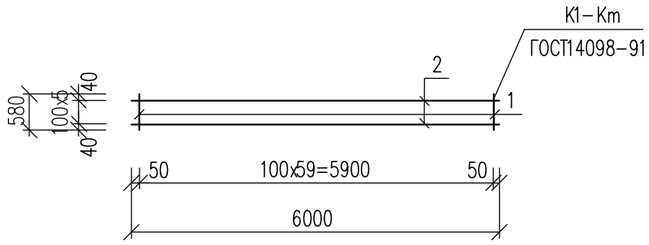

Сетка С-11

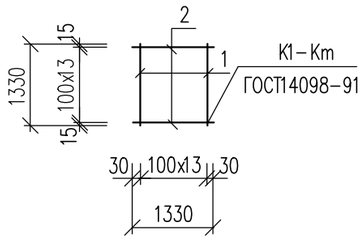

Сетка С-12

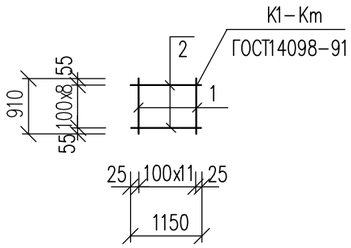

продолжение

Марка, поз.	Обозначение	Наименование	Кол. шт.	Масса ед. кг.	Примечание
С-8		Сетка С-8	1		38.52
1	ГОСТ 5781-91	ø5Вр-I l=2050	60	0.32	19.20
2	ГОСТ 5781-91	ø5Вр-I l=6000	21	0.92	19.32
С-9		Сетка С-9	1		26.52
1	ГОСТ 5781-91	ø5Вр-I l=1330	64	0.20	12.80
2	ГОСТ 5781-91	ø5Вр-I l=6360	14	0.98	13.72
С-10		Сетка С-10	1		10.92
1	ГОСТ 5781-91	ø5Вр-I l=580	60	0.09	5.40
2	ГОСТ 5781-91	ø5Вр-I l=6000	6	0.92	5.52
С-11		Сетка С-11	1		5.60
1	ГОСТ 5781-91	ø5Вр-I l=1330	14	0.20	2.80
2	ГОСТ 5781-91	ø5Вр-I l=1330	14	0.20	2.80
С-12		Сетка С-12	1		3.42
1	ГОСТ 5781-91	ø5Вр-I l=910	9	0.14	1.26
2	ГОСТ 5781-91	ø5Вр-I l=1150	12	0.18	2.16

Спецификация материалов

Марка, поз.	Обозначение	Наименование	Кол. шт.	Масса ед. кг.	Примечание
С-1		Сетка С-1	1		59.42
1	ГОСТ 5781-91	ø5Вр-I l=5600	28	0.86	24.08
2	ГОСТ 34028-2016	ø6А 240 l=4180	38	0.93	35.34
С-2		Сетка С-2	1		57.66
1	ГОСТ 5781-91	ø5Вр-I l=6030	21	0.93	19.53
2	ГОСТ 34028-2016	ø6А 240 l=4180	41	0.93	38.13
С-3		Сетка С-3	1		30.09
1	ГОСТ 5781-91	ø5Вр-I l=3340	28	0.51	14.28
2	ГОСТ 34028-2016	ø6А 240 l=4180	17	0.93	15.81
С-4		Сетка С-4	1		30.12
1	ГОСТ 5781-91	ø5Вр-I l=2350	41	0.36	14.76
2	ГОСТ 5781-91	ø5Вр-I l=4180	24	0.64	15.36
С-5		Сетка С-5	1		20.13
1	ГОСТ 5781-91	ø5Вр-I l=1540	41	0.24	9.89
2	ГОСТ 5781-91	ø5Вр-I l=4180	16	0.64	10.24
С-6		Сетка С-6	1		56.88
1	ГОСТ 5781-91	ø5Вр-I l=2350	78	0.36	28.08
2	ГОСТ 5781-91	ø5Вр-I l=7780	24	1.20	28.80
С-7		Сетка С-7	1		43.68
1	ГОСТ 5781-91	ø5Вр-I l=2350	60	0.36	21.60
2	ГОСТ 5781-91	ø5Вр-I l=6000	24	0.92	22.08

Данный лист см. совместно с л. АС-5-9.

Согласовано

Взам. инв. N

Подп. и дата

Инв. N подл.

Изм.	Кол.уч	Лист	N док.	Подпись	Дата
Проверил		Жилкайдар М.			
Разработ.		Ауелбек Н.			
Н. контроль		Рыбакова Л.			

8-25 АС

«Устройство автополива парка Ветеранов города Талдыкорган»

Выгреб на емкостью 100м3

Стадия	Лист	Листов
РП	9	

Сетки С-10-С12.
Спецификация материалов.

ТОО «Шабыт-21»
г. Шымкент 2025 г.

А

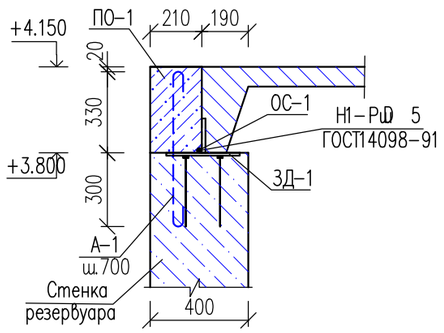

Закладная деталь ЗД-1

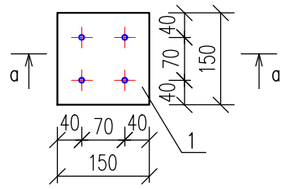

Пояс обвязка ПО-1

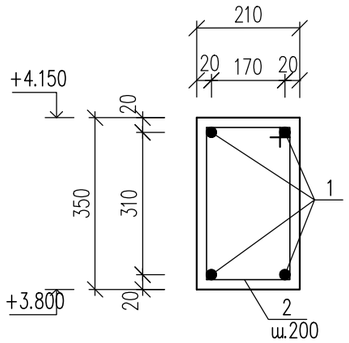

а-а

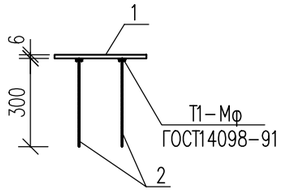

Спецификация материалов

Марка, поз.	Обозначение	Наименование	Кол. шт.	Масса ед. кг.	Примечание
ЗД-1		Закладная деталь ЗД-1	10		1.80
1	ГОСТ 103-91	-150х6 l=150	1	1.06	1.06
2	ГОСТ 34028-2016	ø10 А500С l=300	4	0.185	0.74
ОС-1		Отдельный стержень ОС-1			
1	ГОСТ 34028-2016	ø10 А500С l=1000	10	0.06	0.6
А-1		Анкер А-1			
1	ГОСТ 34028-2016	ø6А240 l=720	36	0.16	5.76
ПО-1		Пояс обвязка ПО-1			
1	ГОСТ 34028-2016	ø10А500С l=2400	40	14.78	59.12
2	ГОСТ 34028-2016	ø6А240 l=1160	120	0.26	31.20
		Материалы:			
		Бетон кл.С 12/15 м3	0.76		

Ведомость деталей

Поз.	Эскиз
2	

Данный лист см. совместно с л. АС-3.

Изм.	Кол.уч	Лист	N док.	Подпись	Дата
Проверил	Жилкайдар М.				
Разработ.	Ауелбек Н.				
Н. контроль	Рыбакова Л.				

8-25 АС

«Устройство автополива парка Ветеранов города Талдыкорган»

Выгреб на емкостью 100м3

Стадия	Лист	Листов
РП	10	

ЗД-1, ПО-1. Сечение а-а. Узел"А". Ведомость деталей. Спецификация материалов.

ТОО «Шабыт-21» г. Шымкент 2025 г.

Согласовано

Взам. инв. N

Подп. и дата

Инв. N подл.

Копировал

Формат А3

Дыхательное устройство ДУ–1

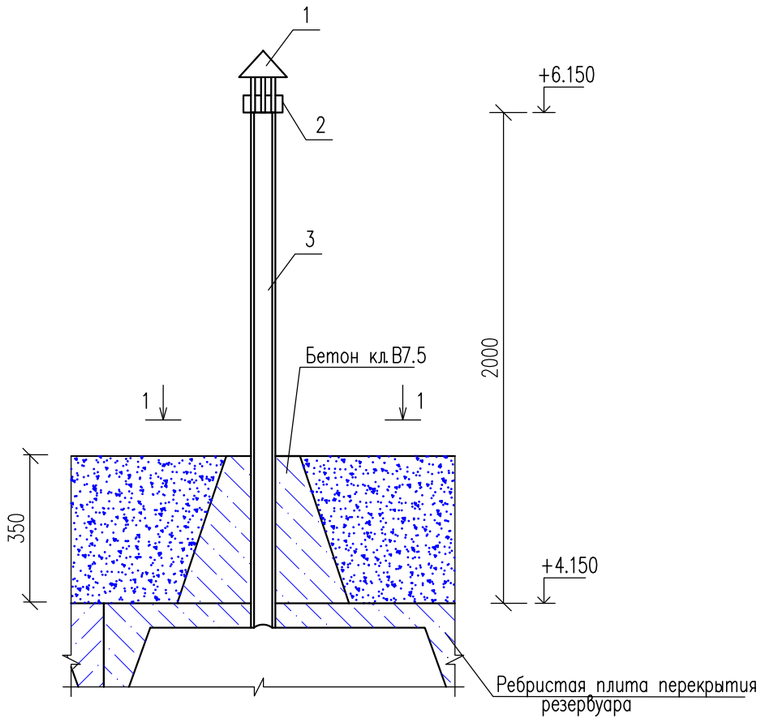

1–1

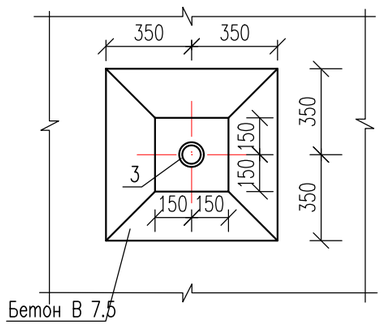

Поз. 2

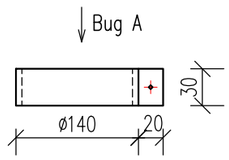

Вид А

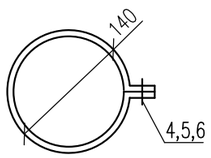

Спецификация материалов

Марка, поз.	Обозначение	Наименование	Кол. шт.	Масса ед. кг.	Примечание
		Сборочные единицы			
1	1.494–32	Зонт круглый ø 200	1		
2	ГОСТ 103–91	–30х480х4	1	0.45	
3	ГОСТ 1839–80	Труба асбестоцементная ø100 l=2000	1	12.0	
4	ГОСТ 7798–70*	Болт М12 l=30	1	0.044	
5	ГОСТ 11371–78*	Шайба М12	1	0.006	
6	ГОСТ 5915–70*	Гайка М12	1	0.015	
		Материалы:			
		Бетон кл.В7.5 м3	0.20		

Данный лист см. совместно с л. АС–3.

Изм.	Кол.уч	Лист	N док.	Подпись	Дата
Проверил		Жилкайдар М.			
Разработ.		Ауелбек Н.			
Н. контроль		Рыбакова Л.			

8–25 АС

«Устройство автополива парка Ветеранов города Талдыкорган»

Выгреб на емкостью 100м3

Стадия	Лист	Листов
РП	11	

Дыхательное устройство ДУ–1.
Сечение 1–1. Поз.2. Вид А
Спецификация материалов.

ТОО «Шабыт–21»
г. Шымкент 2025 г.

Согласовано

Взам. инв. N

Подп. и дата

Инв. N подл.

Копировал

Формат А3