РЕСПУБЛИКА КАЗАХСТАН

Товарищество с ограниченной ответственностью

"KARKAS BUILD"

Гослицензия №16015967 от 17.10.2016г.

Заказ: 03-2025

Заказчик: ГУ"Отдел жилищно-коммунального хозяйства города Талдыкорган"

РАБОЧИЙ ПРОЕКТ

Капитальный ремонт кровли многоэтажных жилых домов по адресу: г. Талдыкорган, мкр.Жетысу №20, мкр. новый Гарышкер №4В,4Г, 5Г, мкр. Каратал №40.

Альбом 1.3

Архитектурно-строительный часть

г.Шымкент - 2025г.

РЕСПУБЛИКА КАЗАХСТАН
Товарищество с ограниченной ответственностью
"KARKAS BUILD"
Гослицензия №16015967 от 17.10.2016г.

Заказ: 03-2025
Заказчик: ГУ"Отдел жилищно-коммунального хозяйства города Талдыкорган"

РАБОЧИЙ ПРОЕКТ

Капитальный ремонт кровли многоэтажных жилых домов по адресу: г. Талдыкорган, мкр.Жетысу №20, мкр. новый Гарышкер №4В,4Г, 5Г, мкр. Каратал №40.

Альбом 1.3

Архитектурно-строительный часть

Директор ТОО"KARKAS BUILD" Өмірзақ Т

Главный инженер проекта Рыскулбеков Б.

г.Шымкент - 2025г.

Ведомость ссылочных и прилагаемых документов

Обозначение	Наименование	Примечание
	Ссылочные документы:	С поправкой на 2018 г
СН РК 3.02-01-2011	Здания жилые многоквартирные	
СП РК 3.02-101-2012	Здания жилые многоквартирные	
СП РК 2.02-101-2014	Пожарная безопасность зданий и сооружений	
СП РК 2.02-101-2014	Пожарная безопасность зданий и сооружений	
СП РК 3.02-137-2013	Крыши и кровли	
СП РК 2.04-104-2012	Естественное и искусственное освещение	
СП РК 5.03-107-2013	Несущие и ограждающие конструкции	
НТП РК 06.1-2011	Каменные и армокаменные конструкции	
СП РК 5.01-102-2013	Основания зданий и сооружений	
СП РК 2.01-101-2013	Защита строительных конструкций от коррозии	
НТП РК 01-01.2.1-2012	Нагрузки и воздействия.Воздействия на конструкции при пожаре	
Серия 2.244-1/88	Детали полов жилых зданий.	

Согласовано

Взам. инв. N

Подп. и дата

Инв. N подл.

Проектная документация разработана в соответствии с действующими на территории Республики Казахстан государственными нормами, правилами и стандартами и обеспечивают безопасную для жизни и здоровья людей эксплуатацию объекта при соблюдении мероприятий, предусмотренных рабочими чертежами.

Главный инженер проекта Рыскулбеков Б

Изм.	Кол.уч.	Лист	N:док.	Подпись	Дата
ГИП		Рыскулбеков			
Провер.		Асанов К			
Разраб.		Мейрбеков			
Н.контр.		Нахимбеков			

03-2025-АС

«Капитальный ремонт кровли многоэтажных жилых домов г.Талдыкорган" Мкр Жетису N20»

Стадия	Лист	Листов
РП	1	

Ведомость рабочих чертежей

ТОО "KARKAS BUILD" г.Шымкент - г.

Копировал

Формат А3

Ведомость рабочих чертежей АС

Лист	Наименование	Примечание
1	2	3
АС-1	Состав проекта	
АС-2	Ведомость рабочих чертежей	
АС-3	Общие данные	
АС-4	План на отм +9,000 (обмерочный чертеж)	
АС-5	План чердака на отм. +28.600. (обмерочный чертеж)	
АС-6	План кровли на отм. +28.600. (обмерочный чертеж)	
АС-7	Разрез 1-1 (обмерочный чертеж)	
АС-8	Фасад 1-13 (обмерочный чертеж)	
АС-9	Фасад 13-1 (обмерочный чертеж)	
АС-10	Фасад А-В (обмерочный чертеж)	
АС-11	Фасад В-А (обмерочный чертеж)	
АС-12	План на отм +9,000 (демонтажные работы)	
АС-13	План чердака на отм. +28.600. (демонтажные работы)	
АС-14	План кровли на отм. +28.600. (демонтажные работы)	
АС-15	Разрез 1-1 (демонтажные работы)	
АС-16	Фасад 1-13 (демонтажные работы)	
АС-17	Фасад 13-1 (демонтажные работы)	
АС-18	Фасад А-В (демонтажные работы)	
АС-19	Фасад В-А (демонтажные работы)	
АС-20	Ведомость демонтажных работ (демонтажные работы)	
АС-21	План на отм +9,000 (ремонтные работы)	
АС-22	План чердака на отм. +28.600. (ремонтные работы)	
АС-23	План кровли на отм. +28.600. (ремонтные работы)	
АС-24	План кровли (ремонтные работы)	
АС-25	Разрез 1-1 (ремонтные работы)	
АС-26	Схема крепления водосточной трубы (ремонтные работы)	
АС-27	Разрез 1-1 спецификация элементов кровли	
АС-28	Выход на чердак.Стремянка СМ-1.	
АС-29	Устройство слухового окна.	
АС-30	Блок слухового окна СО-1.	
АС-31	Фасад в осях 1-13 (ремонтные работы)	

Лист	Наименование	Примечание
1	2	3
АС-32	Фасад в осях 13-1 (ремонтные работы)	
АС-33	Фасад в осях А-Б (ремонтные работы)	
АС-34	Фасад в осях Б-А (ремонтные работы)	
АС-35	Металлическая решетка МР-1,МР-2 (Ремонтные работы)	
АС-36	Стремянка СМ-1 для выхода на кровлю	
АС-37	Люк Л-1 (Ремонтные работы)	
АС-38	Вентшахта ВШ-1	
АС-39	Вентшахта ВШ-1	

Согласовано

Взам. инв. N

Подп. и дата

Инв. N подл.

Изм.	Кол.уч.	Лист	N:док.	Подпись	Дата
ГИП		Рыскулбеков Б.			
Провер.		Асанов К.			
Разраб.		Мейрбеков			
Н.контр.		Нахимбеков			

03-2025-АС

«Капитальный ремонт кровли многоэтажных жилых домов г.Талдыкорган" Мкр Жетису N20»

Стадия	Лист	Листов
РП	2	

Ведомость рабочих чертежей (окончание)

ТОО "KARKAS BUILD" г.Шымкент - г.

Копировал

Формат А3

Общие данные

Настоящий проект: «Капитальный ремонт кровли многоэтажных жилых домов г.Талдыкорган" Мкр Жетису N20»
выполнен на основании следующих документов:
- задания на проектирование, утвержденного заказчиком в 2025г;
- технического заключения по обследованию несущих конструкций зданий, выполненного ТОО «» 2025 году.
- акт обследования;
- дефектный акт.

Сейсмичность площадки –8 баллов.
Год строительства здания – 1993год.

Объемно–планировочные решения

Объемно–планировочные и конструктивные решения зданий и сооружений разработаны в соответствии с требованиями: СН РК 3.02–01–2011 «Здания жилые многоквартирные», СП РК 3.02–101–2012 «Здания жилые многоквартирные».

Четырехэтажный жилой дом – четырехподъездное, отдельно стоящее секционного типа, с подвалом и верхним техническим этажом, прямоугольной формы в плане с размерами в осях 69,0м Х 11,70м.
Высота здания согласно СП РК 3.02–101–2012 «Здания жилые многоквартирные»
Высота этажа от пола до потолка 2,80м,
Высота верхнего тех. от пола до потолка 1,70м.
Количество этажей – 4.
В доме две лестничная клетка, двухмаршевая, тип Н1
Уровень ответственности зданий –II.
Категория пожароопасности – II.
Степень огнестойкости зданий – II.
Класс функциональной пожарной опасности здания – Ф1.3
Класс жилых зданий – III.

Обследование существующего здания

Конструктивная схема здания – каркасная. Конструктивная система здания поперечная. Конструктивная схема жесткая серии 1.020–1/83 и 1.030.1–1. Каркас здания состоит из колонн и ригелей, и сборными железобетонными круглопустотными плитами перекрытия и покрытиями.

Колонны сборные из железобетона с размером поперечного сечение 400х400 мм.
Ригеля из железобетона с размером поперечного сечение 400х450(h) мм
Строительные конструкции здания:
- Фундаменты под стены столбчатые железобетонные, фундамент под навесные стеновые панели сборные фундаментные балки
- наружные стены – из стеновые панели толщиной 300мм;
- кровля чердачного типа, выполненная из сборного железобетона, с каркасными балками
- кровельное покрытие выполнено из асбестоцементных волнистых листов по деревянным обрещетками.
- отмостка – бетонная;

По заданием на проектирование ремонт предусмотрено только для кровли.
–кровельное покрытие выполнено из асбестоцементных волнистых листов – имеются недопустимые повреждения в виде значительного разрушения верхнего и местами – нижних слоев кровельного покрытия, вздутия; коррозии и разрушения настенных желобов или водоприемных устройств, свесов и компенсаторов; протечек кровли местами. Физический износ кровли по СП РК 1.04–102–2012 составляет 61–80%.

Конструктивные решения существующего здания

Конструктивные решения принять с учетом требований СП РК 2.03–30–2017 "Строительство в сейсмических районах".

Каркасно–панельное из конструкций серии 1.020–1/83 и 1.030.1–1. Каркас здания состоит из колонн и ригелей. Пространственная устойчивость здания обеспечивается системой вертикальных устоев, объединенных горизонтальными дисками плит перекрытий. Вертикальными устоями служат связевые панели, образуемые сборными железобетонными соединенными с примыкающими колоннами.

Здание запроектировано из следующих конструктивных элементов:
Стены наружные выполнены – каркасно–панельное из конструкций серии 1.020–1/83 и 1.030.1–1.

По конструктивным решениям существующего жилого дома усиления не требуется согласно техническим заключениям.

Принятые проектные решения:

«Капитальный ремонт кровли многоэтажных жилых домов г.Талдыкорган" Мкр Жетису N20»
–Замена кровельное покрытие с основанием утеплителя и вент шахтами.

Для обеспечения прочности здания и его дальнейшей надежной эксплуатации необходимо выполнить следующие мероприятия для жилого дома, расположенного в мкр. Жетису, № 20.
–полная замена чердачного утеплителя кровли.
–замена стремянки с люком
–демонтаж металлических ограждения.
–демонтаж железобетонных крыльцов
–устройство организованной водосточной системы заводского изготовления, предназначенной для отвода дождевых и талых вод.
–устройство утепления технического этажа: минераловатная плита ППЖ–180 толщиной 140 мм; стяжка из цементного раствора марки М100 толщиной 30 мм;
Крыша – чердачное, двухскатная из существующих сборного железобетона с использованием каркасных балок, с проектируемым деревянном обрещеткам.
Кровля –– из металлочерепицы с полимерным покрытием по ГОСТ Р 58153–2018, толщиной 0,7 мм. Проектом предусмотрены слуховые окна с ходовым настилом и металлическим ограждением.
Вентиляция чердачного пространства –– естественная, осуществляется через продухи, существующие проёмы и проектные металлические решётки. Проектом предусмотрены вентиляционные шахты.
Металлическая решётка из уголка 45х45х5мм для продуха с креплением анкерным болтом М12.
Для доступа на кровлю предусмотрена металлическая стремянка с люком.
Уровень ответственности зданий –II.
Категория пожароопасности – II.
Степень огнестойкости зданий – II.
Класс функциональной пожарной опасности здания – Ф1.3
Класс жилых зданий – III.

Защита строительных конструкций от коррозии.

Защиту строительных конструкций от коррозии осуществлять в соответствии с СН РК 2.01–01–2013 "Защита строительных конструкций от коррозии".
Защита строительных конструкций от коррозии". Окраску производить двумя слоями эмали ПФ –1189–2 слоя (толщина 50–60мкм) по грунтовке ГФ–020 – 1 слой. Объем работ указано лис

Противопожарные мероприятия.

Противопожарные мероприятия в проекте предусмотрены в соответствии с требованиями СП РК 2.02–101–2014 «Пожарная безопасность зданий и сооружений», СН РК 3.02–07–2014 "Общественные здания и сооружения".

Степень огнестойкости здания –II.

Проектируемые здания размещаются на участке с соблюдением противопожарных разрывов, с обеспечением возможности проезда пожарного транспорта.

Эвакуация обеспечивается наружу. Двери открываются по ходу эвакуации из здания. В проекте применены несгораемые и трудносгораемые строительные и отделочные материалы. Все деревянные элементы для предохранения от возгорания предусмотрено обработать антипиренами. Металлические конструкции покрываются огнезащитным составом ВПМ–2 по ГОСТ 25131–82. Электропроводка предусмотрена скрытой в стенах под слоем штукатурки. Светильники электроосвещения должны быть не взрывоопасными. Здание оборудуется первичными средствами пожаротушения.

Мероприятие по охране окружающей среды.

Мероприятия по ограничению шума предусмотрены в соответствии с требованиями СН РК 2.04–02–2011 «Защита от шума». Для снижения уровня шума, защиты от пыли в здании предусмотрены наружные двери, уплотненные термоизолирующими прокладками.

В проекте учтены нормативные требования по обеспечению охраны окружающей среды и оптимального санитарно–гигиенического режима участка застройки. Воздушный бассейн защищен существующим озеленением прилегающей территории. Вредные выбросы из здания отсуствуют. Сбор мусора осуществляется на существующей площадке для сбора мусора и пищевых отходов

Изм.	Кол.уч.	Лист	N:док.	Подпись	Дата	03–2025–АС		
						«Капитальный ремонт кровли многоэтажных жилых домов г.Талдыкорган" Мкр Жетису N20»		
ГИП		Рыскулбеков					Стадия	Лист	Листов
Провер.		Асанов К					РП	3	
Разраб.		Мейрбеков				Общие данные	ТОО "KARKAS BUILD" г.Шымкент – г.	
Н.контр		Нахимбеков						

Согласовано

Взам. инв. N

Подп. и дата

Инв. N подл.

Копировал Формат А3

План на отм +9,000

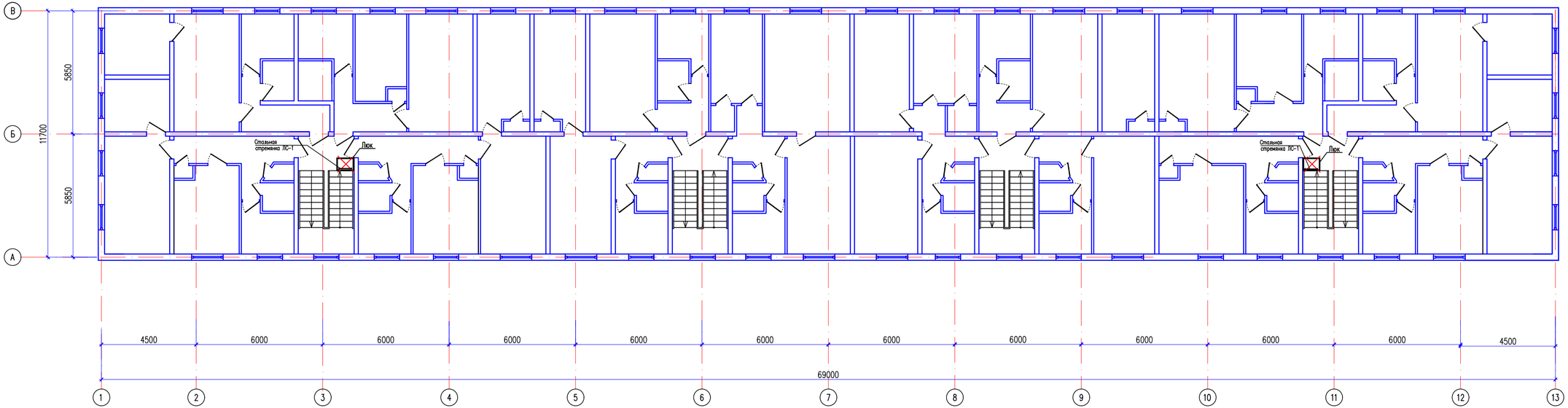

Изм.	Кол.уч.	Лист	N-док.	Подпись	Дата	03-2025-АС		
						«Капитальный ремонт кровли многоэтажных жилых домов г.Талдыкорган" Мкр Жетису N20»		
ГИП		Рыскулбеков					Стадия	Лист	Листов
Провер.		Асанов К.					РП	4	
Разраб.		Мейрбеков				План на отм +9,000 (обмерочный чертеж)	ТОО "KARKAS BUILD" г.Шымкент – г.	
Н.контр		Нахимбеков						

Согласовано

Взам. инв. N

Подп. и дата

Инв. N подл.

Копировал

Формат А3-3

Экспликация помещений

Номер помещения	Наименование	Площадь м²	Кат. помещения
1	План чердака	784.2	

План чердака на отм. +28.600.

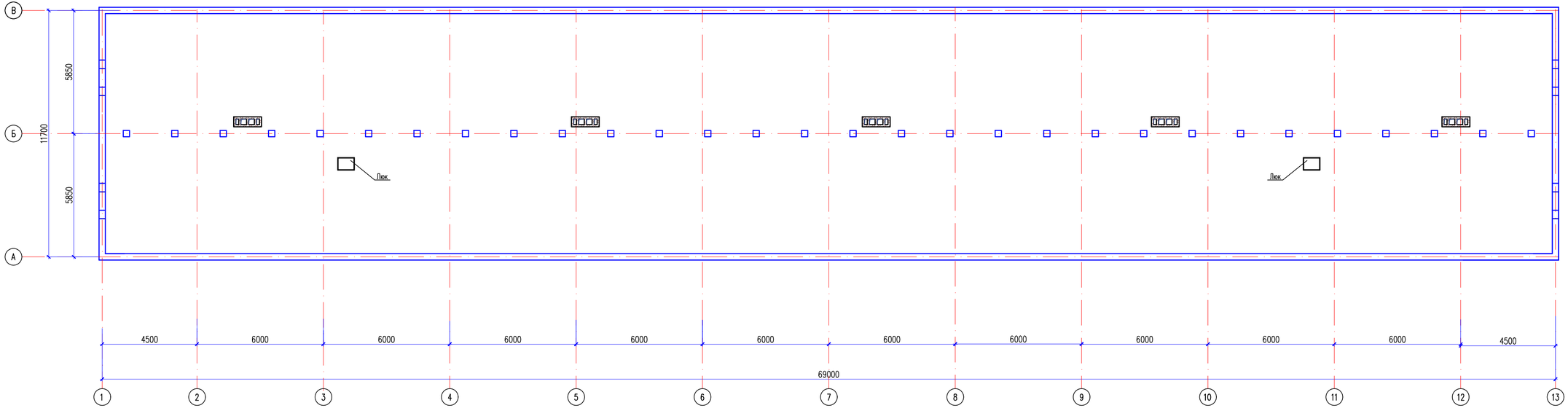

Изм.	Кол.уч.	Лист	N-док.	Подпись	Дата
ИП		Рыскулбеков Б.			
Провер.		Асанов К.			
Разраб.		Мейірбеков			
Н.контр		Нахимбеков			

03-2025-АС

«Капитальный ремонт кровли многоэтажных жилых домов г.Талдыкорган" Мкр Жетису N20»

Стадия	Лист	Листов
РП	5	

План чердака на отм. +28.600.
(обмерочный чертеж)

ТОО "KARKAS BUILD"
г.Шымкент – г.

Копировал

Формат А3-3

Согласовано

Взам. инв. N

Подп. и дата

Инв. N подл.

План кровли на отм. +28.600.

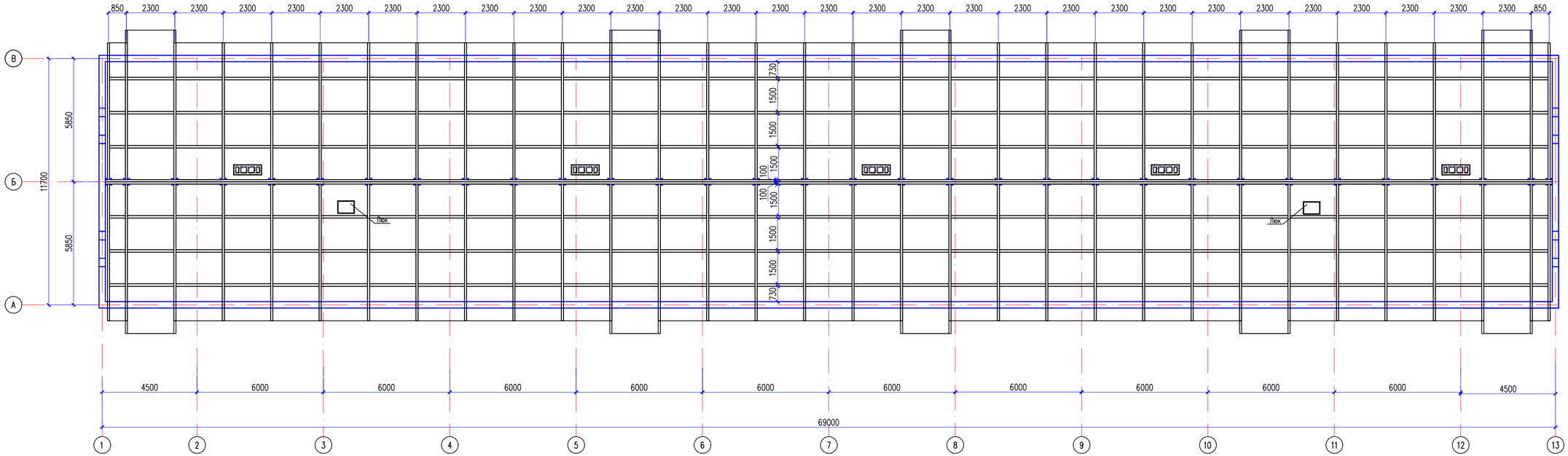

						03-2025-АС			
						«Капитальный ремонт кровли многоэтажных жилых домов г.Талдыкорган" Мкр Жетису N20»			
Изм.	Кол.уч.	Лист	N-док.	Подпись	Дата				
ГИП		Рыскулбеков					Стадия	Лист	Листов
Провер.		Асанов К					РП	6	
Разраб.		Мейрбеков				План кровли на отм. +28.600. (обмерочный чертеж)	ТОО "KARKAS BUILD" г.Шымкент – г.		
Н.контр		Нажимбеков							

Согласовано

Взам. инв. N

Подп. и дата

Инв. N подл.

Копировал

Формат А3-3

Разрез 1-1

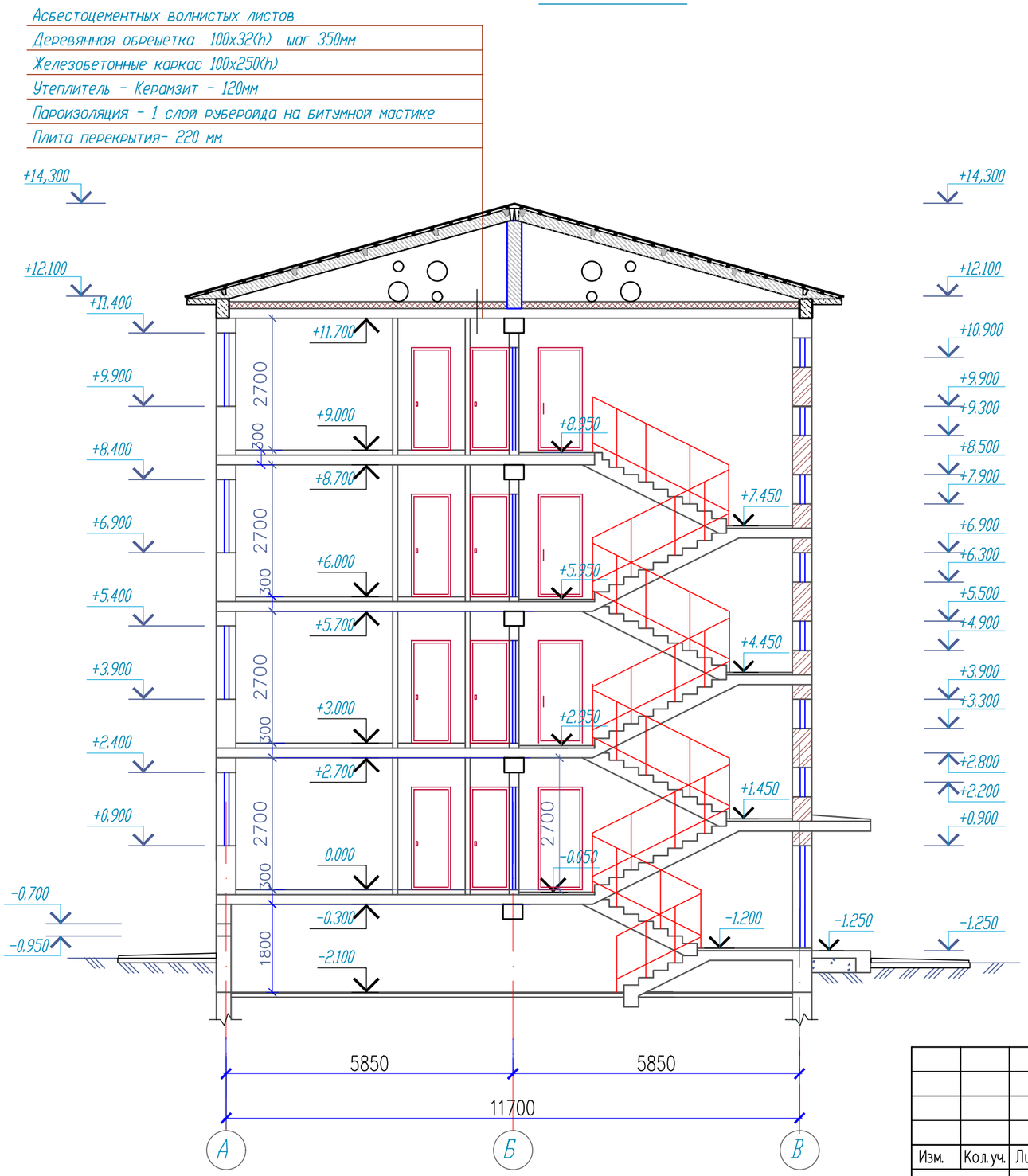

Изм.	Кол.уч.	Лист	N:док.	Подпись	Дата
ГИП		Рыскулбеков			
Провер.		Асанов К			
Разраб.		Мейрбеков			
Н.контр		Нахимбеков			

03-2025-АС

«Капитальный ремонт кровли многоэтажных жилых домов г.Талдыкорган" Мкр Жетису N20»

Стадия	Лист	Листов
РП	7	

Разрез 1-1
(обмерочный чертеж)

ТОО "KARKAS BUILD"
г.Шымкент - г.

Согласовано

Взам. инв. N

Подп. и дата

Инв. N подл.

Копировал

Формат А3

Фасад в осях 1-13

						03-2025-АС		
						«Капитальный ремонт кровли многоэтажных жилых домов г.Таразкорган" Мкр Жетису N20»		
Изм.	Кол.уч.	Лист	N док.	Подпись	Дата			
ГИП		Рыскулбеков					Стадия	Лист	Листов
Пробер.		Асанов К.					РП	8	
Разраб.		Мейрбеков				Фасад 1-13 (обмерочный чертеж)	ТОО "KARKAS BUILD" г.Шымкент - г.		
Н.контр.		Нахимбеков							

Копировал | Формат А3-3

Согласовано

Взам. инв. N

Подп. и дата

Инв. N подл.

Фасад в осях 13-1

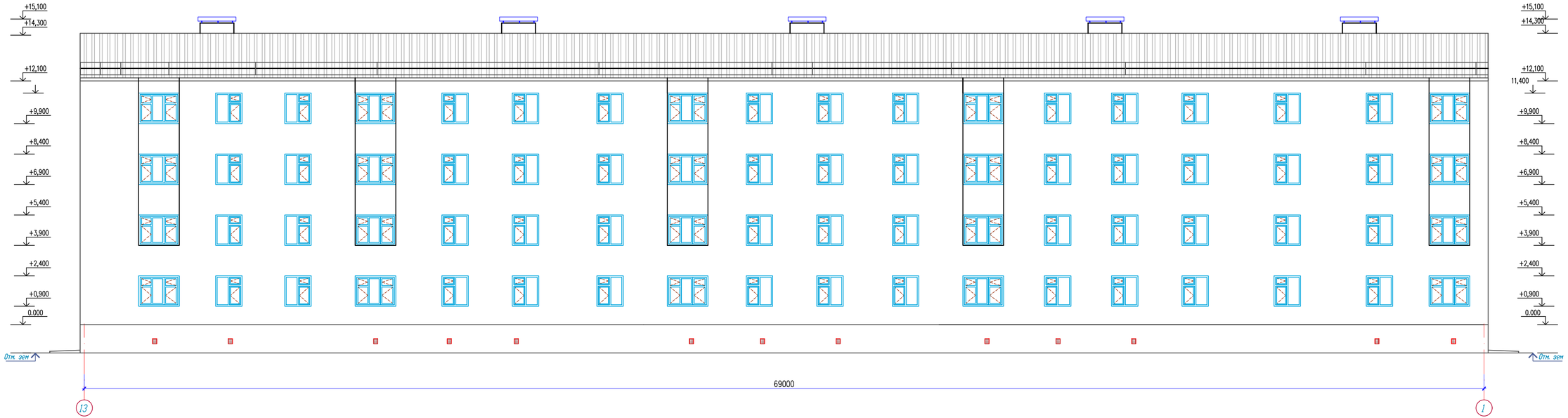

						03-2025-АС			
						«Капитальный ремонт кровли многоэтажных жилых домов г.Талдыкорган" Мкр Жетису N20»			
Изм.	Кол.уч.	Лист	N-док.	Подпись	Дата				
ГИП		Рыскулбеков					Стадия	Лист	Листов
Провер.		Асанов К.					РП	9	
Разраб.		Мейрбеков				Фасад 13-1 (обмерочный чертеж)	ТОО "KARKAS BUILD" г.Шымкент - г.		
Н.контр.		Нахимбеков							

Копировал

Формат А3-3

Согласовано

Взам. инв. N

Подп. и дата

Инв. N подл.

Фасад А-В

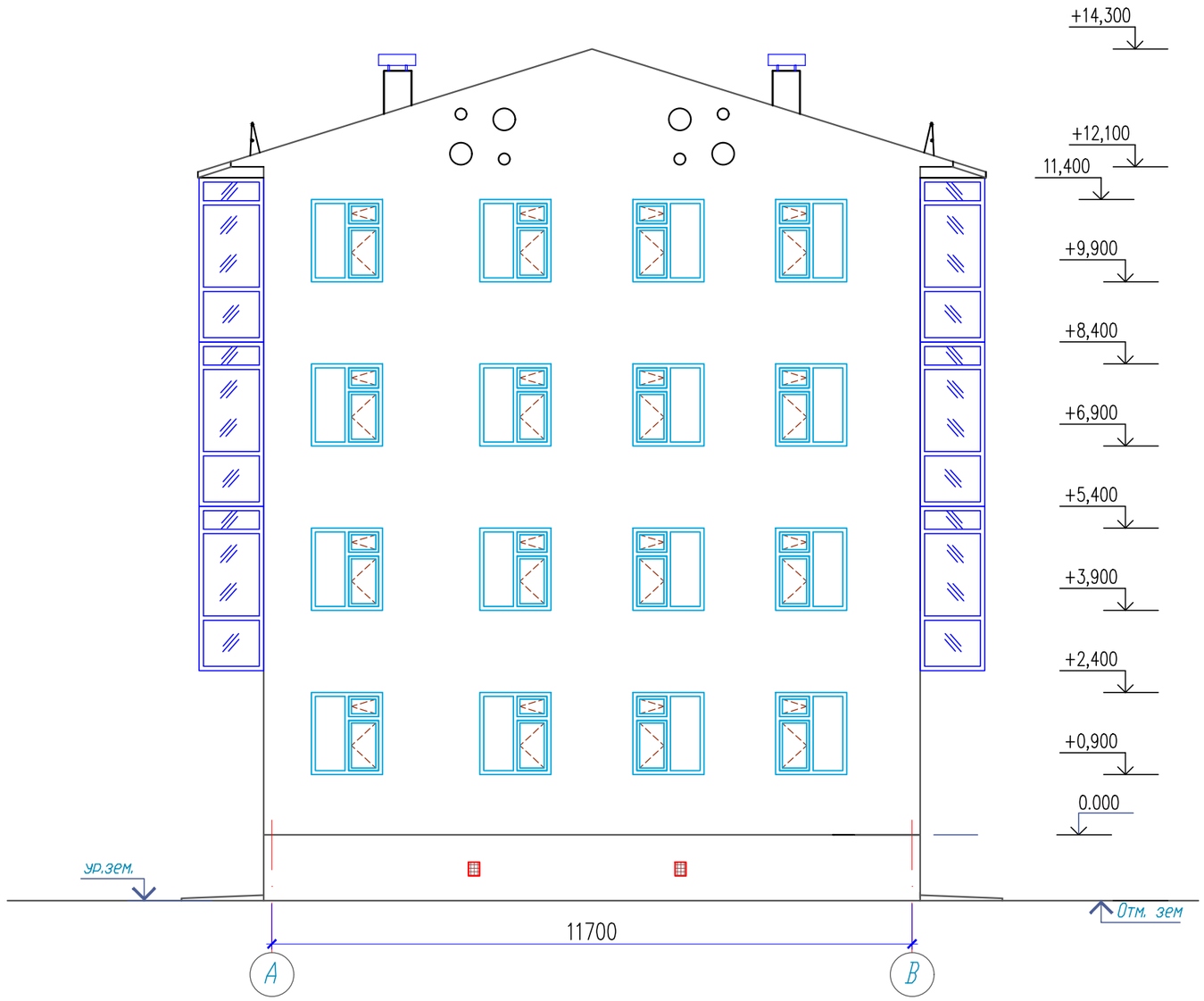

Согласовано

Взам. инв. N

Подп. и дата

Инв. N подл.

Изм.	Кол.уч.	Лист	N:док.	Подпись	Дата
ГИП		Рыскулбеков Б			
Провер.		Асанов К			
Разраб.		Мейрбеков			
Н.контр		Нахимбеков			

03–2025–АС

«Капитальный ремонт кровли многоэтажных жилых домов г.Талдыкорган" Мкр Жетису N20»

Стадия	Лист	Листов
РП	10	

Фасад А–В (обмерочный чертеж)

ТОО "KARKAS BUILD"
г.Шымкент – г.

Копировал

Формат А3

Фасад В-А

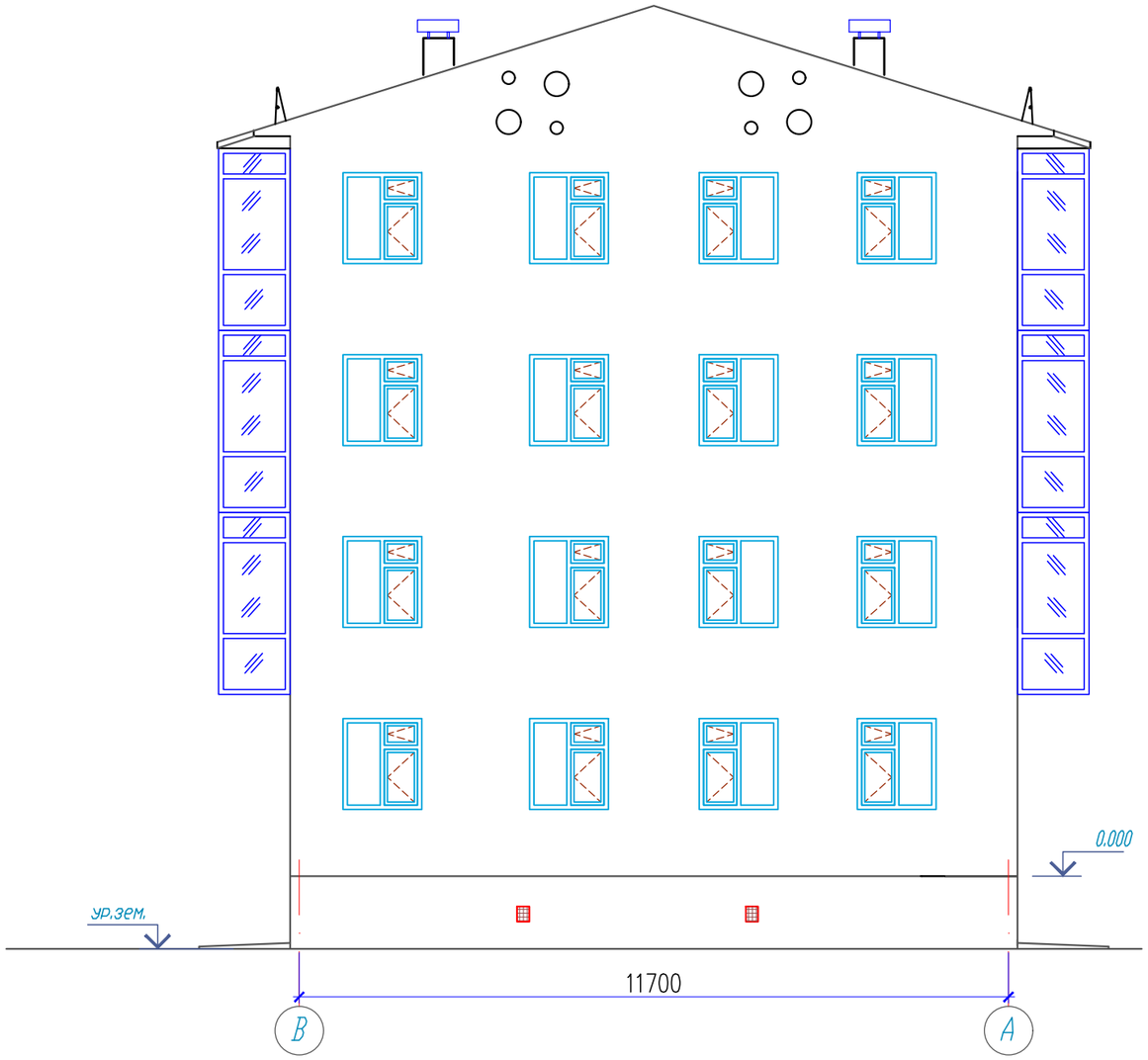

Согласовано

Взам. инв. N

Подп. и дата

Инв. N подл.

Изм.	Кол.уч.	Лист	N:док	Подпись	Дата
ГИП		Рыскулбеков Б.			
Провер.		Асанов К.			
Разраб.		Мейрбеков			
Н. контр		Нахимбеков			

03-2025-АС

«Капитальный ремонт кровли многоэтажных жилых домов г.Талдыкорган" Мкр Жетису N20»

Стадия	Лист	Листов
РП	11	

Фасад В-А (обмерочный чертеж)

ТОО "KARKAS BUILD"
г.Шымкент – г.

Копировал

Формат А3

План на отм +9,000

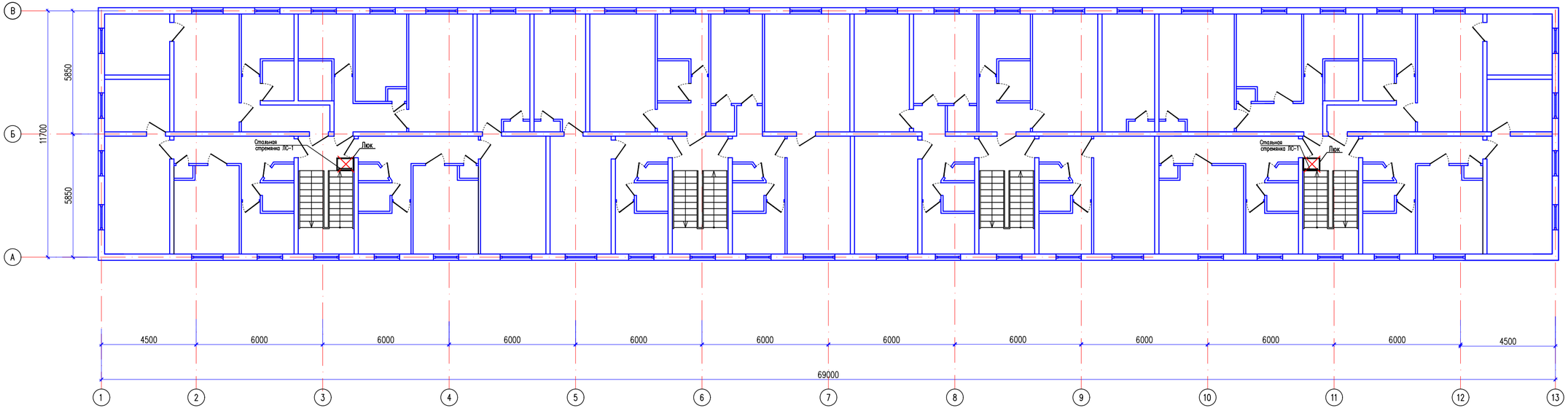

						03-2025-АС		
Изм.	Кол.уч.	Лист	N°док.	Подпись	Дата	«Капитальный ремонт кровли многоэтажных жилых домов г.Талдыкорган" Мкр Жетису N20»		
ГИП		Рыскулбеков Б.					Стадия	Лист	Листов
Провер.		Асанов К.					РП	12	
Разраб.		Меирбеков				План на отм +9,000 (демонтажные работы)	ТОО "KARKAS BUILD" г.Шымкент – г.		
Н.контр		Нахимбеков							

Согласовано

Взам. инв. N

Подп. и дата

Инв. N подл.

Копировал

Формат А3-3

Экспликация помещений

Номер помещения	Наименование	Площадь м²	Кат. помещения
1	План чердака	784.2	

План чердака на отм. +28.600.

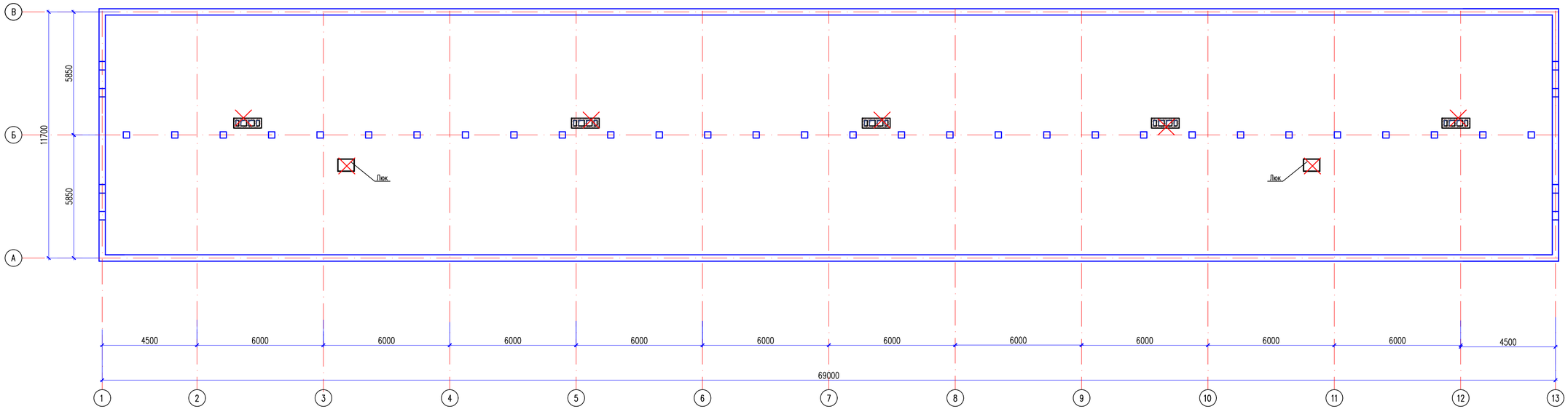

Изм.	Кол.уч.	Лист	N-док.	Подпись	Дата
ГИП		Рыскулбеков Б.			
Пробер.		Асанов К.			
Разраб.		Мейірбеков			
Н.контр.		Нахимбеков			

03-2025-АС

«Капитальный ремонт кровли многоэтажных жилых домов г.Талдыкорган" Мкр Жетису N20»

Стадия	Лист	Листов
РП	13	

План чердака на отм. +28.600.
(демонтажные работы)

ТОО "KARKAS BUILD"
г.Шымкент - г.

Согласовано

Взам. инв. N

Подп. и дата

Инв. N подл.

Копировал

Формат А3-3

План кровли на отм. +28.600.

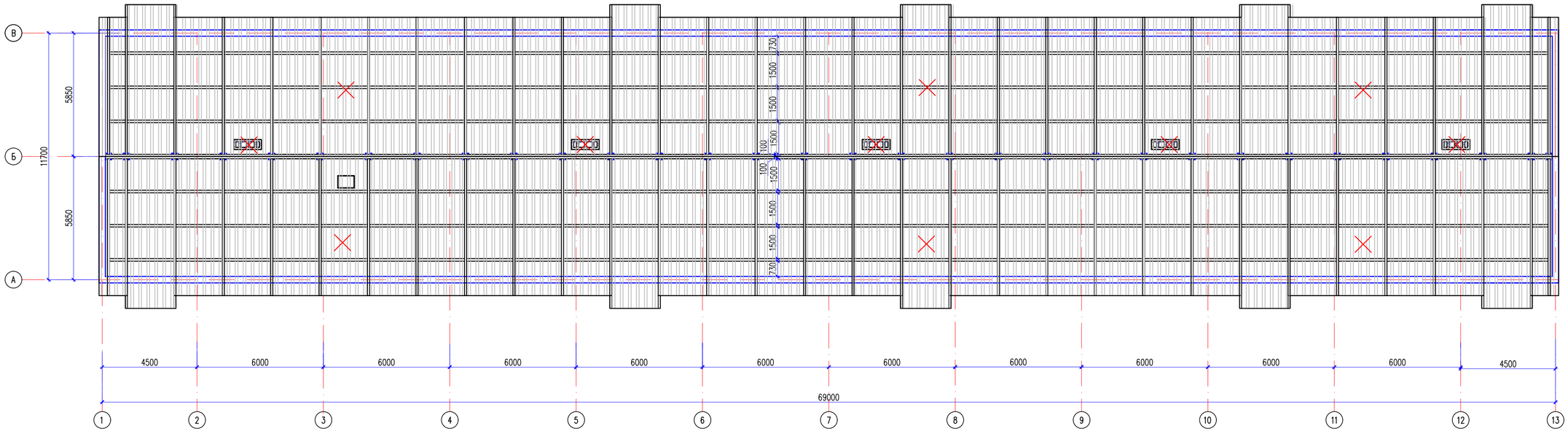

Изм.	Кол.уч.	Лист	N-док.	Подпись	Дата
ГИП		Рыскулбеков Б.			
Провер.		Асанов К.			
Разраб.		Мейрбеков			
Н.контр		Нахимбеков			

03-2025-АС

«Капитальный ремонт кровли многоэтажных жилых домов г.Талдыкорган" Мкр Жетису N20»

Стадия	Лист	Листов
РП	14	

План кровли на отм. +28.600.
(демонтажные работы)

ТОО "KARKAS BUILD"
г.Шымкент - г.

Копировал

Формат А3-3

Согласовано

Взам. инв. N

Подп. и дата

Инв. N подл.

Разрез 1-1

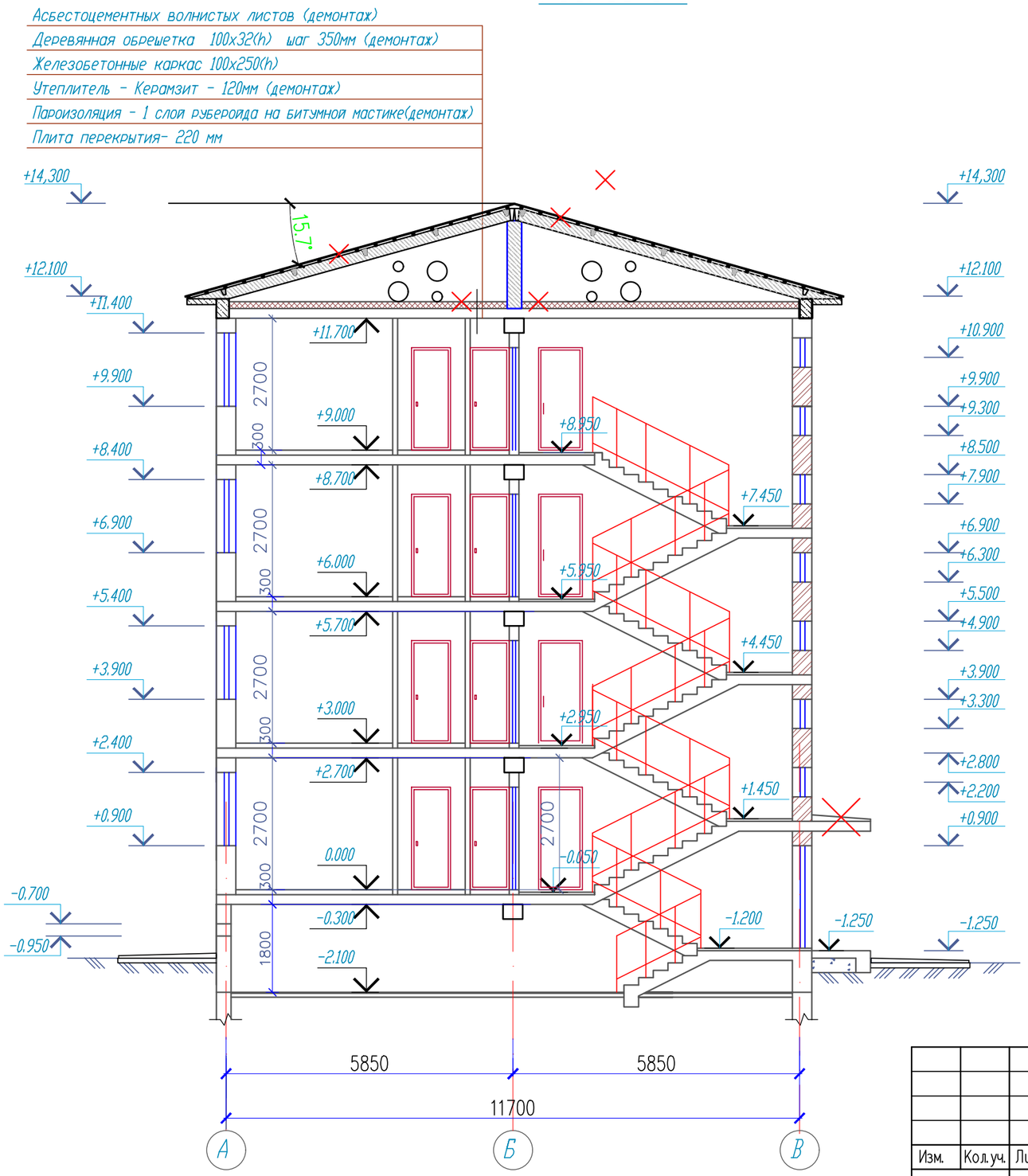

Изм.	Кол.уч.	Лист	N:док.	Подпись	Дата
ГИП		Рыскулбеков Б.			
Провер.		Асанов К			
Разраб.		Мейрбеков			
Н.контр		Нахимбеков			

03-2025-АС

«Капитальный ремонт кровли многоэтажных жилых домов г.Талдыкорган" Мкр Жетису N20»

Стадия	Лист	Листов
РП	15	

Разрез 1-1
(демонтажные работы)

ТОО "KARKAS BUILD"
г.Шымкент - г.

Согласовано

Взам. инв. N

Подп. и дата

Инв. N подл.

Копировал

Формат А3

Фасад в осях 1-13

						03-2025-АС		
						«Капитальный ремонт кровли многоэтажных жилых домов г.Талдыкорган" Мкр Жетису N20»		
Изм.	Кол.уч.	Лист	N-док.	Подпись	Дата			
ГИП		Рыскулбеков					Стадия	Лист	Листов
Провер.		Асанов К.					РП	16	
Разраб.		Мейрбеков				Фасад в осях 1-13 (демонтажные работы)	ТОО "KARKAS BUILD" г.Шымкент - г.		
Н.контр.		Нахимбеков							

Согласовано

Взам. инв. N

Подп. и дата

Инв. N подл.

Копировал

Формат А3-3

Фасад в осях 13-1

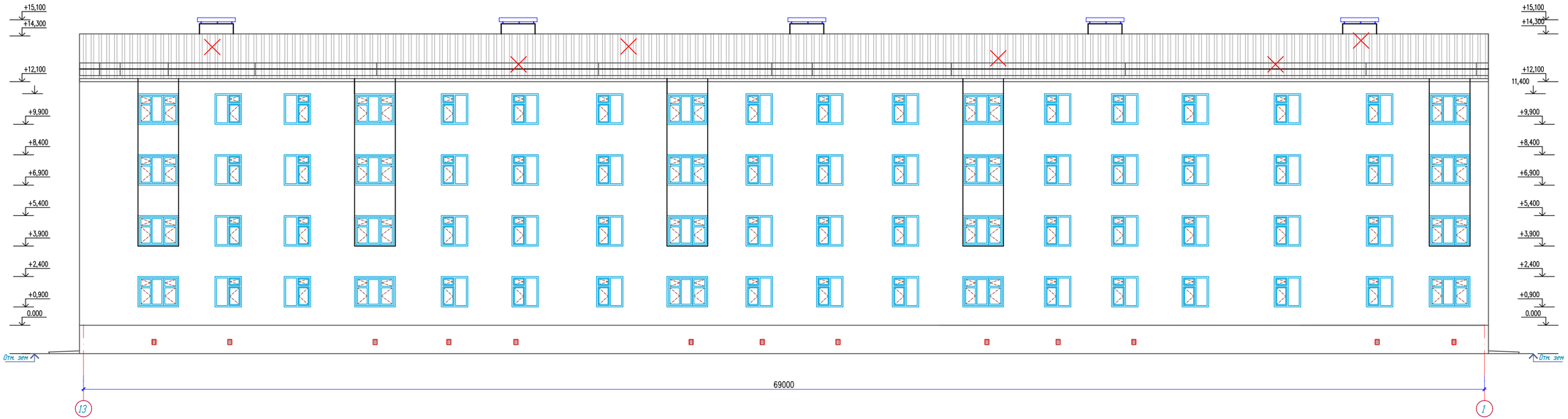

						03-2025-АС		
						«Капитальный ремонт кровли многоэтажных жилых домов г.Таразкорган" Мкр Жетису N20»		
Изм.	Кол.уч.	Лист	N Док.	Подпись	Дата			
ГИП		Рыскулбеков					Стадия	Лист	Листов
Провер.		Асанов К.					РП	17	
Разраб.		Мейрбеков				Фасад в осях 13-1 (демонтажные работы)	ТОО "KARKAS BUILD" г.Шымкент - г.		
Н.контр.		Нахимбеков							

Копировал | Формат А3-3

Согласовано

Взам. инв. N

Подп. и дата

Инв. N подл.

Фасад А-В

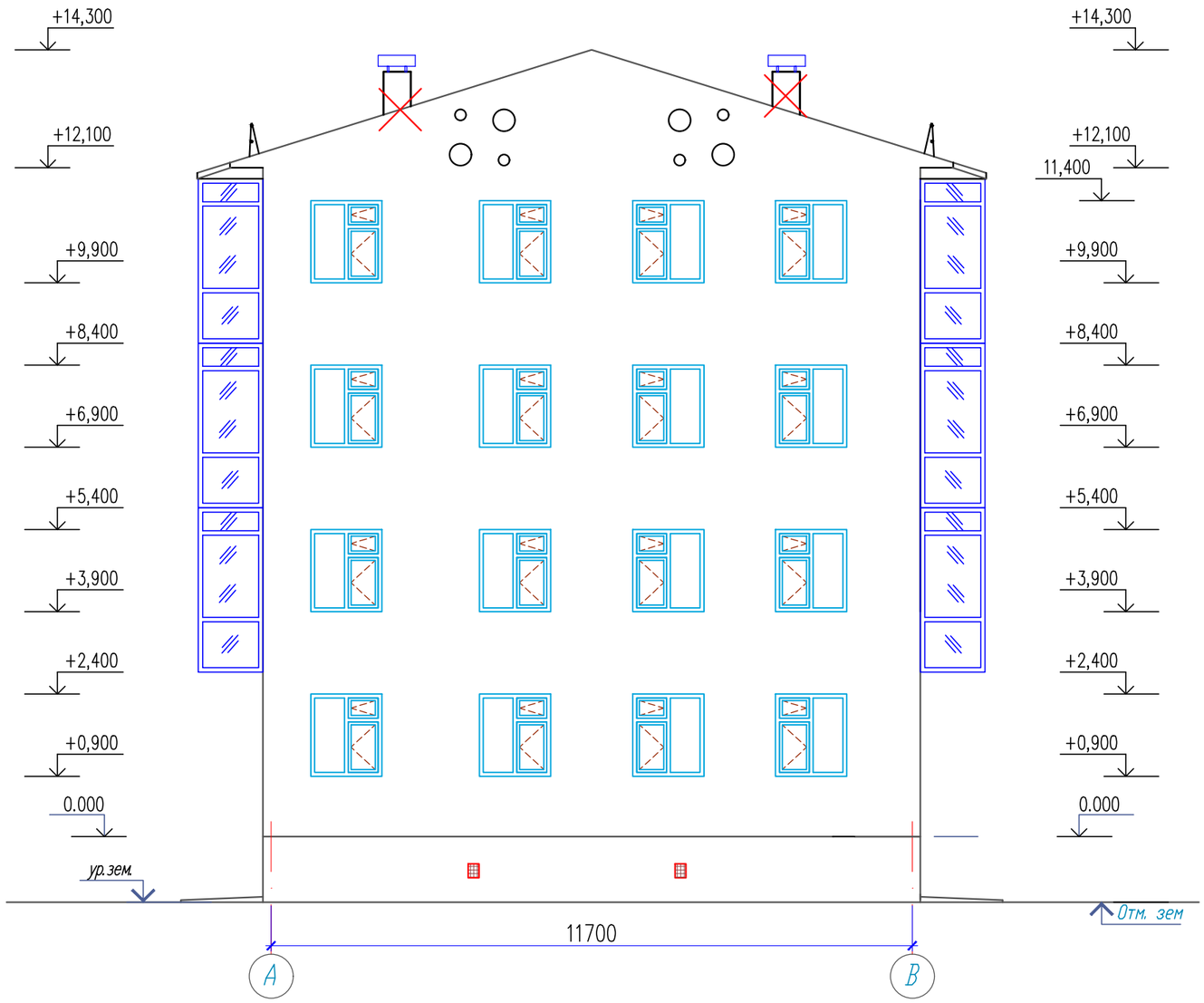

Согласовано

Взам. инв. N

Подп. и дата

Инв. N подл.

Изм.	Кол.уч.	Лист	N:док.	Подпись	Дата	03-2025-АС		
						«Капитальный ремонт кровли многоэтажных жилых домов г.Талдыкорган" Мкр Жетису N20»		
ГИП		Рыскулбеков Б.					Стадия	Лист	Листов
Провер.		Асанов К					РП	18	
Разраб.		Мейрбеков				Фасад А-В (демонтажные работы)	ТОО "KARKAS BUILD" г.Шымкент – г.	
Н.контр		Нахимбеков						

Копировал Формат А3

Фасад В-А

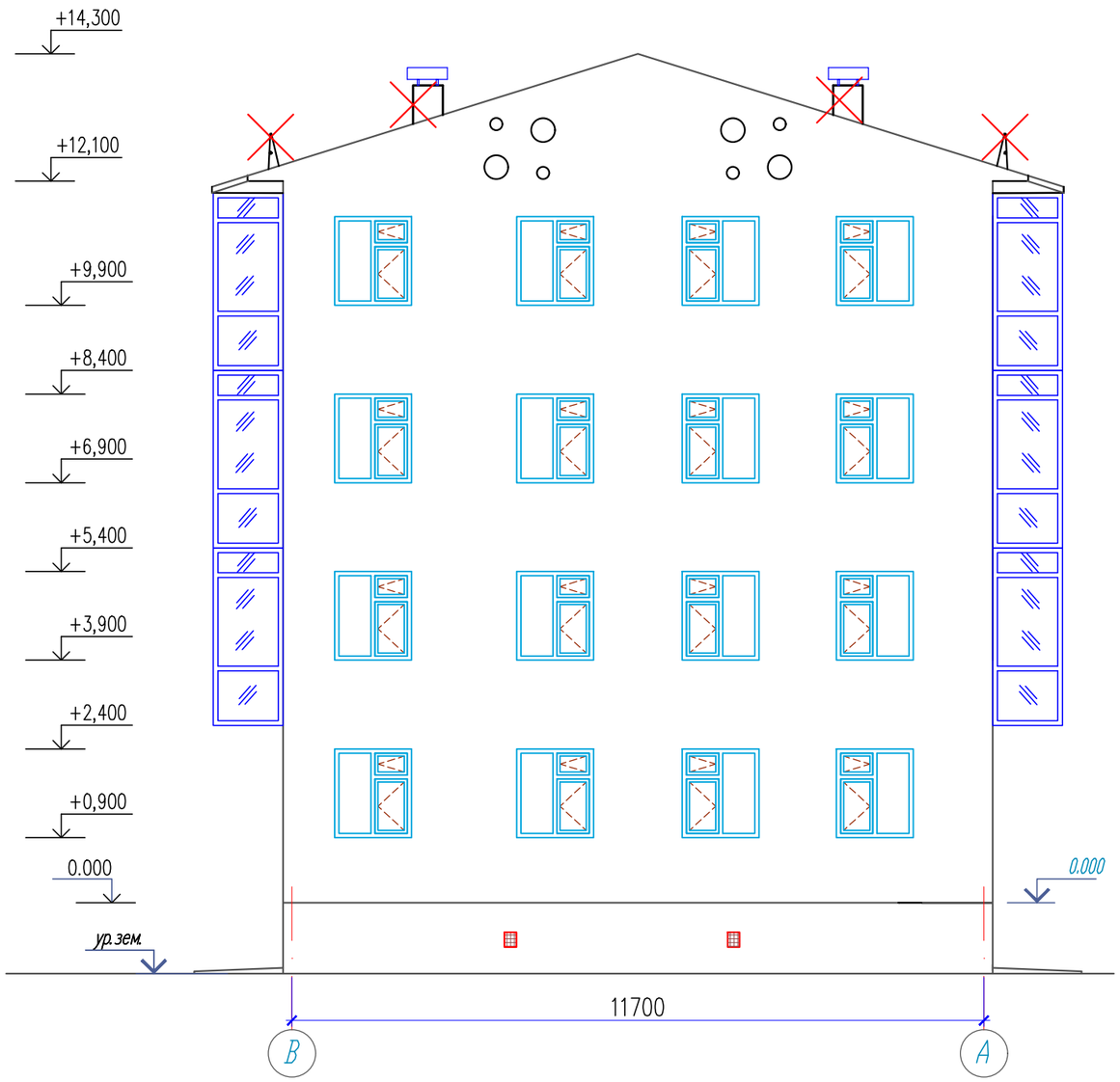

Согласовано

Взам. инв. N

Подп. и дата

Инв. N подл.

Изм.	Кол.уч.	Лист	N:док	Подпись	Дата
ГИП		Рыскулбеков Б.			
Провер.		Асанов К			
Разраб.		Мейрбеков			
Н.контр		Нахимбеков			

03-2025-АС

«Капитальный ремонт кровли многоэтажных жилых домов г.Талдыкорган" Мкр Жетису N20»

Стадия	Лист	Листов
РП	19	

Фасад В-А
(демонтажные работы)

ТОО "KARKAS BUILD"
г.Шымкент – г.

Копировал

Формат А3

Ведомость демонтажных работ

N п.п.	Обозначение	Наименование видов работ	Ед-цы измер.	Кол-во	Примечание
1		Демонтаж металлических вент.шахты	кг	454,8	
2		Демонтаж руберойда 1слоя	м2	784,2	
3		Демонтаж утеплителя – керамзит	м2	784,2	t-100 мм
4		Демонтаж стремянки с люком	кг	105	
5		Демонтаж ограждения кровли	кг	235,2	
6		Демонтаж деревянный обрешетки 100х32(h)	пм	2495,2	
7		Демонтаж кровли из асбестоцементного шифера	м2	986,5	
87		Демонтаж крыльца из железобетона	м2	14,9	t-120 мм

Согласовано

Часть ОВ	Рыгдулетова	
Часть ВК	Омирзак Ж	
Часть ЭОМ	Омирзак Т	

Взам. инв. N

Подп. и дата

Инв. N подл.

Изм.	Кол.уч.	Лист	N-док.	Подпись	Дата
ГИП		Рыскулбеков			
Провер.		Асанов К			
Разраб.		Мейрбеков			
Н.контр		Нахимбеков			

03-2025-АС

«Капитальный ремонт кровли многоэтажных жилых домов г.Талдыкорган" Мкр Жетису N20»

Стадия	Лист	Листов
РП	20	

Ведомость демонтажных работ (демонтажные работы)

ТОО "KARKAS BUILD" г.Шымкент – г.

Копировал

Формат А3

План на отм +9,000

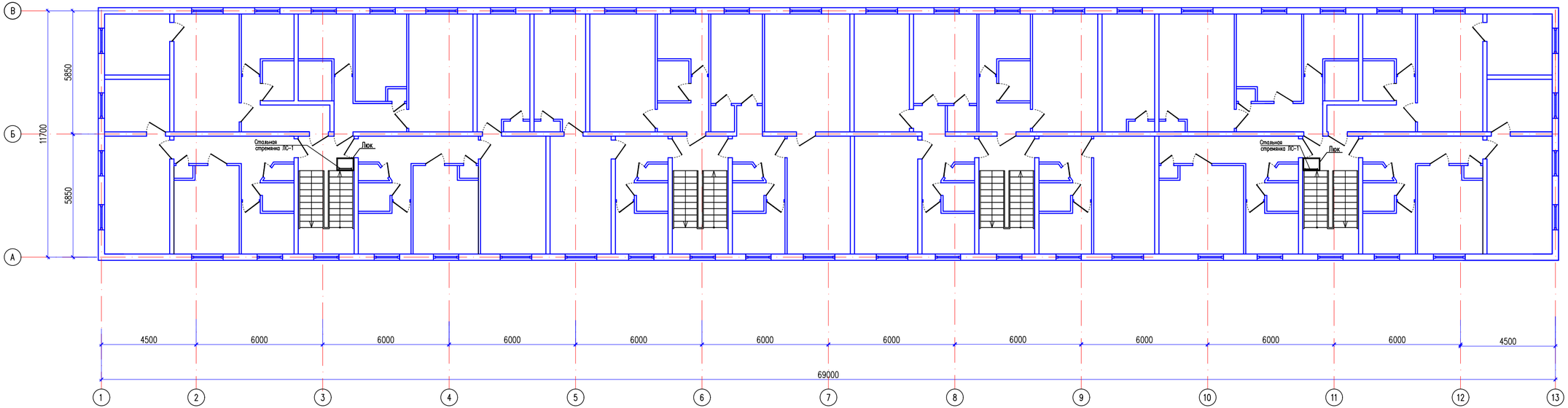

Изм.	Кол.уч.	Лист	N-док.	Подпись	Дата	03-2025-АС		
						«Капитальный ремонт кровли многоэтажных жилых домов г.Талдыкорган" Мкр Жетису N20»		
ГИП		Рыскулбеков					Стадия	Лист	Листов
Провер.		Асанов К.					РП	21	
Разраб.		Мейрбеков				План на отм +9,000 (ремонтные работы)	ТОО "KARKAS BUILD" г.Шымкент – г.	
Н.контр.		Нахимбеков						

Согласовано

Взам. инв. N

Подп. и дата

Инв. N подл.

Копировал

Формат А3-3

Экспликация помещений

Номер помещения	Наименование	Площадь м²	Кат. помещения
1	План чердака	784.2	

План чердака на отм. +28.600.

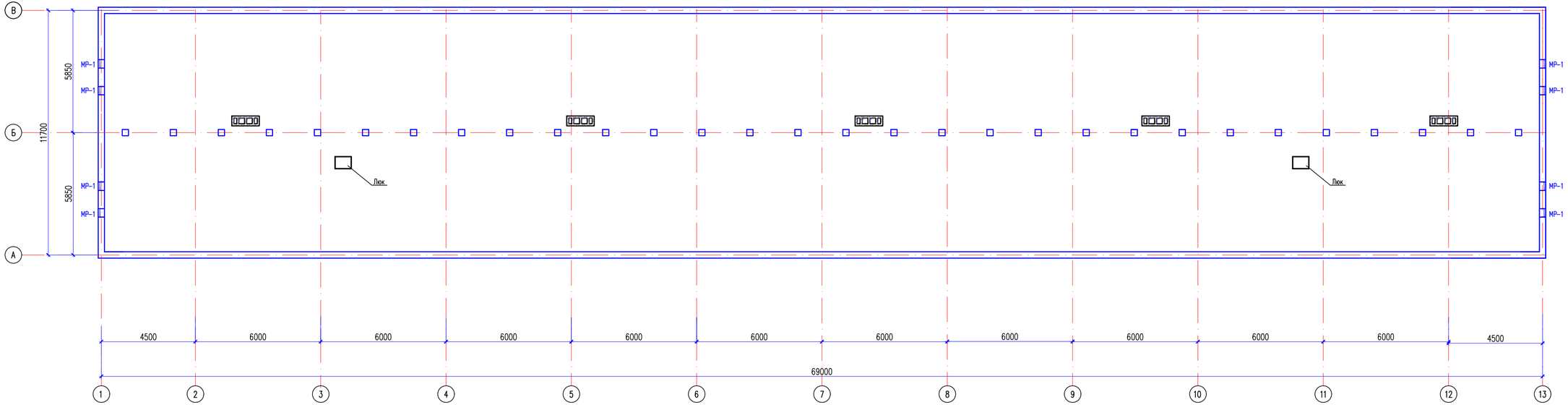

Изм.	Кол.уч.	Лист	N°док.	Подпись	Дата
ГИП		Рыскулбеков			
Провер.		Асанов К.			
Разраб.		Мейрбеков			
Н.контр.		Нахимбеков			

03-2025-АС

«Капитальный ремонт кровли многоэтажных жилых домов г.Талдыкорган" Мкр Жетису N20»

Стадия	Лист	Листов
РП	22	

План чердака на отм. +28.600.
(ремонтные работы)

ТОО "KARKAS BUILD"
г.Шымкент – г.

Копировал

Формат А3-3

Согласовано

Взам. инв. N

Подп. и дата

Инв. N подл.

План конструктивных элементов кровли отм. +28.600.

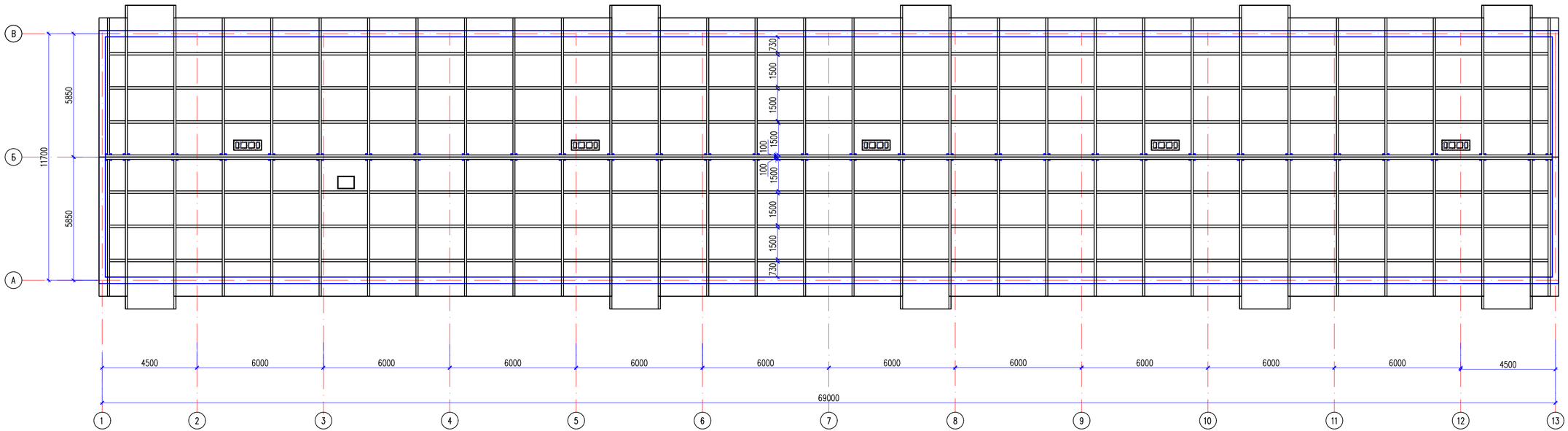

						03-2025-АС			
						«Капитальный ремонт кровли многоэтажных жилых домов г.Талдыкорган" Мкр Жетису N20»			
Изм.	Кол.уч	Лист	N№док	Подпись	Дата				
ИП		Раскулбеков					Стадия	Лист	Листов
Провер.		Асанов К					РП	23	
Разраб.		Мейрбеков				План конструктивных элементов кровли отм. +28.600.(ремонтные работы)	ТОО "KARKAS BUILD" г.Шымкент – г		
Н.контр		Нахимбеков							

Согласовано

Взам. инв. N

Подп. и дата

Инв. N подл.

План кровли

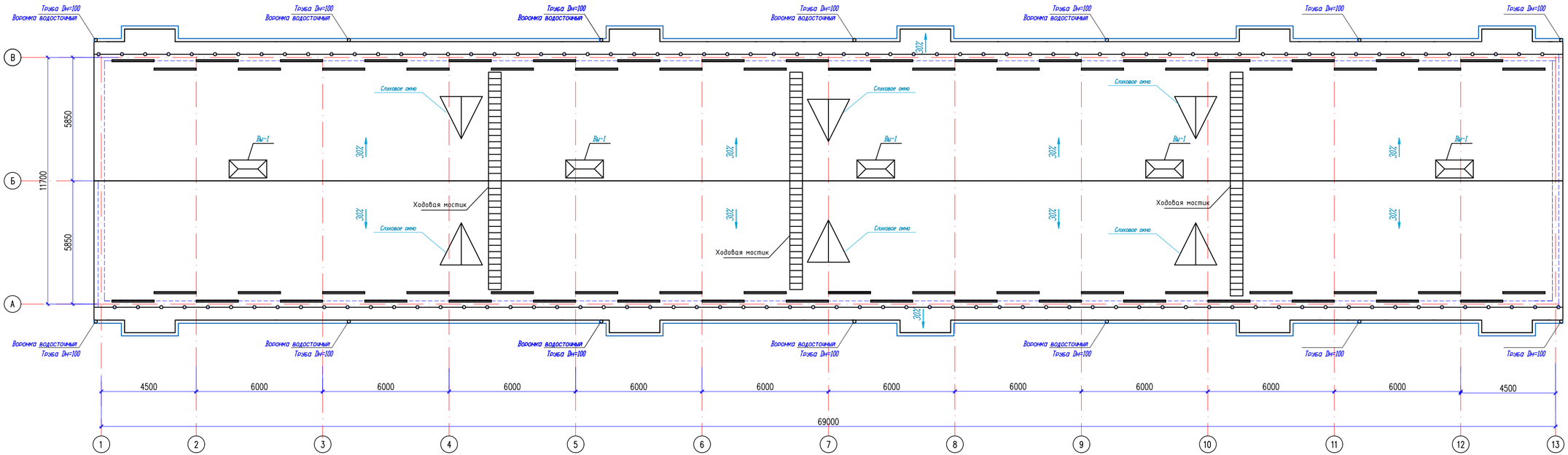

Противопожарные мероприятия и защита строительных конструкций от коррозии

Все деревянные конструкции подлежат огнезащитной обработке антипиренами согласно требований глав СН РК 2.01-01-2013. Качество огнезащитной обработки должно быть таким, чтобы потеря массы огнезащищенной древесины при испытаний по СТ.СЭВ 4868-84 не превышала 25%.

Для биологической защиты деревянные конструкции обработать антисептической пастой с нанесением пасты на поверхность древесины краскопультом.

Указания по устройству кровли:

1.Проектируемая кровля разработана в соответствии со СП РК 3.02-137-2013 "Крыши и кровли",СП РК 2.02-101-2022. "Пожарная безопасность здании и сооружений". Проектируемая кровля из металлочерепицы с порошковым покрытием по деревянным несущим конструкциям.

2.Все металлические конструкции и скрутки окрашиваются масляными красками.

3.Металлочерепица к обрешетке крепится самонарезающими шурупами с уплотнительной шайбой (6 шурупов на 1 кв.м). Общий расход - 2700 шт. Обрешетка укладывается сверху на гидроизоляционный материал (Гидроизоляция ИЗОСПАН AQ proff).

Металлическое ограждение МО-1

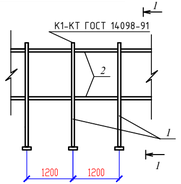

I-I

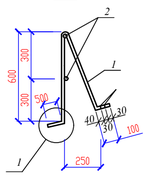

I

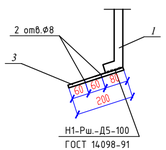

СПЕЦИФИКАЦИЯ ЭЛЕМЕНТОВ КРОВЛИ

Марка поз.	Обозначение	Наименование	Кол. шт.	Объем ед.изм м3	Общий объем м3
		Металлическое ограждение МО-1 п.м	139,5		
1	ГОСТ 34028-2016	Ø14А-240 L=1250мм	1	1,513	1,513
2	ГОСТ 34028-2016	Ø10А-240 п.м.	2	0,617	1,234
3	ГОСТ 103-2006	-70х4 L=100	2	0,22	0,44
	ГОСТ 7798-78*	Болт М8 L=80	4	0,0366	0,1464
		Снегозадержатель п.м	68.0		
		Ходовая мостик (на 1п.м.)			33.0п.м.
1	ГОСТ 8486-86*Е	доска 100х40 L=1000мм	2		0.008м3
2	ГОСТ 8486-86*Е	брусок 40х40 L=400мм	3		0.0018м3

Изм.	Кол.уч.	Лист	N°док.	Подпись	Дата				
ГИП			Рыскулбеков Б.			03-2025-АС «Капитальный ремонт кровли многоэтажных жилых домов г.Таразкорган" Мкр Жетису N20»			
Провер.			Асанов К.				Стадия	Лист	Листов
Разраб.			Мейірбеков				РП	24	
Н.контр.			Нахимбеков			План кровли (ремонтные работы)	ТОО "KARKAS BUILD" г.Шымкент - г.		

Копировал Формат А3-3

Взам. инв. N | Подп. и дата | Инв. N подл.

Металлочерепица толщ. 0,7мм полимерного покрытия-22-30мкм*м2
Обрешетка 100х32 шаг.350мм.
Гидроизоляция ИЗОСПАН AQ proff
Железобетонные каркас 100х250(h)
Стяжка из цем. раствора М100 толщиной -30мм
Армированная сеткой 4с 3ВР-100/3ВР-100, 100х100
Гидроизоляция - пленочная толщ. 0,15 мм по ГОСТ 10354-82
Утеплитель- минплита ППЖ180- t-140мм
Пароизоляция - 1 слой рубероида на битумной мастике
Плита перекрытия- 220 мм

Разрез 1-1

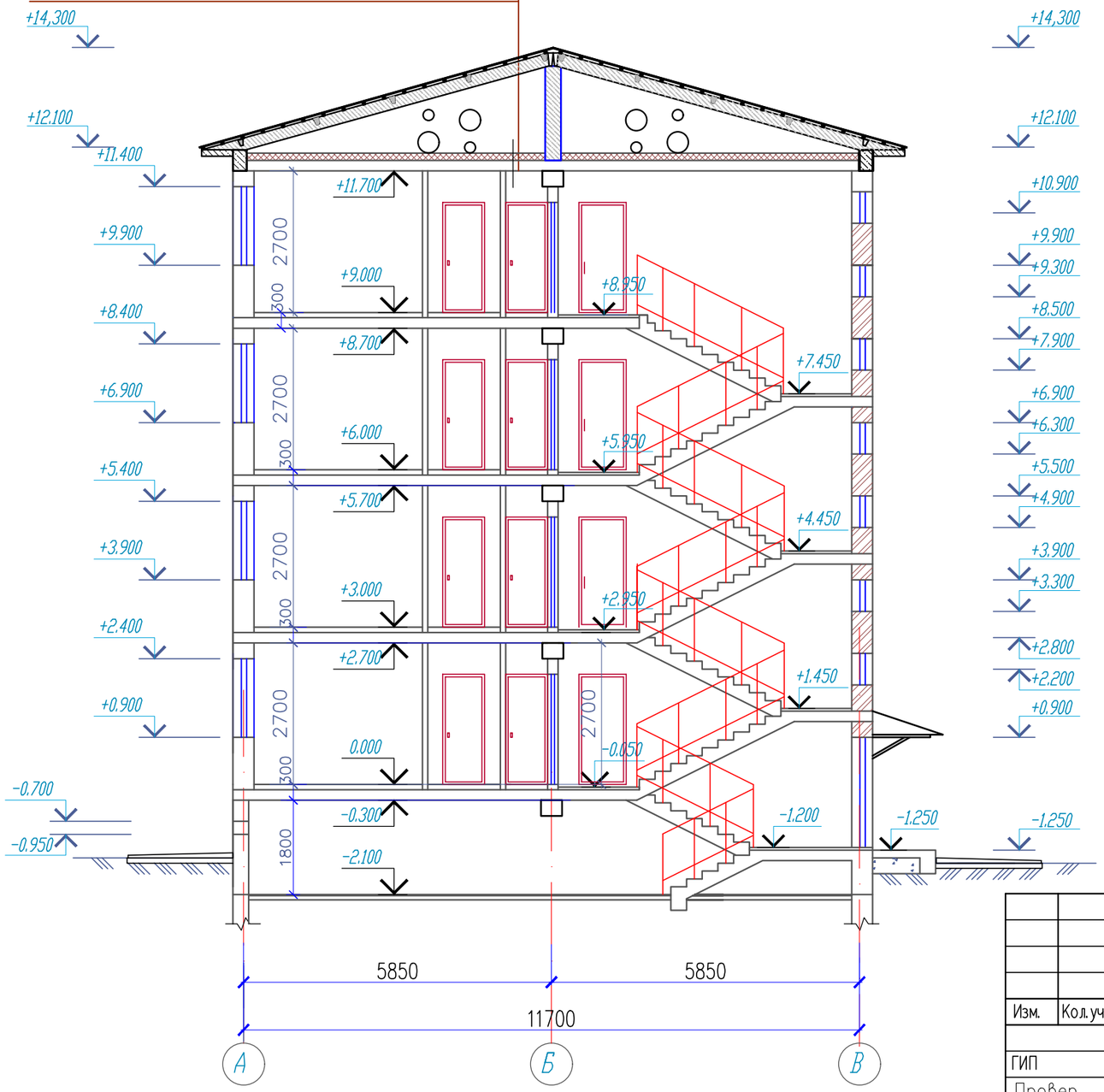

Изм.	Кол.уч.	Лист	N:док.	Подпись	Дата
ГИП		Рыскулбеков			
Провер.		Асанов К			
Разраб.		Мейрбеков			
Н. контр		Нахимбеков			

03-2025-АС

«Капитальный ремонт кровли многоэтажных жилых домов г.Талдыкорган" Мкр Жетису N20»

Стадия	Лист	Листов
РП	25	

Разрез 1-1
(ремонтные работы)

ТОО "KARKAS BUILD"
г.Шымкент - г.

Согласовано

Взам. инв. N

Подп. и дата

Инв. N подл.

Копировал

Формат А3

Схема крепления водосточной трубы

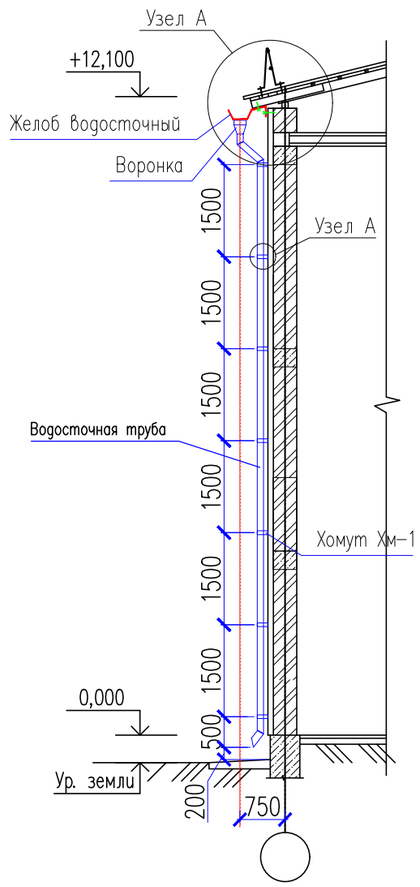

Узел "А"

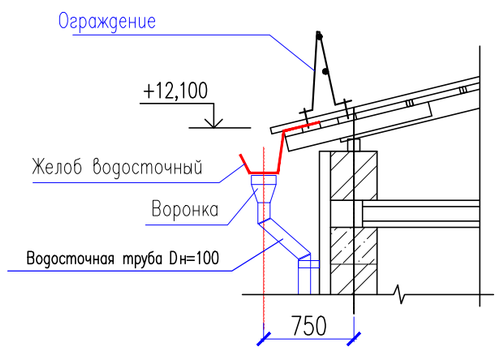

Ведомость потребности в материалах и изделиях, на горизонтальные элементы водосточной системы

Поз.	Обозначение	Наименование	Еденица изм.	Колич.
	Горизонтальные элементы водосточной системы	сертификат соответствия	комплект	1
1	ТКСН РК 8.07-06-2019	– кронштейн желоба (крюк желоба)	шт	459
2	ТКСН РК 8.07-06-2019	– водосточный желоб 3 м	шт/м	51/153
3	ТКСН РК 8.07-06-2019	– заглушка торцевая	шт	4
4	ТКСН РК 8.07-06-2019	– соединитель желоб-труба (воронка)	шт	14
5	ТКСН РК 8.07-06-2019	– соединитель желоба	шт	52
6	ТКСН РК 8.07-06-2019	– угол желоба 90° –	шт	–
7		–шуруп оцинкованный 3,5 х 45 мм.	шт	918

Ведомость потребности в материалах и изделиях, на вертикальные элементы водосточной системы

Поз.	Обозначение	Наименование	Еденица изм.	Колич.
	Горизонтальные элементы водосточной системы	сертификат соответствия	комплект	1
1	ТКСН РК 8.07-06-2019	– водосточная труба 3 м	шт	42
2	ТКСН РК 8.07-06-2019	– труба соединительная 1м	шт	14
3	ТКСН РК 8.07-06-2019	– крепления водосточной трубы	шт	112
4	ТКСН РК 8.07-06-2019	– колено трубы 60°	шт	28
5	ТКСН РК 8.07-06-2019	– водосточный отвод	шт	14
6		–анкерный блот М8х10х60мм.	шт	112

Указания по монтажу водосточных систем элементы водосточной системы.
Заглушка желоба – устанавливается на торцах желоба и направляет дождевую воду в сторону уклона к воронке.
Водосточный желоб – предназначен для сбора дождевой и талой воды с кровли.
Угол желоба – используется для изменения направления потока воды, монтируется на внешних и внутренних углах кровли.
Соединитель желоба – предназначен для соединения водосточных желобов между собой.
Воронка (соединитель желоб-труба) – служит для соединения желобов и трубы в целях отвода воды из водосборной в водосливную систему.
Колено трубы предназначено для изменения направления стока по трубе.
Сточная труба – организует вертикальный сток дождевой воды.
Водосточный отвод – обеспечивает отвод воды из водосточной системы на землю.
Крепление трубы – предназначено для крепления водосточной трубы на необходимом от фасада расстоянии.
Кронштейн металлический – используется для монтажа желоба на карнизе кровли и крепится к стропильной системе или на скат кровли до монтажа кровельного покрытия.

Согласовано Согласовано:

Часть ОВ	Часть ВК	Часть ЭОМ
Умешова А	Умбетаев	Омирзак Т

Взам. инв. N | Подпись и дата | Инв. N подл.

Изм.	Кол.уч.	Лист	N:док.	Подпись	Дата
ГИП		Рыскулбеков			
Провер.		Асанов К			
Разраб.		Мейрбеков			
Н.контр		Нахимбеков			

03-2025-АС

«Капитальный ремонт кровли многоэтажных жилых домов г.Талдыкорган" Мкр Жетису N20»

Стадия	Лист	Листов
РП	26	

Схема крепления водосточной трубы (ремонтные работы)

ТОО "KARKAS BUILD" г.Шымкент – г.

Копировал | Формат А3

Металлочерепица толщ. 0,7мм полимерного покрытия-22-30мкм*м2
Обрешетка 100х32 шаг.350мм.
Гидроизоляция ИЗОСПАН AQ proff
Железобетонные каркас 100х250(h)
Стяжка из цем. раствора М100 толщиной -30мм
Армированная сеткой 4с 3ВР-100/3ВР-100, 100х100
Гидроизоляция - пленочная толщ. 0,15 мм по ГОСТ 10354-82
Утеплитель- минплита ППЖ180- t-140мм
Пароизоляция - 1 слой рубероида на битумной мастике
Плита перекрытия- 220 мм

Разрез 1-1

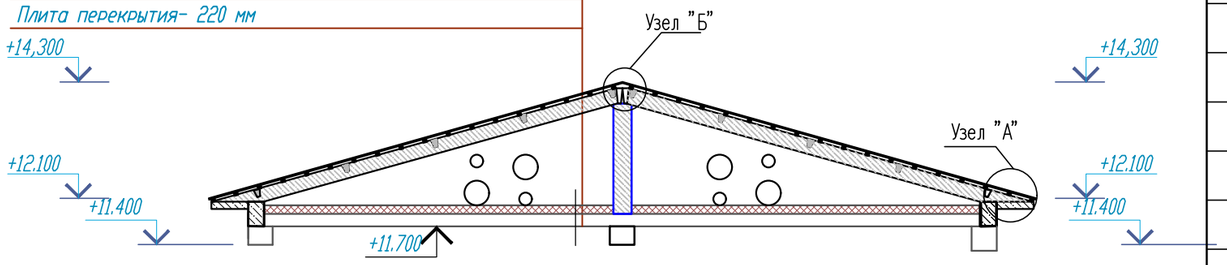

Узел "Б"

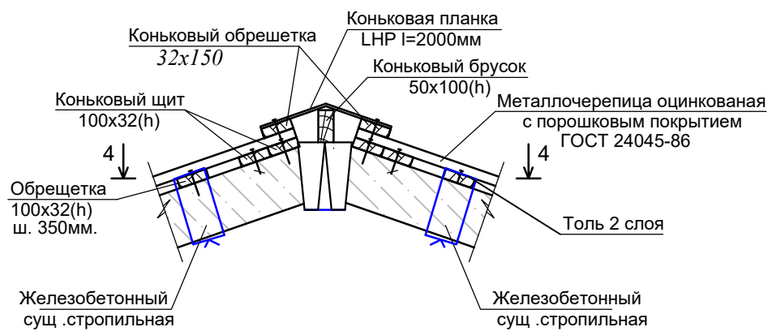

Узел "А"

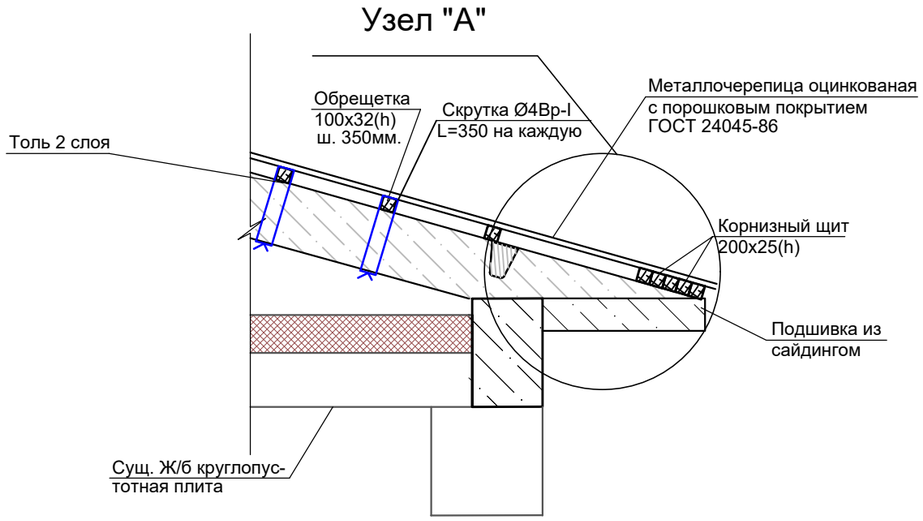

СПЕЦИФИКАЦИЯ ЭЛЕМЕНТОВ КРОВЛИ

Марка поз.	Обозначение	Наименование	Кол. шт.	Объем ед.изм м3	Общий объем м3
1	2	3	4	5	6
1	ГОСТ 8486-86*Е (Код 215-204-0400)	Коньковая обрешетка из досок 32х150 п.м	139	0.0048	0.68
2	ГОСТ 8486-86*Е (Код 215-204-0800)	Карнизный щит из досок 25х200 п.м	557,6	0.005	2,8
3	ГОСТ 8486-86*Е (Код 215-204-0400)	Обрешетка 100х32 п.м	2487,5	0.0032	7,96
4	ГОСТ 8486-86*Е (Код 215-202-0400)	Коньковый брус 50х100 п.м	69,7	0.005	0.35
5	ГОСТ 8486-86*Е	Итоговый расход древесины			14.66
	ГОСТ 6727-86 узел А	Скрутка Ø4 Вр-I L=850мм	2240	0.084	188,2
		рубероид жб каркаса , м2	62,4		
		Слуховое окно шт	6		
		Блок слухового окна шт	6		
		Лестница к слуховому окну	6		
	ГОСТ 19903-2015 (Код214-101-0101-0002)	Коньковая деталь п.м.	69,7		
		Ветровая планка п.м.	28,2		
	СТ РК 2083-2011(Код 224-101-0200)	Кровля Металлочерепица типа "Монтеррей Элит" м2	995,5		
	(Код 235-101-0100)	Подкровельная антиконденсатная гидроизоляционная пленка (Ютакон Н 130 ВС УВ) м2	995,5		
		Подшивка из металлосайдинга, м2	121,0		
	(Код 223-301-0643)	Пароизоляция - 2слой пергамина, м2	995,5		
		Цем.-песч. стяжка М150 по сетке 5Вр-I 100/100.(2.88кг/м2) толщ.30мм,м2	784,2		
		Гидроизоляция - пленочная толщ. 0,15 мм по ГОСТ 10354-82	784,2		
	ГОСТ 32603-2012 (Код 222-502-0200)	Утеплитель - минераловатные плиты ППЖ-180 по ГОСТ 9573-2012 t=140 мм	784,2		
		Пароизоляция - 1 слой рубероида на битумной мастике	784,2		

Согласовано:

Умешова А	Умбетаев	Омирзак Т
Часть ОВ	Часть ВК	Часть ЭОМ

Инв. N подл. | Подпись и дата | Взам. инв. N

Изм.	Кол.уч.	Лист	N:док	Подпись	Дата
ГИП		Рыскулбеков			
Провер.		Асанов К			
Разраб.		Мейрбеков			
Н.контр		Нахимбеков			

03-2025-АС

«Капитальный ремонт кровли многоэтажных жилых домов г.Талдыкорган" Мкр Жетису N20»

Стадия	Лист	Листов
РП	27	

Разрез 1-1
спецификация элементов кровли

ТОО "KARKAS BUILD"
г.Шымкент - г.

Схема установки люка на чердак

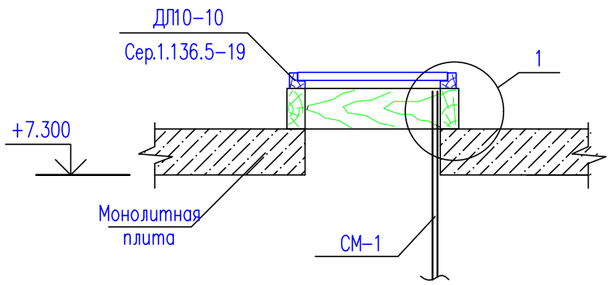

1

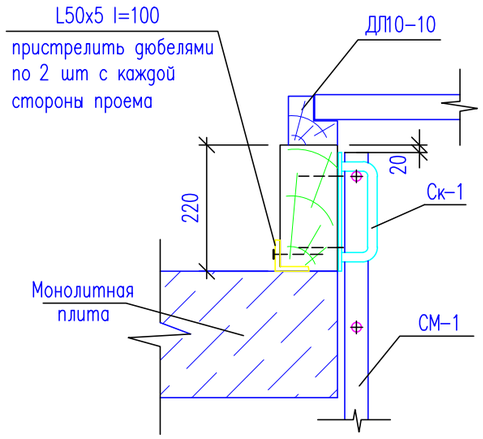

Стремянка СМ-1

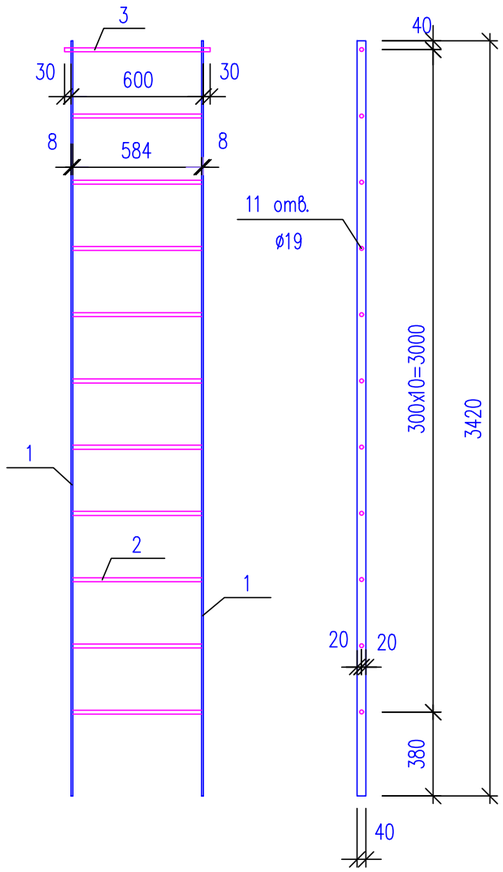

Деталь сопряжения скобы Ск-1 со стремянкой СМ-1

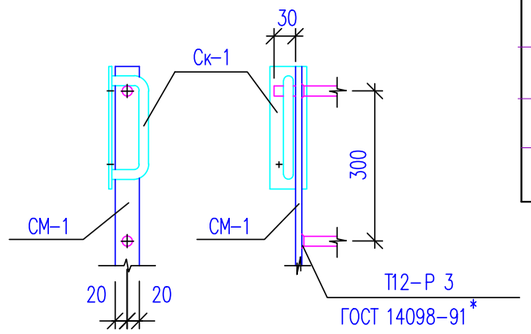

Скоба Ск-1

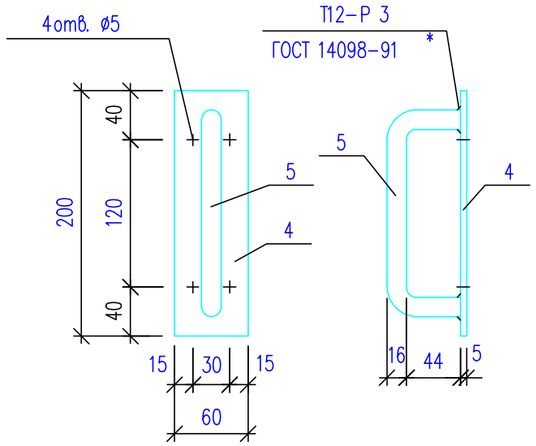

Спецификация конструктивных элементов

Марка поз.	Обозначение	Наименование		Кол.	Масса ед., кг.	Примечание
		Выход на чердак		1		
СМ-1	Данный лист	Стремянка СМ-1		1	31.70	31.70 кг
Ск-1	Данный лист	Скоба Ск-1		2	0.85	1.70 кг
Люк	Сер. 1.136.5-19	Люк ДЛ 10-10		1		
	ГОСТ 8486-66*	Брус 220x100	l=900	2	0.02	0.04 $м^3$
	ГОСТ 8486-66*	Брус 220x100	l=1100	2	0.024	0.048 $м^3$
	ГОСТ 8509-93	L50x5	l=100	8	0.38	3.04 кг
		Стремянка СМ-1				31.70 кг
1	ГОСТ 103-2006	-8x40	l=3420	2	8.59	17.18 кг
2	ГОСТ 54028-2016	ø18А240	l=600	11	1.20	13.20 кг
3	ГОСТ 54028-2016	ø18А240	l=660	1	1.32	1.32 кг
		Скоба Ск-1				0.85 кг
1	ГОСТ 103-2006	-5x60	l=200	1	0.47	0.47 кг
2	ГОСТ 54028-2016	ø16А240	l=240	1	0.38	0.38 кг

1. Материал стремянки сталь Вст-3 по ГОСТ 380-94.
2. Сварку производить по периметру соприкасаемых деталей электродами типа Э42А по ГОСТ 9467-75*.
3. Типы сварных швов приняты по ГОСТ 14098-91*.
4. Данный лист смотри совместно с листом АС-18-19

Согласовано:

Умешова А	Умбетаев	Омирзак Т
Часть ОВ	Часть ВК	Часть ЭОМ

Взам. инв. N

Подпись и дата

Инв. N подл.

Изм.	Кол.уч.	Лист	N:док.	Подпись	Дата
ГИП		Рыскулбеков Б			
Провер.		Асанов К			
Разраб.		Мейрбеков			
Н.контр		Нахимбеков			

03-2025-АС

«Капитальный ремонт кровли многоэтажных жилых домов г.Талдыкорган" Мкр Жетису N20»

Стадия	Лист	Листов
РП	28	

Выход на чердак. Стремянка СМ-1.

ТОО "KARKAS BUILD" г.Шымкент - г.

Копировал

Слуховое окно

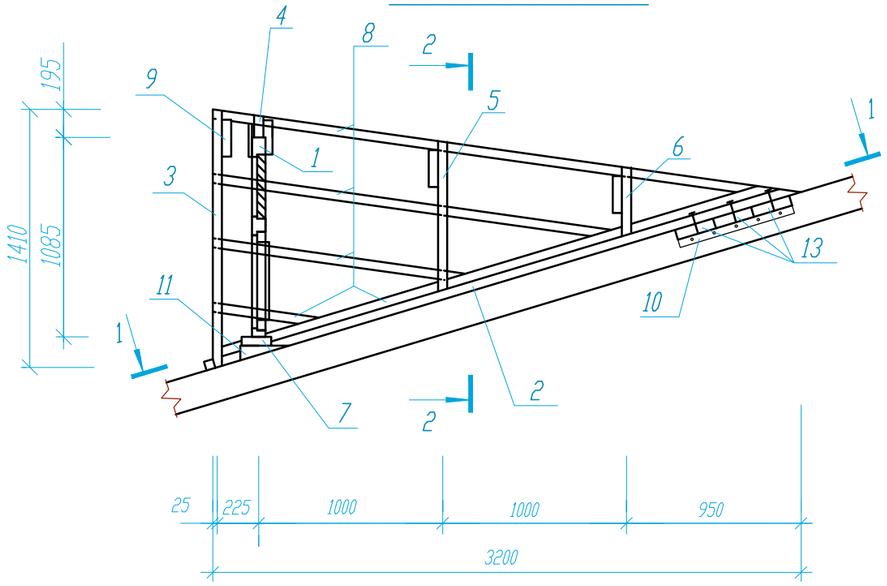

2 – 2

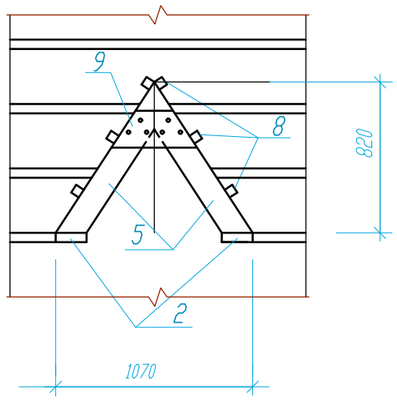

1 – 1

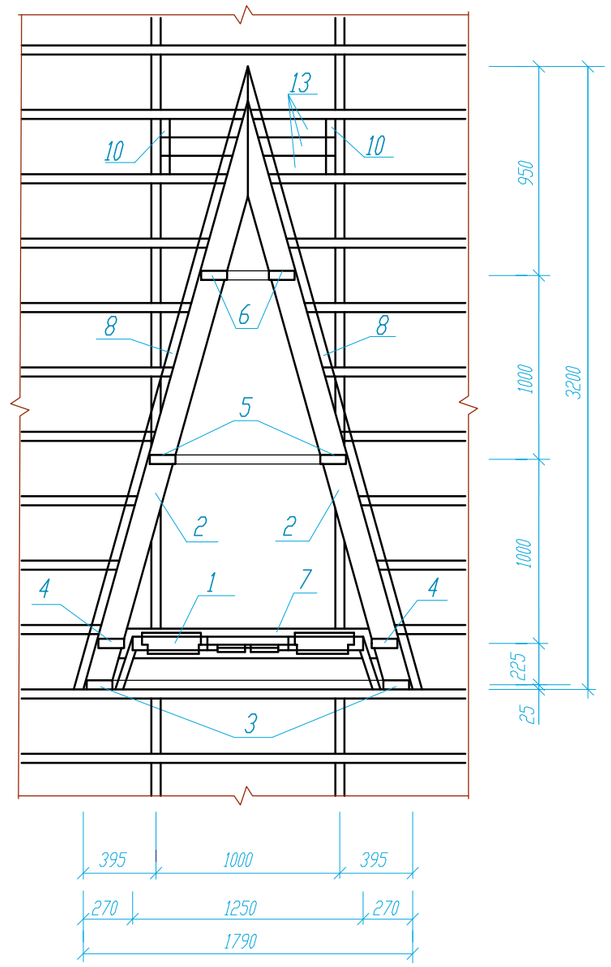

СПЕЦИФИКАЦИЯ

N п.п.	Обозначение	Наименование	Кол.	Объем ед.,м3	Объем общ.,м3
1	л.АС-	Блок слухового окна	1		0.025м3
2	ГОСТ 8486-86*Е	Ригель 50х160,L=3320	2		0,053
3	-//-	Стропила 50х140,L=1750	2		0,025
4	-//-	Стропила 50х140,L=1670	2		0,023
5	-//-	Стропила 50х140,L=1180	2		0,017
6	-//-	Стропила 50х140,L=740	2		0,010
7	-//-	Ригель 50х160,L=1780	1		0,014
8	-//-	Обрешетка 50х50,п.м	22,0		0,055
9	-//-	Накладка 50х200,L=460	4		0,018
10	-//-	Опорный брус 50х100,L=400	2		0,004
11	-//-	Бобышка 80х100,L=160	2		0,003
12	-//-	Подшивка из досок 30х300,п.м	4,8		0,043
13	-//-	Ригель 50х160,L=900	3		0,022
		Металлочерепица-оцинкованный лист с порошковым покрытием	5,81		м2
		Фартук из оцинкованной кровельной стали б=0,7мм	4,65		м2

1.Данный лист см. совместно с л.АС-30,33
2.Подшивку из досок покрасить масляной краской за 2 раза под цвет металлочерепицы.

Согласована:

Часть ОВ	Умешова А	
Часть ВК	Умбетаев	
Часть ЭОМ	Омирзак Т	

Взам. инв. N

Подпись и дата

Инв. N подл.

Изм.	Кол.уч.	Лист	N:док	Подпись	Дата
ГИП		Рыскулбеков			
Провер.		Асанов К			
Разраб.		Мейрбеков			
Н. контр		Нахимбеков			

03–2025–АС

«Капитальный ремонт кровли многоэтажных жилых домов г.Талдыкорган" Мкр Жетису N20»

Стадия	Лист	Листов
РП	29	

Устройство слухового окна.

ТОО "KARKAS BUILD" г.Шымкент – г.

Блок слухового окна ОС-1

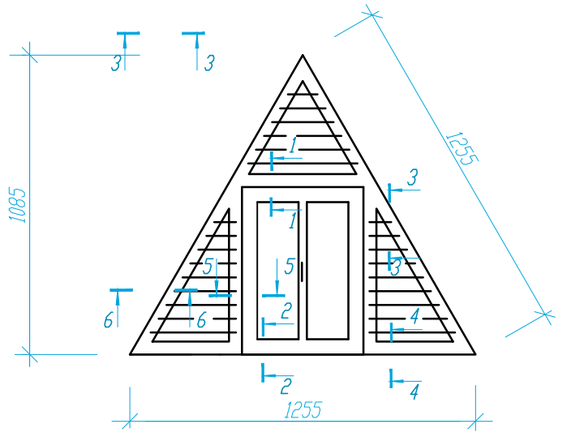

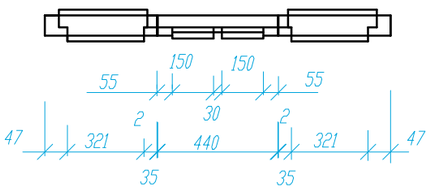

3-3

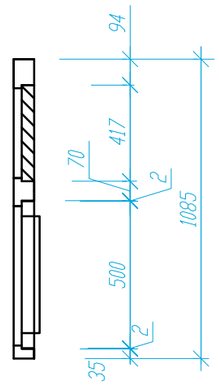

4-4

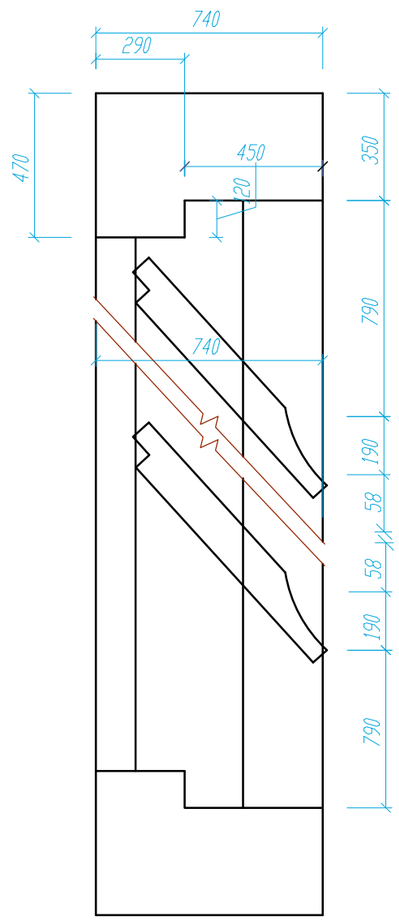

1-1

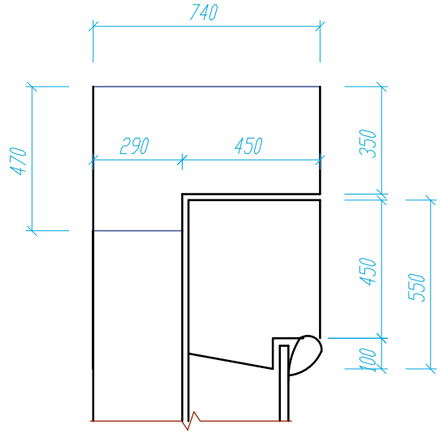

2-2

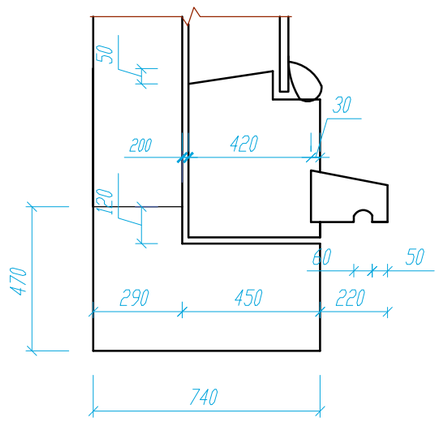

5-5

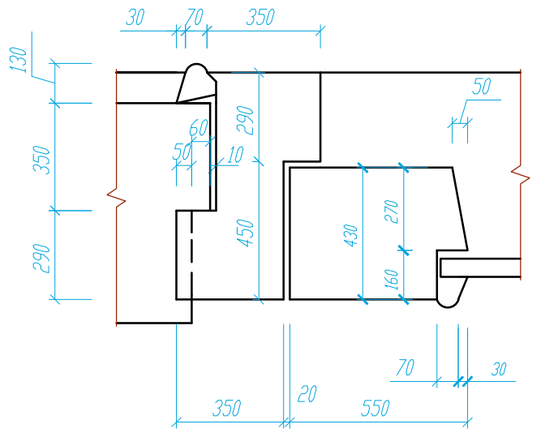

6-6

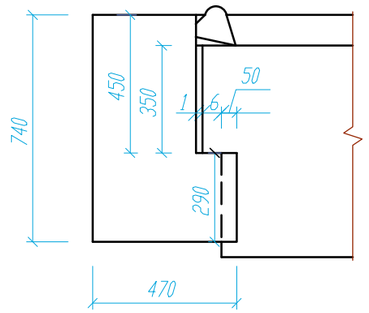

7-7

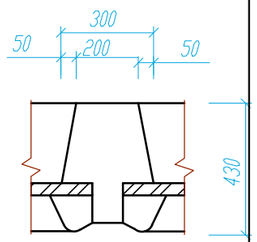

СПЕЦИФИКАЦИЯ

N п.п.	Обозначение	Наименование	Кол.	Масса ед.,кг	Примеч.
1	ГОСТ 8486-86*Е	Древесина коробки			0.055м3
2	ГОСТ 8486-86*Е	Древесина жалюзей			0.033м3
3	ГОСТ 8486-86*Е	Древесина переплета			0.025м3
4	ГОСТ 8486-86*Е	Древесина раскладки			0.008м3
5	ГОСТ 5088-94	Петли оконные разъемные			2
6	ГОСТ 5090-86	Задвижки оконные			2
7	ГОСТ 5087-80	Ручка скоба на лапках			1
8	ГОСТ 111-2001	Стекло оконное			0,20м2

1.Данный лист см. совместно с л.АС-33
2.Блок слухового окна покрасить за 2 раза под цвет металлочерепицы.

Согласована:

Умешова А	Часть ОВ	
Умбетаев	Часть ВК	
Омирзак Т	Часть ЭОМ	

Взам. инв. N

Подпись и дата

Инв. N подл.

Изм.	Кол.уч.	Лист	N:док.	Подпись	Дата
ГИП		Рыскулбеков Б			
Провер.		Асанов К			
Разраб.		Мейрбеков			
Н.контр		Нахимбеков			

03-2025-АС

«Капитальный ремонт кровли многоэтажных жилых домов г.Талдыкорган" Мкр Жетису N20»

Стадия	Лист	Листов
РП	30	

Блок слухового окна СО-1.

ТОО "KARKAS BUILD"
г.Шымкент - г.

Фасад 1-13

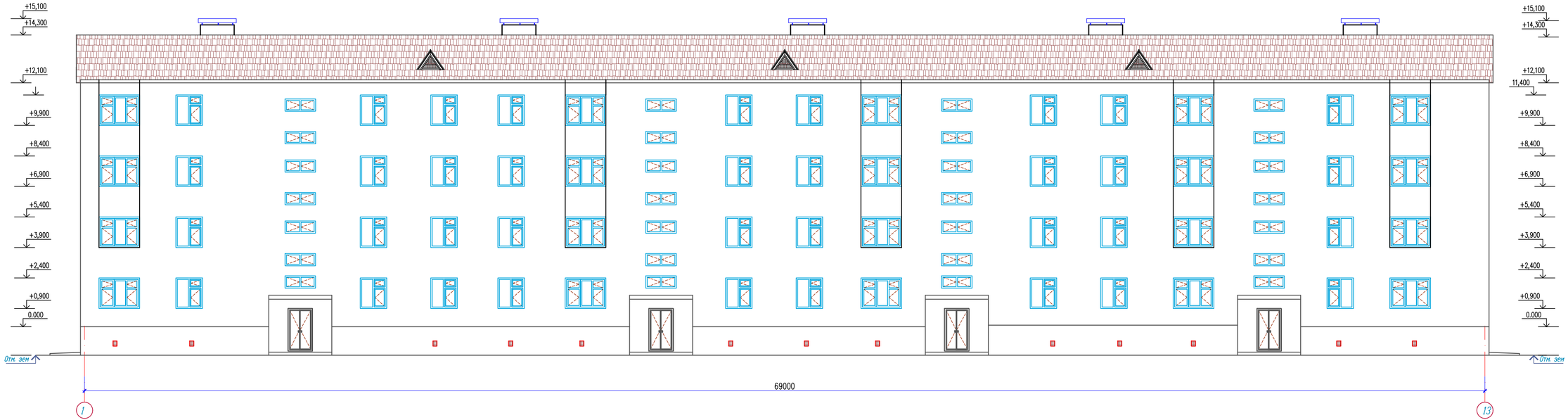

						03-2025-АС		
						«Капитальный ремонт кровли многоэтажных жилых домов г.Талдыкорган" Мкр Жетису N20»		
Изм.	Кол.уч.	Лист	N-док.	Подпись	Дата			
ГИП		Рыскулбеков Б.					Стадия	Лист	Листов
Провер.		Асанов К.					РП	31	
Разраб.		Меирбеков				Фасад в осях 1-13 (ремонтные работы)	ТОО "KARKAS BUILD" г.Шымкент - г.		
Н.контр		Нахимбеков							

Копировал Формат А3-3

Согласовано

Взам. инв. N

Подп. и дата

Инв. N подл.

Фасад 13-1

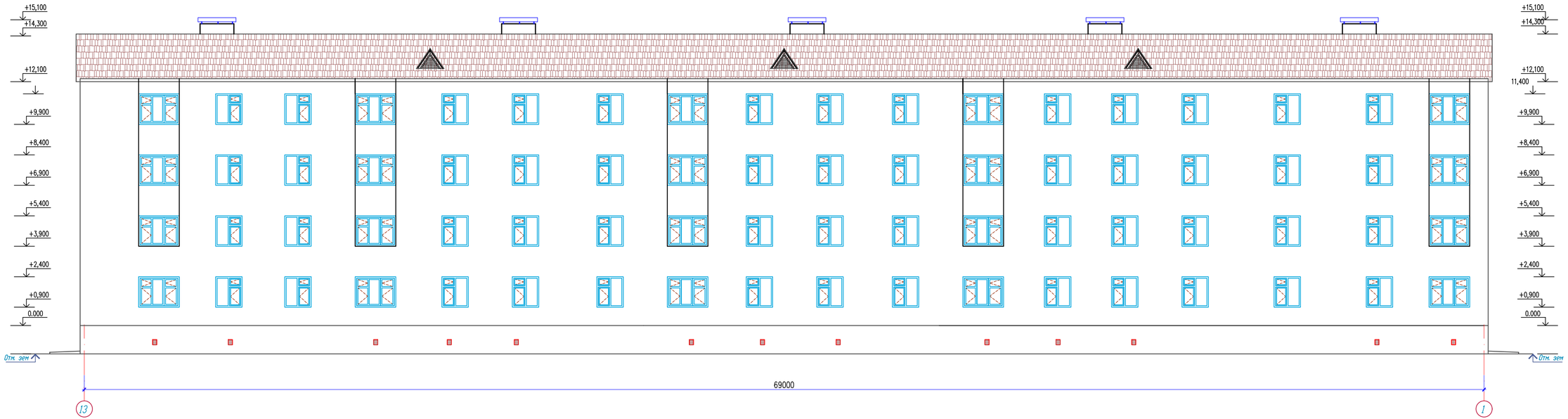

						03-2025-АС		
						«Капитальный ремонт кровли многоэтажных жилых домов г.Талдыкорган" Мкр Жетису N20»		
Изм.	Кол.уч.	Лист	N-док.	Подпись	Дата			
ГИП		Рискулбеков					Стадия	Лист	Листов
Провер.		Асанов	К				РП	32	
Разраб.		Мейрбеков				Фасад в осях 13-1 (ремонтные работы)	ТОО "KARKAS BUILD" г.Шымкент - г.		
Н.контр		Нахимбеков							

Копировал | Формат А3-3

Согласовано

Взам. инв. N

Подп. и дата

Инв. N подл.

Фасад А-В

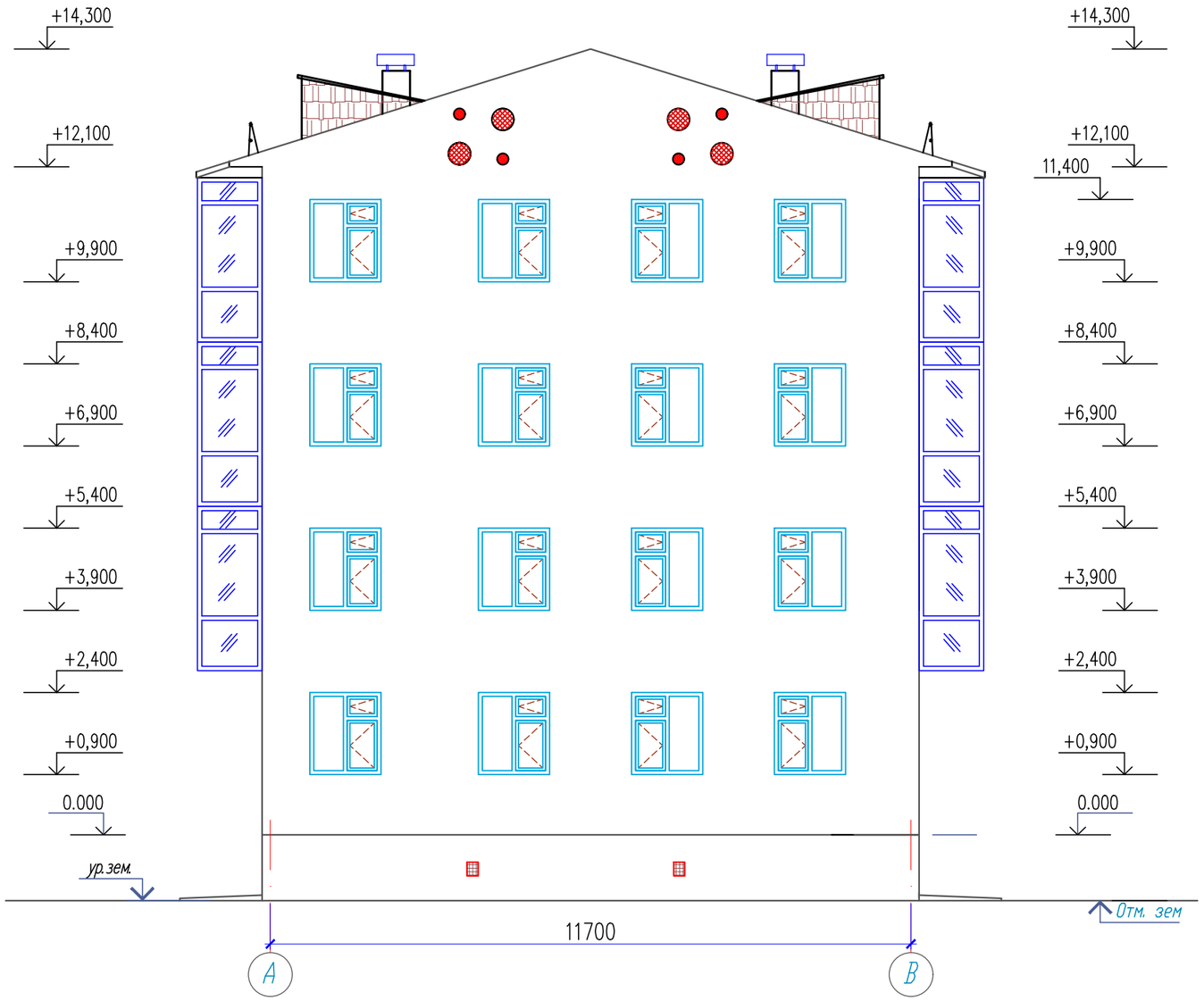

Согласовано

Взам. инв. N

Подп. и дата

Инв. N подл.

Изм.	Кол.уч.	Лист	N:док	Подпись	Дата
ГИП		Рыскулбеков			
Провер.		Асанов К			
Разраб.		Мейрбеков			
Н.контр		Нахимбеков			

03-2025-АС

«Капитальный ремонт кровли многоэтажных жилых домов г.Талдыкорган" Мкр Жетису N20»

Стадия	Лист	Листов
РП	33	

Фасад А-В
(ремонтные работы)

ТОО "KARKAS BUILD"
г.Шымкент – г.

Копировал

Формат А3

Фасад В-А

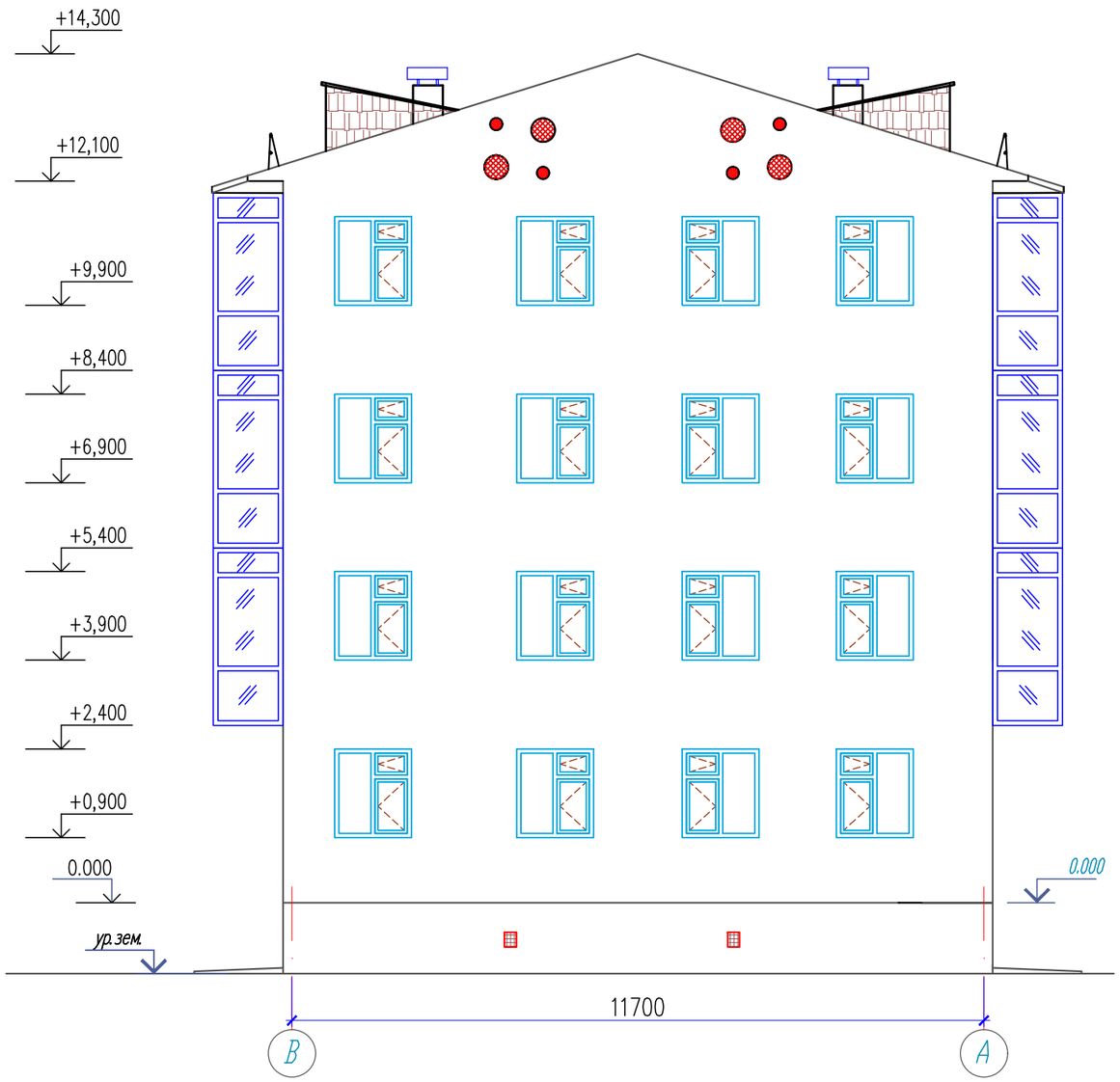

Согласовано

Взам. инв. N

Подп. и дата

Инв. N подл.

Изм.	Кол.уч.	Лист	N:док	Подпись	Дата
ГИП		Рыскулбеков			
Провер.		Асанов К			
Разраб.		Мейрбеков			
Н.контр		Нахимбеков			

03–2025–АС

«Капитальный ремонт кровли многоэтажных жилых домов г.Талдыкорган" Мкр Жетису N20»

Стадия	Лист	Листов
РП	34	

Фасад В–А
(ремонтные работы)

ТОО "KARKAS BUILD"
г.Шымкент – г.

Копировал

Формат А3

Спецификация материалов

Поз.	Обозначение	Наименование	Кол.	Масса кг	Прим.
		Металлический решетка МР-1	8		
		Металлическая решетка МР-1	1		
1	ГОСТ 8509-93	Уголок 45х45х5 ГОСТ 8509-93 / С235 ГОСТ 27772-88* L=1300	1	1,69	2.2
2	ГОСТ 5336-80*	Сетка Р 20-1.6 ГОСТ 5336-80* м 2	1,3	0.39	0,51
4	ГОСТ 24379.1–2012	Анкер М12	4	0.11	0.44
		Металлический решетка МР-2	8		
		Металлическая решетка МР-2	1		
1	ГОСТ 8509-93	Уголок 45х45х5 ГОСТ 8509-93 / С235 ГОСТ 27772-88* L=650	1	1,69	1.03
2	ГОСТ 5336-80*	Сетка Р 20-1.6 ГОСТ 5336-80* м 2	0.65	0.39	0.3
4	ГОСТ 24379.1–2012	Анкер М12	4	0.11	0.44

Металлическая решетка продуха МР-1

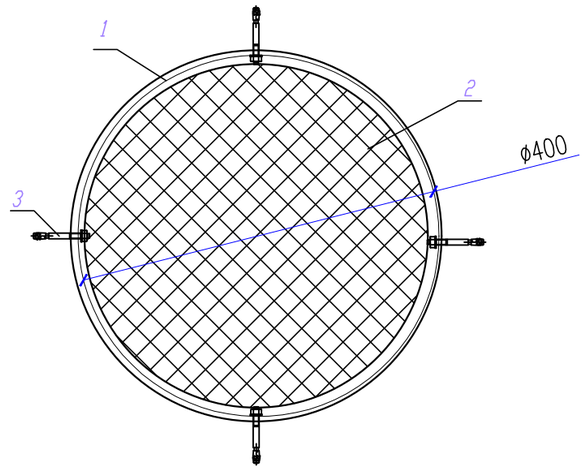

Металлическая решетка продуха МР-2

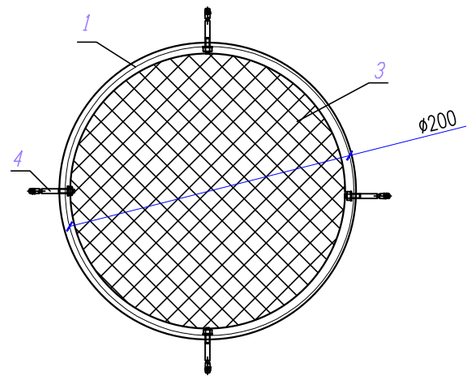

Согласовано

Взам. инв. N

Подп. и дата

Инв. N подл.

Изм.	Кол.уч.	Лист	N док.	Подпись	Дата
ГИП		Рыскулбеков			
Провер.		Асанов К			
Разраб.		Мейрбеков			
Н.контр		Нахимбеков			

03–2025–АС

«Капитальный ремонт кровли многоэтажных жилых домов г.Талдыкорган" Мкр Жетису N20»

Стадия	Лист	Листов
РП	35	

Металлическая решетка МР–1, МР–2 (Ремонтные работы)

ТОО "KARKAS BUILD" г.Шымкент – г.

Копировал

Формат А3

Стремянка СМ–1
М 1:20

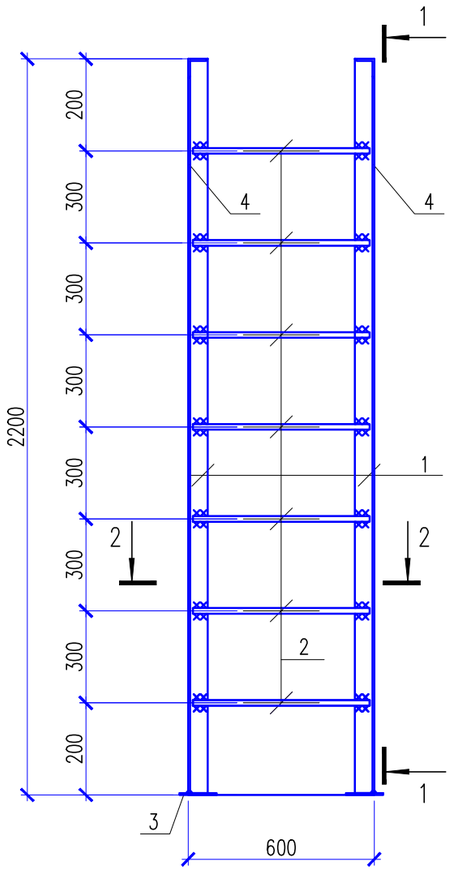

1 – 1
М 1:20

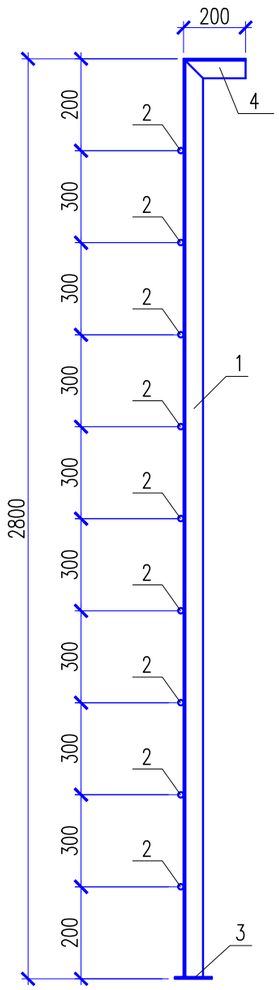

Стремянка СМ–1
для выхода на кровлю через тех.этаж

2 – 2
М 1:20

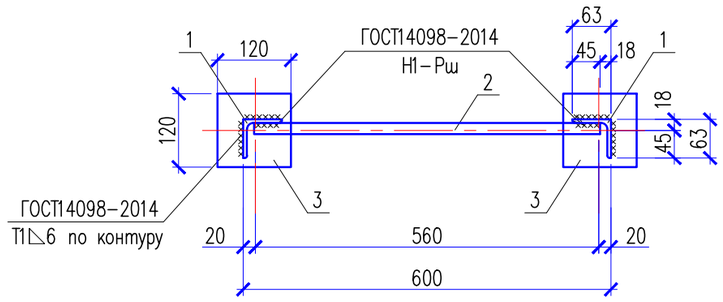

Спецификация конструктивных элементов

Марка	Поз.	Наименование	Кол. шт.	Масса ед. кг.	Масса изделия
1	2	3	4	5	6
СМ–2		Стремянка СМ–1	2		38,6
	1	∟63х5 ГОСТ 8509–93 L=2800мм	2	13,44	
	2	ø18А500СП ТУ 14–1–5526–2006, L=560	9	1,12	
	3	–120х6 ГОСТ 19903–90 L=120мм	2	0,68	
	4	∟63х5 ГОСТ 8509–93 L=200мм	2	0,96	

1. Стремянку СМ–2 изготовить на сварке ручной электродуговой по ГОСТ 14098–2014 электродом типа Э–42А по ГОСТ 9467–75.
2. Длина сварного шва по контуру сопряжения деталей.
3. Все металлоконструкции после монтажа окрасить масляной краской за 2 раза по холодной огрунтовке.

Изм.	Кол.уч.	Лист	N:док.	Подпись	Дата
ГИП		Рыскулбеков			
Провер.		Асанов К			
Разраб.		Мейрбеков			
Н.контр		Нахимбеков			

03–2025–АС

«Капитальный ремонт кровли многоэтажных жилых домов г.Талдыкорган" Мкр Жетису N20»

Стадия	Лист	Листов
РП	36	

Стремянка СМ–1
для выхода на кровлю

ТОО "KARKAS BUILD"
г.Шымкент – г.

Согласовано

Взам. инв. N

Подп. и дата

Инв. N подл.

Копировал

Формат А3

Люк Л-1

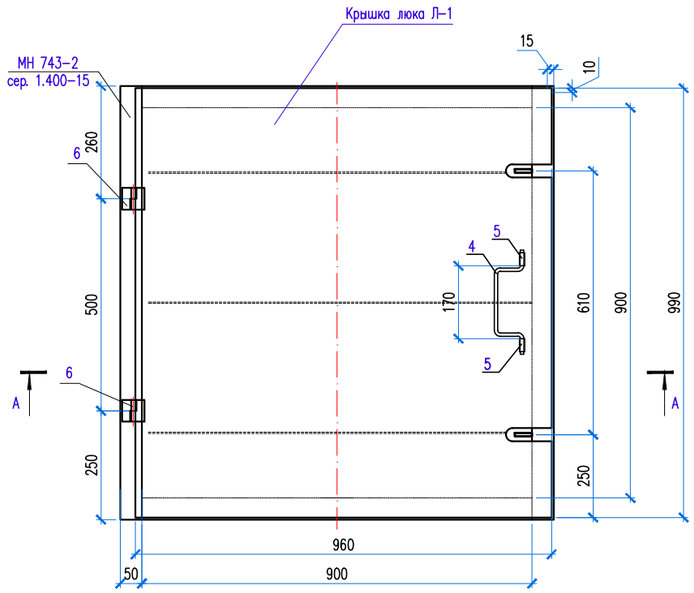

Крышка люка Л-1

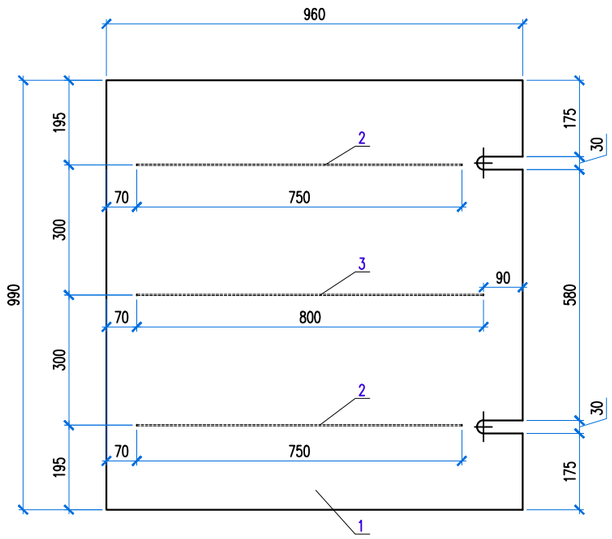

А – А

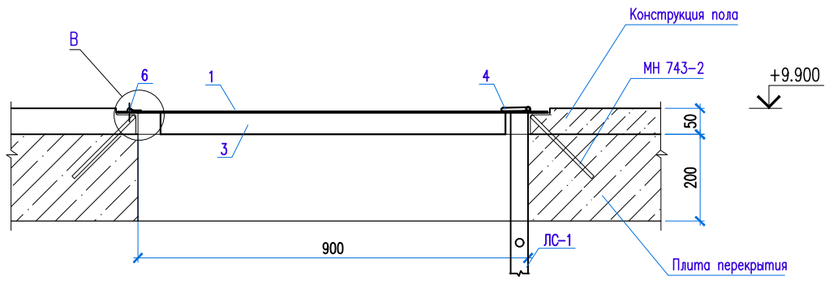

Спецификация материалов

Поз.	Обозначение	Наименование	Кол.	Масса ед., кг.	Примеч.
		Люк Л-1	2	16.89	33,8
		Крышка люка Л-1	1	16.89	
1	ГОСТ 19903-2015	Лист 2x960x990 ГОСТ 19903-74* / С235 ГОСТ 27772-88*	1	14.92	14.92
2	ГОСТ 19903-2015	Лист 2x50x750 ГОСТ 19903-74* / С235 ГОСТ 27772-88*	2	0.59	1.18
3	ГОСТ 19903-2015	Лист 2x50x800 ГОСТ 19903-74* / С235 ГОСТ 27772-88*	1	0.63	0.63
4	ГОСТ 34028-2016	ø8 А-I L=360	1	0.14	0.14
5	ГОСТ 10704-91	Труба 12x1.6 ГОСТ 10704-91 / С235 ГОСТ 27772-88* L=30	2	0.01	0.02
6	ГОСТ 5088-78	Петля ПН3-150	2		

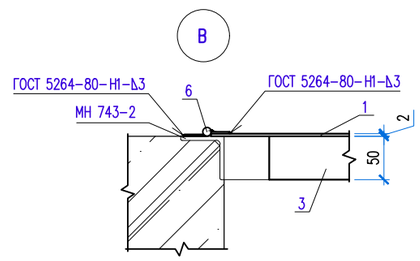

Поз. 4

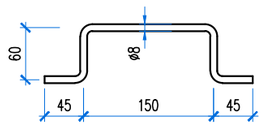

1 – 1

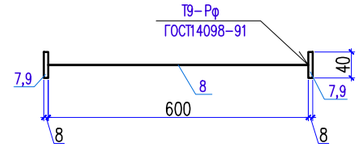

1. Данный лист см. совместно с листами-38
2. Сварку металлических элементов производить электродами Э 42А по ГОСТ 9467-75*.
3. Катеты сварных швов равны наименьшей толщине свариваемых деталей.
4. Металлические изделия покрыть пентафталевыми эмалями ПФ-115 ГОСТ 6465-76 или пентафталевыми лаками ПФ-170 ГОСТ 15907-70* с добавлением 10-15% алюминиевой пудры, наносимых на предварительно загрунтованные поверхности глифталевыми грунтовками ГФ-021 по ГОСТ 25129-82 или ГФ-0163 по ТУ 6-27-12-90.

Изм.	Кол.уч.	Лист	N:док.	Подпись	Дата	03-2025-АС		
						«Капитальный ремонт кровли многоэтажных жилых домов г.Талдыкорган" Мкр Жетису N20»		
ГИП		Рыскулбеков Е.					Стадия	Лист	Листов
Провер.		Асанов К.					РП	37	
Разраб.		Мейрбеков				Люк Л-1 (Ремонтные работы)	ТОО "KARKAS BUILD" г.Шымкент – г.	
Н.контр		Нахимбеков						

Согласовано:

Умешова А	Часть ОВ	
Умбетаев	Часть ВК	
Омирзак Т	Часть ЭОМ	

Взам. инв. N | Подп. и дата | Инв. N подл.

Формат

Развертка вентшахты ВШ-1

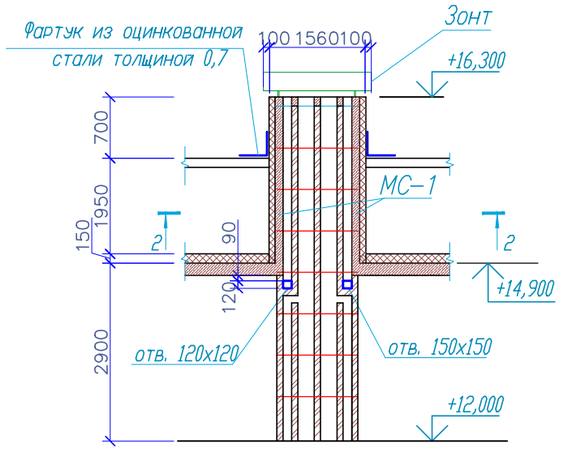

1 - 1

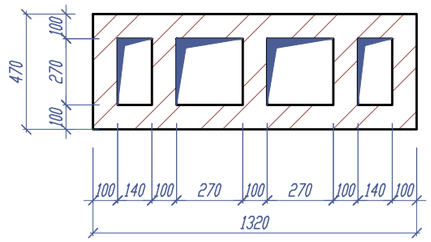

Обвязочный пояс

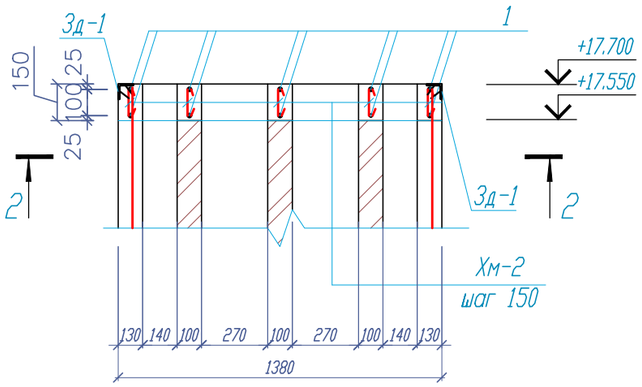

2-2

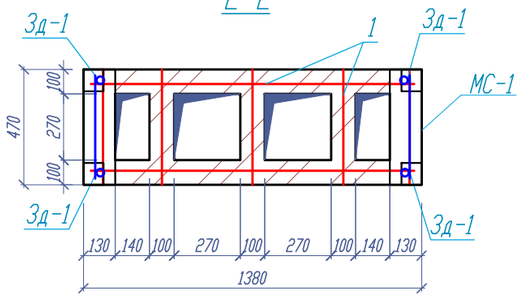

Зонт

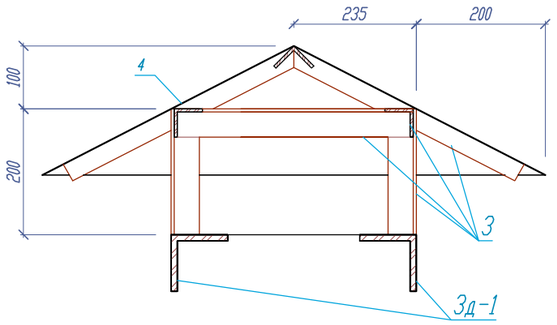

Поз.	Обозначение	Наименование	Кол.	Масса ед.,кг.	Примечание
		Вентшахта ВШ-1	5		
		Монолитный сердечник МС-1	2		
1	ГОСТ 5781-82*	Ø12 А-III L=2600	2	2.31	4.62
Хм-1	ГОСТ 5781-82*	Ø6 А-I L=610	14	0.14	1.96
		Материалы			
		Бетон кл. В15, м3	0.16		
		Кирпич обожженный полнотелый марки КОРПо 1НФ/100/2,0/50/ по ГОСТ 530-2012, м3	0.17		
		Обвязочный пояс			
1	ГОСТ 5781-82*	Ø12 А-III м.п.	9.7	0.888	8.61
Хм-2	ГОСТ 5781-82*	Ø6 А-I L=250	40	0.06	2.40
		Материалы			
		Бетон кл. В15, м3	0.16		
		Закладная деталь Зд-1	4		
1а	ГОСТ 8509-93	Уголок 50х50х5 ГОСТ 8509-93 / С245 ГОСТ 27772-88* L=50	1	0.19	
2а	ГОСТ 5781-82*	Ø8 А-III L=80	2	0.03	
		Зонт			
3	ГОСТ 8509-93	Уголок 25х25х5 ГОСТ 8509-93 / С245 ГОСТ 27772-88* м.п.	8.14	1.78	14.5
4	ГОСТ 19903-74*	Лист 0.7х1000х1760 ГОСТ 19903-74* / С245 ГОСТ 27772-88* м.п.	1	9.01	9.01
		Жесткие минераловатные плиты ПТЭ-100-100мм, м2	11.92		
		Фартук из оцинкованной стали толщиной 0,7, м2	3.9	5.5	21.45

Закладная деталь Зд-1

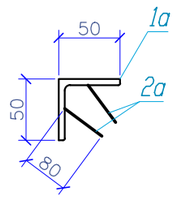

Монолитный сердечник МС-1

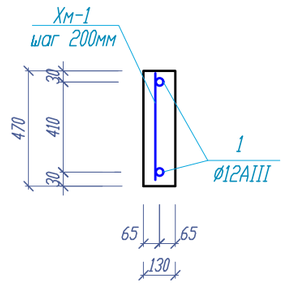

Ведомость деталей

Поз.	Эскиз	
Хм-1	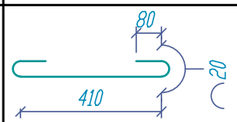	L=610мм
Хм-2	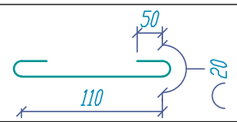	L=250мм

Изм.	Кол.уч.	Лист	N:док.	Подпись	Дата
ГИП		Рыскулбеков			
Провер.		Асанов К			
Разраб.		Мейрбеков			
Н.контр		Нахимбеков			

03-2025-АС

«Капитальный ремонт кровли многоэтажных жилых домов г.Талдыкорган" Мкр Жетису N20»

Стадия	Лист	Листов
РП	38	

Вентшахта ВШ-1

ТОО "KARKAS BUILD" г.Шымкент – г.

Согласовано

Взам. инв. N

Подп. и дата

Инв. N подл.

Копировал

Формат А3

Козырек К-3

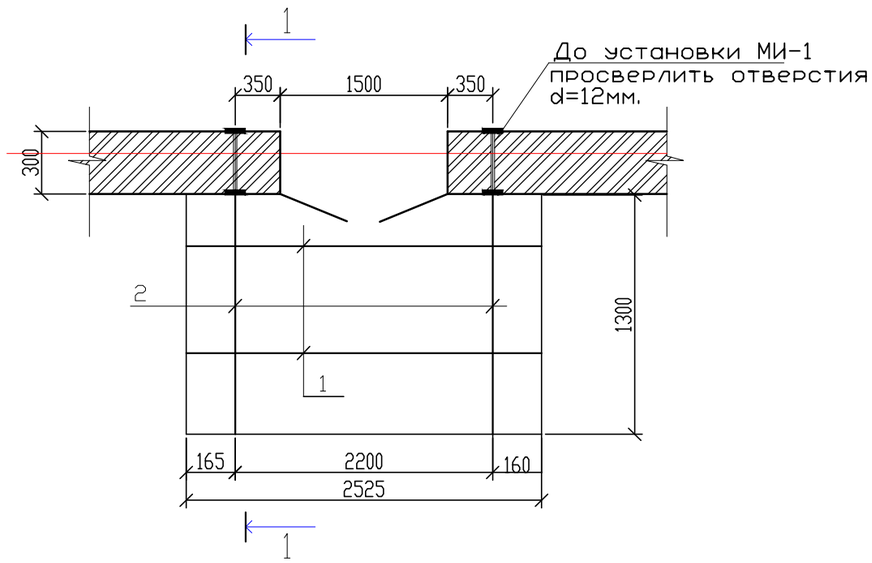

Разрез 1-1

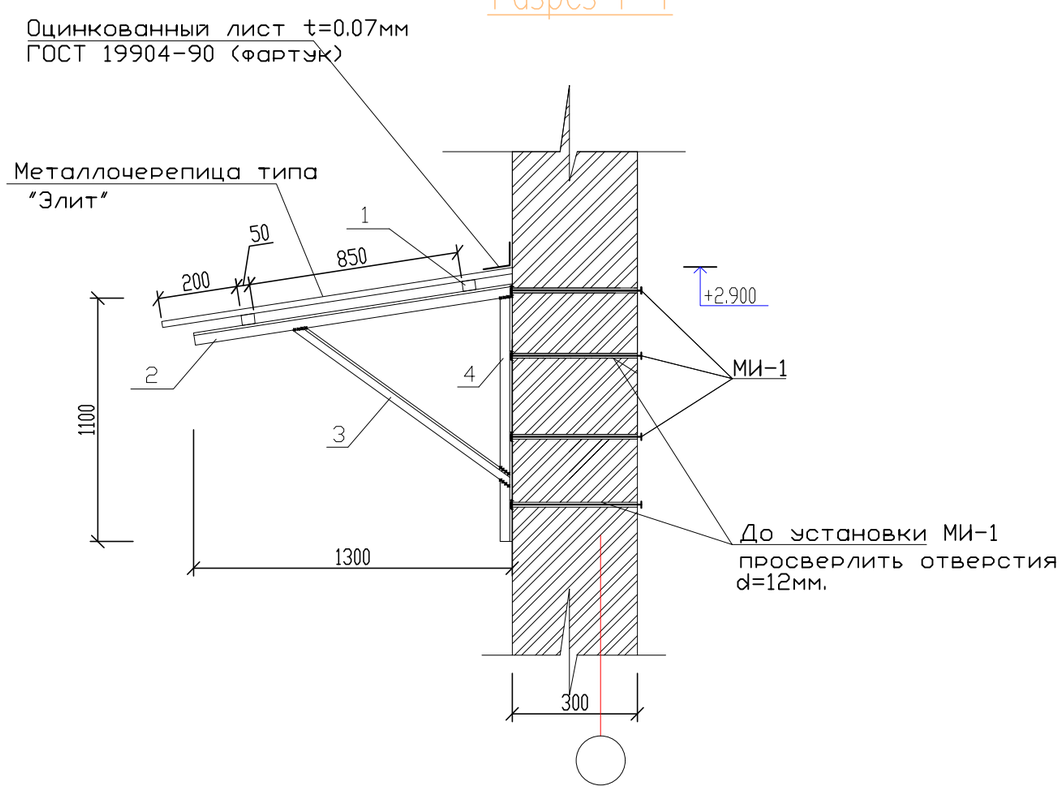

Спецификация козырька.

Марка Поз.	Обозначение	Наименование	Кол. шт.	Масса ед.кг.	Примеч.
		Козырек К-1	4		
1	ГОСТ 8509-93	Уголок 50х50х5 ГОСТ 8509-93 / ВСт3кп ГОСТ 380-2005 L=2525	2	9.60	19.20
2	ГОСТ 8509-93	Уголок 50х50х5 ГОСТ 8509-93 / ВСт3кп ГОСТ 380-2005 L=1300	2	4.90	9.80
3	ГОСТ 8509-93	Уголок 50х50х5 ГОСТ 8509-93 / ВСт3кп ГОСТ 380-2005 L=1100	2	4.15	8.30
4	ГОСТ 8509-93	Уголок 50х50х5 ГОСТ 8509-93 / ВСт3кп ГОСТ 380-2005 L=1000	2	3.77	7.54
	ГОСТ 19904-90	Оцинкованная кровельная			(фартук)
		сталь 0.7мм. $м^2$	1.82		
	ГОСТ 8486-86*Е	Обрешатка 50х50 п.м.	5.20		0.013м3
		Металлочерепица типа "Элит" 0.5 мм СТ РК 2083-2011	3.64		
		Металлическое изделие МИ1	8		
5	ГОСТ 34028-2016	ø12 А-400 L=350	1	0.31	0.31
6	ГОСТ 19903-2015	Лист 5х120х120 ГОСТ 19903-2015 / ВСт3кп ГОСТ 380-2005	1	0.57	0.57
	ГОСТ 9064-75	Гайка d=12	1		
	ГОСТ 11371-78*	Шайба d=12	1		

Металлическое изделие МИ 1

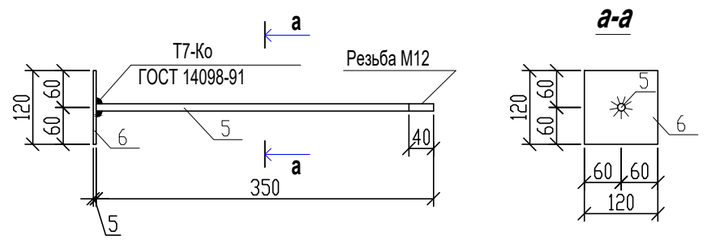

Согласовано:

Взам. инв. №

Подп. и дата

Инв. № подл.

Изм.	Кол.уч.	Лист	N:док.	Подпись	Дата
ГИП		Рыскулбеков Б.			
Провер.		Асанов К.			
Разраб.		Мейрбеков			
Н.контр.		Нахимбеков			

03-2025-АС

«Капитальный ремонт кровли многоэтажных жилых домов г.Талдыкорган" Мкр Жетису N20»

Стадия	Лист	Листов
РП	39	

Козырек К-1

ТОО "KARKAS BUILD"
г.Шымкент - г.

Формат