РЕСПУБЛИКА КАЗАХСТАН

Товарищество с ограниченной ответственностью

"KARKAS BUILD"

Гослицензия №16015967 от 17.10.2016г.

Заказ: 03-2025

Заказчик: ГУ"Отдел жилищно-коммунального хозяйства города Талдыкорган"

РАБОЧИЙ ПРОЕКТ

Капитальный ремонт кровли многоэтажных жилых домов по адресу: г. Талдыкорган, мкр.Жетысу №20, мкр. новый Гарышкер №4В,4Г, 5Г, мкр. Каратал №40.

Альбом 1.4

Архитектурно-строительный часть

г.Шымкент - 2025г.

РЕСПУБЛИКА КАЗАХСТАН
Товарищество с ограниченной ответственностью
"KARKAS BUILD"
Гослицензия №16015967 от 17.10.2016г.

Заказ: 03-2025
Заказчик: ГУ"Отдел жилищно-коммунального хозяйства города Талдыкорган"

РАБОЧИЙ ПРОЕКТ

Капитальный ремонт кровли многоэтажных жилых домов по адресу: г. Талдыкорган, мкр.Жетысу №20, мкр. новый Гарышкер №4В,4Г, 5Г, мкр. Каратал №40.

Альбом 1.4

Архитектурно-строительный часть

Директор ТОО"KARKAS BUILD" Өмірзақ Т

Главный инженер проекта Рыскулбеков Б.

г.Шымкент - 2025г.

Ведомость ссылочных и прилагаемых документов

Обозначение	Наименование	Примечание
	Ссылочные документы:	С поправкой на 2018 г
СН РК 3.02-01-2011	Здания жилые многоквартирные	
СП РК 3.02-101-2012	Здания жилые многоквартирные	
СП РК 2.02-101-2014	Пожарная безопасность зданий и сооружений	
СП РК 2.02-101-2014	Пожарная безопасность зданий и сооружений	
СП РК 3.02-137-2013	Крыши и кровли	
СП РК 2.04-104-2012	Естественное и искусственное освещение	
СП РК 5.03-107-2013	Несущие и ограждающие конструкции	
НТП РК 06.1-2011	Каменные и армокаменные конструкции	
СП РК 5.01-102-2013	Основания зданий и сооружений	
СП РК 2.01-101-2013	Защита строительных конструкций от коррозии	
НТП РК 01-01.2.1-2012	Нагрузки и воздействия.Воздействия на конструкции при пожаре	
Серия 2.244-1/88	Детали полов жилых зданий.	

Согласовано

Взам. инв. N

Подп. и дата

Инв. N подл.

Проектная документация разработана в соответствии с действующими на территории Республики Казахстан государственными нормами, правилами и стандартами и обеспечивают безопасную для жизни и здоровья людей эксплуатацию объекта при соблюдении мероприятий, предусмотренных рабочими чертежами.

Главный инженер проекта Рыскулбеков Б

Изм.	Кол.уч.	Лист	N:док.	Подпись	Дата
ГИП		Рыскулбеков Б			
Провер.		Асанов К			
Разраб.		Мейрбеков			
Н. контр		Нахимбеков			

03-2025-АС

«Капитальный ремонт кровли многоэтажных жилых домов г.Талдыкорган" Мкр Жана Гарышкер N4Г»

Стадия	Лист	Листов
РП	1	

Ведомость рабочих чертежей

ТОО "KARKAS BUILD"
г.Шымкент -2025г.

Копировал

Формат А3

Ведомость рабочих чертежей АС

Лист	Наименование	Примечание
1	2	3
АС-1	Состав проекта	
АС-2	Ведомость рабочих чертежей	
АС-3	Общие данные	
АС-4	План тех этажа (обмерочный чертеж)	
АС-5	План кровли (обмерочный чертеж)	
АС-6	Разрез 1-1,2-2 (обмерочный чертеж)	
АС-7	План тех этажа (демонтажные работы)	
АС-8	План кровли (демонтажные работы)	
АС-9	Разрез 1-1,2-2 (демонтажные работы)	
АС-10	Ведомость демонтажных работ (демонтажные работы)	
АС-11	План тех этажа (ремонтные работы)	
АС-12	План кровли (ремонтные работы)	
АС-13	Разрез 1-1,2-2 (ремонтные работы)	
АС-14	Развертка парапета по оси 1 – 4 и А-В	
АС-15	Армирование план плиты покрытия	
АС-16	План кровли	
АС-17	Металлическая решетка МР-1 (Ремонтные работы)	
АС-18	Стремянка СМ-1 для выхода на кровлю через тех.этаж	
АС-19	Люк Л-1 (Ремонтные работы)	

Согласовано

Взам. инв. N

Подп. и дата

Инв. N подл.

Изм.	Кол.уч.	Лист	N:док.	Подпись	Дата
ГИП		Рыскулбеков Б			
Провер.		Асанов К			
Разраб.		Мейрбеков			
Н. контр		Нахимбеков			

03-2025-АС

«Капитальный ремонт кровли многоэтажных жилых домов г.Талдыкорган" Мкр Жана Гарышкер N4Г»

Стадия	Лист	Листов
РП	2	

Ведомость рабочих чертежей (окончание)

ТОО "KARKAS BUILD" г.Шымкент -2025г.

Копировал

Формат А3

Общие данные

Настоящий проект: «Капитальный ремонт кровли многоэтажных жилых домов г.Талдыкорган" Мкр Жана Гарышкер N4Г»
выполнен на основании следующих документов:
- задания на проектирование, утвержденного заказчиком в 2025г;
- технического заключения по обследованию несущих конструкций зданий, выполненного ТОО «» 2025 году.
- акт обследования;
- дефектный акт.

Сейсмичность площадки –8 баллов.
Год строительства здания – 1993год.

Объемно–планировочные решения

Объемно–планировочные и конструктивные решения зданий и сооружений разработаны в соответствии с требованиями: СН РК 3.02–01–2011 «Здания жилые многоквартирные», СП РК 3.02–101–2012 «Здания жилые многоквартирные».

Пятиэтажный жилой дом – двухподъездное, отдельно стоящее секционного типа, с подвалом и верхним техническим этажом, прямоугольной формы в плане с размерами в осях 36,2м X 11,0м.
Высота здания согласно СП РК 3.02–101–2012 «Здания жилые многоквартирные»
Высота этажа от пола до потолка 2,80м,
Высота верхнего тех. от пола до потолка 1,70м.
Количество этажей – 5.
В доме две лестничная клетка, двухмаршевая, тип Н1
Уровень ответственности зданий –II.
Категория пожароопасности – II.
Степень огнестойкости зданий – II.
Класс функциональной пожарной опасности здания – Ф1.3
Класс жилых зданий – III.

Обследование существующего здания

Конструктивная схема здания – каркасная. Конструктивная система здания поперечная. Конструктивная схема жесткая серии 1.020–1/83 и 1.030.1–1. Каркас здания состоит из колонн и ригелей, и сборными железобетонными круглопустотными плитами перекрытия и покрытиями.

Колонны сборные из железобетона с размером поперечного сечение 400х400 мм.

Ригеля из железобетона с размером поперечного сечение 400х450(h) мм

Строительные конструкции здания:
- Фундаменты под стены столбчатые железобетонные, фундамент под навесные стеновые панели сборные фундаментные балки
- наружные стены – из стеновые панели толщиной 300мм;
- кровельное покрытие выполнено из рулонного материала.
- отмостка – бетонная;

По заданием на проектирование ремонт предусмотрено только для кровли.
–кровля мягкая рулонная – имеются недопустимые повреждения в виде значительного разрушения верхнего и местами – нижних слоев кровельного покрытия, вздутия; коррозии и разрушения настенных желобов или водоприемных устройств, свесов и компенсаторов; протечек кровли местами. Физический износ кровли по СП РК 1.04–102–2012 составляет 61–80%.

Конструктивные решения существующего здания

Конструктивные решения принять с учетом требований СП РК 2.03–30–2017 "Строительство в сейсмических районах".

Каркасно–панельное из конструкций серии 1.020–1/83 и 1.030.1–1. Каркас здания состоит из колонн и ригелей. Пространственная устойчивость здания обеспечивается системой вертикальных устоев, объединенных горизонтальными дисками плит перекрытий. Вертикальными устоями служат связевые панели, образуемые сборными железобетонными соединенными с примыкающими колоннами.

Здание запроектировано из следующих конструктивных элементов:
Стены наружные выполнены – каркасно–панельное из конструкций серии 1.020–1/83 и 1.030.1–1.

По конструктивным решениям существующего жилого дома усиления не требуется согласно техническим заключениям.

Принятые проектные решения:

«Капитальный ремонт кровли многоэтажных жилых домов г.Талдыкорган" Мкр Жана Гарышкер N4Г»
Для обеспечения прочности здания и его дальнейшей надежной эксплуатации необходимо выполнить следующие мероприятия для жилого дома, расположенного в мкр. Гарышкер, № 4Г.
–полная замена технического этажа утеплителя кровли с устройством ж/б стяжки
–полная замена рулонного материла с основанием и парапета.
–замена воронки
–замена стремянки с люком
–демонтаж металлических ограждения.
–устройство водосточной трубы с воронкой для организованного отвода дождевых и талых вод.
–устройство утепления технического этажа: минераловатная плита ППЖ–175 толщиной 120 мм; стяжка из цементного раствора марки М100 толщиной 30 мм; основное покрытие –– жидкая резина в два слоя
–устройство вновь возводимой кирпичного парапета крыши толщ. 250мм
выполнен из обожжённого полнотелого кирпича КР–р–пу 250×120×65/1НФ/200/2.0/50 по ГОСТ 530–2012, на цементно–песчаном растворе марки М50, с монолитным сердечником из бетона класса С12/15, С декоративный штукатурки минералка.

Разуклонка кровли – пенобетон с обьемным весом 300кг/м3 толщиной 250–550мм.

Водоизоляционный ковер кровли – два слоя наплавляемого материала Биполь К ТУ 5774–008–17925162–2002 с крупнозернистой посыпкой и Биполь П ТУ 5774–008–17925162–2002 с полимерной пленкой.
Металлическая решётка из уголка 45х45х5мм для продуха с креплением анкерным болтом М12.

Защита строительных конструкций от коррозии.

Защиту строительных конструкций от коррозии осуществлять в соответствии с СН РК 2.01–01–2013 "Защита строительных конструкций от коррозии".
Защита строительных конструкций от коррозии". Окраску производить двумя слоями эмали ПФ –1189–2 слоя (толщина 50–60мкм) по грунтовке ГФ–020 – 1 слой. Объем работ указано лис

Противопожарные мероприятия.

Противопожарные мероприятия в проекте предусмотрены в соответствии с требованиями СП РК 2.02–101–2014 «Пожарная безопасность зданий и сооружений», СН РК 3.02–07–2014 "Общественные здания и сооружения".

Степень огнестойкости здания –II.

Проектируемые здания размещаются на участке с соблюдением противопожарных разрывов, с обеспечением возможности проезда пожарного транспорта.

Эвакуация обеспечивается наружу. Двери открываются по ходу эвакуации из здания. В проекте применены несгораемые и трудносгораемые строительные и отделочные материалы. Все деревянные элементы для предохранения от возгорания предусмотрено обработать антипиренами. Металлические конструкции покрываются огнезащитным составом ВПМ–2 по ГОСТ 25131–82. Электропроводка предусмотрена скрытой в стенах под слоем штукатурки. Светильники электроосвещения должны быть не взрывоопасными. Здание оборудуется первичными средствами пожаротушения.

Мероприятие по охране окружающей среды.

Мероприятия по ограничению шума предусмотрены в соответствии с требованиями СН РК 2.04–02–2011 «Защита от шума». Для снижения уровня шума, защиты от пыли в здании предусмотрены наружные двери, уплотненные термоизолирующими прокладками.

В проекте учтены нормативные требования по обеспечению охраны окружающей среды и оптимального санитарно–гигиенического режима участка застройки. Воздушный бассейн защищен существующим озеленением прилегающей территории. Вредные выбросы из здания отсуствуют. Сбор мусора осуществляется на существующей площадке для сбора мусора и пищевых отходов

						03–2025–АС		
						«Капитальный ремонт кровли многоэтажных жилых домов г.Талдыкорган" Мкр Жана Гарышкер N4Г»		
Изм.	Кол.уч.	Лист	N:док.	Подпись	Дата			
ГИП		Рыскулбеков					Стадия	Лист	Листов
Провер.		Асанов К					РП	3	
Разраб.		Мейрбеков				Общие данные	ТОО "KARKAS BUILD" г.Шымкент –2025г.		
Н.контр		Нахимбеков							

Согласовано

Взам. инв. N

Подп. и дата

Инв. N подл.

Копировал Формат А3

план тех.этажа

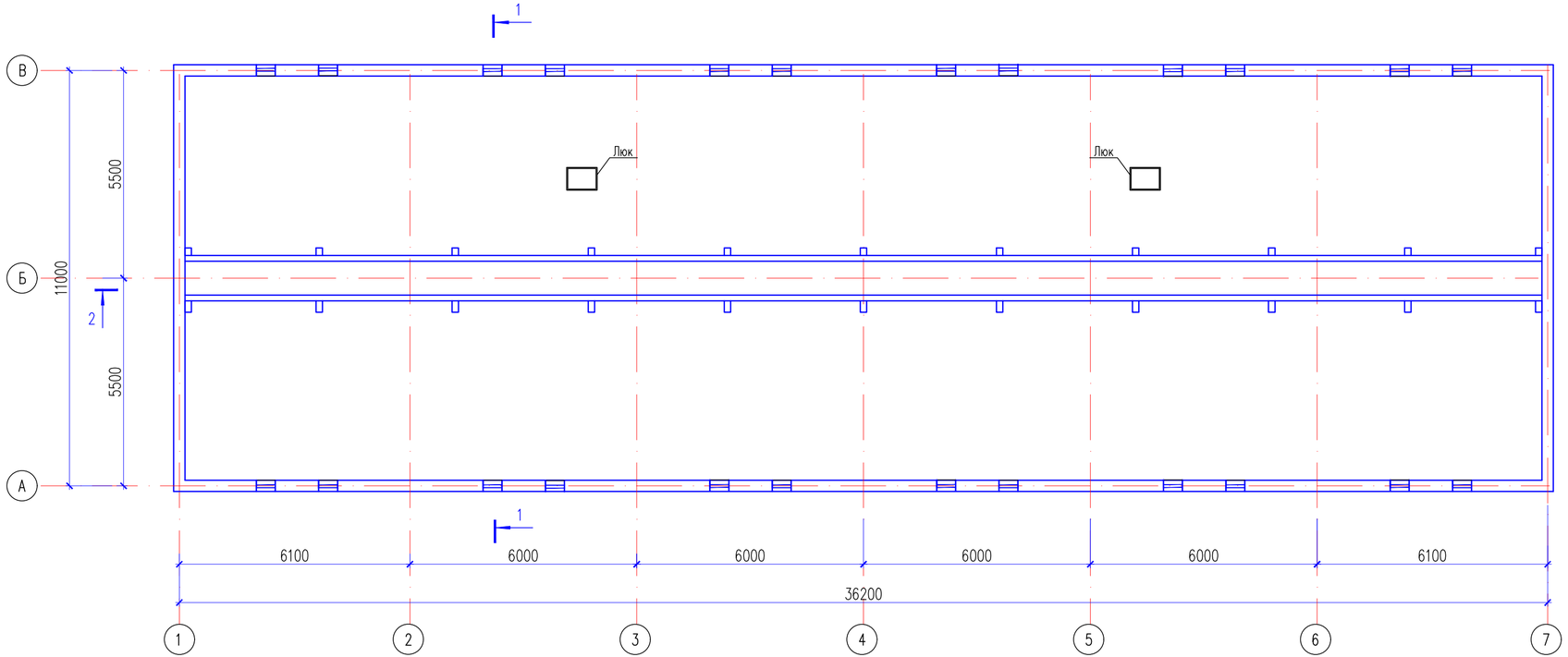

Экспликация помещений

Номер помещения	Наименование	Площадь м²	Кат. помещения
1	Техническое помещение	384,1	

Согласовано

Взам. инв. N

Подп. и дата

Инв. N подл.

Изм.	Кол.уч.	Лист	N-док.	Подпись	Дата
ГИП		Рыскулбеков			
Провер.		Асанов К			
Разраб.		Мейрбеков			
Н. контр		Нахимбеков			

03-2025-АС

«Капитальный ремонт кровли многоэтажных жилых домов г.Талдыкорган" Мкр Жана Гарышкер N4Г»

Стадия	Лист	Листов
РП	4	

ТОО "KARKAS BUILD"
г.Шымкент -2025г.

Копировал

Формат А3

План кровли

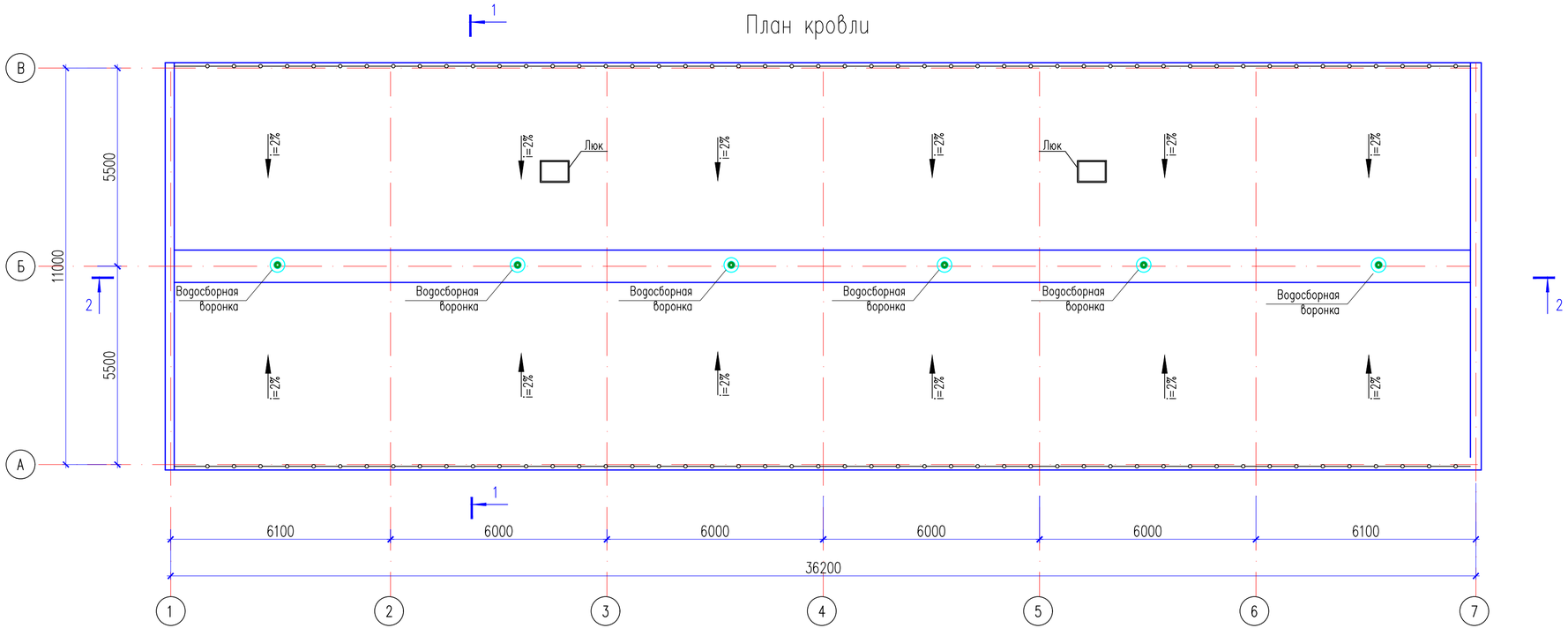

Согласовано

Взам. инв. N

Подп. и дата

Инв. N подл.

Изм.	Кол.уч.	Лист	N-док.	Подпись	Дата
ГИП		Рыскулбеков			
Провер.		Асанов К			
Разраб.		Мейрбеков			
Н. контр		Нахимбеков			

03-2025-АС

«Капитальный ремонт кровли многоэтажных жилых домов г.Талдыкорган" Мкр Жана Гарышкер N4Г»

Стадия	Лист	Листов
РП	5	

ТОО "KARKAS BUILD"
г.Шымкент -2025г.

Копировал

Формат А3

Разрез 1–1

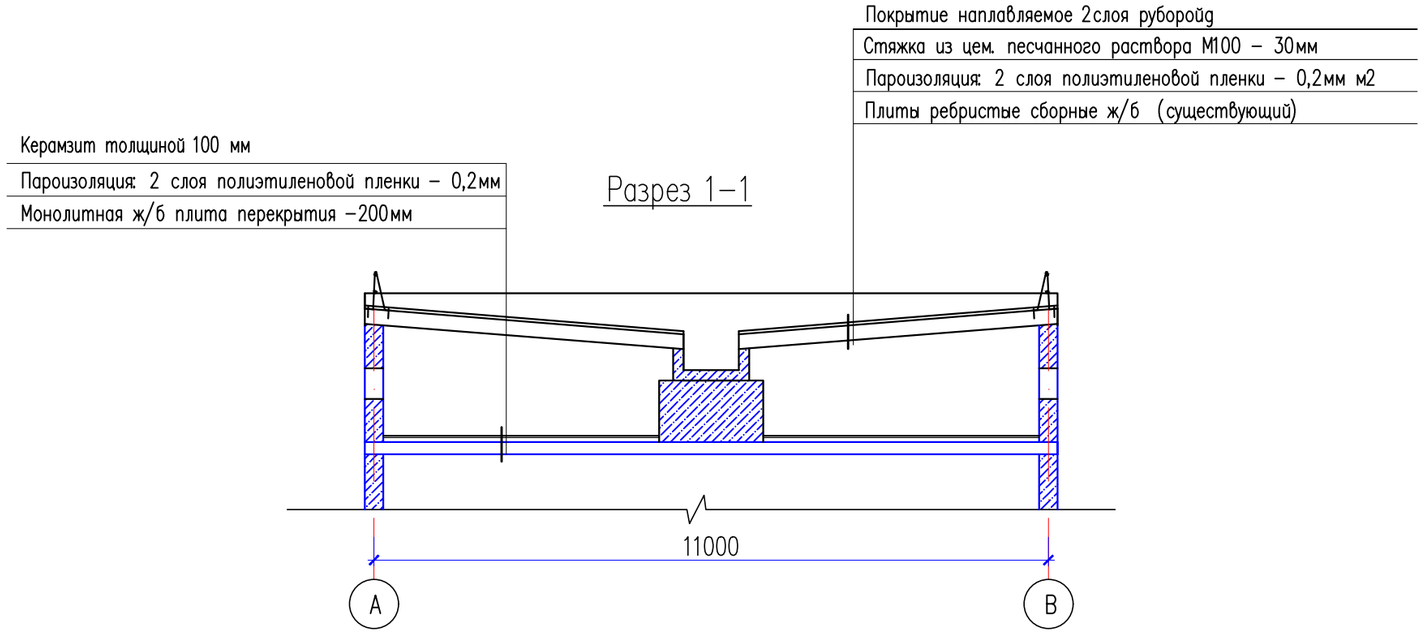

Разрез 2–2

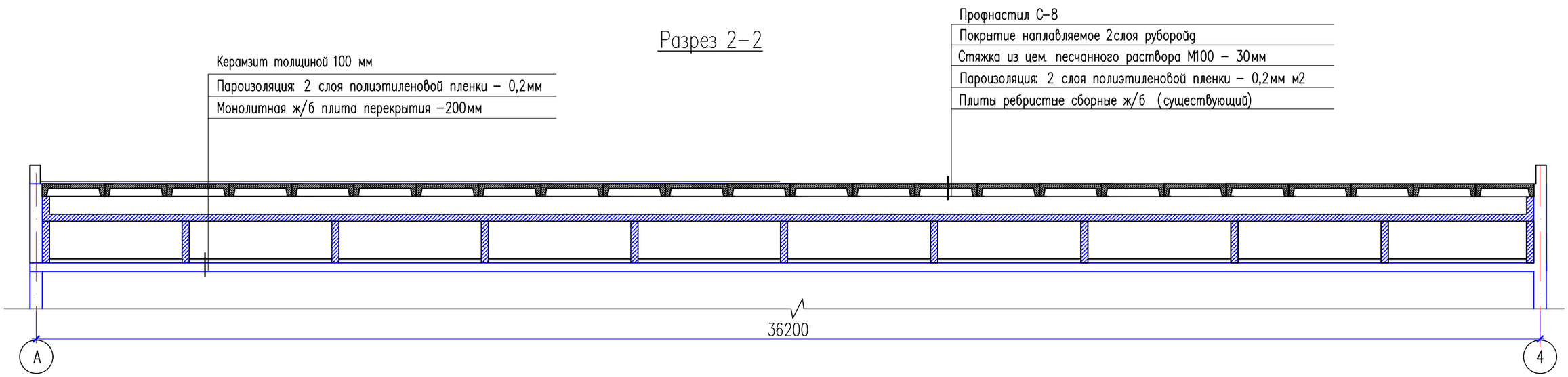

Согласовано

Взам. инв. N

Подп. и дата

Инв. N подл.

Изм.	Кол.уч.	Лист	N:док.	Подпись	Дата	03–2025–АС		
						«Капитальный ремонт кровли многоэтажных жилых домов г.Талдыкорган" Мкр Жана Гарышкер N4Г»		
ГИП		Рыскулбеков					Стадия	Лист	Листов
Провер.		Асанов К					РП	6	
Разраб.		Мейрбеков				Разрез 1–1,2–2 (обмерочный чертеж)	ТОО "KARKAS BUILD" г.Шымкент –2025г.		
Н.контр		Нахимбеков							

Копировал

Формат А3

план тех.этажа

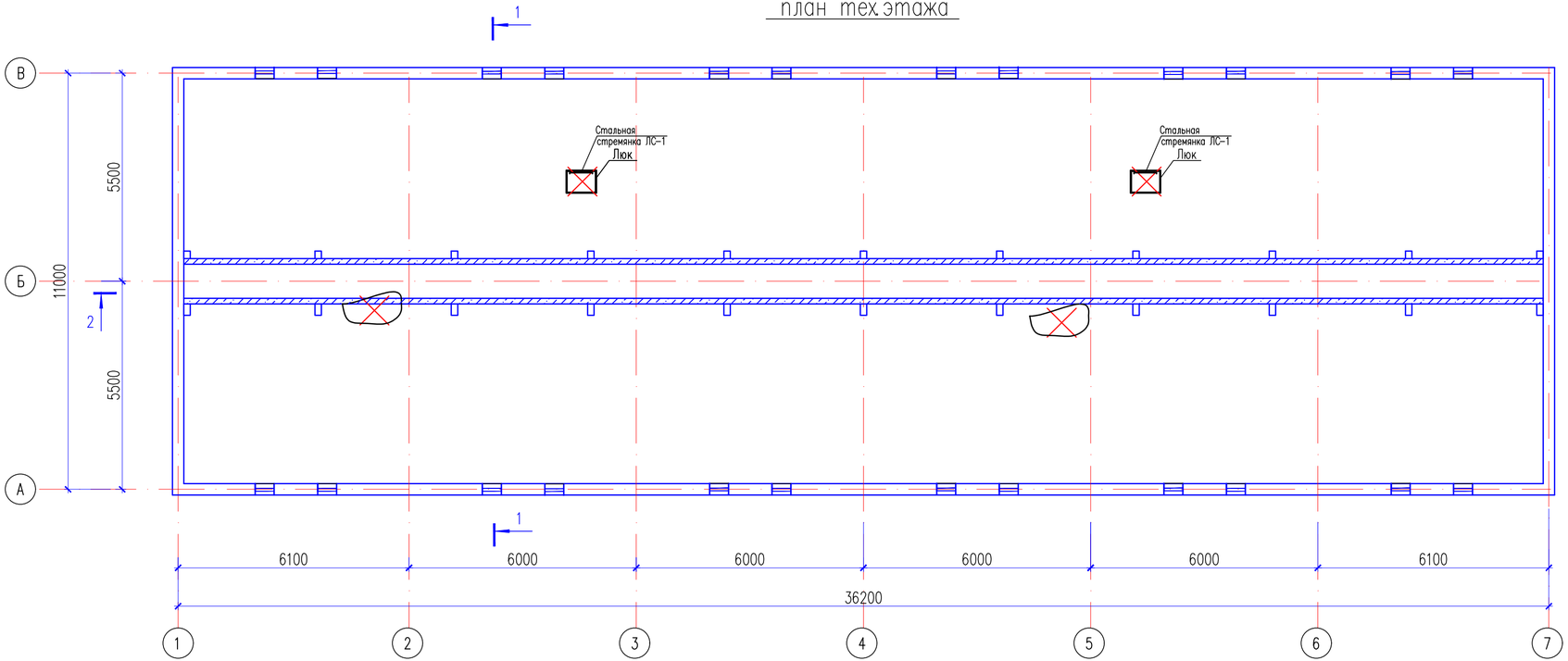

Экспликация помещений

Номер помещения	Наименование	Площадь м²	Кат. помещения
1	Техническое помещение	384,1	

2

ОП – Отбивка плиты

ДУ – Демонтаж утеплителя

Согласовано

Взам. инв. N

Подп. и дата

Инв. N подл.

Изм.	Кол.уч.	Лист	N док.	Подпись	Дата
ГИП		Рыскулбеков			
Провер.		Асанов К			
Разраб.		Мейрбеков			
Н. контр		Нахимбеков			

03-2025-АС

«Капитальный ремонт кровли многоэтажных жилых домов г.Талдыкорган" Мкр Жана Гарышкер N4Г»

Стадия	Лист	Листов
РП	7	

План тех этажа (демонтажные работы)

ТОО "KARKAS BUILD" г.Шымкент –2025г.

План кровли

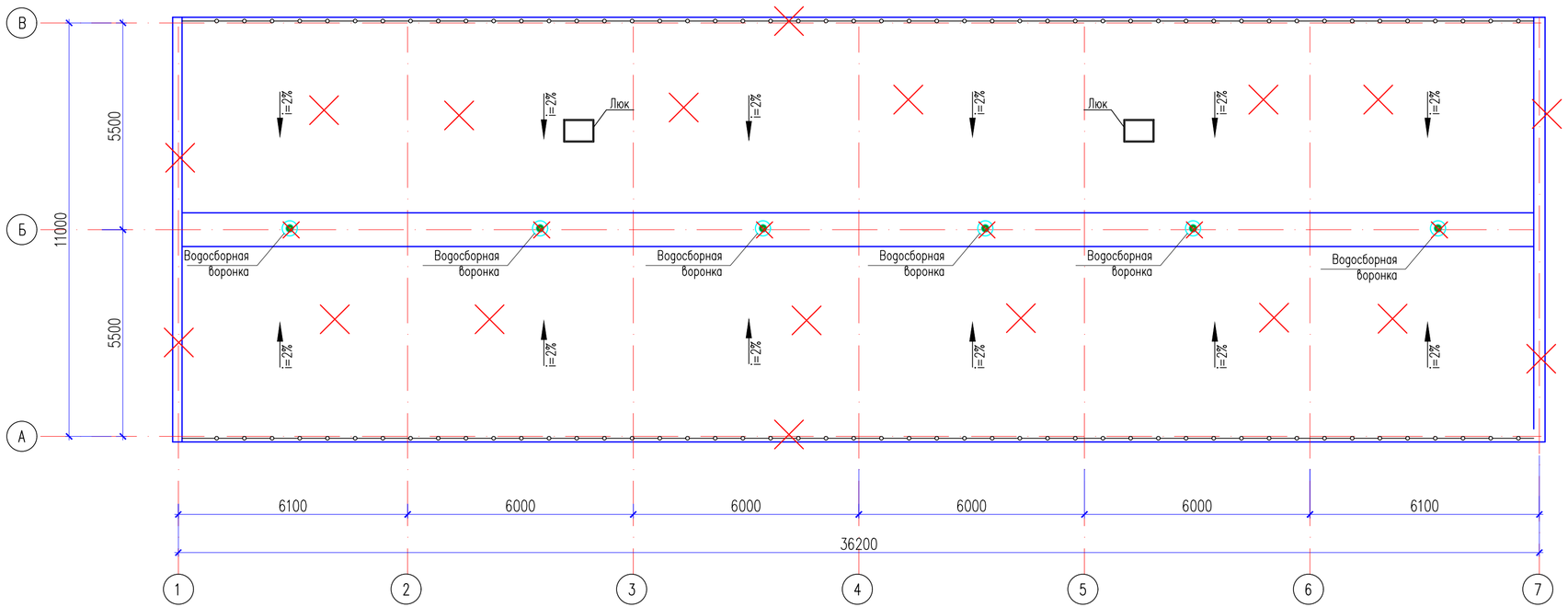

Демонтаж водосборная воронка

Демонтаж кровли из рулонных материалов

ОП – Отбивка разваленный плиты

ОП – Демонтаж ограждения

Согласовано

Взам. инв. N

Подп. и дата

Инв. N подл.

Изм.	Кол.уч.	Лист	N-док.	Подпись	Дата	03-2025-АС		
						«Капитальный ремонт кровли многоэтажных жилых домов г.Талдыкорган" Мкр Жана Гарышкер N4Г»		
ГИП		Рыскулбеков					Стадия	Лист	Листов
Провер.		Асанов К					РП	8	
Разраб.		Мейрбеков							
Н. контр		Нахимбеков				План кровли (демонтажные работы)	ТОО "KARKAS BUILD" г.Шымкент –2025г.		

Разрез 1–1

Керамзит толщиной 100 мм
Пароизоляция: 2 слоя полиэтиленовой пленки – 0,2мм
Монолитная ж/б плита перекрытия –200мм

Профнастил С–8
Покрытие наплавляемое 2слоя рубороид (демонтаж)
Стяжка из цем. песчанного раствора М100 – 30мм (демонтаж)
Пароизоляция: 2 слоя полиэтиленовой пленки – 0,2мм м2 (демонтаж)
Плиты ребристые сборные ж/б (существующий)

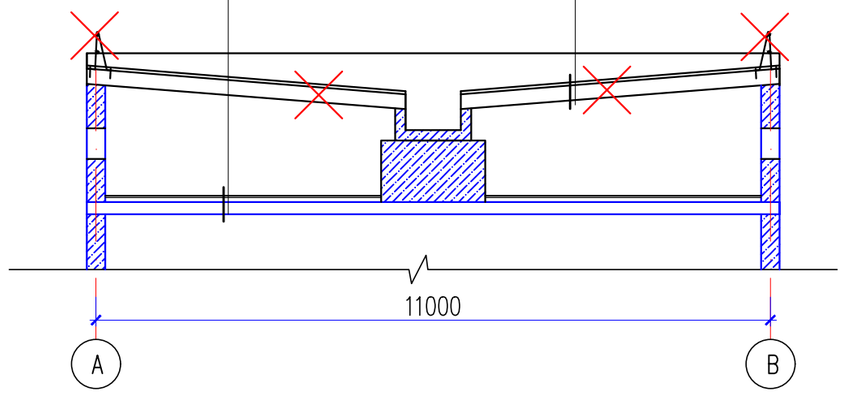

Разрез 2–2

Керамзит толщиной 100 мм (демонтаж)
Пароизоляция: 2 слоя полиэтиленовой пленки – 0,2мм (демонтаж)
Монолитная ж/б плита перекрытия –200мм (существующий)

Профнастил С–8
Покрытие наплавляемое 2слоя рубороид
Стяжка из цем. песчанного раствора М100 – 30мм
Пароизоляция: 2 слоя полиэтиленовой пленки – 0,2мм м2
Плиты ребристые сборные ж/б (существующий)

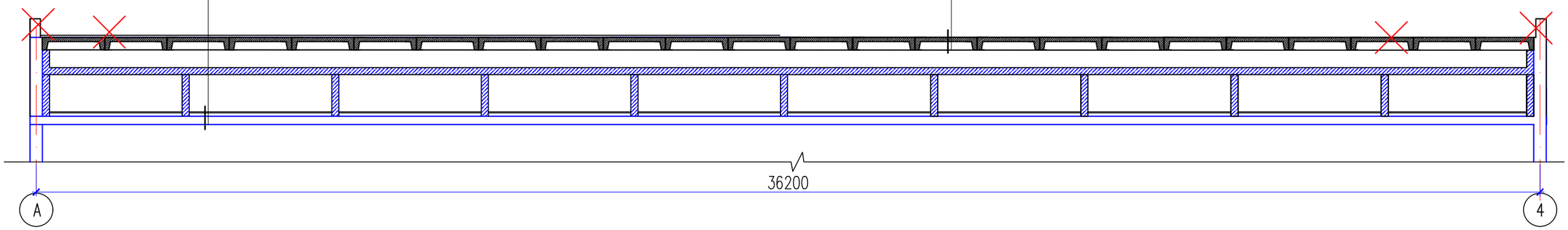

Согласовано

Взам. инв. N

Подп. и дата

Инв. N подл.

Изм.	Кол.уч.	Лист	N:док.	Подпись	Дата	03–2025–АС		
						«Капитальный ремонт кровли многоэтажных жилых домов г.Талдыкорган" Мкр Жана Гарышкер N4Г»		
ГИП		Рыскулбеков					Стадия	Лист	Листов
Провер.		Асанов К					РП	9	
Разраб.		Мейрбеков				Разрез 1–1,2–2 (обмерочный чертеж)	ТОО "KARKAS BUILD" г.Шымкент –2025г.	
Н.контр		Нахимбеков						

Копировал

Формат А3

Ведомость демонтажных работ

N п.п.	Обозначение	Наименование видов работ	Ед-цы измер.	Кол-во	Примечание
1		Оцинкованная кровельная сталь толщ. 0,5мм	м2	7,2	
2		Отбивка разрушенную плиту	м2	2,4	
3		Демонтаж профнастила С-8	м2	453,6	
4		Демонтаж руберойда 2слоя	м2	453,6	
5		Демонтаж стяжка толщиной - 30мм	м2	453,6	
6		Демонтаж утеплителя - керамзит	м2	384,1	t-70 мм
		Демонтаж стремянки с люком	кг	105	
7		Демонтаж водосборная воронки чугунный ø108	шт	6	94,5кг
8		Демонтаж ограждения кровли	кг	72,2	
9		Демонтаж парапеда	м2	3,4	t-250 мм

Согласовано

Часть ОВ	Рыцдулетова	
Часть ВК	Омирзак Ж	
Часть ЭОМ	Омирзак Т	

Взам. инв. N

Подп. и дата

Инв. N подл.

Изм.	Кол.уч.	Лист	N:док.	Подпись	Дата
ГИП		Рыскулбеков			
Провер.		Асанов К			
Разраб.		Мейрбеков			
Н. контр		Нахимбеков			

03-2025-АС

«Капитальный ремонт кровли многоэтажных жилых домов г.Талдыкорган" Мкр Жана Гарышкер N4Г»

Стадия	Лист	Листов
РП	10	

Ведомость демонтажных работ (демонтажные работы)

ТОО "KARKAS BUILD" г.Шымкент -2025г.

Копировал

Формат А3

план тех.этажа

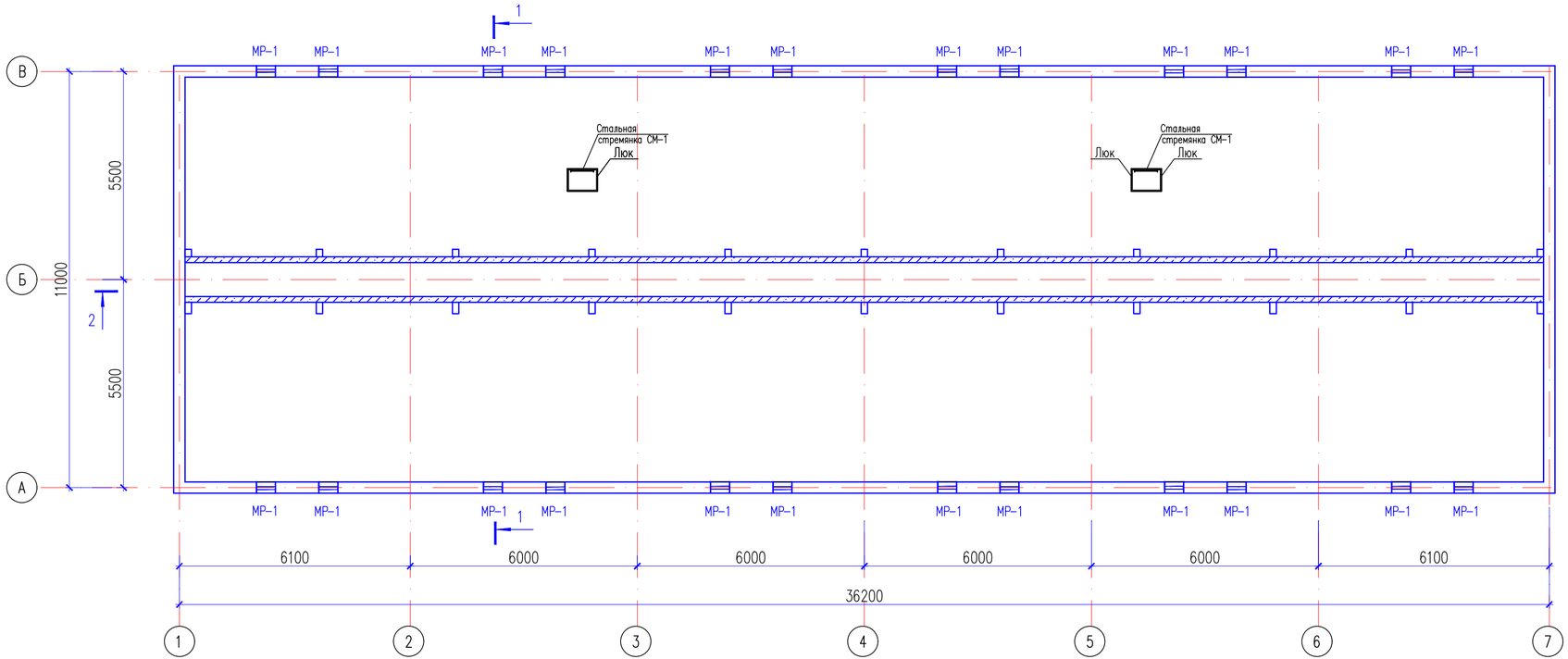

Экспликация помещений

Номер помещения	Наименование	Площадь м²	Кат. помещения
1	Техническое помещение	384,1	

Спецификация материалов

Поз.	Обозначение	Наименование	Кол.	Масса кг	Прим.
		Расход тех этажа			
		Жидкая резина 2слоя м2	384,1		
		Стяжка цем.раствор М100, м3 толщ 30мм	384,1		
		Сетка 4с 3ВР-100/3ВР-100 м2	384,1		
		Минплита ПЖ-175 -120мм м2	384,1		
		Пароизоляция: 2 слоя полиэтиленовой пленки – 0,2мм м2	384,1		

Согласовано

Взам. инв. N

Подп. и дата

Инв. N подл.

Изм.	Кол.уч.	Лист	N-док.	Подпись	Дата
ГИП		Рыскулбеков			
Провер.		Асанов К			
Разраб.		Мейрбеков			
Н. контр		Нахимбеков			

03-2025-АС

«Капитальный ремонт кровли многоэтажных жилых домов г.Талдыкорган" Мкр Жана Гарышкер N4Г»

Стадия	Лист	Листов
РП	11	

План тех.этажа (ремонтные работы)

ТОО "KARKAS BUILD" г.Шымкент -2025г.

План кровли

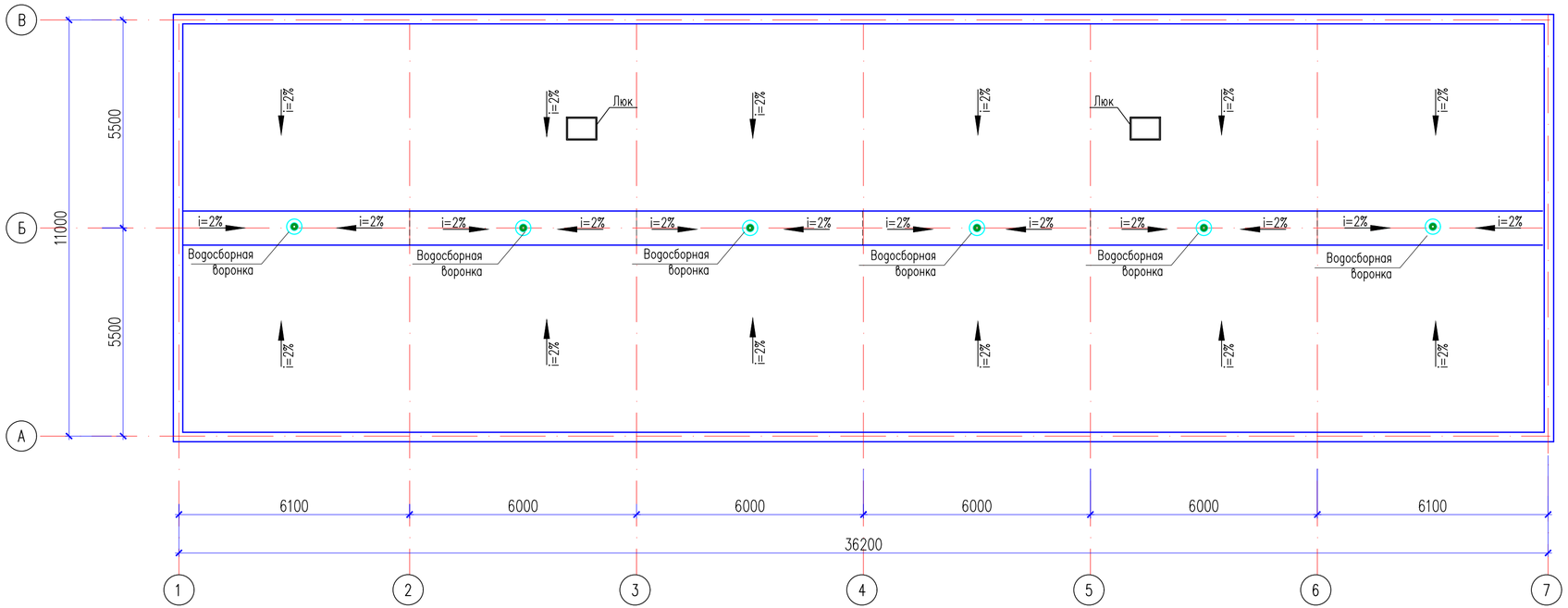

Согласовано

Взам. инв. N

Подп. и дата

Инв. N подл.

Изм.	Кол.уч.	Лист	N-док.	Подпись	Дата
ГИП		Рыскулбеков			
Провер.		Асанов К			
Разраб.		Мейрбеков			
Н. контр		Нахимбеков			

03-2025-АС

«Капитальный ремонт кровли многоэтажных жилых домов г.Талдыкорган" Мкр Жана Гарышкер N4Г»

Стадия	Лист	Листов
РП	12	

План кровли
(ремонтные работы)

ТОО "KARKAS BUILD"
г.Шымкент -2025г.

Жидкая резина 2слоя
Стяжка из мелкозернистого бетона кл. В15
армированная сеткой 4с 3ВР-100/3ВР-100 – 30мм
Подготовка – Минплита ПЖ-175 -120мм
Пароизоляция: 2 слоя полиэтиленовой пленки – 0,2мм
Монолитная ж/б плита перекрытия -200мм

Покрытие наплавляемое 2слоя:
Биполь К ТУ 5774-008-17925162-2002 с крупнозернистой посыпкой
Биполь П ТУ 5774-008-17925162-2002 с полимерной пленкой
Стяжка из цем. песчанного раствора М100 – 30мм
Молнезащитная сетка шаг 6000х6000 ⌀6мм
Разуклонка – пенобетон =300кг/м3, min h=150,
max h=450мм
Пароизоляция: 2 слоя полиэтиленовой пленки – 0,2мм м2
Монолитная ж/б плита покрытия -200мм

Разрез 1-1

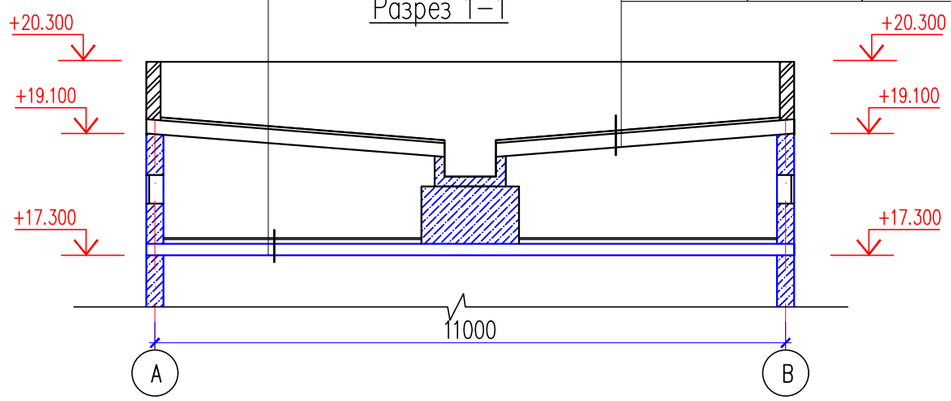

Жидкая резина 2слоя
Стяжка из мелкозернистого бетона кл. В15
армированная сеткой 4с 3ВР-100/3ВР-100 – 30мм
Подготовка – Минплита ПЖ-175 -120мм
Пароизоляция: 2 слоя полиэтиленовой пленки – 0,2мм
Монолитная ж/б плита перекрытия -200мм

Покрытие наплавляемое 2слоя:
Биполь К ТУ 5774-008-17925162-2002 с крупнозернистой посыпкой
Биполь П ТУ 5774-008-17925162-2002 с полимерной пленкой
Стяжка из цем. песчанного раствора М100 – 30мм
Молнезащитная сетка шаг 6000х6000 ⌀6мм
Разуклонка – пенобетон =300кг/м3, min h=150,
max h=450мм
Пароизоляция: 2 слоя полиэтиленовой пленки – 0,2мм м2
Монолитная ж/б плита покрытия -200мм

Разрез 2-2

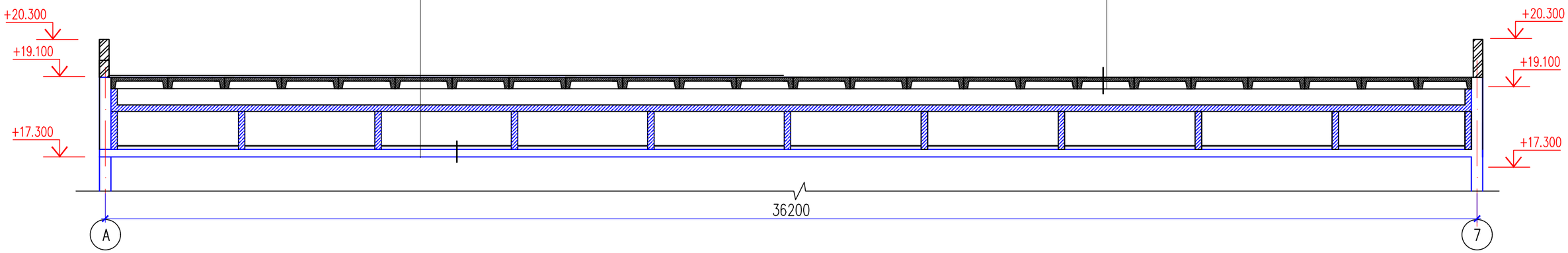

Согласовано

Взам. инв. N

Подп. и дата

Инв. N подл.

Изм.	Кол.уч.	Лист	N:док.	Подпись	Дата
ГИП		Рыскулбеков			
Провер.		Асанов К			
Разраб.		Мейрбеков			
Н.контр		Нахимбеков			

03-2025-АС

«Капитальный ремонт кровли многоэтажных жилых домов г.Талдыкорган" Мкр Жана Гарышкер N4Г»

Стадия	Лист	Листов
РП	13	

Разрез 1-1,2-2 (ремонтные работы)

ТОО "KARKAS BUILD"
г.Шымкент -2025г.

Копировал Формат А3

Развертка парапета по оси 1 – 4 и А–В

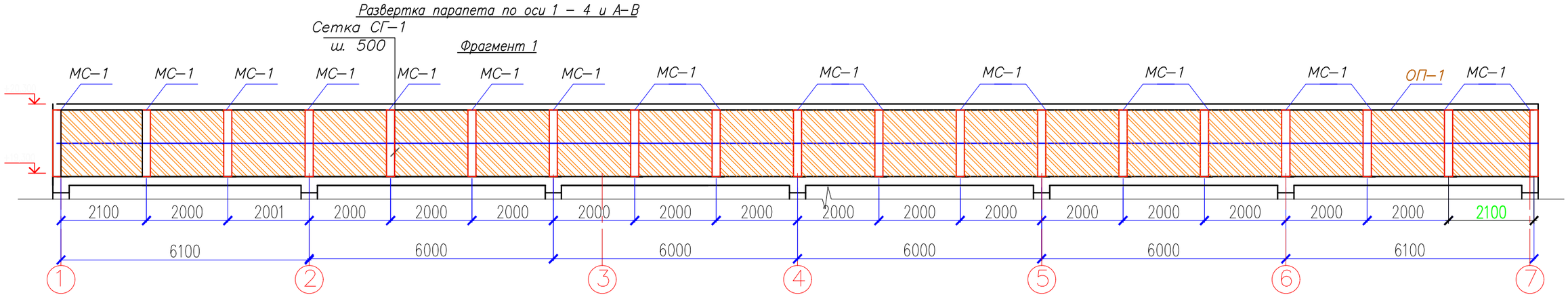

МС–1
Монолитный сердечник

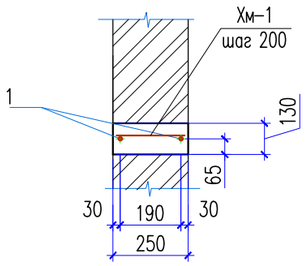

А

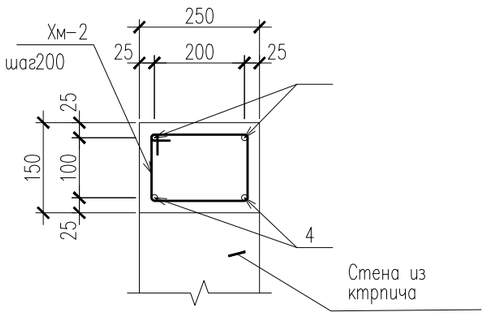

Устройство обвязочного пояса

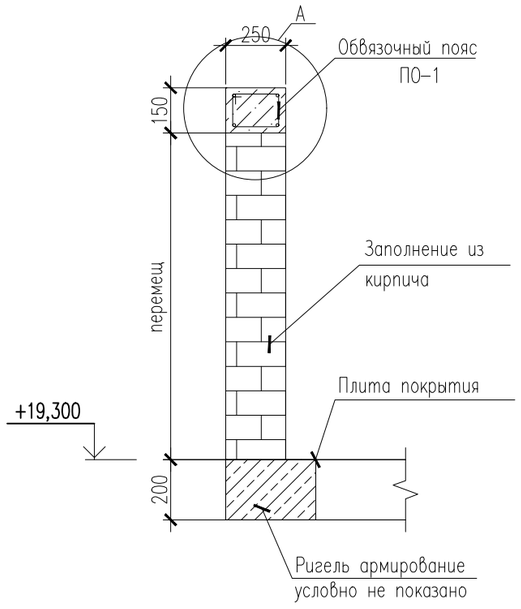

Спецификация материалов

Поз.	Обозначение	Наименование	Кол.	Масса ед., кг.	Примеч.
МС–1		Монолитный сердечник МС–1	48	3,96	190,1
1	ГОСТ 34028–2016	ø12 А400 L=975	2	0,87	1,74
Хм–1	ГОСТ 34028–2016	ø6 А240 L=330	5	0,07	0,35
	Материалы:	Бетон кл. С12/15 (В15) $м^3$	0,03		
По–1		Обвязочный пояс на пог.м.	94,4	4,82	455,0
4	ГОСТ 34028–2016	ø12 А400 L=1000	4	0,89	3,12
Хм–2	ГОСТ 34028–2016	ø6 А240 L=860	5	0,34	1,7
	Материалы:	Бетон кл. С12/15 (В15) $м^3$	2,2		
		Сетка Сг–1 п.м	94,4	0.756	71,4
6	ГОСТ 6727–80*	ø5 Вр–I L=1000	5	0.144	0.720
7	ГОСТ 6727–80*	ø3 Вр–I L=220	3	0.012	0.036
		Улучшенная штукатурка цементно–песчаным раствором	м2	192,2	
		Декоративная штукатурка минералка	м2	96,1	методом альпинизм

Ведомость деталей

Поз.	Эскиз
Хм–1	190; 20; 20; 50; 50; L=330
Хм–2	300; 120; 220; 220; L=860

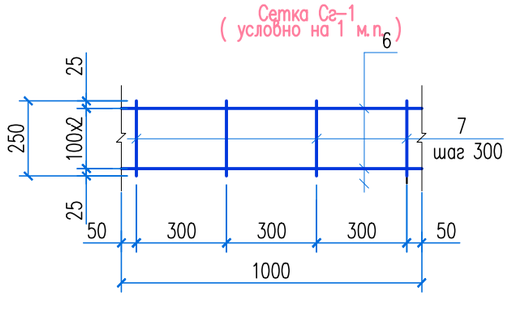

Согласовано:

Часть ОВ	Часть ВК	Часть ЭЛ
Мамыраймов К.	Умбетаев А.	Омирзак Т.

Взам. инв. N

Подпись и дата

Инв. N подл.

Изм.	Кол.уч.	Лист	N:док.	Подпись	Дата
ГИП		Рыскулбеков Б.			
Провер.		Асанов К.			
Разраб.		Мейрбеков			
Н.контр		Нахимбеков			

03–2025–АС

«Капитальный ремонт кровли многоэтажных жилых домов г.Талдыкорган" Мкр Жана Гарышкер N4Г»

Стадия	Лист	Листов
РП	14	

Развертка парапета по оси 1 – 4 и А–В

ТОО "KARKAS BUILD"
г.Шымкент –2025г.

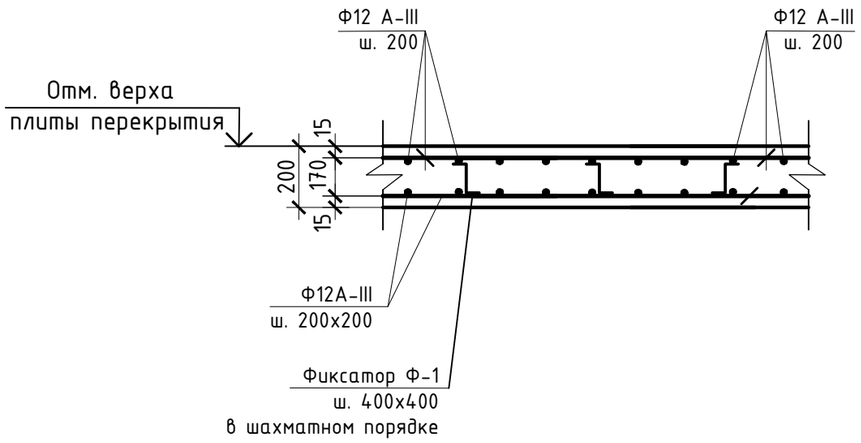

Спецификация элементов

Поз.	Обозначение	Наименование	Кол.	Масса ед.,кг.	Примеч.
		Плита перекрытия			
		Нижняя зона армирования			
1	ГОСТ 34028-2016	Ф12 А400 п.м.	1,2	0,89	1,1
2	ГОСТ 34028-2016	Ф12 А400 п.м.	1,2	0,89	1,1
		Верхняя зона армирования			
1	ГОСТ 34028-2016	Ф12 А400 п.м.	1,2	0,89	1,1
2	ГОСТ 34028-2016	Ф12 А400 п.м.	1,2	0,89	1,1
Ф-1	ГОСТ 34028-2016	Фиксатор Ф10 А400 L=1190	12	0,73	8,8
		Бетон кл. С20/25 (В25) $м^3$			0,48

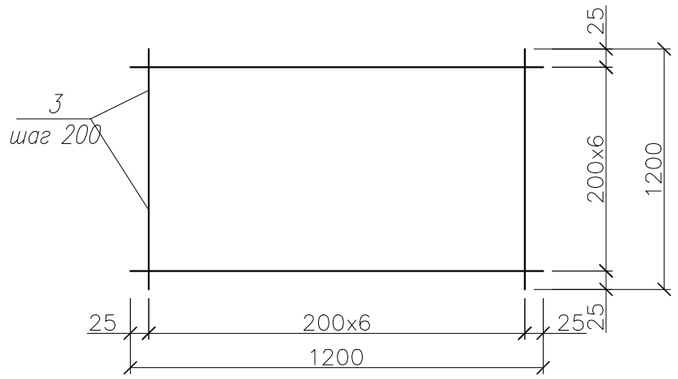

Согласовано

Взам. инв. N

Подп. и дата

Инв. N подл.

Ведомость деталей

Поз.	Эскиз
Ф-1	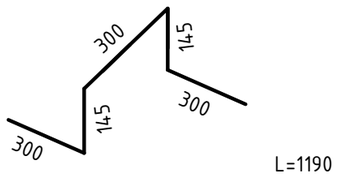

Изм.	Кол.уч.	Лист	N:док.	Подпись	Дата
ГИП		Рыскулбеков Б.			
Провер.		Асанов К			
Разраб.		Мейрбеков			
Н. контр		Нахимбеков			

03-2025-АС

«Капитальный ремонт кровли многоэтажных жилых домов г.Талдыкорган" Мкр Жана Гарышкер N4Г»

Стадия	Лист	Листов
РП	15	

Армирование план плиты покрытия

ТОО "KARKAS BUILD"
г.Шымкент -2025г.

Копировал

Формат А3

План кровли

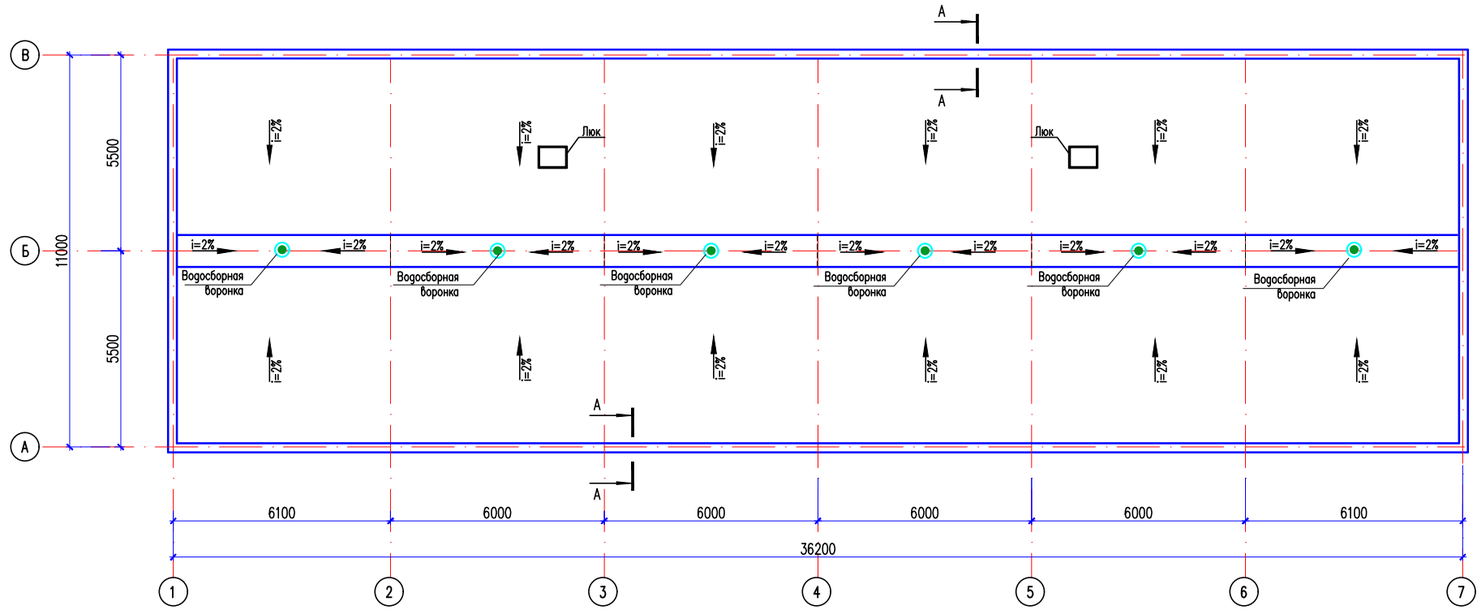

Спецификация материалов

Поз.	Обозначение	Наименование	Кол.	Масса кг	Прим.
		Расход кровли			
		Покрытие наплавляемое 2слоя:			
		Биполь К ТУ 5774-008-17925162-2002 с крупнозернистой посыпкой м2	453,6		
		Биполь П ТУ 5774-008-17925162-2002 с полимерной пленкой м2	453,6		
		Стяжка цем.раствор М100, м3 толщ 30мм	453,6		
	ГОСТ 34028-2016	Молнезащитная сетка шаг 6000х6000 ø6мм	453,6		
		Разуклонка - пенобетон =300кг/м3, min h=250, max h=550мм м3	181,5		
		Пароизоляция: 2 слоя полиэтиленовой пленки - 0,2мм м2	453,6		
	Fachmann VMO 110x720	Воронка кровельная Fachmann шт	6		
1	ТКСН РК 8.07-06-2019	водосточная труба 3 м шт	6		
2	ТКСН РК 8.07-06-2019	- труба соединительная 1м шт	6		
3	ТКСН РК 8.07-06-2019	- крепления водосточной трубы шт	14		
4	ТКСН РК 8.07-06-2019	- колено трубы 60° шт	14		
5	ТКСН РК 8.07-06-2019	- водосточный отвод шт	16		
		Жидкая резина 2 слоя м2	384,1		
		Расход на примыкание к парапету			
		Бортик из ц-п. р-ра М150, 100х100 м3	0,94		
	"ТехноНИКОЛЬ"	Краевая рейка п.м	94,2		
	ГОСТ 103-2006	Полоса стальная горячекатаная -4х40, L=550мм с шагом 600мм шт.	158		
	ГОСТ 14918-80*	Фартук из оцинкованной стали, δ=0.7мм,м²	70,8		

А – А

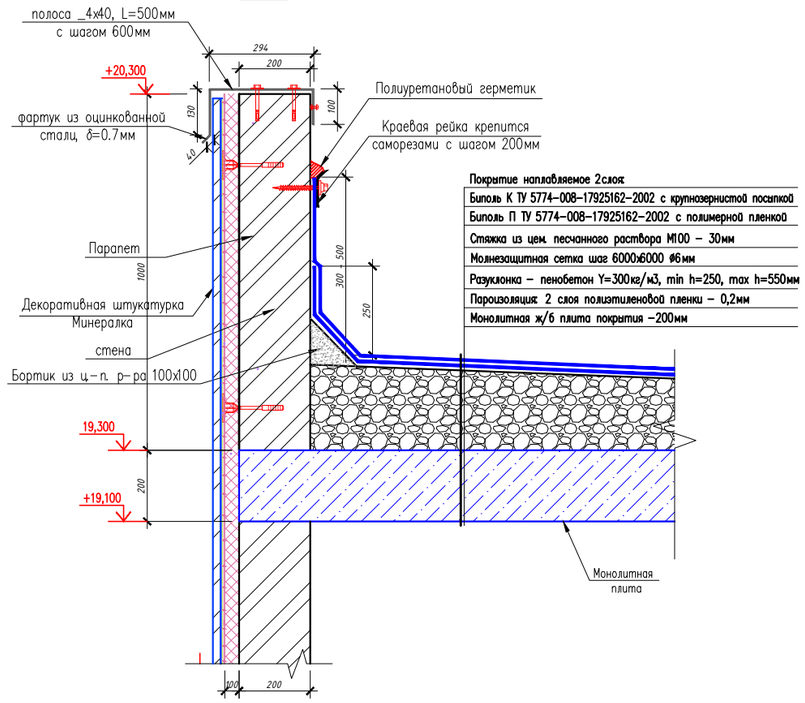

В – В

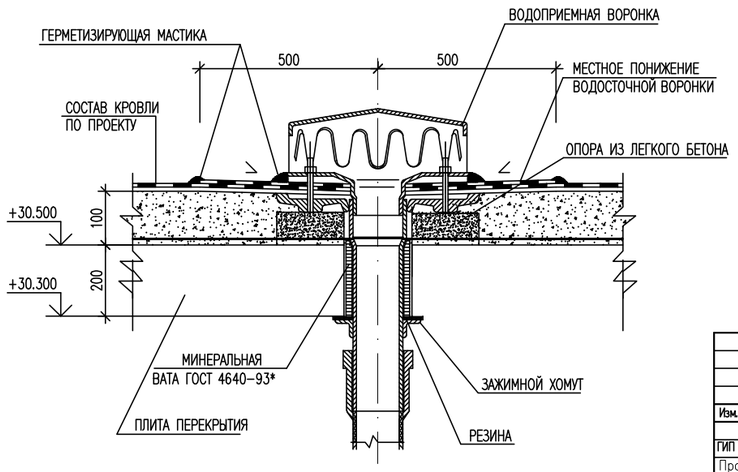

Изм.	Кол.уч.	Лист	N°док.	Подпись	Дата	03-2025-АС		
						«Капитальный ремонт кровли многоэтажных жилых домов г.Талдыкорган" Мкр Жана Гаришкер N4Г»		
ГИП		Рыскулбеков					Стадия	Лист	Листов
Провер.		Асанов К					РП	16	
Разраб.		Мейрбеков				План кровли	ТОО "KARKAS BUILD" г.Шымкент -2025г.		
Н.контр		Нахимбеков							

Согласовано

Взам. инв. N

Подп. и дата

Инв. N подл.

Спецификация материалов

Поз.	Обозначение	Наименование	Кол.	Масса кг	Прим.
		Металлический решетка МР-1	24		
		Металлическая решетка МР-1	1		
1	ГОСТ 8509-93	Уголок 45х45х5 ГОСТ 8509-93 / С235 ГОСТ 27772-88* L=500	2	1,69	3,4
2	ГОСТ 8509-93	Уголок 45х45х5 ГОСТ 8509-93 / С235 ГОСТ 27772-88* L=500	2	1,69	3,4.8
3	ГОСТ 5336-80*	Сетка Р 20-1.6 ГОСТ 5336-80* м 2	0,3	0.39	0,12
4	ГОСТ 24379.1-2012	Анкер М12	4	0.11	0.44

Металлическая решетка продуха МР-1

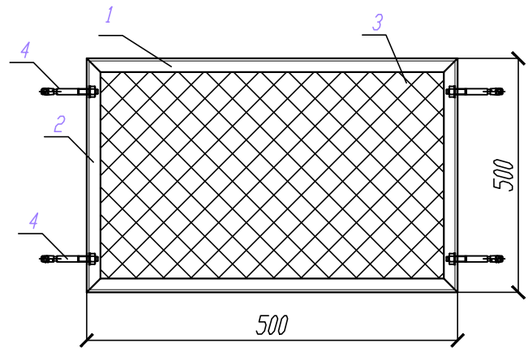

Согласовано

Взам. инв. N

Подп. и дата

Инв. N подл.

Изм.	Кол.уч.	Лист	N док.	Подпись	Дата
ГИП		Рыскулбеков			
Провер.		Асанов К			
Разраб.		Мейрбеков			
Н. контр		Нахимбеков			

03-2025-АС

«Капитальный ремонт кровли многоэтажных жилых домов г.Талдыкорган" Мкр Жана Гарышкер N4Г»

Стадия	Лист	Листов
РП	17	

Металлическая решетка МР-1
(Ремонтные работы)

ТОО "KARKAS BUILD"
г.Шымкент -2025г.

Копировал

Формат А3

Стремянка СМ–1
М 1:20

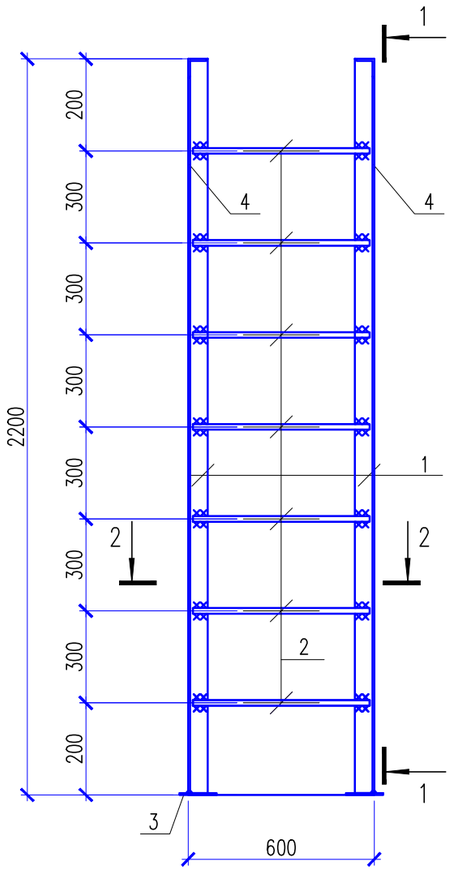

1 – 1
М 1:20

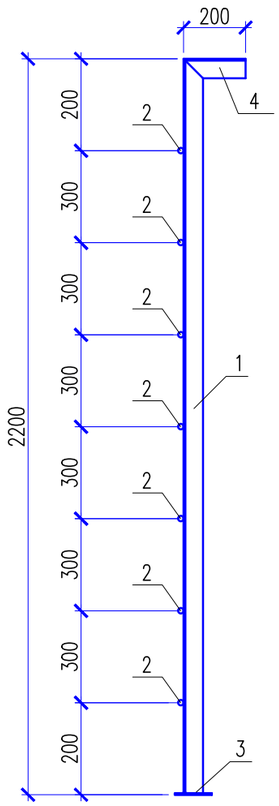

Стремянка СМ–1
для выхода на кровлю через тех.этаж

2 – 2
М 1:20

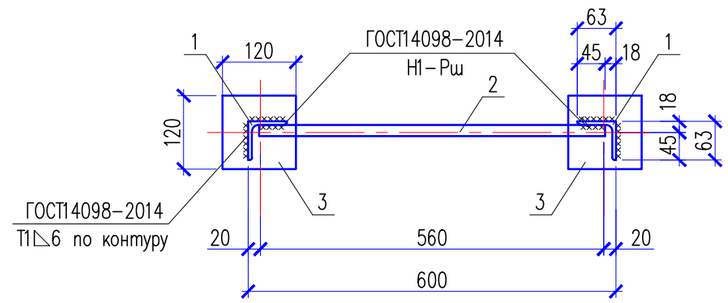

Спецификация конструктивных элементов

Марка	Поз.	Наименование	Кол. шт.	Масса ед. кг.	Масса изделия
1	2	3	4	5	6
СМ–2		Стремянка СМ–1	2		32,28
	1	∟63х5 ГОСТ 8509–93 L=2200мм	2	10,58	
	2	ø18А500СП ТУ 14–1–5526–2006, L=560	7	1,12	
	3	–120х6 ГОСТ 19903–90 L=120мм	2	0,68	
	4	∟63х5 ГОСТ 8509–93 L=200мм	2	0,96	

1. Стремянку СМ–2 изготовить на сварке ручной электродуговой по ГОСТ 14098–2014 электродом типа Э–42А по ГОСТ 9467–75.
2. Длина сварного шва по контуру сопряжения деталей.
3. Все металлоконструкции после монтажа окрасить масляной краской за 2 раза по холодной огрунтовке.

Согласовано

Взам. инв. N

Подп. и дата

Инв. N подл.

Изм.	Кол.уч.	Лист	N:док.	Подпись	Дата
ГИП		Рыскулбеков			
Провер.		Асанов К			
Разраб.		Мейрбеков			
Н. контр		Нахимбеков			

03–2025–АС

«Капитальный ремонт кровли многоэтажных жилых домов г.Талдыкорган" Мкр Жана Гарышкер N4Г»

Стадия	Лист	Листов
РП	18	

Стремянка СМ–1
для выхода на кровлю через тех.этаж

ТОО "KARKAS BUILD"
г.Шымкент –2025г.

Копировал

Формат А3

Люк Л-1

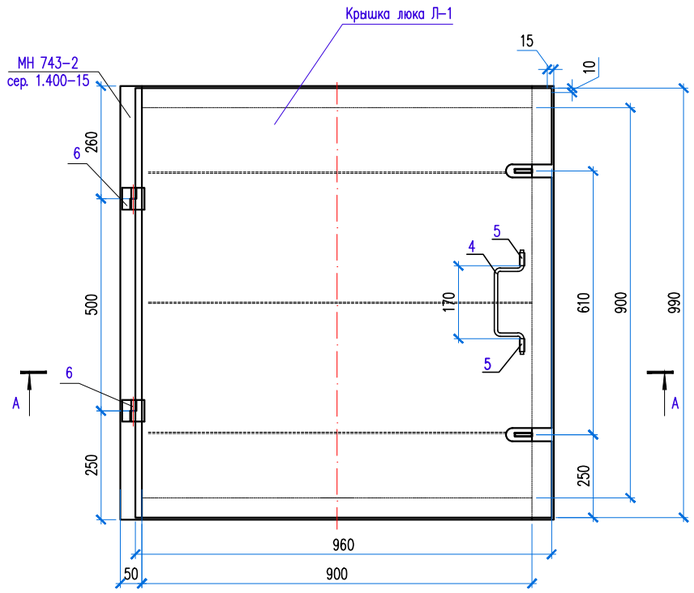

Крышка люка Л-1

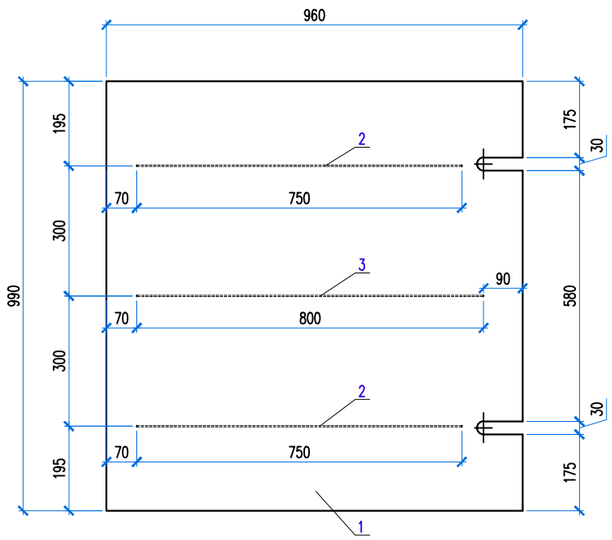

Спецификация материалов

Поз.	Обозначение	Наименование	Кол.	Масса ед., кг.	Примеч.
		Люк Л-1	2	16.89	33,8
		Крышка люка Л-1	1	16.89	
1	ГОСТ 19903-2015	Лист 2х960х990 ГОСТ 19903-74* / С235 ГОСТ 27772-88*	1	14.92	14.92
2	ГОСТ 19903-2015	Лист 2х50х750 ГОСТ 19903-74* / С235 ГОСТ 27772-88*	2	0.59	1.18
3	ГОСТ 19903-2015	Лист 2х50х800 ГОСТ 19903-74* / С235 ГОСТ 27772-88*	1	0.63	0.63
4	ГОСТ 34028-2016	ø8 А-I L=360	1	0.14	0.14
5	ГОСТ 10704-91	Труба 12х1.6 ГОСТ 10704-91 / С235 ГОСТ 27772-88* L=30	2	0.01	0.02
6	ГОСТ 5088-78	Петля ПН3-150	2		

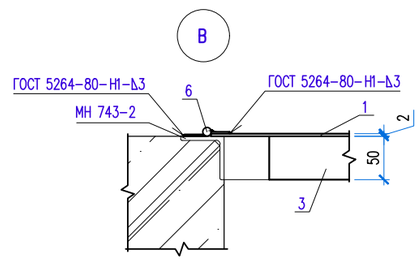

Поз. 4

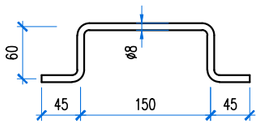

1 – 1

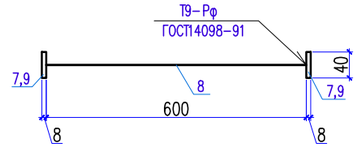

А – А

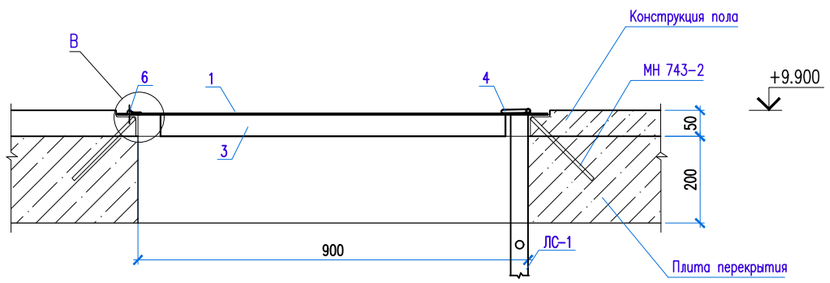

1. Данный лист см. совместно с листами-38
2. Сварку металлических элементов производить электродами Э 42А по ГОСТ 9467-75*.
3. Катеты сварных швов равны наименьшей толщине свариваемых деталей.
4. Металлические изделия покрыть пентафталевыми эмалями ПФ-115 ГОСТ 6465-76 или пентафталевыми лаками ПФ-170 ГОСТ 15907-70* с добавлением 10-15% алюминиевой пудры, наносимых на предварительно загрунтованные поверхности глифталевыми грунтовками ГФ-021 по ГОСТ 25129-82 или ГФ-0163 по ТУ 6-27-12-90.

Изм.	Кол.уч.	Лист	N:док.	Подпись	Дата	03-2025-АС		
						«Капитальный ремонт кровли многоэтажных жилых домов г.Талдыкорган" Мкр Жана Гарышкер N4Г»		
ГИП		Рыскулбеков					Стадия	Лист	Листов
Провер.		Асанов К					РП	19	
Разраб.		Мейрбеков				Люк Л-1 (Ремонтные работы)	ТОО "KARKAS BUILD" г.Шымкент -2025г.	
Н.контр		Нахимбеков						

Согласовано:

Часть ОВ	Часть ВК	Часть ЭОМ
Умешова А	Укибетаев	Омирзак Т

Взам. инв. N | Подп. и дата | Инв. N подл.

Формат