ТОО «КазЭнергоМонтаж-Автоматика»
БИН: 211240023031
КБЕ: 17
Номер счета:
KZ2896503F0011086684
Филиал АО "ForteBank" в г. Астана
БИК: IRTYKZKA
Адрес: 010000, Республика Казахстан, район Байконыр, г.Астана, ул.Бараева, дом13, кв.88

КазЭнергоМонтаж
Автоматика

Исх.№ 336 от 30 декабря 2025 года

Организатор:	**Государственное учреждение «Управление активов и государственных закупок города Астаны»**, БИН 141240027811, Республика Казахстан, Астана, район «Сарыарка», ул. Бейбитшилик, 11
Заявитель:	**Товарищество с ограниченной ответственностью «КазЭнергоМонтаж-Автоматика»**, БИН 211240023031, Республика Казахстан, Астана, район «Алматы», ул. Александр Бараева, 13, кв.88 rkaraosmanov@bk.ru, +7 777 946 6868
Сведения о государственных закупках, в рамках которых совершены нарушения законодательства Республики Казахстан о государственных закупках:	№ конкурса - *15835696-ОК1* Наименование конкурса - *«Капитальный ремонт турбогенератора ТФ-125-2УЗ, ст.№ 4 ТЭЦ-2 для АО «Астана-Энергия» на 2026 год»* *лот № 80288055-ОК3* *«Работы по ремонту/модернизации электродвигателей/генераторов и аналогичного оборудования (кроме применяемых на транспорте)»*

ЖАЛОБА
на действия (бездействие), решения заказчика, организатора, единого организатора, экспертной комиссии (эксперта)

Конкурсной комиссией по государственной закупке № 15835696-ОК1 «Капитальный ремонт турбогенератора ТФ-125-2УЗ, ст.№ 4 ТЭЦ-2 для АО «Астана-Энергия» на 2026 год» (далее – Закупка) 25 декабря 2025 года был принят (подписан) протокол об итогах конкурса. В соответствии с указанным протколом победителем указанного конкурса было признано АО «Казремэнерго», при этом, поставщиком, занявшим второе место является ТОО «КазЭнергоМонтаж-Автоматика».

Полагаем, что протокол об итогах конкурса № 15835696-ОК1, нарушает права и законные интересы потенциального поставщика ТОО «КазЭнергоМонтаж-Автоматика» в

связи с нижеследующими конкретными фактами нарушения законодательства Республики Казахстан о государственных закупках.

В соответствии с пп. 8 п. 4 квалификационных требований Закупки (приложение № 7 к конкурсной документации Закупки), потенциальные поставщики должны предоставить в составе конкурсной заявки подтверждение наличия материальных ресурсов «Станок динамической балансировки для роторов массой не менее 55 тн не более 65 тн» в количестве 1 единицы.

В конкурсной заявке АО «Казремэнерго» в качестве подтверждения по указанному пункту представлены:

- оборотно-сальдовая ведомость на 05 декабря 2025 года;
- инвентарная карточка учета долгосрочных активов от 25 ноября 2025 года;
- акт приемки-передачи долгосрочных активов от 15 января 2018 года;
- приходный ордер запасов от 15 января 2018 года;
- паспорт изделия «Станок балансировочный маятникового типа СБ-60» от 15 января 2018 года.

Приложенные АО «Казремэнерго» по данной позиции документы не подтверждают наличия права собственности или иного законного основания на материальный ресурс «Станок балансировочный маятникового типа СБ-60».

Касательно оборотно-сальдовой ведомости на 05 декабря 2025 года.

Положения п. 76 Правил осуществления государственных закупок (далее – Правила) предусматривают, что в случае, если конкурсная документация содержит требование по наличию материальных ресурсов, то соответствие такому требованию осуществляется документом, подтверждающим право собственности или аренды материальных ресурсов.

В соответствии с положениями пп. 2) ст. 201 Кодекса Республики Казахстан «О налогах и других обязательных платежах в бюджет (Налоговый кодекс)» (далее – Налоговый кодекс), документальными свидетельствами как на бумажном, так и электронном носителе факта совершения операции или события и права на ее совершение, на основании которого ведется налоговый учет, являются первичные учетные документы.

То есть, документом, подтверждающим право собственности на движимое имущество может быть любой первичный бухгалтерский документ, подтверждающий приобретение данного имущества: накладная на отпуск товара, акт приема-передачи и т.п.

Более того, в Приказе Министра финансов Республики Казахстан от 20 декабря 2012 года № 562 «Об утверждении форм первичных учетных документов» среди утвержденных форм первичных документов отсутствует оборотно-сальдовая ведомость.

Касательно инвентарной карточки учета долгосрочных активов от 25 ноября 2025 года.

Инвентарная карточка учета долгосрочных является первичным учетным документом и присутствует среди утвержденных Приказом Министра финансов Республики Казахстан от 20 декабря 2012 года № 562 «Об утверждении форм первичных учетных документов» форм первичных документов.

Однако, представленная АО «Казремэнерго» инвентарная карточка не имеет юридической силы. Так, в соответствии с положениями п. 3 ст. 16 Налогового кодекса, уполномоченным представителем налогоплательщика признается физическое или юридическое лицо, уполномоченное налогоплательщиком представлять его интересы в отношениях с налоговыми органами, иными участниками отношений, регулируемых налоговым законодательством Республики Казахстан.

К инвентарной карточке учета долгосрочных активов от 25 ноября 2025 года не приложена доверенность, скрепленная печатью организации или приказ о назначении на материально-ответственное лицо Леончикова И.В., что нарушает положения абзаца третьего п. 3 ст. 16 Налогового кодекса, которые предусматривают, что уполномоченный представитель налогоплательщика (налогового агента) - юридического лица либо его структурного подразделения действует на основе учредительных документов и (или) доверенности, выданной в соответствии с гражданским законодательством Республики Казахстан, в которой указываются соответствующие полномочия представителя.

П. 6 ст. 167 Гражданского кодекса Республики Казахстан гласит – доверенность от имени юридического лица выдается за подписью его руководителя или иного лица, уполномоченного на это его учредительными документами, и скрепляется печатью этой организации, если данное лицо в соответствии с законодательством Республики Казахстан должно иметь печать.

Учитывая указанное, инвентарная карточка учета долгосрочных активов от 25 ноября 2025 года не имеет юридической силы и является недействительной.

Касательно акта приемки-передачи долгосрочных активов от 15 января 2018 года.

Акт приемки-передачи долгосрочных активов является первичным учетным документом и присутствует среди утвержденных Приказом Министра финансов Республики Казахстан от 20 декабря 2012 года № 562 «Об утверждении форм первичных учетных документов» форм первичных документов.

Однако, представленный АО «Казремэнерго» акт приемки-передачи долгосрочных активов от 15 января 2018 года не имеет юридической силы, так как отсутствует подпись и печать организации, передавшей долгосрочный актив. То есть, указанный акт подписан в одностороннем порядке АО «Казремэнерго», и он не подтверждает приема долгосрочного актива, что влечет его ничтожность.

Касательно приходного ордера запасов от 15 января 2018 года.

Приходный ордер запасов является первичным учетным документом и присутствует среди утвержденных Приказом Министра финансов Республики Казахстан от 20 декабря 2012 года № 562 «Об утверждении форм первичных учетных документов» форм первичных документов.

Однако, представленный АО «Казремэнерго» приходный ордер запасов от 15 января 2018 года не имеет юридической силы ввиду отсутствия доверенности или иного документа, подтверждающего полномочия Леончикова И.В. и Цыганкова С.А., указанных в данном приходном ордере.

Касательно паспорта изделия «Станок балансировочный маятникового типа СБ-60» от 15 января 2018 года.

Обращаем внимание на приложенный паспорт на материальный ресурс «Станок балансировочный маятникового типа СБ-60», в паспортных данных имеются расхождения по ключевому параметру – максимальной массе балансируемого ротора.

Так, в п. 2 паспорта «Станок балансировочный маятникового типа СБ-60» указана максимальная масса балансируемого ротора – 65 тн, тогда как в схеме балансировочного станка (Приложение № 1 к паспорту) указан максимальный вес балансируемого ротора – 60 тн.

В паспорте изделия «Станок балансировочный маятникового типа СБ-60» в качестве производителя указано АО «Казремэнерго», однако подтверждающие данные отсутствуют в Реестре отечественных производителей товаров, работ и услуг. Указаннные факты несоответствия данных паспорта по максимальной массе балансируемого ротора и сомнительного происхождения изделия, ставят под сомнение достоверность представленного паспорта изделия.

При этом, нормы п. 1 ст. 14 Закона Республики Казахстан «О государственных закупках» предусматривают, что потенциальные поставщики или поставщики, предоставившие недостоверную информацию, включаются в реестр недобросовестных участников государственных закупок в порядке, установленном настоящим Законом.

Также отмечаем, что СБ/СБУ-60 – это универсальный балансировочный стенд зарезонансного типа до 60 кг, что подтверждается в открытых источниках, указанное подтверждает обоснованность сомнений касательно достоверности представленных документов по данному материальному ресурсу.

Указанное дает основания полагать, что потенциальный поставщик АО «Казремэнерго» не подтвердил наличия на праве собственности или ином законном основании одного из ключевых квалификационных требований Закупки. Особо отмечаем, что предметом закупки является капитальный ремонт турбогенератора, для ремонта которого ключевым оборудованием является станок динамической балансировки для роторов массой не менее 55 тн не более 65 тн. Отсутствие у потенциального поставщика

АО «Казремэнерго» данного специального оборудования делает невозможным исполнение договора данным поставщиком.

В соответствии с пп. 3 п. 4 квалификационных требований Закупки (приложение № 7 к конкурсной документации Закупки), потенциальные поставщики должны предоставить в составе конкурсной заявки подтверждение наличия материальных ресурсов «Виброметр. Диапазон измерения: (5-700) мкм; (1-70) мм/с; (10-1000) Гц» в количестве 1 единицы.

В конкурсной заявке АО «Казремэнерго» в качестве подтверждения по указанному пункту представлен паспорт (руководство пользователя) на виброметр ВК-5М серийный № 23182, дата изготовления – 14 ноября 2011 года, дата продажи – 15 ноября 2011 года и накладная на отпуск запасов на сторону № 27 от 15 ноября 2011 года.

Согласно паспорту, срок службы прибора «Виброметр ВК-5М» составляет 6 лет, в том числе срок хранения – 1 год. Тем самым, на сегодняшний день, представленный виброметр ВК-5М с серийным № 23182 не является рабочим ввиду истечения срока службы прибора в 15 ноября 2017 году, и данным прибором нельзя пользоваться во время выполнения работ по Закупке.

В соответствии с положениями пп. 1) п. 206 Правил осуществления государственных закупок, а также принимая во внимание указанное в настоящей жалобе, полагаем, что потенциальный поставщик АО «Казремэнерго» не должен был быть допущен к участию ввиду его несоответствия квалификационным требованиям и условиям конкурсной документации.

Учитывая указанное в настоящей жалобе, на основании п. 6 ст. 167 Гражданского кодекса Республики Казахстан, п. 3 ст. 16, пп. 2, ст. 201 Кодекса Республики Казахстан «О налогах и других обязательных платежах в бюджет (Налоговый кодекс)», п. 1 ст. 14, п. 1 ст. 25 Закона Республики Казахстан «О государственных закупках», п. 76, пп. 1, п. 206 Правил осуществления государственных закупок, ПРОСИМ:

- отменить протокол итогов по государственной закупке № 15835696-ОК1 «Капитальный ремонт турбогенератора ТФ-125-2УЗ, ст.№ 4 ТЭЦ-2 для АО «Астана-Энергия» на 2026 год» от 25 декабря 2025 года;
- признать конкурсную заявку потенциального поставщика АО «Казремэнерго» по государственной закупке № 15835696-ОК1 «Капитальный ремонт турбогенератора ТФ-125-2УЗ, ст.№ 4 ТЭЦ-2 для АО «Астана-Энергия» на 2026 год», несоответствующей требованиям квалификационных требований;
- пересмотреть итоги конкурса № 15835696-ОК1 «Капитальный ремонт турбогенератора ТФ-125-2УЗ, ст.№ 4 ТЭЦ-2 для АО «Астана-Энергия» на 2026 год»;
- провести соответствующую проверку достоверности представленного АО «Казремэнерго» паспорта на изделие «Станок балансировочный маятникового типа СБ-60» ввиду обоснованных в настоящей жалобе причин, ставящих под сомнение достоверность представленных сведений;
- приостановить срок заключения договора до окончания срока рассмотрения настоящей жалобы.

Директор **Р. Караосманов**

Приложения:

1. Паспорт изделия «Станок балансировочный маятникового типа СБ-60» от 15 января 2018 года;

2. Инвентарная карточка учета долгосрочных активов от 25 ноября 2025 года;

3. Акт приемки-передачи долгосрочных активов от 15 января 2018 года;

4. Оборотно-сальдовая ведомость на 05 декабря 2025 года АО «Казремэнерго»;

5. Паспорт (руководство пользователя) на виброметр ВК-5М серийный № 23182, дата изготовления 14 ноября 2011 года.

Акционерное общество
«КАЗРЕМЭНЕРГО»

Станок балансировочный маятникового типа СБ-60

ПАСПОРТ

БС22.002 СХ

2018 г.

1. Назначение

Станок балансировочный маятникового типа — это оборудование, включающее в себя механическую часть, состоящую из станины, привода опор для установки балансируемого ротора и измерительный прибор для замера параметров вибрации или сил, а также определяющего место и величину неуравновешенности вращающегося ротора.

Балансировочный станок используется в процессе балансировки вращающихся деталей различных машин — роторов электродвигателей и турбин, валов, муфт, винтов, гироскопов и т.д.

Балансировочный станок состоит из опор, в которые помещается балансируемое изделие, привода для его вращения и измерительного устройства с индикацией. В процессе балансировки при вращении изделия датчиками регистрируется вибрация (виброскорость, виброперемещение или виброускорение) либо давление. Данные, полученные таким образом, позволяют определить место и величину неуравновешенности детали.

2. Технические характеристики

Максимальная масса балансируемого ротора. кг	**65 000**
Минимальная масса ротора, кг	**5000**
Максимальная нагрузка на 1 опору, Н	**32 500**
Максимальный диаметр ротора при опорных шейках min диаметра, мм	**3 400**
Расстояние между серединами опорных шеек ротора:	
максимальное, мм	**10 000**
минимальное, мм	**2 500**
Диаметр опорных шеек ротора, мм	**200... 500**
Тип опор	**Подшипники скольжения, подвешенные на гибких лентах**
Минимально достижимый остаточный дисбаланс, г*мм/кг	**0,1**
Частота вращения при балансировке, об/мин	**от 110 ÷ 250**
Мощность электропривода, кВт	**500**
Приборное оснащение	**Измерительный прибор «Агат»**
Высота станка до линии оси ротора (приблизительно), мм	**1 828**
Длина основания, мм	**15000**
Ширина станка, мм	**2 254**
Масса станка (без электрошкафа и оснастки), кг	**8 000**
Требования к фундаменту	**Устанавливается на рельсы притянутые анкерными болтами к раме и залитые бетоном**
Масса станка с упаковкой, кг	**9 000**

3. Комплектность

В комплектность балансировочного станка входят:
- паспорт
- схема балансировочного станка (см. Приложение 1)

4. Правила хранения

Хранить балансировочный станок в сухом отапливаемом помещении при температуре воздуха от +5 до +40°С и относительной влажности не более 80% при температуре +20°С

Воздух в помещении не должен содержать примесей агрессивных паров и газов.

8. Сведения о приемке

Станок балансировочный маятникового типа соответствует требованиям ПУЭ и схеме балансировочного станка (см. Приложение 1) и признан годным к эксплуатации.

5. Гарантийные обязательства

Предприятие изготовитель гарантирует соответствие балансировочного станка заявленным техническим характеристикам при соблюдении условий эксплуатации, транспортирования и хранения.

Начало гарантийного срока исчисляется со дня ввода станка в эксплуатацию, но не позднее шести месяцев со дня его приобретения. В случае отсутствия указанной отметки срок гарантии исчисляется со дня продажи станка.

Гарантийный срок эксплуатации – 12 месяцев со дня ввода в эксплуатацию.

КАЗРЕМЭНЕРГО

Вице-президент _____ Кушнир М.И.

Дата «15» января 2018г.

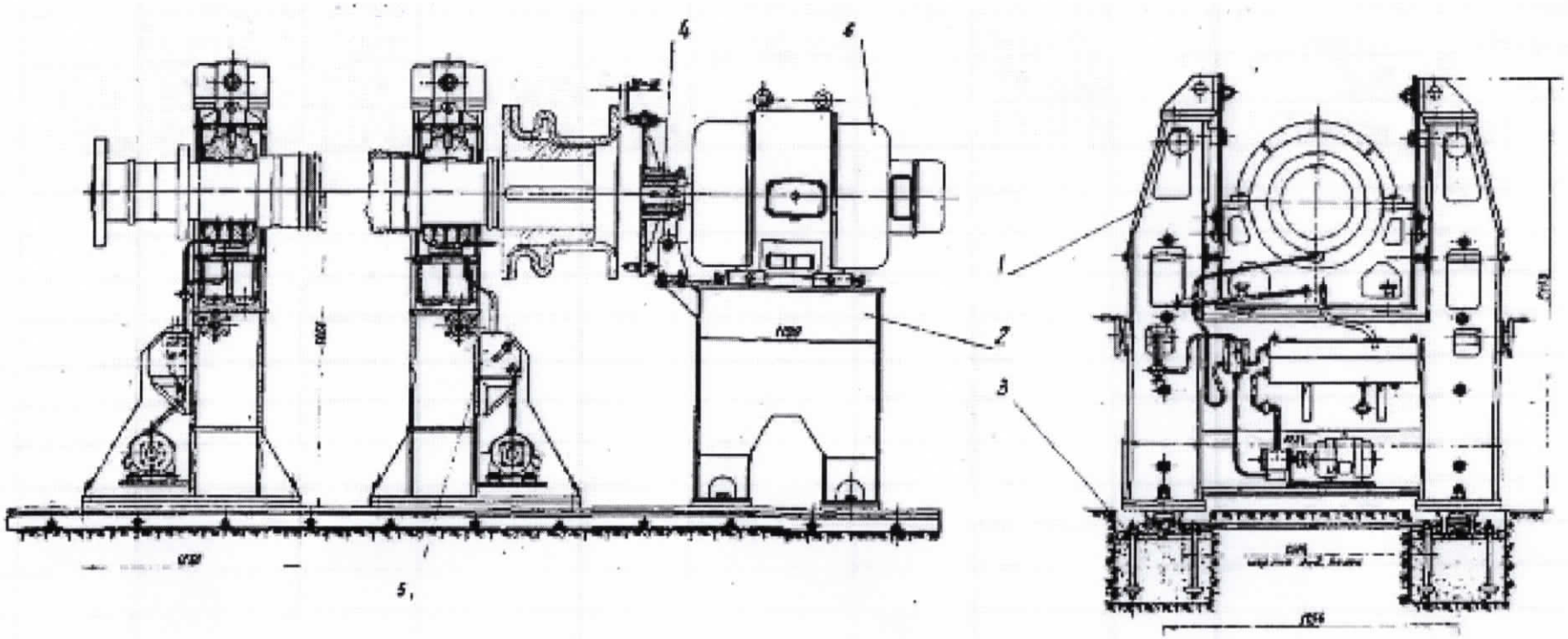

Рис. 2. Стационарный балансировочный станок для роторов массой от 5 до 60 т:
1 – стойка станка; 2 – стойка привода; 3 – фундамент; 4 – муфта с виброгасящим механизмом; 5 – маслоснабжение; 6 – электродвигатель

Приложение 1

Особые отметки

Особые отметки

Приложение 17
к приказу Министра финансов
Республики Казахстан
от 20 декабря 2012 года № 562

Форма ДА-2

Организация (индивидуальный предприниматель) Акционерное Общество "Казремэнерго" ИИН/БИН 920440000848
Структурное подразделение Турбинная группа г.Алматы

Материально – ответственное лицо Леончиков Иван Владимирович

Номер документа	Дата составления
000000539	25.11.2025

ИНВЕНТАРНАЯ КАРТОЧКА УЧЕТА ДОЛГОСРОЧНЫХ АКТИВОВ

Станок балансировочный СБ-60
полное наименование и назначение

/
наименование организации (индивидуального предпринимателя) изготовителя вид, модель, тип, марка, категория, сорт, возраст и т.п.

Наименование, характеристика	Первоначальная стоимость, в KZT	Дата и номер акта о вводе в эксплуатацию	постройки, регистрации	Номер			Дата приобретения			Срок полезного использования	Сумма амортиза - ции, в KZT	Ликвида - ционная стоимость	Убытки от обесцене - ния	Признаки собствен - ности (собствен - ный или арендован- ный)	Выбыло (передано, списано)			Балансовая стоимость, в KZT
				инвентарный	заводской	паспорта	наименование документа	номер документа	дата						номер и дата документа	причина выбытия	сумма дохода (убытка) от реализации	
1	2	3	4	5	6	7	8	9	10	11	12	13	14	15	16	17	18	19
Станок балансировочный СБ-60	989 589,91	№16 от 15.01.2018		5104_0539						240	989 589,91							

Сведения о наличии драгоценных материалов (металлов, камней) _____

Сведения о ремонте, достройке, дооборудовании, реконструкции, модернизации, частичной ликвидации:

Достройка, дооборудование, реконструкция, модернизация частичная ликвидация (бухгалтерская запись)				Ремонт объекта (бухгалтерская запись)			
дата	номер	инвентарный номер	сумма затрат, в KZT	дата	номер	вид ремонта	сумма затрат, в
1	2	3	4	5	6	7	8

Сведения о переоценке:

Дата	Коэффициент переоценки	Стоимость с учетом переоценки, в KZT
1	2	3

Сведения о внутреннем перемещении:

Документ, дата, номер	Вид операции	Наименование структурного подразделения	Балансовая стоимость, в KZT	Примечание
1	2	3	4	5

Краткая индивидуальная характеристика актива:

Наименование конструктивных элементов и других признаков, характеризующих актив	Качественные и количественные показатели (материалы, размеры и прочие сведения)				
	основной	наименование важнейших пристроек, приспособлений и принадлежностей, относящихся к активу			
1	2	3	4	5	6

Карточку заполнил Зав.складом / _____ / Даминова В.М. «25» ноября 20 25 года

должность подпись расшифровка подписи

Приложение 16
к приказу Министра финансов
Республики Казахстан
от 20 декабря 2012 года № 562

Форма ДА-1

ИИН/БИН
920440000848

Организация (индивидуальный предприниматель) - сдатчик _____
наименование

Организация (индивидуальный предприниматель) - получатель **Акционерное Общество "Казремэнерго"**
наименование

УТВЕРЖДАЮ
Руководитель организации-сдатчика
(индивидуальный предприниматель-сдатчик)
(структурное подразделение)
_____ / _____ / _____
должность *подпись* *расшифровка подписи*
Место печати (при ее наличии)
"_____"_____20___года

УТВЕРЖДАЮ
Руководитель организации-получателя
(структурное подразделение)
(индивидуальный предприниматель-получатель)
Президент / Зарубин В. Г.
должность *подпись* *расшифровка подписи*
Место печати (при ее наличии)
"_____"_____20___года

Номер документа	Дата составления
16	15.01.2018

АКТ
ПРИЕМКИ-ПЕРЕДАЧИ ДОЛГОСРОЧНЫХ АКТИВОВ

Основание			Материально-ответственное лицо организации (индивидуального предпринимателя) - сдатчика (фамилия, имя, отчество, должность)	Наименование, характеристика	Дата приобретения, выпуска, постройки, регистрации, разработки, переклассификации	Первоначальная стоимость на дату признания, в KZT
Наименование документа	Номер документа	Дата				
1	2	3	4	5	6	7
				Станок балансировочный СБ-60		989 589,91

Срок полезного использо-вания	Сумма амортизации, в KZT	Балансовая стоимость, в KZT	Номер		Дебет	Кредит	Номер паспорта	Стоимость реализации с НДС, в KZT
			инвентарный	заводской (регистрации)	счет	счет		
8	9	10	11	12	13	14	15	16
240		989 589,91	5104_0539		2410	2932		
Итого		989 589,91						

На основании приказа (распоряжения) от "_____"_____ 20_____года № _____ произведен осмотр _____

Станок балансировочный СБ-60 _____ передаваемых _____
наименование

В момент приемки (передачи) активы находятся в _____
местонахождение объекта

Основание перемещения _____

Краткая характеристика активов _____

Сведения о наличии драгоценных материалов (металлов, камней) _____

Необходимым технико-экономическим и другим показателям (условиям) соответствуют (не соответствуют) _____
указать, что именно не соответствует

Доработка не требуется (требуется) _____
указать, что именно требуется

Результаты испытания _____

Заключение комиссии _____

Приложение: Перечень документации _____

Председатель комиссии — Вице-президент / _____ / Кушнир М.И.
должность *подпись* *расшифровка подписи*

Члены комиссии — Директор по производству с ИО начальника ПП / _____ / Зарубин Ю.В.
должность *подпись* *расшифровка подписи*

Начальник цеха / _____ / Леончиков И.В.
должность *подпись* *расшифровка подписи*

Вед.инженер-технолог / _____ / Чигрин В. П.
должность *подпись* *расшифровка подписи*

Долгосрочный актив

Сдал _____ / _____ / _____
должность *подпись* *расшифровка подписи*

"____"_____20____года

Принял Нач. цеха / Леончиков И.В.
должность *подпись* *расшифровка подписи*

"____"_____20____года

По доверенности №_____ от "____"_____ 20___ года
выданной _____
Принял на ответственное хранение _____ / _____ / _____
должность *подпись* *расшифровка подписи*

"____"_____20____года

Отметка бухгалтерии :
записи в инвентарной карточке (книге) учета
выбытие отмечено

Главный бухгалтер _____ / _____
подпись *расшифровка подписи*

Отметка бухгалтерии об открытии инвентарной карточки учета
или в инвентарной книге №_____ документа, дата составления "____"_____20___года

Главный бухгалтер _____ / Степанцова И. П.
подпись *расшифровка подписи*

АО Казремэнерго
Оборотно-сальдовая ведомость по счету 2410 на 19 декабря 2025 г.

Счет	Сальдо на начало		Обороты за период		Сальдо на конец периода	
Основные средства	Дебет	Кредит	Дебет	Кредит	Дебет	
2410	46 909 339				46 909 339	
Амперметр Э538	7 890				7 890	
Амперметр 527 _ 943	1 500				1 500	
Амперметр Д50141 _ 8729	1 500				1 500	
Амперметр Э513т _ 86025	1 500				1 500	
Амперметр Э513Т4 _ 80381	1 500				1 500	
Виброметр ВИП-2 № 955	3 700				3 700	
Виброметр ВК 5М	566 412				566 412	
Вольтметр Э545	291 060				291 060	
Ваттметр Д5095 .	320 000				320 000	
Измеритель сопротивления, увлажненности и степени старения изоляции MIC-5000	818 280				818 280	
Клещи токоизм. Ц-90 № 6245	1 739				1 739	
Клещи токоизм. Ц-91 № 37372	1 500				1 500	
Клещи токоизмерительные с мультиметром CMP-1000	44 399				44 399	
Клещи токоизм. Ц 4501 № 0500	1 500				1 500	
Клещи токоизмерительные UT-208	29 464				29 464	
Клещи токовые цифровыеКТ 206D PROLINE	31 425				31 425	
Станок токарно-карусельный 1525	3 000 000				3 000 000	
Станок балансировочный СБ-60	989 590				989 590	
Станок токарно-карусельный с УЦИ	37 537 250				37 537 250	
Токовые клещи цифровые(КВТ)	31 425				31 425	
Тахометр UNI-T UT371	39 900				39 900	
Термометр инфракрасный UNI-T UT302C	82 805				82 805	
Тепловизор FLIR E54	3 105 000				3 105 000	
Итого	46 909 339				46 909 339	

Президент АО "Казремэнерго" **Зарубин В.Г.**

1. НАЗНАЧЕНИЕ ПРИБОРА

Миниатюрный виброметр ВК-5М пердназначен для измерения амплитуды виброускорения, средквадратического значения (СКЗ) виброскорости и размаха виброперемещения и позволяет проводить экспресс-оценку уровня вибрации любого работающего промышленного агрегата.

Виброметр соответствует требованиям ГОСТ Р 51330.0-99, ГОСТ Р 51330.10-99 (ГОСТ 22782.0-81, ГОСТ 22782.5-78), имеет маркировку взрывозащиты "1ExibIIBT6" и может применяться во взрывоопасных зонах помещений и наружных установок согласно ПУЭ.

2.ОСНОВНЫЕ ТЕХНИЧЕСКИЕ ХАРАКТЕРИСТИКИ

Диапазоны измерения:

виброускорения 0,1 – 10 g;
виброскорости 0,1 - 70 мм/с;
вибросмещения 1 - 700 мкм

Диапазон частот при измерении виброускорения и виброскорости 10 - 1000 Гц

Диапазон частот при измерении виброперемещения 10 - 300 Гц

Относительная погрешность на базовой частоте 45 Гц не хуже ±5% ±(0,1 g или 0,1 мм/с или 1 мкм)

Неравномерность АЧХ в диапазоне частот 20-750 Гц не более 10 %

Спад АЧХ на частотах 10 Гц и 1000 Гц не более 3 Дб

Питание Батарея 9В ("Крона", NEDA, 6F22, 1604, 006P);

Время непрерывной работы без замены батареи не менее 50 ч.

Измерительный блок:

габаритные размеры	126×72×25 мм
рабочая темп.	от 0 до +50°С
относ. влажность	до 80% при темп. 35°С без конденсации

Датчик ВК-315:

рабочая темпер.	от –30 до +250°С
габаритные размеры	∅20×30 мм
материал корпуса	нерж. сталь 12Х18Н10Т

Магнитный держатель:

сила на отрыв	1 кг
рабочая темпер.	до 200°С (*)

Соединительный кабель

рабочая темпер.	до 100° С *
длина	1,2 м

Масса прибора (без чехла), не более 250 г.

3. КОМПЛЕКТ ПОСТАВКИ

Общий вид прибора ВК-5М приведен на Рис. 1.

В комплект поставки входят:

- измерительный блок с батареей питания, соединенный с датчиком,
- съемный магнитный держатель датчика,
- щуп для измерения вибрации в труднодоступных местах,
- чехол для переноски и защиты прибора,
- руководство пользователя,

4. ПОРЯДОК ИЗМЕРЕНИЙ

4.1. Отметьте на объекте места закрепления датчика. Поверхность должна быть ровной, без выступов и раковин. Наличие на объекте более одного слоя краски снижает усилие удержания магнита и может увеличивать погрешность измерений.

4.2. Установите датчик с магнитным держателем в отмеченном месте.

4.3. Включите прибор нажав кнопку "**ON/OFF**". Установите переключатель в положение, соответствующее измеряемому параметру: параметр в положение "**g pk**" для измерения амплитудного значения виброускорения, "**mm/s rms**" для измерения среднеквадратического значения виброскорости или в положение "**mkm pk-pk**" для измерения размаха виброперемещения.

4.4. Через 20 секунд на индикаторе устойчиво высветится значение измеряемого параметра. Наблюдайте за показаниями не менее 30 секунд. При неустойчивых показаниях нужно проверить крепление датчика.

4.5. Запишите показания в журнал измерений.

4.6. Выключите прибор, повторным нажатием на кнопку "**ON/OFF**".

Примечание: при измерении вибрации щупом старайтесь держать в руках щуп, а не датчик.

Не забывайте выключать прибор сразу после снятия показаний!

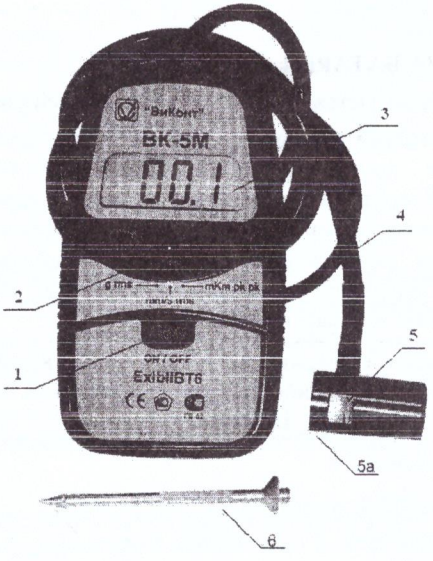

Рис. 1.

Внешний вид виброметра ВК-5М

1 – кнопка включения/выключения;

2 – переключатель режимов измерения;

3 - жидкокристаллический индикатор,

4 - особо прочный витой (или прямой) кабель;

5 - пьезоэлектрический датчик вибрации с магнитным держателем (5а);

6 - щуп.

5. ЗАМЕНА БАТАРЕЙ

Прибор поставляется с установленной батареей питания.

При истощении батареи в левом углу индикатора появляется пиктограмма с изображением источника питания. После появления предупреждения рекомендуется сразу заменить батарею, т.к. хотя прибор будет продолжать работать еще более 1 часа, достоверность показаний более чем через 30-40 минут после появления пиктограммы не гарантируется.

Пользуйтесь только батареями типа "Крона". Использование в приборе других источников питания запрещено!

Для замены батареи

- выньте прибор из чехла,
- поверните прибор индикатором вниз,
- откройте крышку батарейного отсека,
- извлеките старую и установите новую батарею с соблюдением полярности,
- закройте крышку батарейного отсека.

6. ПРАВИЛА ЭКСПЛУАТАЦИИ

6.1. Рекомендуется хранить и переносить прибор в специальном чехле, который обеспечивает дополнительную защиту от ударов и загрязнения.

6.2. При работе с прибором в непосредственной близости от открытых вращающихся частей агрегатов обязательно снимайте чехол с шеи.

6.3. Запрещается вскрывать измерительный блок и/или датчик. Блоки должны быть опломбированы.

Гарантийные обязательства не распространяются на приборы, подвергшиеся вскрытию и/или самостоятельному ремонту.

6.4. Рекомендуется ежегодно проводить поверку прибора.

6.5. Перед поверкой прибора батарею следует заменить на новую, независимо от срока ее эксплуатации.

7. ТРАНСПОРТИРОВАНИЕ, ХРАНЕНИЕ И КОНСЕРВАЦИЯ

7.1. Упакованный виброметр транспортируется любым видом крытого транспорта. Перевозка воздушным транспортом должна осуществляться в герметизированных отсеках.

7.2. Расстановка и крепление ящиков с виброметрами в транспортных средствах должны исключать возможность их смещения, ударов, толчков.

7.4. Упакованные виброметры должны храниться в сухом помещении в соответствии с условиями хранения 1 по ГОСТ 15150-69 (температура окружающего воздуха от + 5 ^{0}С до +40 ^{0}С, относительная влажность не более 80 % при + 25 ^{0}С). В помещении для хранения не должно быть токопроводящей пыли, паров кислот и щелочей, а также газов, вызывающих коррозию и разрушающих изоляцию.

7.5. При хранении виброметра более двух месяцев его следует освободить от транспортной упаковки и **извлечь** батарею питания.

7.6. Виброметр консервации не подлежит.

8. РЕСУРСЫ, СРОКИ СЛУЖБЫ, СРОКИ ХРАНЕНИЯ

Назначенный срок службы прибора - 6 лет, в том числе, срок хранения - 1 год. Установленные сроки службы и хранения действительны при выполнении пользователем настоящего Руководства.

ОБЩЕСТВО С ОГРАНИЧЕННОЙ ОТВЕТСТВЕННОСТЬЮ "Приборы-СПб" САНКТ-ПЕТЕРБУРГ Для документов 9847044970

02.12.11

Виброметр ВК-5 серийный номер:

№ 23182

Дата изготовления: 14 11 2011 **г.**

Штамп ОТК

Подпись: _____

ОТК

Первичная поверка:

Дата проведения 14 11 2011 **г.**

Поверитель _____

1 С 1 ВЧП

Гарантийный срок составляет 12 месяцев со дня продажи.

Дата продажи: 15 ноября 2011 **г.**

Подпись: _____

Гарантийный ремонт и поверка по адресу:
115191, г.Москва, а/я 65, ООО "ВиКонт"

Тел./факс: (495)955-2786

КАЗРЕМЭНЕРГО

декабрь 2011г.

Лист учета технического обслуживания
(в том числе периодичская поверка)

№ п.п.	Вид операции	Подпись Дата

ООО "ВиКонт"

ВИБРОМЕТР ВК-5М

РУКОВОДСТВО ПОЛЬЗОВАТЕЛЯ

ВНИМАНИЕ! Ознакомьтесь с Руководством до начала работы с прибором.

Неправильное понимание или невыполнение требований Руководства может привести к ошибкам измерений и повреждениям прибора!

гос. реестр
№ 17587-08

ME92

МОСКВА

Приложение 26
к приказу Министра финансов
Республики Казахстан
от 20 декабря 2012 года № 562

Форма 3-2

Организация (индивидуальный предприниматель) **Товарищество с ограниченной ответственностью "Промышленно-финансовая компания Ремэнерго"**

ИИН/БИН **960740000043**

Номер документа	Дата составления
27	15.11.2011

НАКЛАДНАЯ НА ОТПУСК ЗАПАСОВ НА СТОРОНУ

Организация (индивидуальный предприниматель) - отправитель	Организация (индивидуальный предприниматель) - получатель	Ответственный за поставку (Ф.И.О.)	Транспортная организация	Товарно-транспортная накладная (номер, дата)
Товарищество с ограниченной ответственностью "Промышленно-финансовая компания Ремэнерго"	Акционерное Общество "Казремэнерго"	Зарубин Ю.В.		

Номер по порядку	Наименование, характеристика	Номенклатурный номер	Единица измерения	Количество		Цена за единицу, в тенге	Сумма с НДС, в тенге	Сумма НДС, в тенге
				подлежит отпуску	отпущено			
1	2	3	4	5	6	7	8	9
1	Виброметр ВК-5М	00001003	шт	1	1	566 412,00	566 412,00	60 687,00
			Итого	1	1	x	566 412,00	60 687,00

Всего отпущено количество запасов (прописью) *Один* на сумму (прописью), в тенге *Пятьсот шестьдесят шесть тысяч четыреста двенадцать*

Отпуск разрешил Генеральный директор / / Зарубин Ю.В.
должность *подпись* *расшифровка подписи*

Главный бухгалтер / /
подпись *расшифровка подписи*

М.П.

Отпустил / Зарубин Ю.В.
подпись *расшифровка подписи*

По доверенности № 1660 от "14" ноября 2011 года

выданной Даминовой В.М.

Запасы получил / .
подпись *расшифровка подписи*