ВЕДОМОСТЬ РАБОЧИХ ЧЕРТЕЖЕЙ ОСНОВНОГО КОМПЛЕКТА

Лист	Наименование	Приме-чание
1	Общие данные	
2	План на отметке 0.000	
3	Разрез 1–1, 2–2.	
4	Фассад 1–2, 2–1.	
5	Фассад А–Б, Б–А	
6	План ленточного фундамента. Разрез 1–1, Узлы	
7	План монолитного пояса на отм. +3.100	
8	План плит перекрытия на отм. +3.300. Узел 1, 2. Разрез 1–1.	
9	План перемычек	
10	План кровли	
11	Узел примыкания кровли к парапету. Узел устройства водосливного канала	
12	Ведомость отделки помещений. Экспликация полов. Ведомость отделки фасадов	
13	Ведомость заполнения дверных и оконных проемов. Узел примыкания оконного блока.	
14	План крыльца. Козырек "К–1". Разрезы	
15	План фальш–пола, спецификация элементов конструкции	
16	Стремянка СТ–1. Разрез 1–1. Площадка П–1	
17	План ограждения. Фрагмент ограждения ОГ–1, ОГ–2. Фундамент ФС–1, 2. Разрез 1–1	
18	План фундамента дизельной. Разрез 1–1	
19	Дизельная. Фасад 1–2, 2–1, А–Б, Б–А	

ВЕДОМОСТЬ ССЫЛОЧНЫХ И ПРИЛАГАЕМЫХ ДОКУМЕНТОВ

Обозначение	Наименование	Примечание
НТП РК 01–01–3.1 (4.1)–2017	Нагрузки и воздействия на здания	
СН РК 5.03–07–2013	Несущие и ограждающие конструкции	
СП РК 3.02–137–2013	Крыши и кровли	
СП РК 3.02–136–2012	Полы	
	Ссылочные документы:	
СН РК 1.02–03–2022	Порядок разработки, согласования, утверждения и состав проектно–сметной документации на строительство	
ГОСТ 2.305–2008	Единая система конструкторской документации Изображения – Виды, Разрезы, Сечения	

ВЕДОМОСТЬ ОСНОВНЫХ КОМПЛЕКТОВ РАБОЧИХ ЧЕРТЕЖЕЙ

Обозначение	Наименование	Примечания
ГП	Генеральный план	
ТХ	Технологические решения	
АС	Архитектурно–строительные решения	
ЭС	Электроснабжение	
ОВ	Отопление, вентиляция и кондиционирование	
АПС	Автоматическая пожарная сигнализация	
ВК.НВК	Водоснабжение и канализация Наружные сети водоснабжения и канализации	
СВН	Система видеонаблюдения	

Настоящая рабочая документация выполнена в соответствии с действующими нормами, правилами и предусматривает мероприятия, обеспечивающие взрывобезопасность, пожаробезопасность и исключающие вредные выбросы в атмосферу при эксплуатации объекта.

Главный инженер проекта Онищенко В.

Взам.инв.N° | Подпись и дата | Инв. N°подл.

ОБЩИЕ ДАННЫЕ:

Рабочий проект разработан для следующих условий строительства:
1. Климатические характеристики по СП РК 2.04–01–2017
– климатический подрайон для строительства – IVГ
– вес снегового покрова для I снегового района по НТП РК 01–01–3.1 (4.1)–2017 СП РК EN 1991–1–3:2003/2011 – 0,80 кПа;
– скоростной напор ветра для IV ветрового района по НТП РК 01–01–3.1 (4.1)–2017 СП РК EN 1991–1–4:2003/2011 – 0,77 кПа.
– средняя температура наиболее холодной пятидневки–минус –19.7 с обеспеченностью 0,98
– расчетная сейсмичность – 6 баллов.
2. Уровень ответственности сооружений II (нормальный)
3. За относительную отметку ±0.000 принята отметка уровня чистого пола здания, которая соответствует абсолютной отметке 274,35

АРХИТЕКТУРНО–СТРОИТЕЛЬНЫЕ РЕШЕНИЯ:

Здание диспетчерской службы прямоугольное в плане с габаритными размерами в осях 9,0х18,0 м. Здание одноэтажное, высота этажа 3,3 м. до низа несущих конструкций.

Основанием фундамента здания служит ИГЭ–2.

Конструктивная схема здания – бескаркасная (стеновая). Устойчивость здания обеспечена за счет совместной работы покрытия с несущими стенами.

Фундаменты под стены – ленточные монолитные толщиной – 400 мм, по ленточной подушке шириной 1000–1200 мм.

Наружные стены и внутренние перегородки из стенового камня I/СОМР/200 по ГОСТ 4001–2013 на цементно–песчаном растворе М50, толщиной 390 и 190 мм соответственно.

Перемычки – сборные по ГОСТ 948–2016.

Покрытие из сборных железобетонных многопустотных плит толщиной 220мм по ГОСТ 26434–2015.

Плиты перекрытия опираются на монолитный пояс толщиной 200мм.

Кровля – плоская, с организованным водостоком. В качестве утеплителя кровли применены жесткие минераловатные плиты толщиной 100мм под стяжку.

Объемно–планировочные решения определялись в соответствии со строительными нормами и технологическими процессами, при этом в основу были приняты следующие нормативные документы: СП РК 3.02–127–2013, СП РК 3.02–128–2012, СП РК 3.02–129–2012, СН РК 2.02–01–2023, СН РК 3.03–03–2001. Санитарные нормы «Санитарно–эпидемиологические требования к содержанию и эксплуатации жилых и других помещений, общественных зданий», утвержденные Приказом Министерства национальной экономики РК от 24.02.2015 г.

ОБЩИЕ УКАЗАНИЯ

1. Все боковые поверхности конструкций, соприкасающиеся с грунтом, обмазать битумной мастикой MasterSeal 612 за 2 раза или аналогичный мастикой на усмотрение заказчика.
2. Сварку производить в соответствии с указаниями ГОСТ 5264–80*, электродами типа Э42 по ГОСТ 9467–75. Толщину сварных швов принимать по наименьшей толщине свариваемых элементов.
3. Изготовление сборных железобетонных конструкций производить в соответствии с требованиями стандарта РК 937–2002.
4. Строительные работы производить в соответствии с требованиями:
СП РК 5.01–102–2013 «Основания зданий и сооружений»;
СН РК 1.03–05–2011 "Охрана труда и техника безопасности в строительстве".
СП РК 1.03–106–2012 "Охрана труда и техника безопасности в строительстве".
5. Проектом предусмотрено строительство при положительных температурах. При отрицательной температуре руководствоваться указаниями СН РК 5.03–07–2013 "Несущие и ограждающие конструкции". Производство строительно–монтажных работ вести в соответствии СН РК 1.03–00–2011 Организация строительства предприятий, зданий и сооружений".При производстве строительно – монтажных работ руководствоваться СН РК 1.03–05–2011 Охрана труда и техника безопасности в строительстве".
6. Обратную засыпку пазух железобетонных конструкций выполнить послойно утрамбованным местным непросадочным и непучинистым грунтом, без включения строительного мусора, с коэффициентом уплотнения 0,95.
7. Все работы по антикоррозийной защите должны производиться по СН РК 2.01–01–2013 "Защита строительных конструкции от коррозии".
8. Производство строительно–монтажных работ вести в соответствии СН РК 1.03–00–2011 "Организация строительства предприятий, зданий и сооружений".
9. При производстве строительно – монтажных работ руководствоваться "СН РК 1.03–05–2011" Охрана труда и техника безопасности в строительстве".
10. Производство работ и контроль вести в соответствии с требованиями СН РК 1.03–00–2011.

Основанием под проектируемые фундаменты здания является инженерно–геологический слой:
ИГЭ –2 Песок средней крупности от светлого–коричневого до светло–серого цвета, от средней плотности до рыхлого, с прослоями песка мелкого и пылеватого, от малой до средней степени водонасыщения. Залегает выше уровня грунтовых вод. Грунт средне–засоленный.

Плотность грунта	ρн = 2,06 г/см3, показатель текучести <0
Удельное сцепление	Сн = 1,7 кПа, угол внутреннего трения ϕ_H = 35
Модуль деформации:	Ен = 28 МПа (в естественном состоянии)
Модуль деформации:	Ен = 45МПа (в водонасыщенном состоянии)
Сопротивление грунта:	Ro = 400кПа

ПЕРЕЧЕНЬ ВИДОВ РАБОТ, ДЛЯ КОТОРЫХ ТРЕБУЕТСЯ СОСТАВЛЯТЬ АКТЫ ОСВИДЕТЕЛЬСТВОВАНИЯ СКРЫТЫХ РАБОТ:

1. Устройство котлованов под фундаменты.
2. Устройство подготовки из щебня пропитанного битумом под основание монолитных ж/б фундаментов.
3. Устройство опалубки монолитных железобетонных конструкций.
4. Армирование монолитных железобетонных конструкций.
5. Установка анкеров и закладных деталей в опалубку монолитных бетонных и железобетонных конструкций.
6. Бетонирование монолитных бетонных и железобетонных фундаментов.
7. Гидроизоляция фундаментов:
Подготовка боковых поверхностей фундаментов под грунтовку и нанесение грунтовки;
Нанесение первого слоя гидроизоляции на боковые поверхности;
Нанесение второго слоя гидроизоляцииона боковые поверхности.
8. Обратная засыпка выемок грунта.
9. Заделка (замоноличивание) и герметизация стыков и швов сборных железобетонных конструкций.
10. Изготовление и монтаж металлоконструкций:
Неразрушающий метод контроля сварных стыков элементов металлических конструкций;
Промежуточная приемка отдельных ответственных конструкций и узлов (металлические фермы, стойки, вертикальные и горизонтальные связи);
Подготовка металлических конструкций под грунтовку и нанесение грунтовки;
Нанесение первого слоя окраски;
Нанесение второго слоя окраски. Защита монтажных соединений на болтах.
11. Антикоррозийная защита строительных конструкций, закладных деталей, сварных соединений.

ТЕХНИКО–ЭКОНОМИЧЕСКИЕ ПОКАЗАТЕЛИ:

Площадь застройки –172,96 м2;
Полезная площадь – 144,3 м2;
Строительный объем – 941,0 м3;
в том числе подземная часть – 193,8 м3;
Класс по взрывопожаробезопасности – Д;
Степень огнестойкости – II;
Уровень ответственности – II.

БЛОК СХЕМА

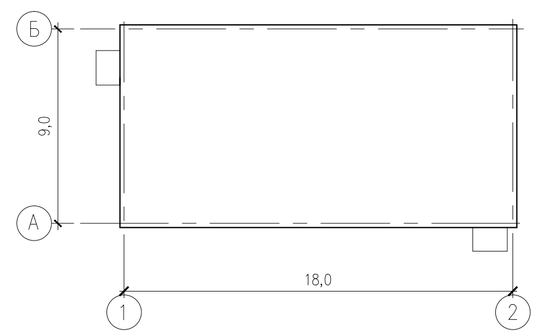

Изм.	Кол.	Лист	N док.	Подпись	Дата	КСЖ–ПИН–22–15–02–2024–АС		
						Инфраструктура системы управления движением судов и морского спасательного координационного центра в Актау		
Разработал		Жолдаскалиев			04.24	Архитектурно–строительные решения Здание диспетчерской службы	Стадия	Лист	Листов
Проверил		Козлов			04.24		РП	1	19
Н. контр.		Юсупова			04.24				
ГИП		Онищенко			04.24	Общие данные	ПИНАМ ГРУПП ТОО "ПИНАМ Групп" г. Актау		

ПЛАН
М 1:50

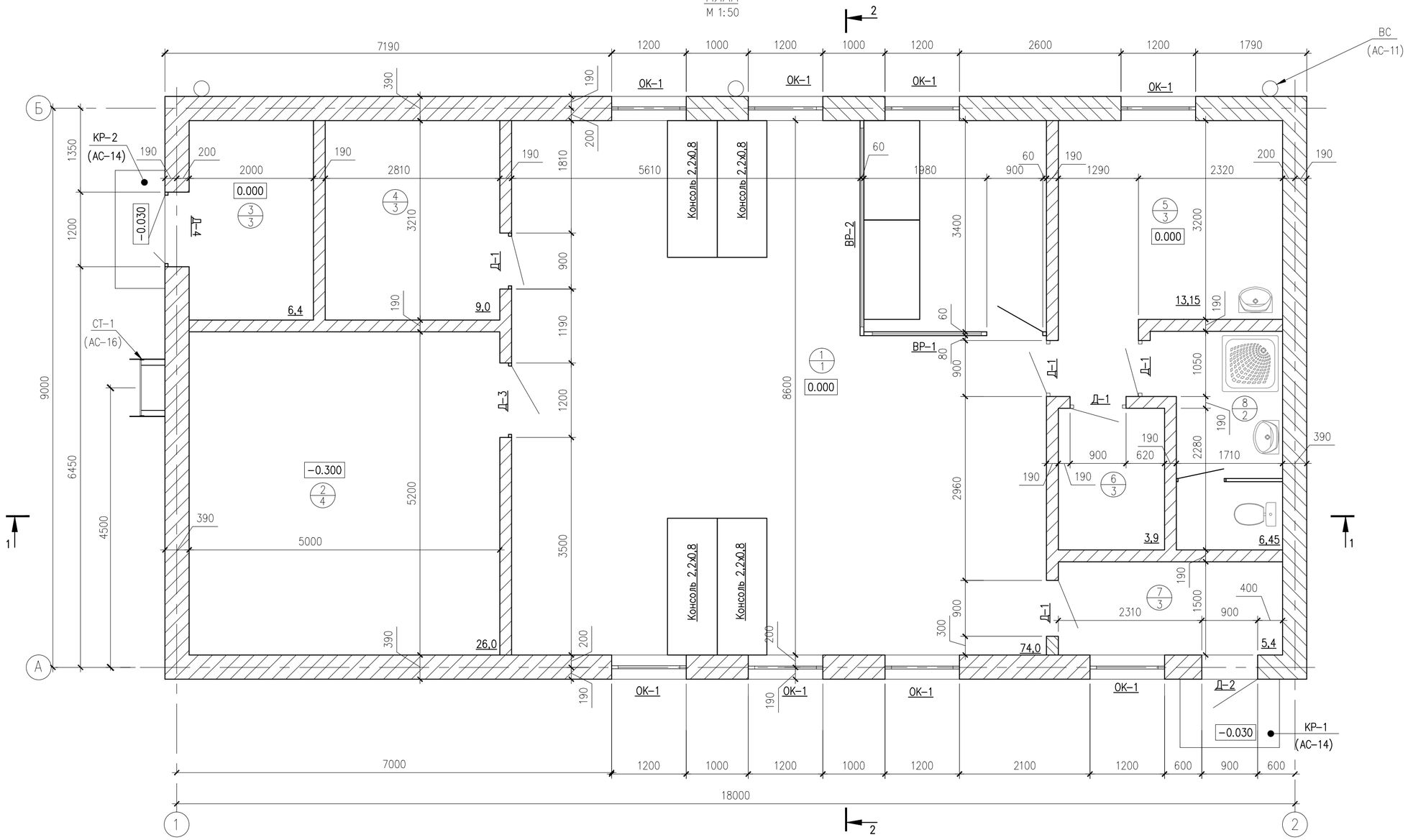

ЭКСПЛИКАЦИЯ ПОМЕЩЕНИЙ

Номер помещ.	Наименование	Площадь (м2)	Кат. пом.
	ЗДАНИЕ ДИСПЕТЧЕРСКОЙ СЛУЖБЫ		
1	Диспетчерская	74,0	Д
2	Серверная	26,0	В3
3	Щитовая	6,4	В3
4	Склад ТМЗ	9,0	В4
5	Комната отдыха	13,15	Д
6	Гардероб	3,9	Д
7	Тамбур	5,4	Д
8	Сан.узел	6,45	Д

ФУНДАМЕНТ ПОД ПЕРЕГОРОДКИ
1:20

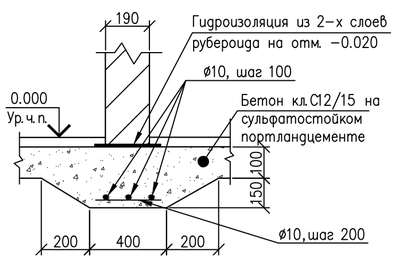

Примечание:
1. Данный лист см. с АС-3
2. За относительную отметку ±0.000 принята отметка уровня чистого пола проектируемого здания, которая соответствует абсолютной отметке отметке 274,35.
3. Наружные и внутренние стены, перегородки выполнять из камня-ракушечника марки I/СОМР/200 ГОСТ 4001-2013 на растворе марки М50 толщиной 390мм, 190мм соответственно.
4. Перегородки толщиной 190 мм из камня-ракушечника армировать сеткой 5ВР-I через три ряда кладки.

Изм.	Кол.	Лист	N док.	Подпись	Дата
Разработал		Жолдаскалиев			04.24
Проверил		Козлов			04.24
Н.контр.		Юсупова			04.24
ГИП		Онищенко			04.24

КСЖ-ПИН-22-15-02-2024-АС

Инфраструктура системы управления движением судов и морского спасательного координационного центра в Актау

Архитектурно-строительные решения
Здание диспетчерской службы

Стадия	Лист	Листов
РП	2	

План на отметке 0.000

ТОО "ПИНАМ Групп" г. Актау

Взам.инв.N° | Подпись и дата | Инв. N°подл.

РАЗРЕЗ 1–1
М 1:50

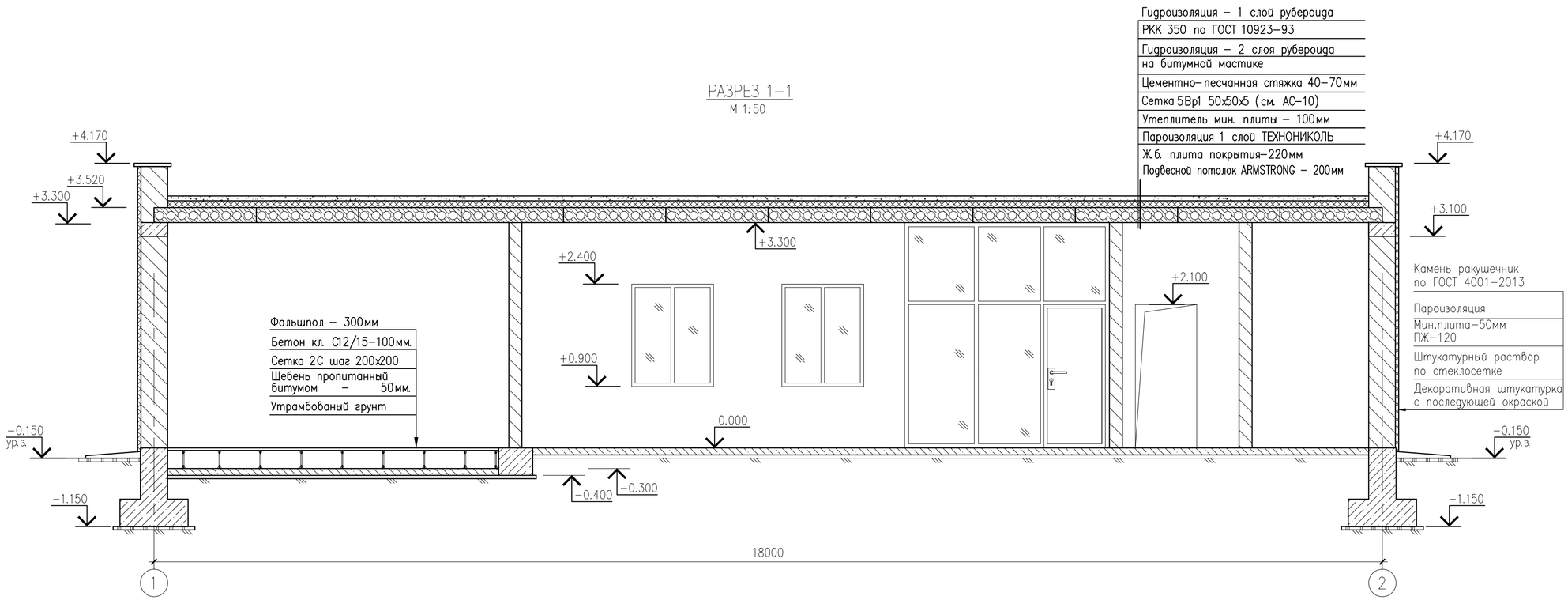

РАЗРЕЗ 2–2
М 1:50

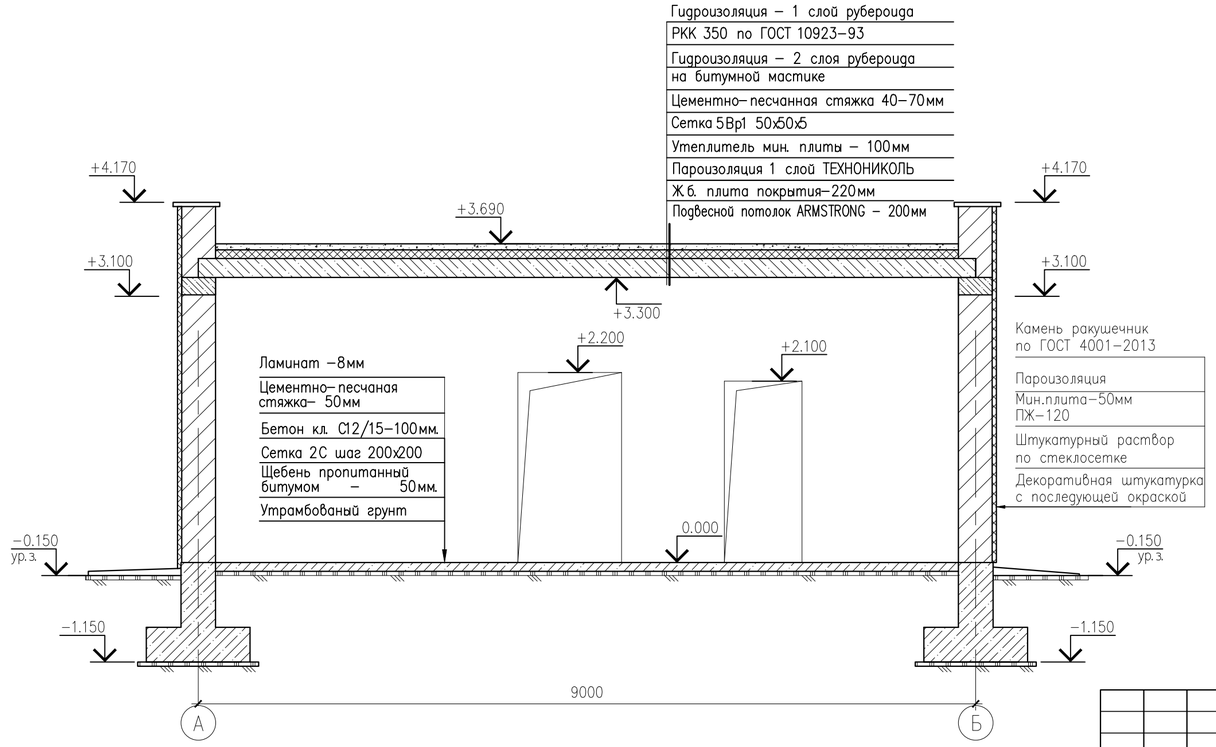

Изм.	Кол.	Лист	N док.	Подпись	Дата
Разработал		Холдаскалиев			04.24
Проверил		Козлов			04.24
Н. контр.		Юсупова			04.24
ГИП		Онищенко			04.24

КСЖ–ПИН–22–15–02–2024–АС

Инфраструктура системы управления движением судов и морского спасательного координационного центра в Актау

Архитектурно–строительные решения
Здание диспетчерской службы

Стадия	Лист	Листов
РП	3	

Разрез 1–1, 2–2.

ТОО "ПИНАМ Групп" г. Актау

Взам.инв.N° | Подпись и дата | Инв. N°подл.

ФАССАД 1–2
М 1:50

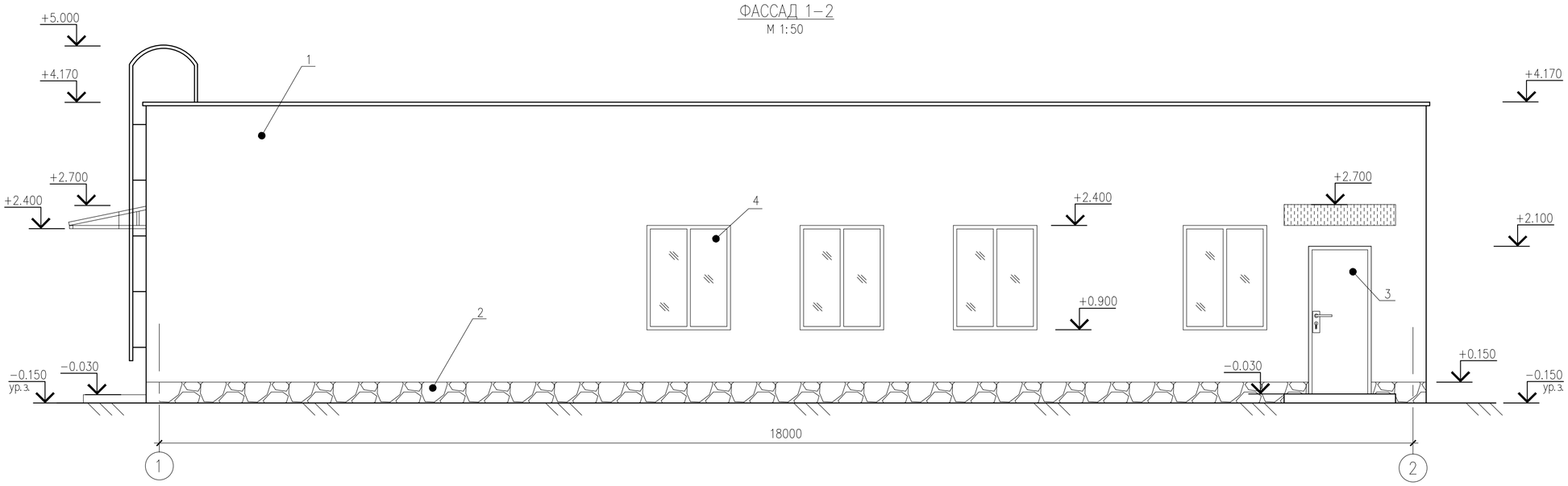

ФАССАД 2–1
М 1:50

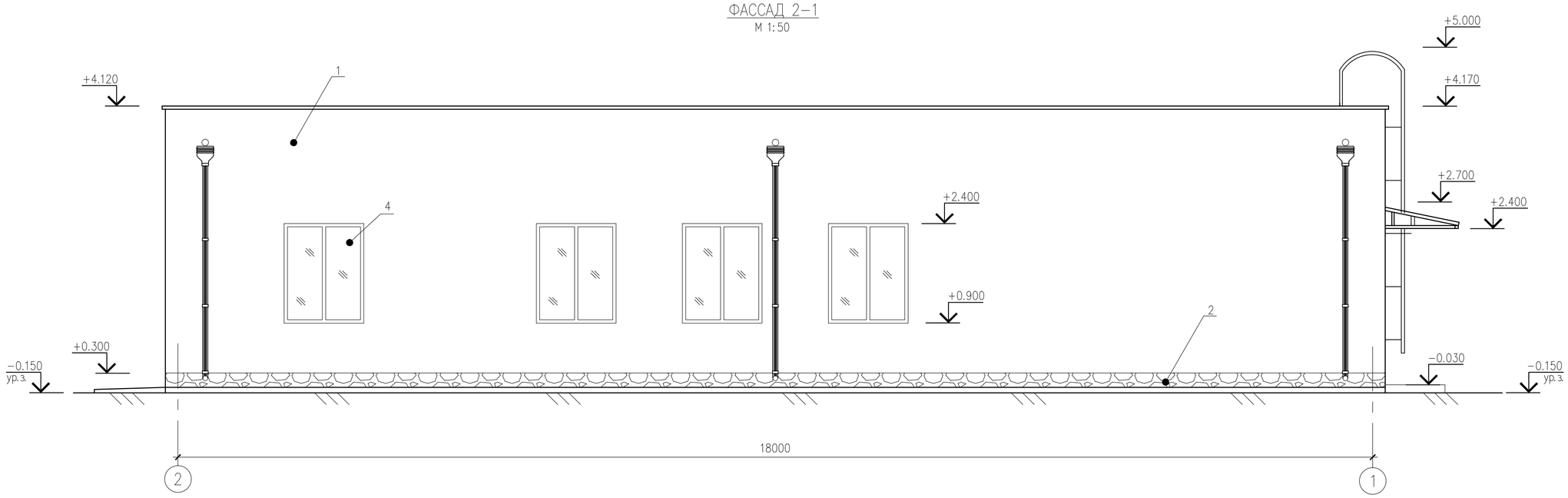

Изм.	Кол.	Лист	N док.	Подпись	Дата	КСЖ–ПИН–22–15–02–2024–АС
Разработал		Жолдаскалиев			04.24	Инфраструктура системы управления движением судов и морского спасательного координационного центра в Актау
Проверил		Козлов			04.24	Архитектурно–строительные решения. Здание диспетчерской службы — Стадия: РП; Лист: 4; Листов:
Н. контр.		Юсупова			04.24	
ГИП		Онищенко			04.24	Фассад 1–2, 2–1. — ПИНАМ ГРУПП, ТОО "ПИНАМ Групп" г. Актау

Взам.инв.N° | Подпись и дата | Инв. N°подл.

ФАССАД А–Б
М 1:50

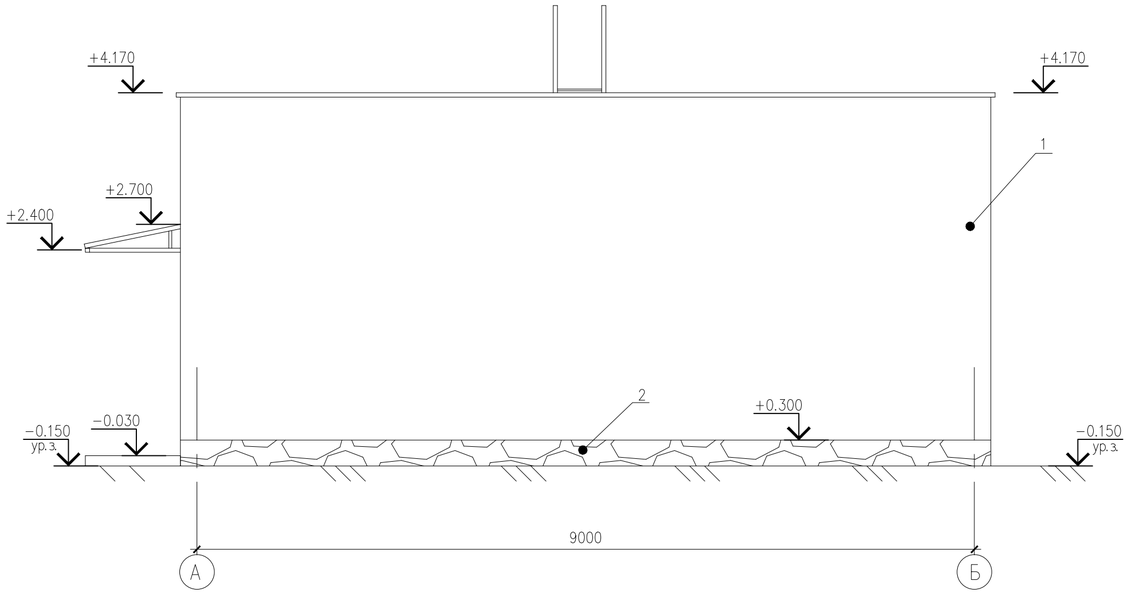

ФАССАД Б–А
М 1:50

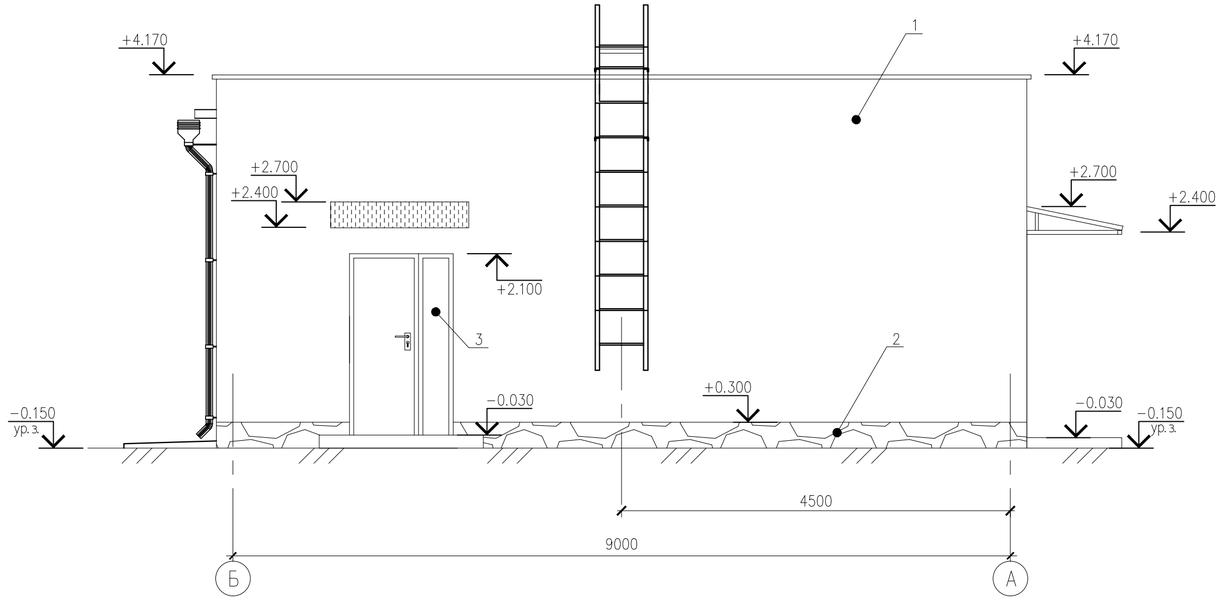

Изм.	Кол.	Лист	N док.	Подпись	Дата
Разработал		Жолдаскалиев			04.24
Проверил		Козлов			04.24
Н. контр.		Юсупова			04.24
ГИП		Онищенко			04.24

КСЖ–ПИН–22–15–02–2024–АС

Инфраструктура системы управления движением судов и морского спасательного координационного центра в Актау

Архитектурно–строительные решения
Здание диспетчерской службы

Стадия	Лист	Листов
РП	5	

Фассад А–Б, Б–А

ПИНАМ ГРУПП
ТОО "ПИНАМ Групп"
г. Актау

Взам.инв.N°
Подпись и дата
Инв. N°подл.

ПЛАН ЛЕНТОЧНОГО ФУНДАМЕНТА
М 1:50

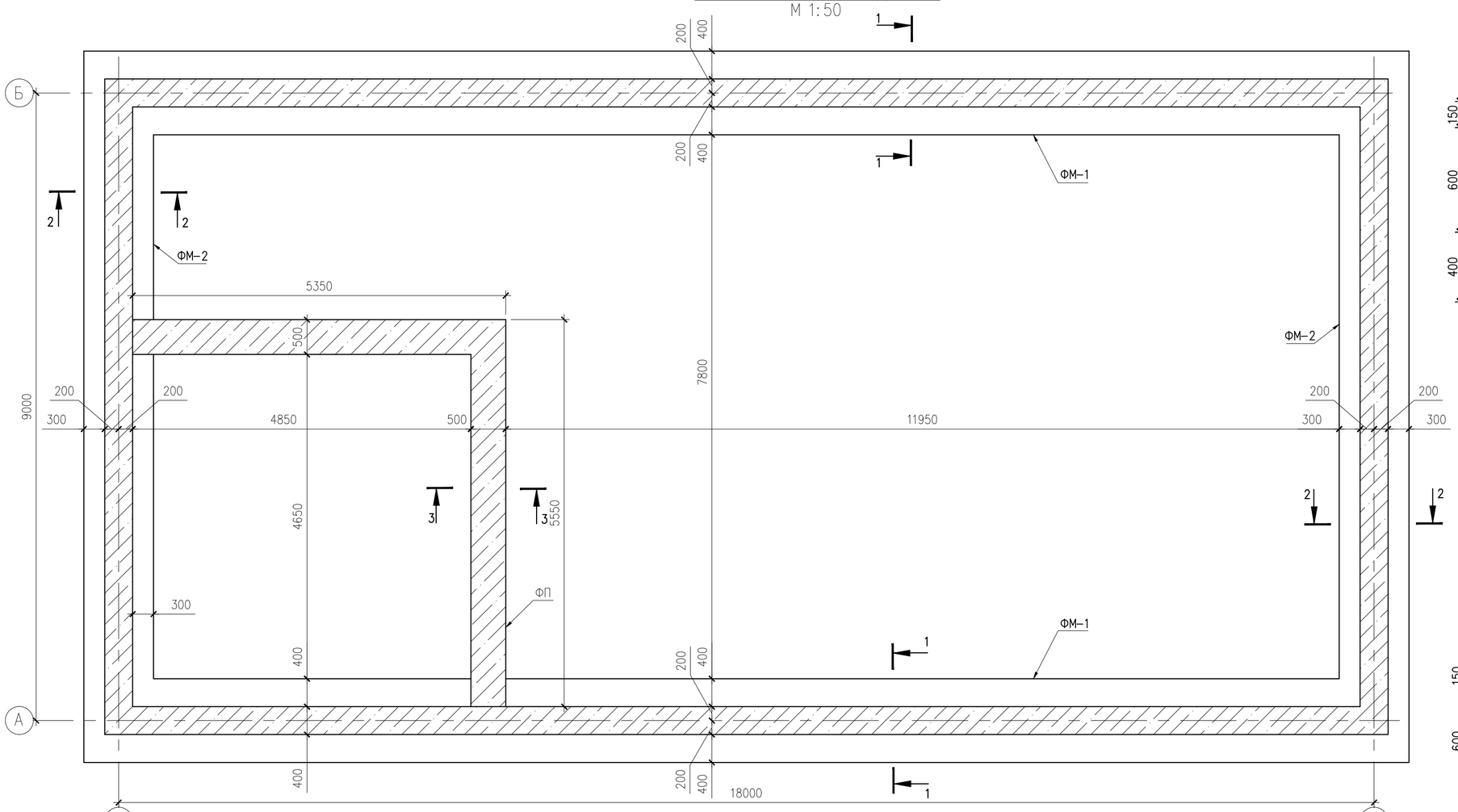

РАЗРЕЗ 1-1
М 1:20

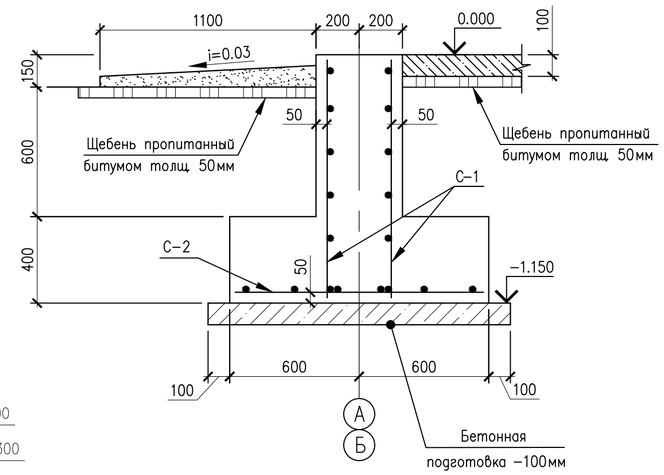

РАЗРЕЗ 2-2
М 1:20

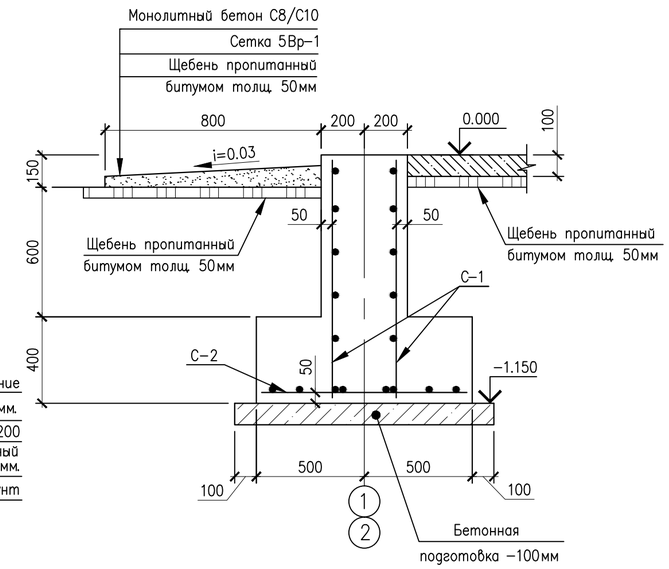

СПЕЦИФИКАЦИЯ ЭЛЕМЕНТОВ КОНСТРУКЦИЙ

МАРКА ПОЗ.	ОБОЗНАЧЕНИЕ	НАИМЕНОВАНИЕ	КОЛ. ШТ.	МАССА ЕД.КГ	ПРИМЕЧ.
ФМ-1		ФУНДАМЕНТ МОНОЛИТНЫЙ	2		
С-1	ГОСТ 23279-2012	Сетка 2С $\frac{12А400-200}{12А400-200}$ 110х250 $\frac{50}{50}$	16	26,01	
С-2	ГОСТ 23279-2012	Сетка 2С $\frac{12А400-200}{12А400-200}$ 115х260 $\frac{100}{75}$	8	27,04	
	ГОСТ 26633-2015	Материал: бетон на сульфатостойком портландцементе кл.С16/20 F100 W6	14,82		м3
	ГОСТ 26633-2015	Материал: бетон на сульфатостойком портландцементе кл.С8/10 F100 W6	2,68		м3
ФМ-2		ФУНДАМЕНТ МОНОЛИТНЫЙ	2		
С-1	ГОСТ 23279-2012	Сетка 2С $\frac{12А400-200}{12А400-200}$ 110х255 $\frac{75}{50}$	8	26,23	
С-2	ГОСТ 23279-2012	Сетка 2С $\frac{12А400-200}{12А400-200}$ 95х225 $\frac{75}{75}$	5	20,07	
	ГОСТ 26633-2015	Материал: бетон на сульфатостойком портландцементе кл.С16/20 F100 W6	5,7		м3
	ГОСТ 26633-2015	Материал: бетон на сульфатостойком портландцементе кл.С8/10 F100 W6	0,94		м3
		ПОЛЫ			
С-1	ГОСТ 23279-2012	Сетка 4С $\frac{8А400-200}{8А400-200}$ 310х310 $\frac{50}{50}$	16	39,07	
	ГОСТ 26633-2015	Материал: бетон на сульфатостойком портландцементе кл.С12/15 F100 W6	14,42		м3
	ГОСТ 8267-93	Щебень фракция 20-40	7,2		м3
		ФУНДАМЕНТ ПЕРЕГОРОДКИ			
1	ГОСТ 34028-2016	ø 12 А400 L=10,9 м.п.	4	9,7	
2	ГОСТ 34028-2016	ø 8 А240 L=1400мм	53	0,55	
	ГОСТ 26633-2015	Материал: бетон на сульфатостойком портландцементе кл.С16/20 F100 W6	2,18		м3
	ГОСТ 26633-2015	Материал: бетон на сульфатостойком портландцементе кл.С8/10 F100 W6	0,76		м3

поз.	Эскиз
2	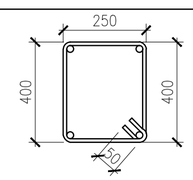 L=1040

РАЗРЕЗ 3-3
1:10

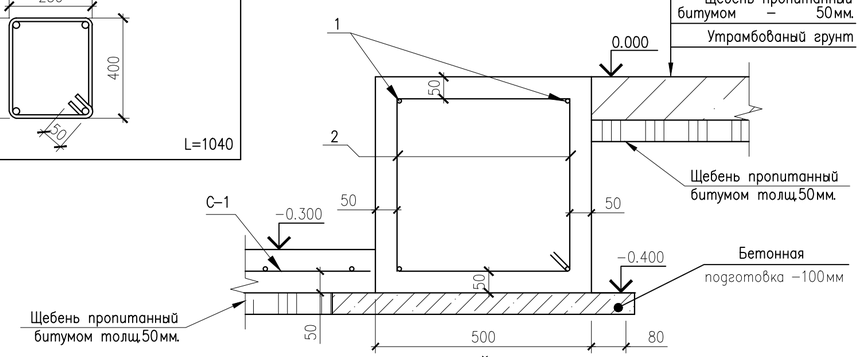

СПЕЦИФИКАЦИЯ ЭЛЕМЕНТОВ КОНСТРУКЦИЙ

МАРКА ПОЗ.	ОБОЗНАЧЕНИЕ	НАИМЕНОВАНИЕ	КОЛ. ШТ.	МАССА ЕД.КГ	ПРИМЕЧ.
		ОТМОСТКА			
	ГОСТ 23279-2012	Сетка 5Вр1 $\frac{200}{200}$-95х200	20	3,19	
	ГОСТ 23279-2012	Сетка 5Вр1 $\frac{200}{200}$-75х200	12	2,38	
	ГОСТ 26633-2015	Материал: бетон на сульфатостойком портландцементе кл.С8/10 F100 W6	5,9		м3
	ГОСТ 8267-93	Щебень фракция 20-40	3,3		м3

ПРИМЕЧАНИЯ

1. Все боковые поверхности конструкций, соприкасающиеся с грунтом, обмазать битумной мастикой MasterSeal 612 за 2 раза или аналогичный мастикой на усмотрение заказчика.
2. Сварку производить в соответствии с указаниями ГОСТ 5264-80*, электродами типа Э42 по ГОСТ 9467-75. Толщину сварных швов принимать по наименьшей толщине свариваемых элементов.

Изм.	Кол.	Лист	N док.	Подпись	Дата
Разработал		Холдаскалиев			04.24
Проверил		Козлов			04.24
Н.контр.		Юсупова			04.24
ГИП		Онищенко			04.24

КСЖ-ПИН-22-15-02-2024-АС

Инфраструктура системы управления движением судов и морского спасательного координационного центра в Актау

Архитектурно-строительные решения
Здание диспетчерской службы

Стадия	Лист	Листов
РП	6	

План ленточного фундамента, Разрез 1-1, Узлы

ТОО "ПИНАМ Групп" г. Актау

Взам.инв.N° | Подпись и дата | Инв. N°подл.

ПЛАН МОНОЛИТНОГО ПОЯСА НА ОТМ. +3.100

М 1:50

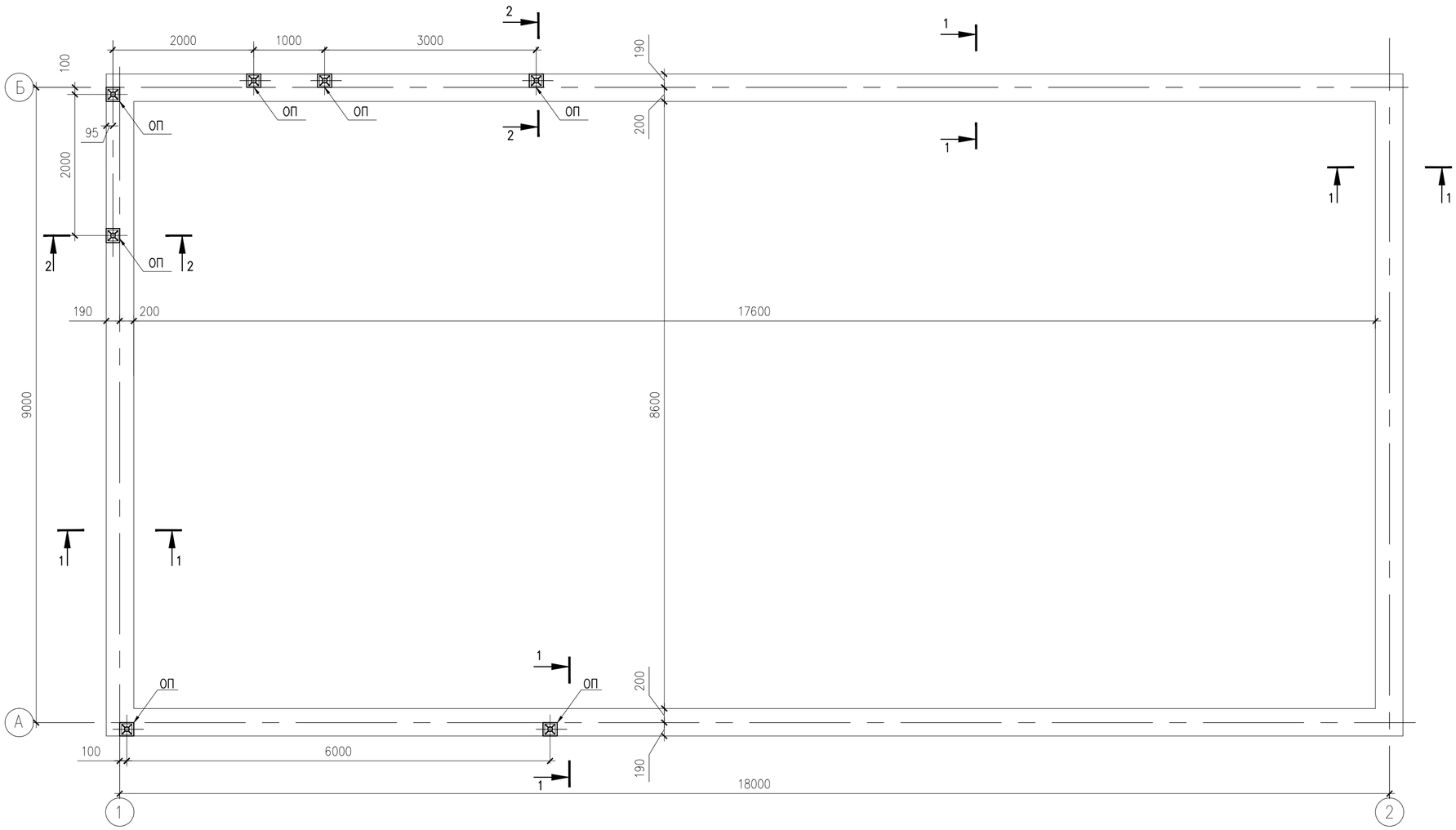

РАЗРЕЗ 2–2

ОПОРА ПОД АНТЕННОЕ ОБОРУДОВАНИЕ ОП

М 1:10

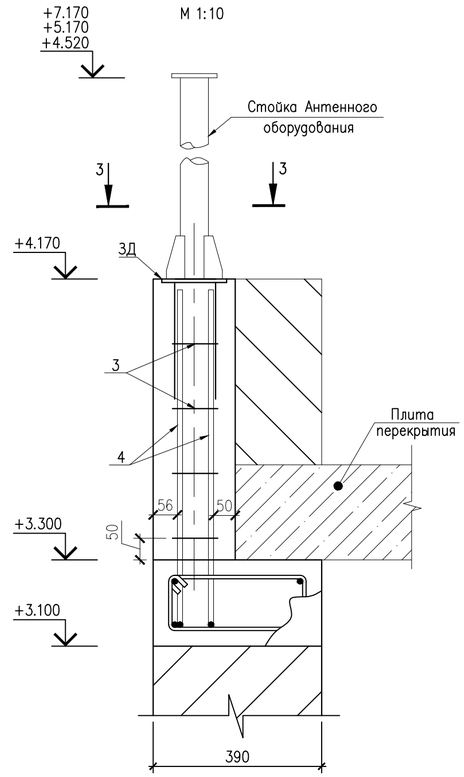

РАЗРЕЗ 3–3

М 1:10

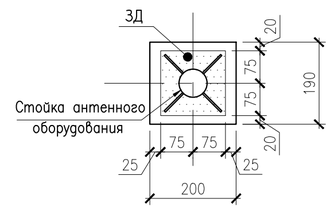

СПЕЦИФИКАЦИЯ ЭЛЕМЕНТОВ КОНСТРУКЦИЙ

Поз.	Обозначение	Наименование	Кол.	Масса, ед., кг	Приме-чание
МП	Данный лист	МОНОЛИТНЫЙ ПОЯС	1		на отм. +3.100
1	ГОСТ 34028-2016	⌀ 10 А400 L=55,6 м.п.	4	34,26	
2	ГОСТ 34028-2016	⌀ 8 А400 L=1040 мм.	278	0,41	шаг 200мм
	ГОСТ 26633-2015	Материал: бетон на сульфатостойком портландцементе кл.С12/15 F100 W6	4,34		м3
ОП	Данный лист	ОПОРА ПОД АНТЕННОЕ ОБОРУДОВАНИЕ	7		
3	ГОСТ 34028-2016	⌀ 12 А400 L=1400мм	4	1,24	
4	ГОСТ 34028-2016	⌀ 8 А400 L=500мм	4	0,2	шаг 150мм
3Д	Серия 1.400-15	Закладная деталь МН-111-3	1	1,4	
	ГОСТ 26633-2015	Материал: бетон на сульфатостойком портландцементе кл.С12/15 F100 W6	0,03		м3

РАЗРЕЗ 1–1

М 1:10

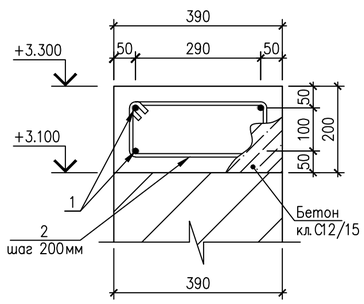

поз.	Эскиз
2	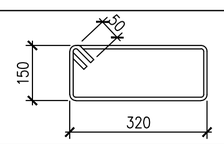 L=1040
4	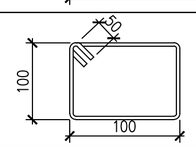 L=500

Изм.	Кол.	Лист	N док.	Подпись	Дата
Разработал		Холдаскалиев			04.24
Проверил		Козлов			04.24
Н. контр.		Юсупова			04.24
ГИП		Онищенко			04.24

КСЖ-ПИН-22-15-02-2024-АС

Инфраструктура системы управления движением судов и морского спасательного координационного центра в Актау

Архитектурно-строительные решения
Здание диспетчерской службы

Стадия	Лист	Листов
РП	7	

План монолитного пояса на отм. +3.100
Опора под антенное оборудование ОП
Разрезы.

ПИНАМ ГРУПП

ТОО "ПИНАМ Групп" г. Актау

Взам. инв.N° | Подпись и дата | Инв. N°подл.

ПЛАН ПЛИТ ПЕРЕКРЫТИЯ НА ОТМЕТКЕ +3.300
М 1:50

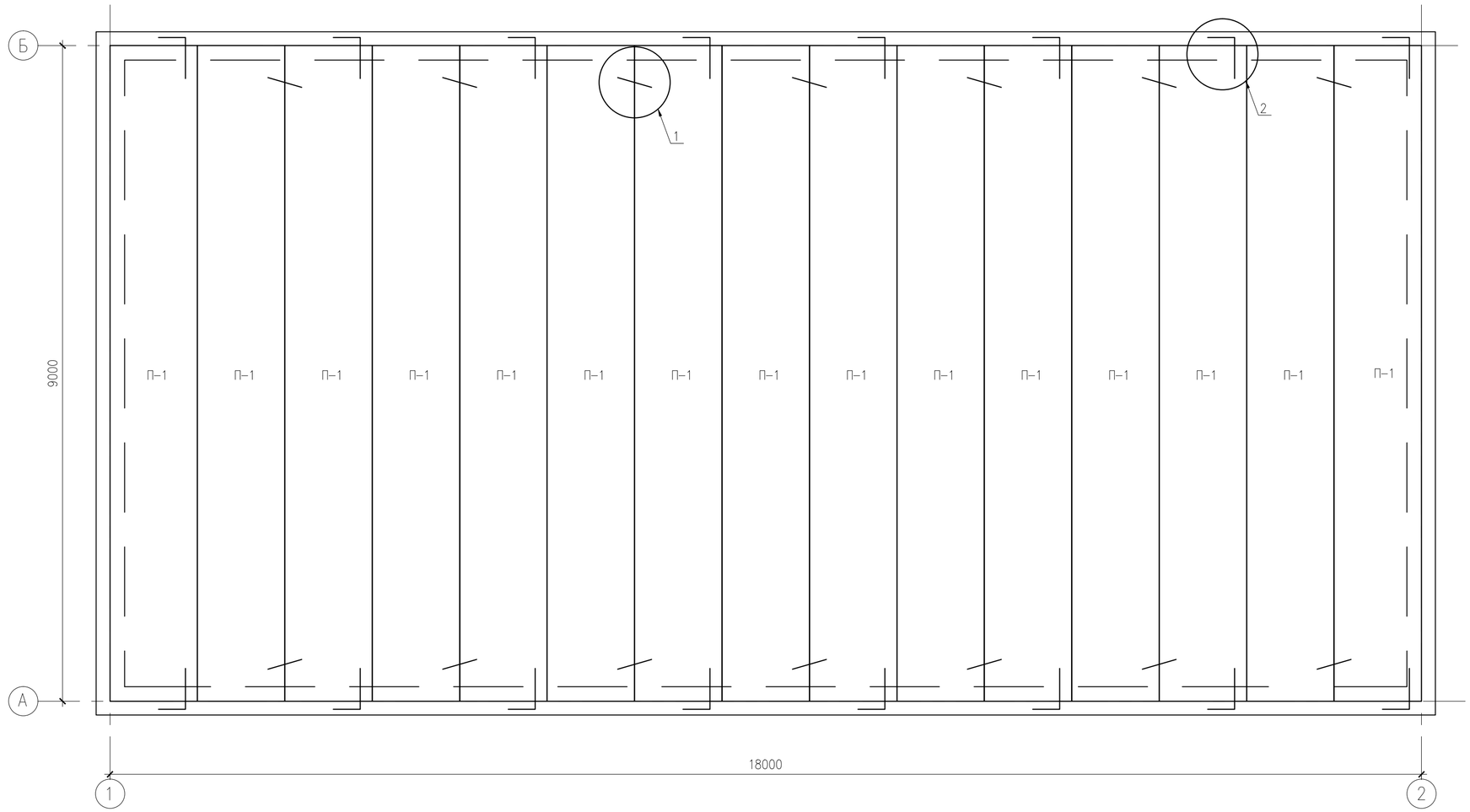

УЗЕЛ 2
М 1:10

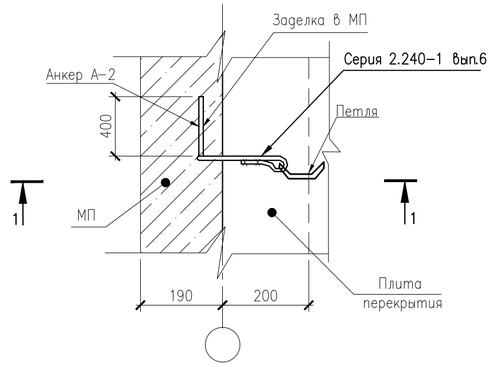

РАЗРЕЗ 1-1
М 1:20

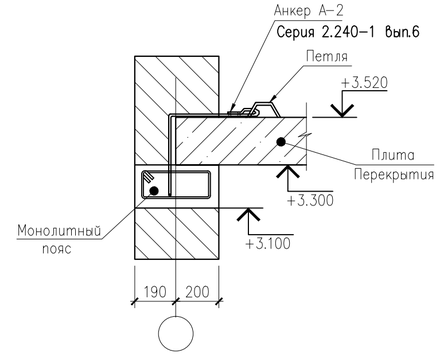

СПЕЦИФИКАЦИЯ ЭЛЕМЕНТОВ КОНСТРУКЦИИ

Марка поз.	Обозначение	Наименование	Кол.	Масса, ед., кг	Приме-чание
	Данный лист	ПЕРЕКРЫТИЕ			
П-1	ГОСТ 26434-2015	ПБ 90-12-3	15	4100	
А-1	Серия 2.240-1 вып.6	ø12 А240 L=1400мм	14	0,863	ГОСТ 34028-2016
А-2	Серия 2.240-1 вып.6	ø12 А240 L=1500мм	16	0,924	ГОСТ 34028-2016

УЗЕЛ 1
М 1:10

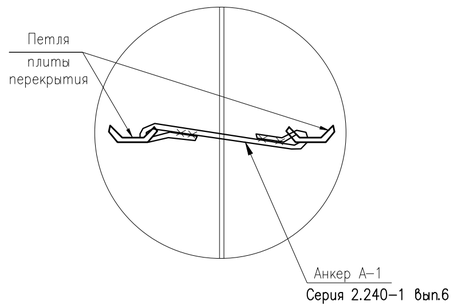

Изм.	Кол.	Лист	N док.	Подпись	Дата
Разработал		Жолдаскалиев			04.24
Проверил		Козлов			04.24
Н. контр.		Юсупова			04.24
ГИП		Онищенко			04.24

КСЖ-ПИН-22-15-02-2024-АС

Инфраструктура системы управления движением судов и морского спасательного координационного центра в Актау

Архитектурно-строительные решения
Здание диспетчерской службы

Стадия	Лист	Листов
РП	8	

План плит перекрытия на отм. +3.300. Узел 1, 2. Разрез 1-1.

ПИНАМ ГРУПП

ТОО "ПИНАМ Групп" г. Актау

Подпись и дата

Инв. N подл.

ПЛАН ПЕРЕМЫЧЕК
М 1:50

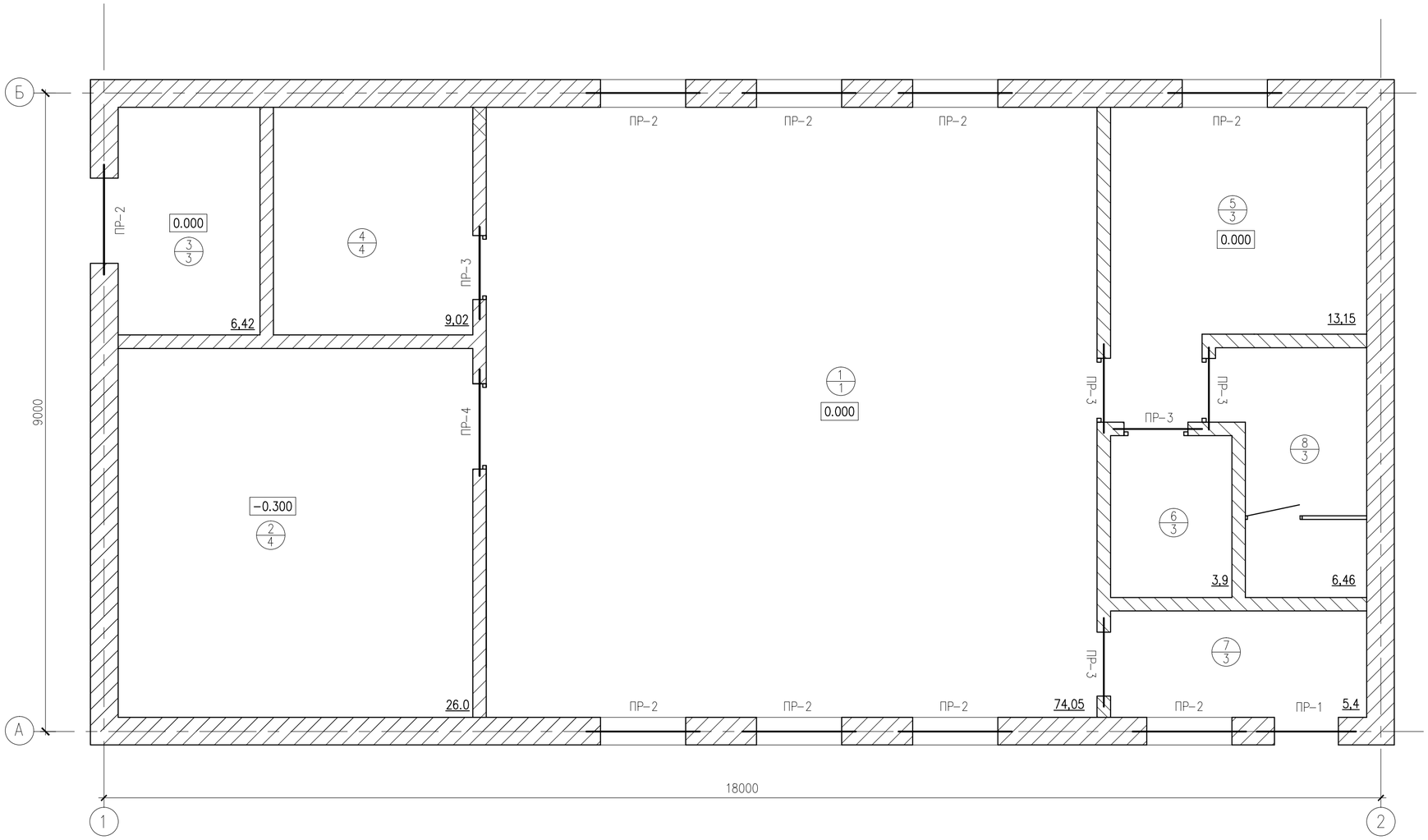

ВЕДОМОСТЬ ПЕРЕМЫЧЕК

Поз.	Эскиз
ПР-1 1 место	190, 380, +2.100, 3ПП 14-71
ПР-2 9 мест	190, 380, +2.400, +2.100, 3ПБ 16-71
ПР3 5 мест	190, 120, +2.100, 9ПБ 13-37
ПР4 1 место	190, 120, +2.200, 8ПП 16-71

СПЕЦИФИКАЦИЯ ПЕРЕМЫЧЕК

Марка поз.	Обозначение	Наименование	Кол-во.	Масса ед.кг.	Примеч.
ПР1	ГОСТ 948-2016	3ПП 14-71	1	297,0	
ПР2	ГОСТ 948-2016	3ПП 16-71	9	325,0	
ПР3	ГОСТ 948-2016	9ПБ 13-37	5	74,0	
ПР4	ГОСТ 948-2016	8ПП 16-71	1	280,0	

Изм.	Кол.	Лист	N док.	Подпись	Дата
Разработал		Холдаскалиев			04.24
Проверил		Козлов			04.24
Н. контр.		Юсупова			04.24
ГИП		Онищенко			04.24

КСЖ-ПИН-22-15-02-2024-АС

Инфраструктура системы управления движением судов и морского спасательного координационного центра в Актау

Архитектурно-строительные решения
Здание диспетчерской службы

Стадия	Лист	Листов
РП	9	

План перемычек

ТОО "ПИНАМ Групп" г. Актау

Взам.инв.N° | Подпись и дата | Инв. N°подл.

ПЛАН КРОВЛИ

М 1:50

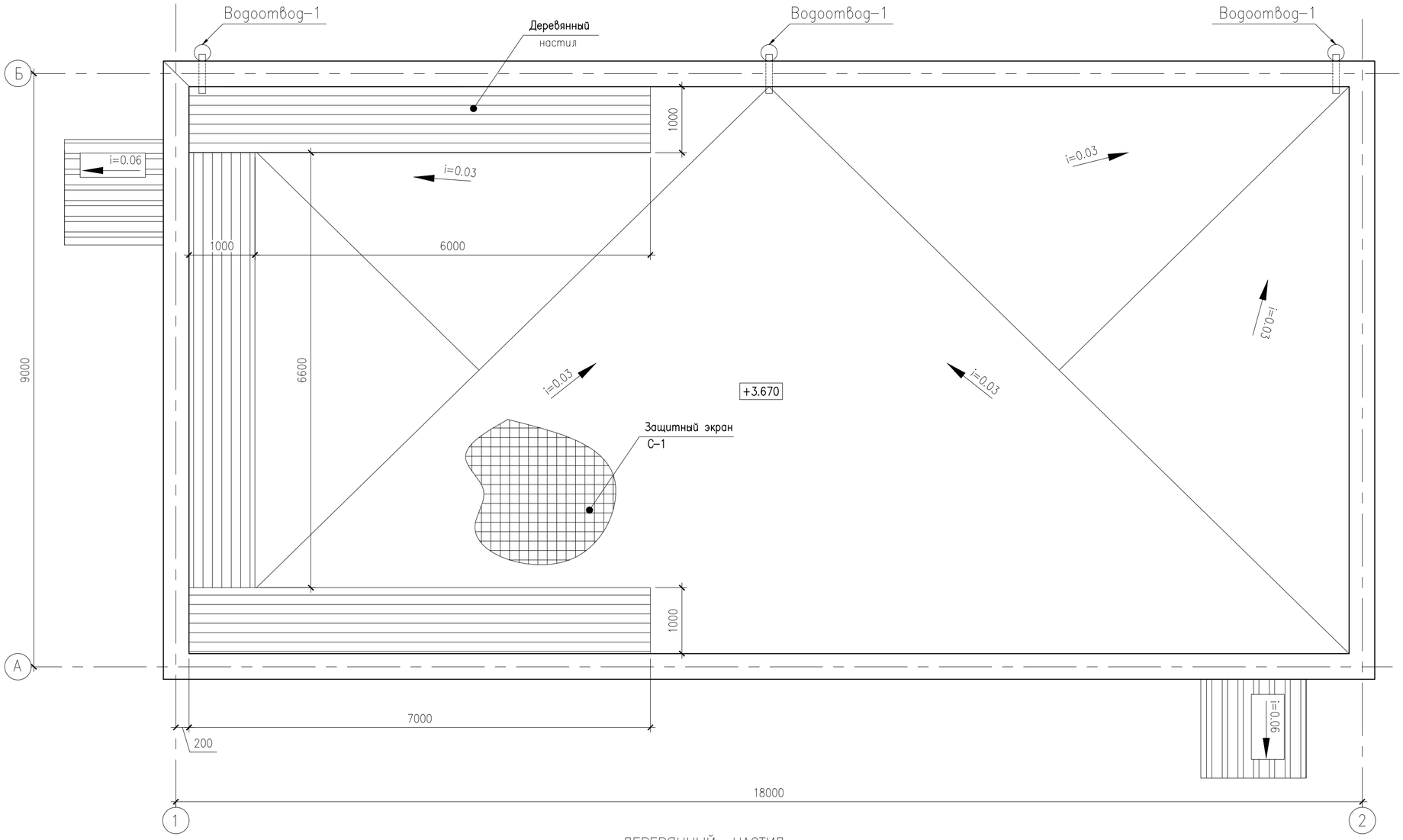

ДЕРЕВЯННЫЙ НАСТИЛ

М 1:20

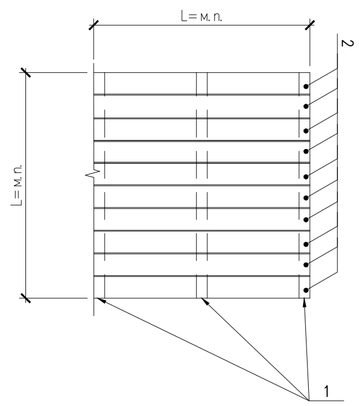

СПЕЦИФИКАЦИЯ ЭЛЕМЕНТОВ КОНСТРУКЦИИ

Марка поз.	Обозначение	Наименование	Кол-во.	Масса ед. кг.	Примеч.
1	8486-86 ГОСТ	Доска 50х50 L=м.п.	52	0,15	м3
2	8486-86 ГОСТ	Доска 20х100 L=м.п.	206	0,41	м3
		ЗАЩИТНЫЙ ЭКРАН			
С-1	ГОСТ 23279-2012	Сетка $5Вр1\frac{50}{50}$-100х200	76	12,31	шт.

Примечания:

1. Произвести огнебиозащиту пропиткой Пирилакс всех деревянных элементов до их монтажа. Перед нанесением пропитки поверхность должна быть очещенна от пыли и грязи. Пропитку не разбавлять.

Изм.	Кол.	Лист	Nдок.	Подпись	Дата	КСЖ-ПИН-22-15-02-2024-АС		
						Инфраструктура системы управления движением судов и морского спасательного координационного центра в Актау		
Разработал		Холдаскалиев			04.24	Архитектурно-строительные решения Здание диспетчерской службы	Стадия	Лист	Листов
Проверил		Козлов			04.24		РП	10	
Н. контр.		Юсупова			04.24				
ГИП		Онищенко			04.24	План кровли	ПИНАМ ГРУПП	ТОО "ПИНАМ Групп" г. Актау	

Взам. инв.N° | Подпись и дата | Инв. N°подл.

СПЕЦИФИКАЦИЯ ЭЛЕМЕНТОВ КОНСТРУКЦИЙ

Поз.	Обозначение	Наименование	Кол. шт	Масса ед. кг.	Примеч.
ВС		ВОДОСТОЧНАЯ СИСТЕМА	3		
1	ГОСТ 7623–84	Воронка выпускная ø250	1		
2	ГОСТ 7623–84	Хомут с анкером	5		
3	ГОСТ 7623–84	Труба водосточная ø100 L=2000мм	2		обрезать по месту
4	ГОСТ 7623–84	Колено 45° ø100	3		
		ПАРАПЕТНАЯ ПЛИТА			
ПП	ГОСТ 17608–2017	Плитка тротуарная А 6.К.5	108	60,0	

УЗЕЛ ПРИМЫКАНИЯ КРОВЛИ К ПАРАПЕТУ

Масштаб 1:20

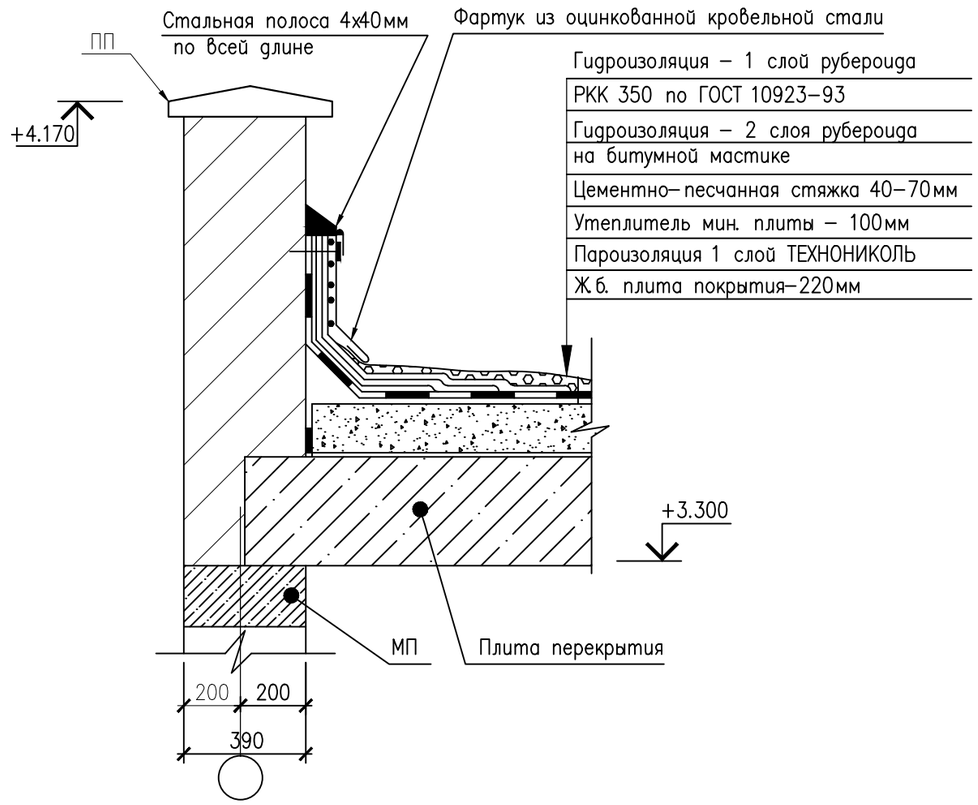

УЗЕЛ УСТРОЙСТВА ВОДОСЛИВНОЙ СИСТЕМЫ

Масштаб 1:20

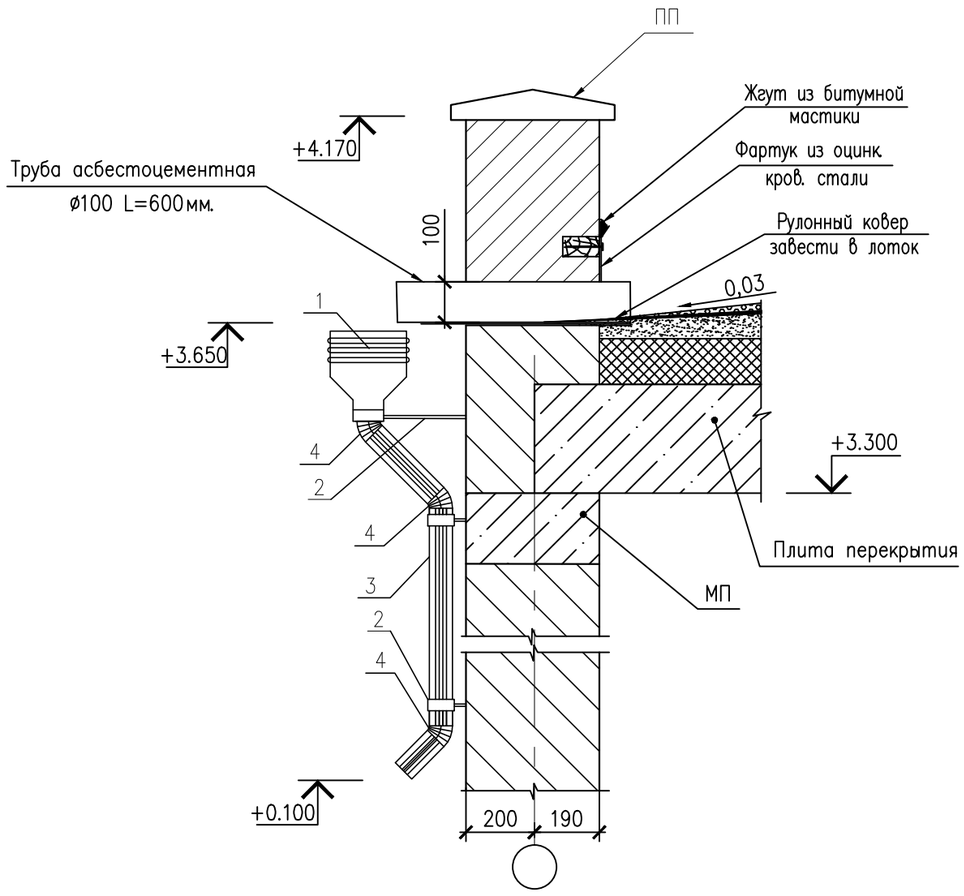

Изм.	Кол.	Лист	Nдок.	Подпись	Дата
Разработал		Жолдаскалеиев			04.24
Проверил		Козлов			04.24
Н.контр.		Юсупова			04.24
ГИП		Онищенко			04.24

КСЖ–ПИН–22–15–02–2024–АС

Инфраструктура системы управления движением судов и морского спасательного координационного центра в Актау

Архитектурно–строительные решения
Здание диспетчерской службы

Стадия	Лист	Листов
РП	11	

Узел примыкания кровли к парапету.
Узел устройства водосливного канала

ТОО "ПИНАМ Групп" г. Актау

Взам. инв.N | Подпись и дата | Инв.N подл.

ВЕДОМОСТЬ ОТДЕЛКИ ПОМЕЩЕНИЙ

Наименование или номер помещений	Потолок		Стены или перегородки		Низ стен или перегородок (панель)			Примечания
	Пло-щадь	Вид отделки	Пло-щадь	Вид отделки	Пло-щадь	Вид отделки	Высота мм	
1	74,0	Затирка швов плит перекрытия, Подвесной потолок ARMSTRONG-200ММ	95,3	Цементно-песчаная штукатурка, Мюнхенская штукатурка с последующей окраской	—	—	—	Отделка на всю высоту.
8	6,45	Затирка швов плит перекрытия, шпатлевание, водоэмульсионная окраска за 2 раза	34,7	Цементно-песчаная штукатурка, Кафель настенный по слою клея, Затирка швов	—	—	—	Отделка на всю высоту.
2,3,4,5,6,7	63,85	Затирка швов плит перекрытия, шпатлевание, водоэмульсионная окраска за 2 раза	232,2	Цементно-песчаная штукатурка, Мюнхенская штукатурка с последующей окраской	—	—	—	Отделка на всю высоту.

ЭКСПЛИКАЦИЯ ПОЛОВ

Наим. пом.	Тип пола	Эскиз	Наименование	Площадь м2	Прим.
1	1	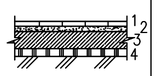	Ламинат по ГОСТ 32304-2013-8мм Цементно-песчаная стяжка – 50мм Подстилающий слой бетона кл.С12/15 –100мм. Сетка 2С $\frac{8А400-200}{8А400-200}$ по ГОСТ 23279-2012 Битумощебеночная подготовка –50мм. Уплотненный грунт основания.	74,0	
8	2	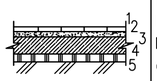	Керамическая плитка –20мм Цементно-песчаная стяжка – 30мм Гидроизоляция 2 слоя – 4мм. Подстилающий слой бетона кл.С12/15 –100мм. Сетка 2С $\frac{8А400-200}{8А400-200}$ по ГОСТ 23279-2012 Битумощебеночная подготовка –50мм. Уплотненный грунт основания.	6,45	
3,4,5,6,7	3	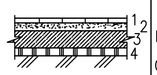	Керамическая плитка на клею –20мм Цементно-песчаная стяжка – 50мм Подстилающий слой бетона кл.С12/15 –100мм. Сетка 2С $\frac{8А400-200}{8А400-200}$ по ГОСТ 23279-2012 Битумощебеночная подготовка –50мм. Уплотненный грунт основания.	37,85	
2	4	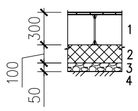	1-Фальшпол – 300мм 2-Армированный бетон кл.С12/15 – 100мм 3-Щебень, пропитанный битумом – 50мм 4-Утрамбованный грунт	26,0	

ВЕДОМОСТЬ ОТДЕЛКИ ФАСАДОВ

Тип отделки	Элемент фасада	Отделка	Площадь кв.м.	Цвет	Примечание
1	Стены (каменая кладка)	Окраска атмосферостойкой фактурной фасадной краской Грунтовка глубокого проникновения Армирующие стеклостека Теплоизоляция ISOVER "штукатурный фассад" – 50мм	205,0	Белый	
2	Цоколь стен	Рванный камень	16,78	Серый	
3	Двери	Заводская окраска	7,56	Голубой/синий	

ПРИМЕЧАНИЯ:

1. Все внутренние отделочные работы выполнять по завершении монтажа санитарно-технических систем, электрической и слаботочной проводок.
2. Штукатурные откосы, окрасить масляной краской за 2 раза в белый цвет.
3. Работы по устройству полов производить в соответствии со СП РК 3.02-136-2012 "Полы", СП РК 2.04-108-2014 "Изоляционные и отделочные работы".

Взам. инв.N° | Подпись и дата | Инв. N°подл.

Изм.	Кол.	Лист	N док.	Подпись	Дата	КСЖ-ПИН-22-15-02-2024-АС			
						Инфраструктура системы управления движением судов и морского спасательного координационного центра в Актау			
Разработал		Холдаскалеиев			04.24	Архитектурно-строительные решения Здание диспетчерской службы	Стадия	Лист	Листов
Проверил		Козлов			04.24		РП	12	
Н. контр.		Юсупова			04.24				
ГИП		Онищенко			04.24	Ведомость отделки помещений. Экспликация полов Ведомость отделки фасадов	ПИНАМ ГРУПП	ТОО "ПИНАМ Групп" г. Актау	

ОК-1

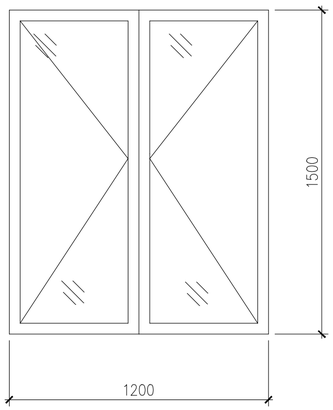

Д-3

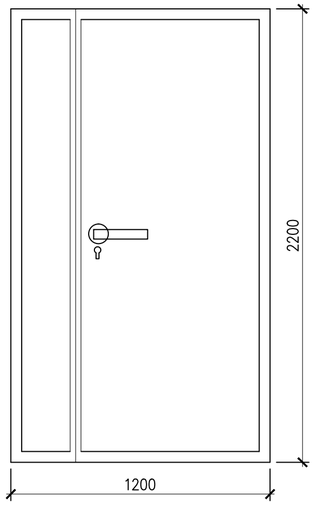

ВР-1

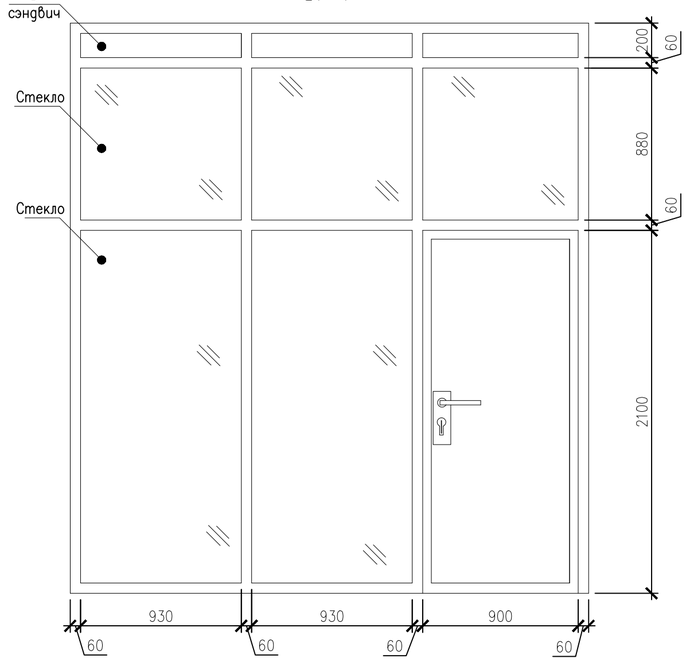

Д-1

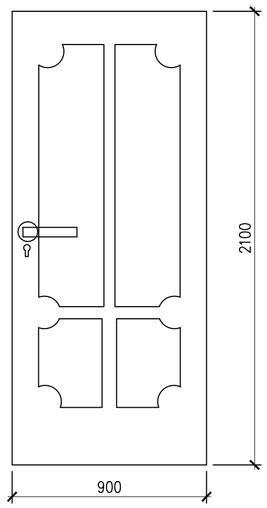

Д-2

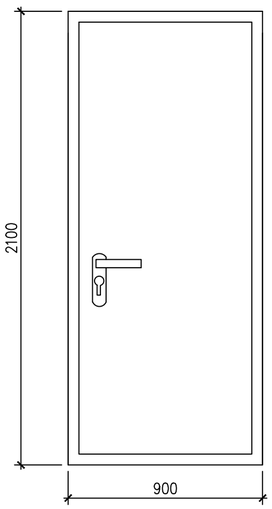

ВР-2

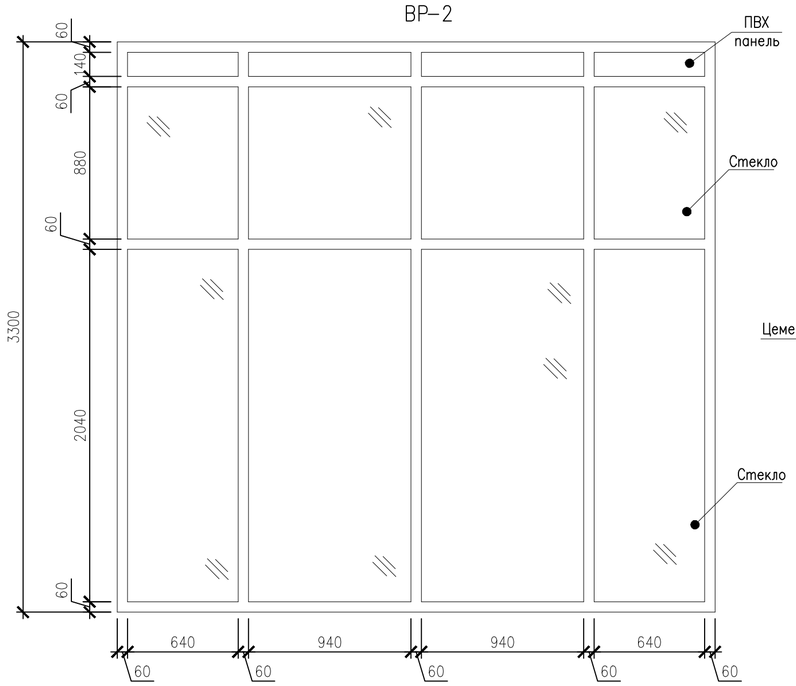

Д-4

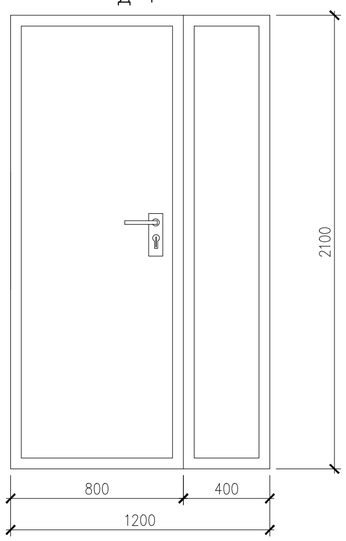

ВЕДОМОСТЬ ЗАПОЛНЕНИЯ ДВЕРНЫХ И ОКОННЫХ ПРОЕМОВ

Марка	Обозначение	Наименование	Кол. шт.	Всего, шт.	Масса, ед.	Примечание
ОК-1	Окно- ПВХ индив. изготовления	1200x1500 (h)	8	8		ГОСТ 30674-99
	Подоконная доска ПВХ пластик индив. изгот	1200x300	8	8		ГОСТ 30674-99
Д-1	БП- В2-2100x900 (4-16Ar-R4)	900x2100 (h)	5	5		ГОСТ 475-2016
Д-2	Дверь- металлическая утепленная.	900x2100 (h)	2	1		ГОСТ 31173-2003
Д-3	БП- В2-2200x1200 (4-16Ar-R4)	1200x2200 (h)	1	1		ГОСТ 475-2016
Д-4	Дверь- металлическая утепленная.	1200x2100 (h)	1	1		ГОСТ 31173-2003
ВР-1	Окно- алюминевое индив. изготовления	3000x3300 (h)	1	1		ГОСТ 21519-2003
ВР-2	Окно- алюминевое индив. изготовления	3460x3300 (h)	1	1		ГОСТ 21519-2003

УЗЕЛ ПРИМЫКАНИЯ ОКОННОГО БЛОКА

М 1:20

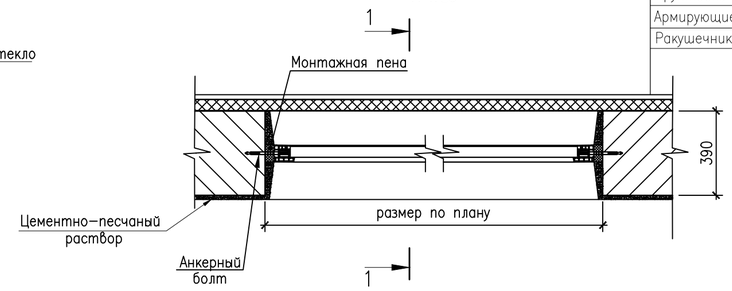

Окраска атмосферостойкой фактурной фасадной краской
Грунтовка глубокого проникновения
Армирующие стеклостекло
Ракушечник марки М-35 толщиной 390мм

Взам.инв.N°	Подпись и дата	Инв. N°подл.

Изм.	Кол.	Лист	N док.	Подпись	Дата	КСЖ-ПИН-22-15-02-2024-АС		
						Инфраструктура системы управления движением судов и морского спасательного координационного центра в Актау		
Разработал		Жолдаскалиев			04.24	Архитектурно-строительные решения Здание диспетчерской службы	Стадия	Лист	Листов
Проверил		Козлов			04.24		РП	13	
Н.контр.		Юсупова			04.24				
ГИП		Онищенко			04.24	Ведомость заполнения дверных и оконных проемов. Узел примыкания оконного блока	ПИНАМ ГРУПП	ТОО "ПИНАМ Групп" г. Актау	

ПЛАН КРЫЛЬЦА (поз. КР–1, КР–2)
М 1:20

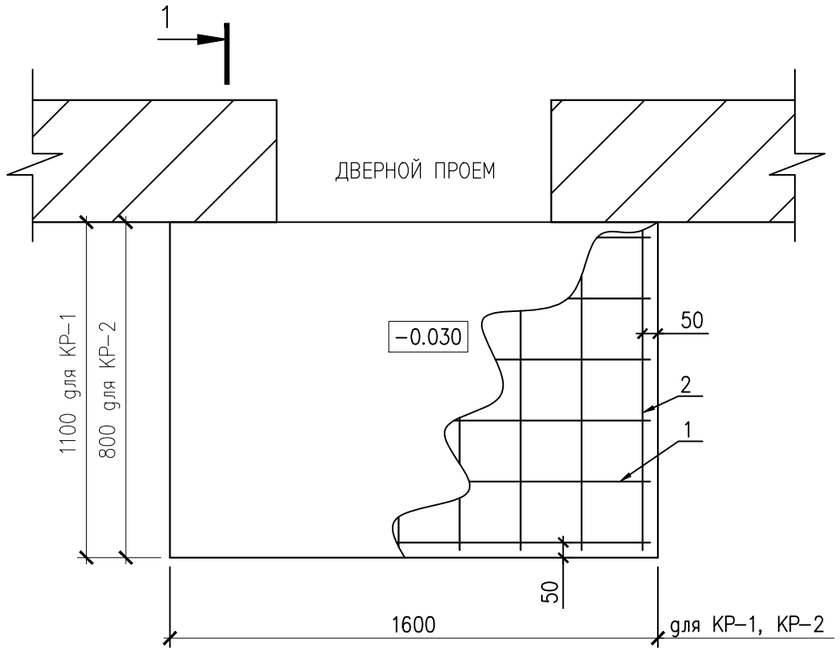

РАЗРЕЗ 1–1
М 1:20

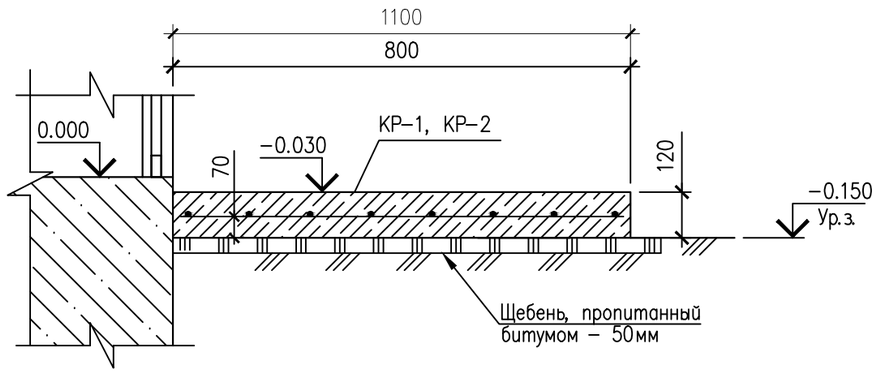

РАЗРЕЗ 2–2
М 1:20

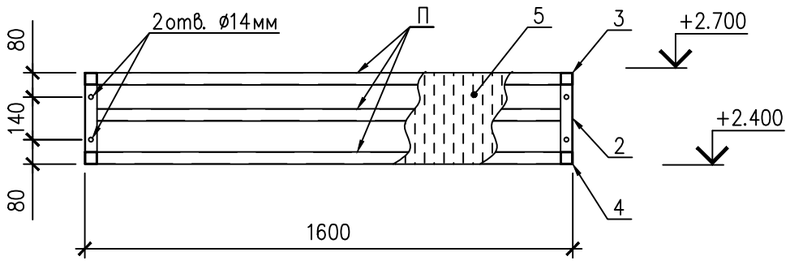

КОЗЫРЕК К–1
М 1:20

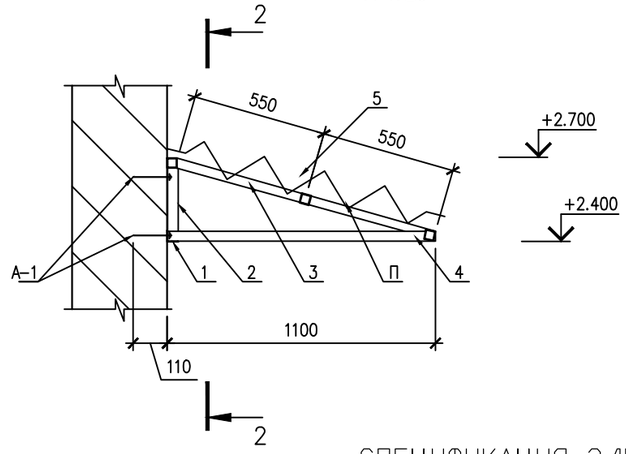

СПЕЦИФИКАЦИЯ ЭЛЕМЕНТОВ КОНСТРУКЦИЙ

Поз.	Обозначение	Наименование	Кол.	Масса, ед., кг	Примечание
КР–1	Данный лист	КРЫЛЬЦО			
1	ГОСТ 34028–2016	Стержень ø10А400 L=1550	6	0.95	
2	ГОСТ 34028–2016	Стержень ø10А400 L=1050	8	0.68	
	ГОСТ 26633–2012	Материал: бетон на сульфатостойком портландцементе кл.С12/15 F100 W4	0.21		м3
КР–2	Данный лист	КРЫЛЬЦО			
1	ГОСТ 34028–2016	Стержень ø10А400 L=1550	4	0.95	
2	ГОСТ 34028–2016	Стержень ø10А400 L=750	8	0.46	
	ГОСТ 26633–2012	Материал: бетон на сульфатостойком портландцементе кл.С12/15 F100 W4	0.15		м3
К–1	Данный лист	КОЗЫРЕК	2		
1	ГОСТ 8509–93	Уголок 40х2 L=1600мм	1	2.9	
2	ГОСТ 8509–93	Уголок 40х2 L=300мм	2	0,6	
3	ГОСТ 8639–82	Труба кв. 40х2х40 L=1490мм	2	3,5	
4	ГОСТ 8639–82	Труба кв. 40х2х40 L=1100мм	2	3,5	
П	ГОСТ 8639–82	Труба кв. 40х2х40 L=1120мм	3	3,6	
А–1	ГОСТ 28778–90	БСР 12х110	4	0,13	
5	ГОСТ 24045–2016	Н44–750–0,8 ПЭ RAL5005	1	2,5	м2

КСЖ–ПИН–22–15–02–2024–АС

Инфраструктура системы управления движением судов и морского спасательного координационного центра в Актау

Изм.	Кол.	Лист	Nдок.	Подпись	Дата
Разработал		Жолдаскалиев			04.24
Проверил		Козлов			04.24
Н.контр.		Юсупова			04.24
ГИП		Онищенко			04.24

Архитектурно–строительные решения
Здание диспетчерской службы

Стадия	Лист	Листов
РП	14	

План крыльца. Козырек "К–1". Разрезы

ТОО "ПИНАМ Групп" г. Актау

Взам. инв.N | Подпись и дата | Инв.N подл.

ПЛАН ФАЛЬШ-ПОЛА

М1:50

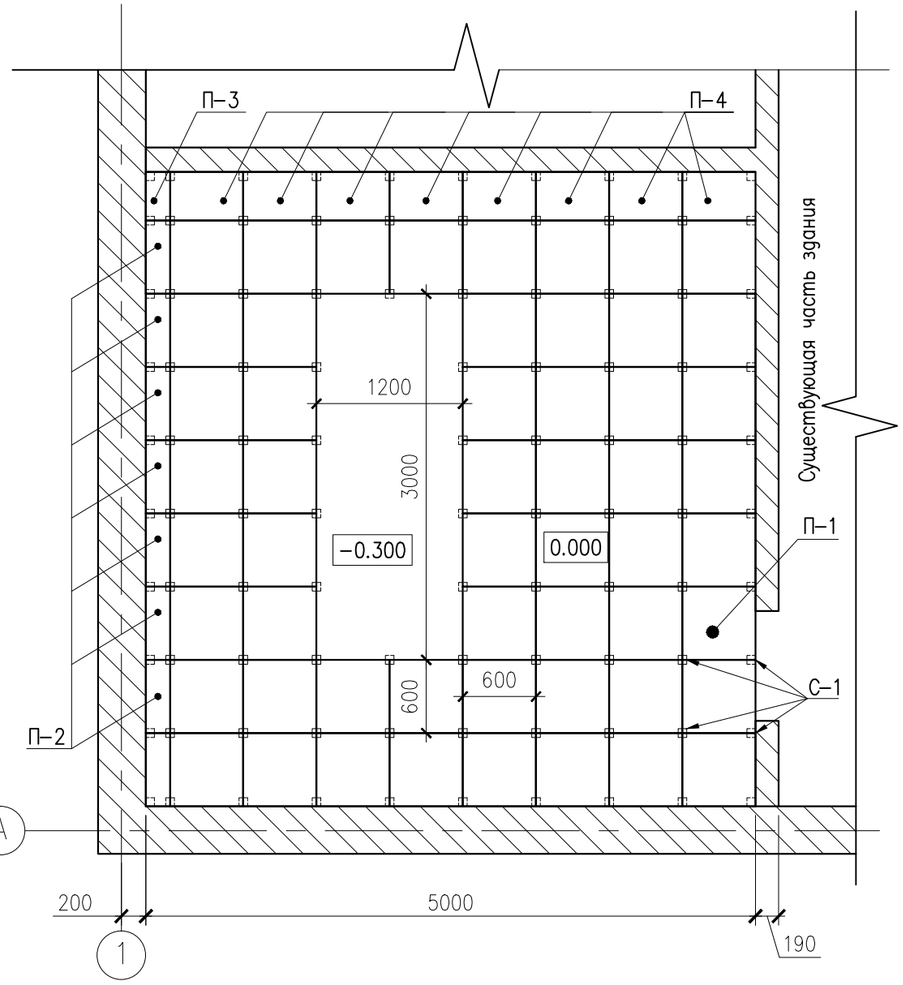

СПЕЦИФИКАЦИЯ ЭЛЕМЕНТОВ КОНСТРУКЦИИ

Марка поз.	Обозначение	Наименование	Кол.	Масса, ед., кг	Приме-чание
П-1	По каталогу изготовителя	Панель Lindner LIGNA 600х600мм	54		
П-2	По каталогу изготовителя	Панель Lindner LIGNA 200х600мм	8		
П-3	По каталогу изготовителя	Панель Lindner LIGNA 200х400мм	1		
П-4	По каталогу изготовителя	Панель Lindner LIGNA 200х400мм	8		
С-1	По каталогу изготовителя	Стойка опорная K&R 300мм	96		

Примечание:
Фальшпол заводского изготовления – Lindner LIGNA S 38 ST + Vinyl Solid PUR
Плита фальшпола из ДСП, прессованного под высоким давлением. Имеет боковую обшивку из ПВХ, защищающую от влаги и огня. Размер 600х600х40,5мм. Нижнее покрытие панели: стальной лист. Верхнее покрытие панели: Антистатический ПВХ.
Плиты соответствуют стандарту EN 12825. Рабочая точечная нагрузка >/= 3 kN
Рабочая равномерно-распределенная нагрузка – 15-20kN (1500-2000 кг/м2).
Стойки фальшпола изготовлены из гальванизированной стали с регулировкой по высоте.
Крепление стоек к основанию выполняется при помощи анкерных болтов или на клею.
Опорная конструкция выполнена из С-профилей изготовленные из изогнутой в холодном состоянии гальванизированной листовой стали.
По желанию Заказчика возможна замена фальш-пола на аналогичную конструкцию с одинаковыми характеристиками другого производителя.

Изм.	Кол.	Лист	N док.	Подпись	Дата
Разработал		Жолдаскалеиев			04.24
Проверил		Козлов			04.24
Н. контр.		Юсупова			04.24
ГИП		Онищенко			04.24

КСЖ-ПИН-22-15-02-2024-АС

Инфраструктура системы управления движением судов и морского спасательного координационного центра в Актау

Архитектурно-строительные решения
Здание диспетчерской службы

Стадия	Лист	Листов
РП	15	

План фальш-пола
спецификация элементов конструкции

ТОО "ПИНАМ Групп" г. Актау

Взам. инв.N | Подпись и дата | Инв.N подл.

СТРЕМЯНКА СТ–1
М 1:20

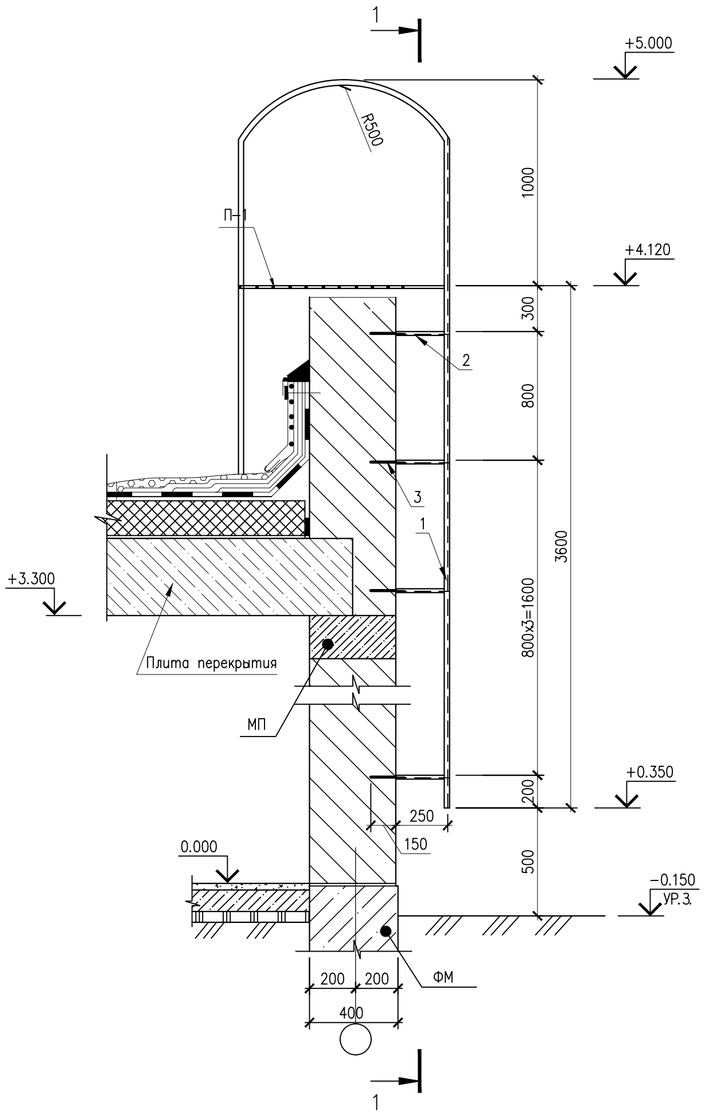

РАЗРЕЗ 1–1
М 1:20

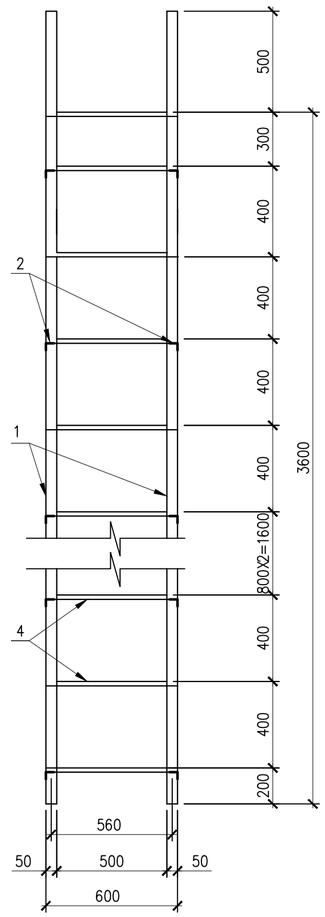

ПЛОЩАДКА П–1
М 1:10

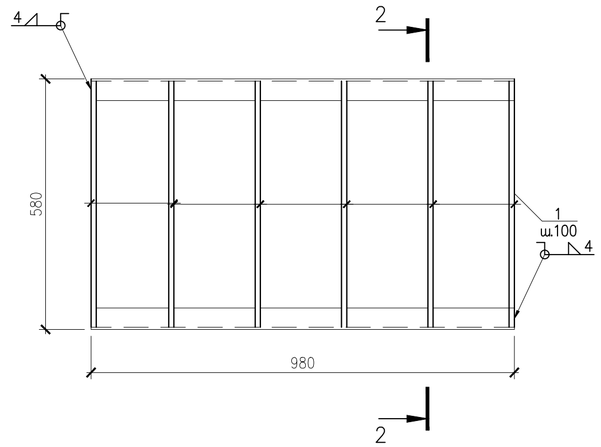

РАЗРЕЗ 2–2
М 1:20

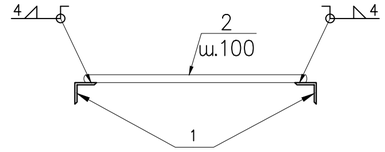

СПЕЦИФИКАЦИЯ РАСХОДА МАТЕРИАЛОВ НА ОДНУ СТРЕМЯНКУ

Поз.	Обозначение	Наименование	Кол.	Масса, ед., кг	Приме-чание
1	ГОСТ 8509–93	Уголок 50х5, L=5800мм.	2	21.85	
2	ГОСТ 8509–93	Уголок 50х5, L=400мм.	14	1.51	
3	ГОСТ 34028–2016	ø 18 А400 L=400мм.	10	0.5	
4	ГОСТ 34028–2016	ø 18 А400 L=580мм.	9	1.16	
		ПЛОЩАДКА	1		
1	ГОСТ 8509–93	Уголок 50х5, L=980мм.	2	21.85	
2	ГОСТ 34028–2016	ø 18 А400 L=570мм.	2	1,14	

Взам.инв.N° | Подпись и дата | Инв. N°подл.

Изм.	Кол.	Лист	N док.	Подпись	Дата
Разработал		Жолдаскалиев			04.24
Проверил		Козлов			04.24
Н. контр.		Юсупова			04.24
ГИП		Онищенко			04.24

КСЖ–ПИН–22–15–02–2024–АС

Инфраструктура системы управления движением судов и морского спасательного координационного центра в Актау

Архитектурно–строительные решения
Здание диспетчерской службы

Стадия	Лист	Листов
РП	16	

Стремянка СТ–1. Разрез 1–1.
Площадка П–1

ПИНАМ ГРУПП
ТОО "ПИНАМ Групп"
г. Актау

ПЛАН ОГРАЖДЕНИЯ
М 1:100

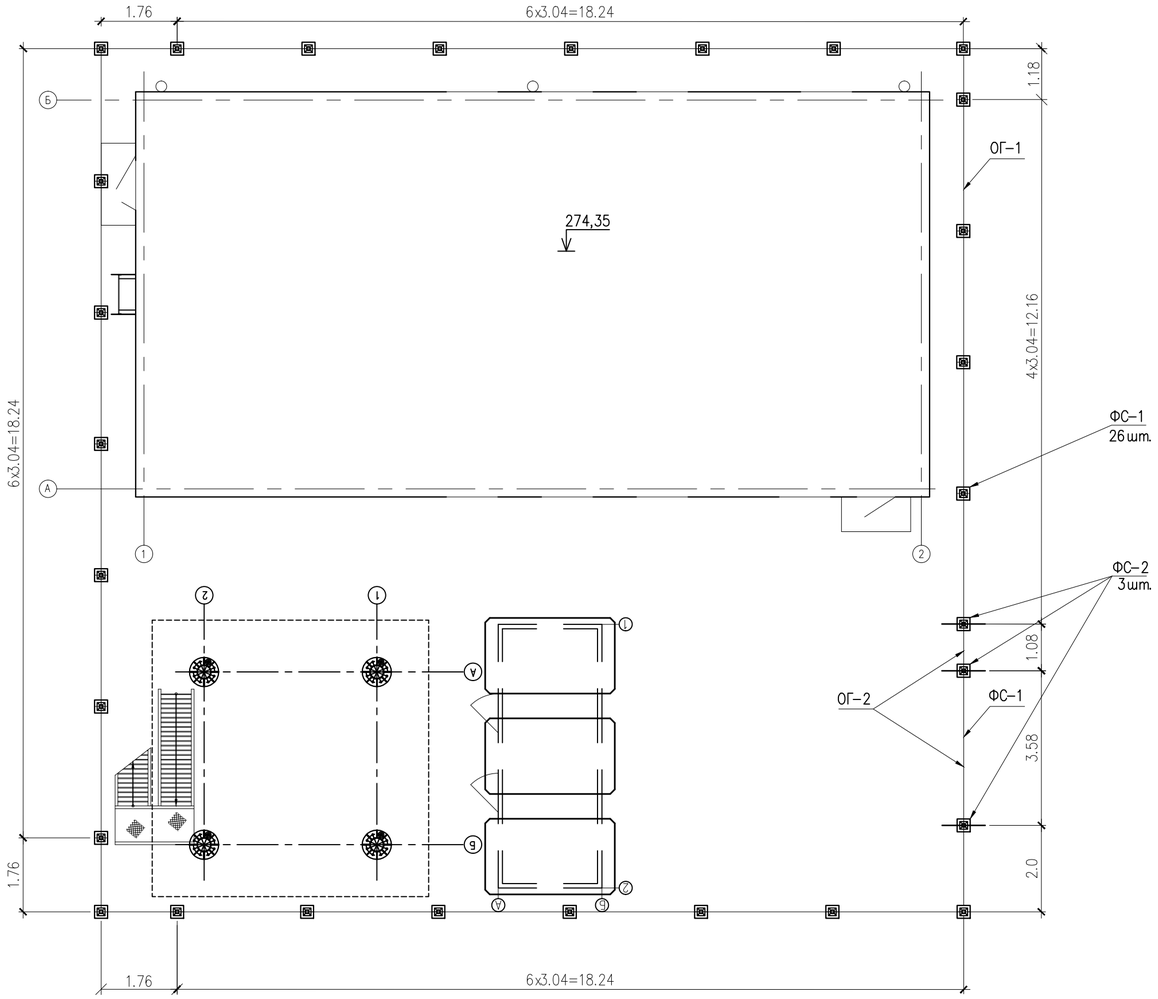

ФУНДАМЕНТ ФС-1
М 1:20

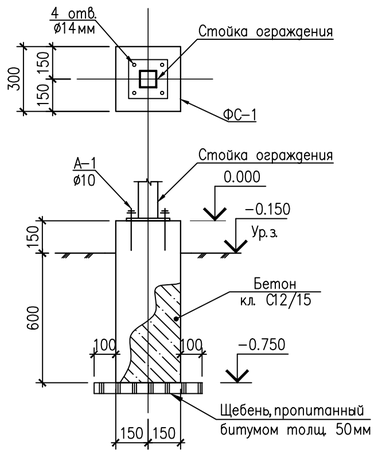

РАЗРЕЗ 1-1
1:20

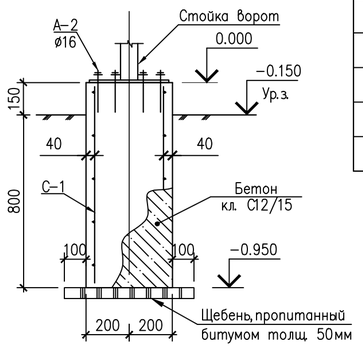

СПЕЦИФИКАЦИЯ ЭЛЕМЕНТОВ КОНСТРУКЦИЙ

Поз.	Обозначение	Наименование	Кол.	Масса, ед., кг	Приме-чание
ФС-1	Данный лист	ФУНДАМЕНТ ОГРАЖДЕНИЯ	26		
	СТ РК EN 206-2017	Материал: бетон на сульфатостойком портландцементе кл.С12/15 F100 W4	0,07		м3
ОГ-2		ОГРАЖДЕНИЕ			RAL6005/Ц
2	ТУ-9693-011-75483238-2012	Калитка, 2000х1000 RAL 6005	1		комплект
3	ТУ-9693-011-75483238-2012	Ворота распашные, 2000х3500 RAL 6005	1		комплект
4	ТУ-9693-011-75483238-2012	Насадка I-образная	6		
5	ГОСТ 285-69	Колючая проволока КЦ-1А	14,0		м.п.
ОГ-1		ОГРАЖДЕНИЕ			RAL6005/Ц
1	ТУ-9693-011-75483238-2012	Стойка на фланце 80х80х2 L=2200мм	29	5,3	
	ТУ-9693-011-75483238-2012	Фланец 160х6х160	29	1,5	
	ТУ-9693-011-75483238-2012	Заглушка пластиковая 80х80	29		RAL9005
2	ТУ-9693-011-75483238-2012	Панель ограждения L=2500мм	5		
2.1	ТУ-9693-011-75483238-2012	Панель ограждения L=3000мм	22		
3	ТУ-9693-011-75483238-2012	Скоба крепления панели (комплект)	1		на одну стойку
4	ТУ-9693-011-75483238-2012	Насадка L-образная для СББ	2		на одну стойку
5	ГОСТ 285-69	СББ типа Егоза Ø500	80,0		м.п.
А-1	ГОСТ 28778-90	Стандартный самораспорный М10х100	104	0,1	
А-2	ГОСТ 28778-90	Стандартный самораспорный М16х150	24	0,15	
ФС-2	Данный лист	ФУНДАМЕНТ ВОРОТ И КАЛИТКИ	3		
С-1	ГОСТ 23279-2012	Сетка $4C\frac{8A400-150}{8A400-150}$ 90х125 $\frac{25}{75}$	1	6,15	гнуть по месту
	СТ РК EN 206-2017	Материал: бетон на сульфатостойком портландцементе кл.С12/15 F100 W4	0,15		м3

ФРАГМЕНТ ОГРАЖДЕНИЯ ОГ-2
М 1:50

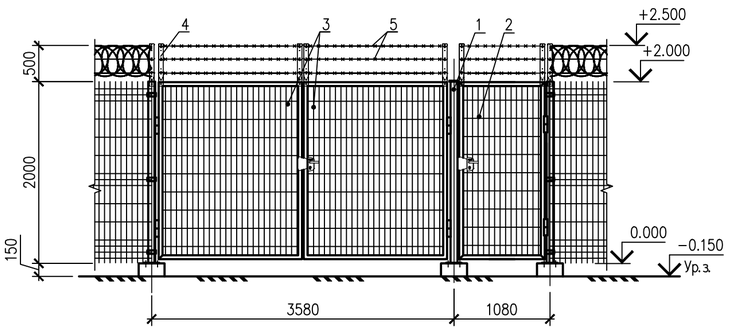

ФРАГМЕНТ ОГРАЖДЕНИЯ ОГ-1
М 1:50

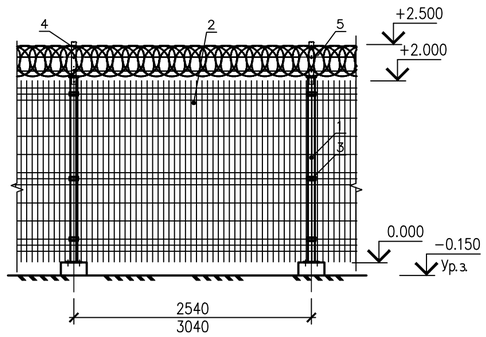

ФУНДАМЕНТ ФС-2
М 1:20

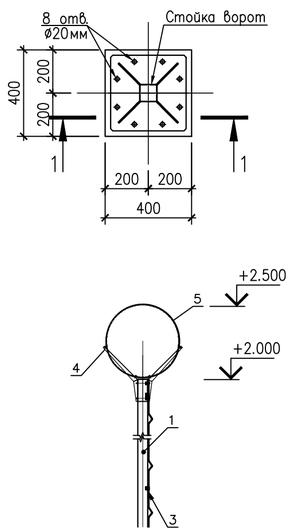

Примечания:
Ограждение территории выполнено из 3D панелей FENSYS (ячейка 50х200 мм, ширина 2,5-3,0 м, высота ограждения 2,65 включая высоту СББ м);
3D панели Compact выполнить из стальных оцинкованных прутков толщиной 5 мм;
Стальные профильные стойки 3D панелей Compact 80х80 мм. Каждая стойка комплектуется пластиковой заглушкой;
Крепление панелей к профильным стойкам выполняется при помощи металлических скоб-болтов или хомутов. Для фиксации применяются антивандальные гайки;
На 3D панели устанавливаются универсальные L-образные насадки, применяются для крепления колючей проволоки, устанавливаются по верху основного ограждения, увеличивают высоту ограждения на 0,5 м (вместе с СББ-500);
Для обслуживания объекта предусмотрены распашные ворота и калитка;
Общая длина ограждения составляет 80,0 м.
Все боковые поверхности конструкций, соприкасающиеся с грунтом, обмазать битумной мастикой MasterSeal 612 за 2 раза или аналогичный мастикой на усмотрение заказчика.
Сварку производить в соответствии с указаниями ГОСТ 5264-80*, электродами типа Э42 по ГОСТ 9467-75. Толщину сварных швов принимать по наименьшей толщине свариваемых элементов.

Изм.	Кол.	Лист	N док.	Подпись	Дата
Разработал		Жолдаскалиев			04.24
Проверил		Козлов			04.24
Н. контр.		Юсупова			04.24
ГИП		Онищенко			04.24

КСЖ-ПИН-22-15-02-2024-АС

Инфраструктура системы управления движением судов и морского спасательного координационного центра в Актау

Архитектурно-строительные решения
Здание диспетчерской службы

Стадия	Лист	Листов
РП	17	

План ограждения. Фрагмент ограждения ОГ-1, ОГ-2. Фундамент ФС-1, 2. Разрез 1-1

ПИНАМ ГРУПП
ТОО "ПИНАМ Групп" г. Актау

Взам.инв.N° | Подпись и дата | Инв. N°подл.

ПЛАН ФУНДАМЕНТА

Масштаб 1:50

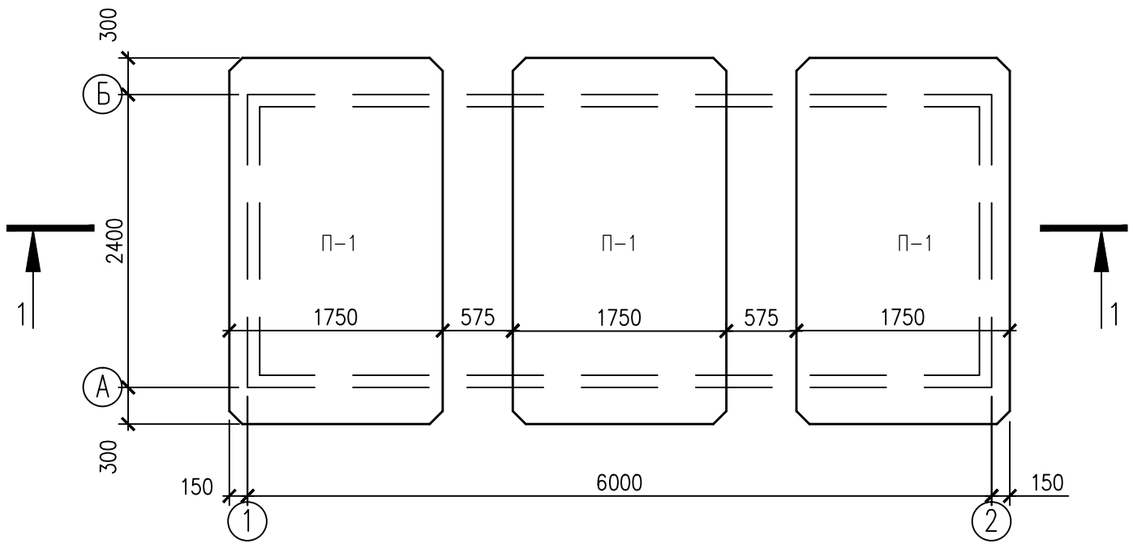

РАЗРЕЗ 1-1

Масштаб 1:50

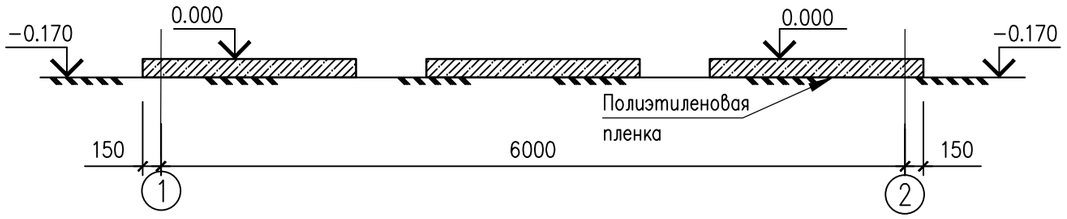

КОНСТРУКТИВНЫЙ РАЗРЕЗ КРЫЛЬЦА

Масштаб 1:20

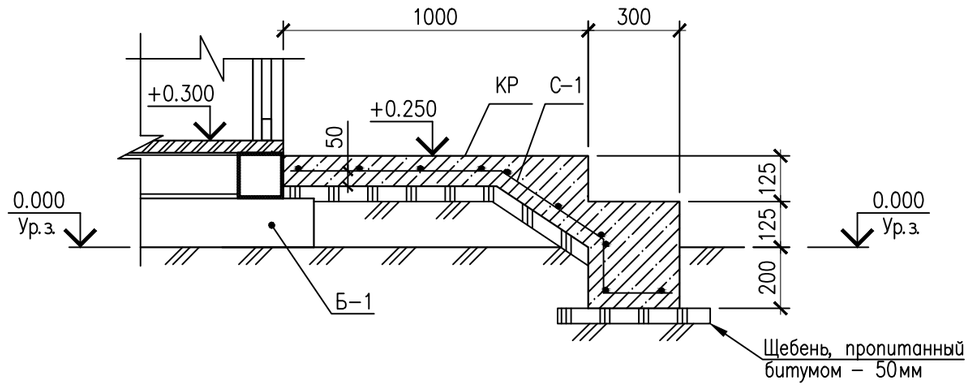

СПЕЦИФИКАЦИЯ ЭЛЕМЕНТОВ КОНСТРУКЦИЙ

Поз.	Обозначение	Наименование	Кол.	Масса, ед., кг	Приме-чание
	Данный лист	ФУНДАМЕНТ			
П-1	ГОСТ 21924.0-84	Плита дорожная 1П30.18	3	2200	
КР		КРЫЛЬЦО	2		
С-1	ГОСТ 23279-2012	Сетка 4С $\frac{8А400-200}{8А400-200}$ 125х145 $\frac{25}{25}$	1	7,93	гнуть по месту
	СТ РК EN 206-2017	Материал: бетон на сульфатостойком портландцементе кл.С12/15 F100 W4	0,25		м3

ПРИМЕЧАНИЯ:

1. За относительную отметку 0.000 принята отметка уровня земли. Абсолютную отметку смотреть марку ГП.
2. Под бетонным основанием предусмотреть укладку полиэтиленовой пленки толщиной 1,0мм
3. Все боковые поверхности конструкций, соприкасающиеся с грунтом, обмазать битумной мастикой MasterSeal 612 за 2 раза или аналогичный мастикой на усмотрение заказчика.
4. Дизельная блочно-модульного типа, полностью заводского изготовления.
5. Кровля плоская с организованным внутренним водостоком, предусматривается заводом изготовителем.
6. Металлические козырьки над дверными и оконными проемами предусматриваются заводом изготовителем.

Изм.	Кол.	Лист	Nдок.	Подпись	Дата	КСЖ-ПИН-22-15-02-2024-АС			
						Инфраструктура системы управления движением судов и морского спасательного координационного центра в Актау			
Разработал		Жолдаскалиев			04.24	Архитектурно-строительные решения Здание диспетчерской службы	Стадия	Лист	Листов
Проверил		Козлов			04.24		РП	18	
Н.контр.		Юсупова			04.24				
ГИП		Онищенко			04.24	План фундамента дизельной. Разрез 1-1	ПИНАМ ГРУПП	ТОО "ПИНАМ Групп" г. Актау	

Взам. инв. N

Подп. и дата

Инв. N подл.

Формат А3

ФАСАД 1–2
Масштаб 1:50

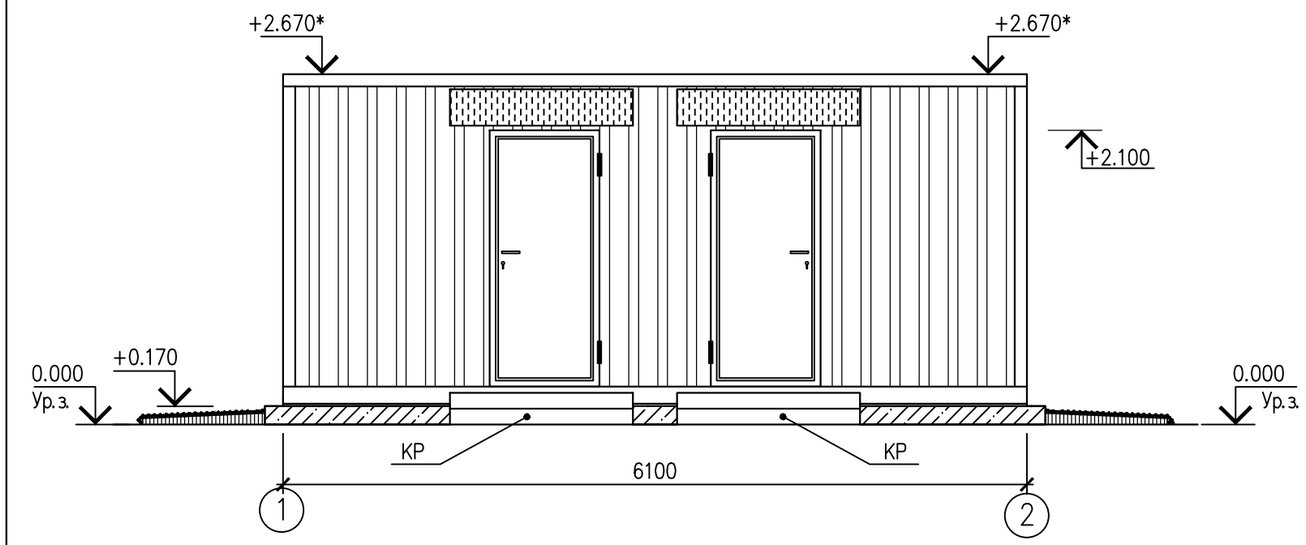

ФАСАД В ОСЯХ "А–Б"
Масштаб 1:50

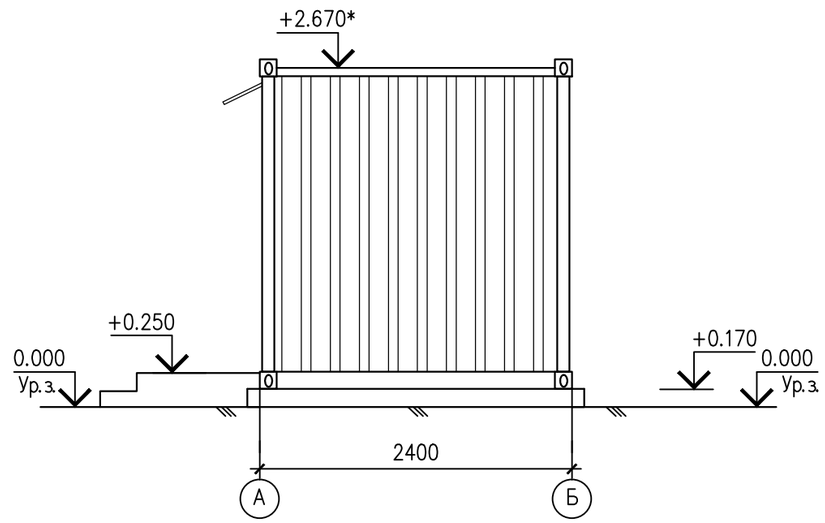

ФАСАД 2–1
Масштаб 1:50

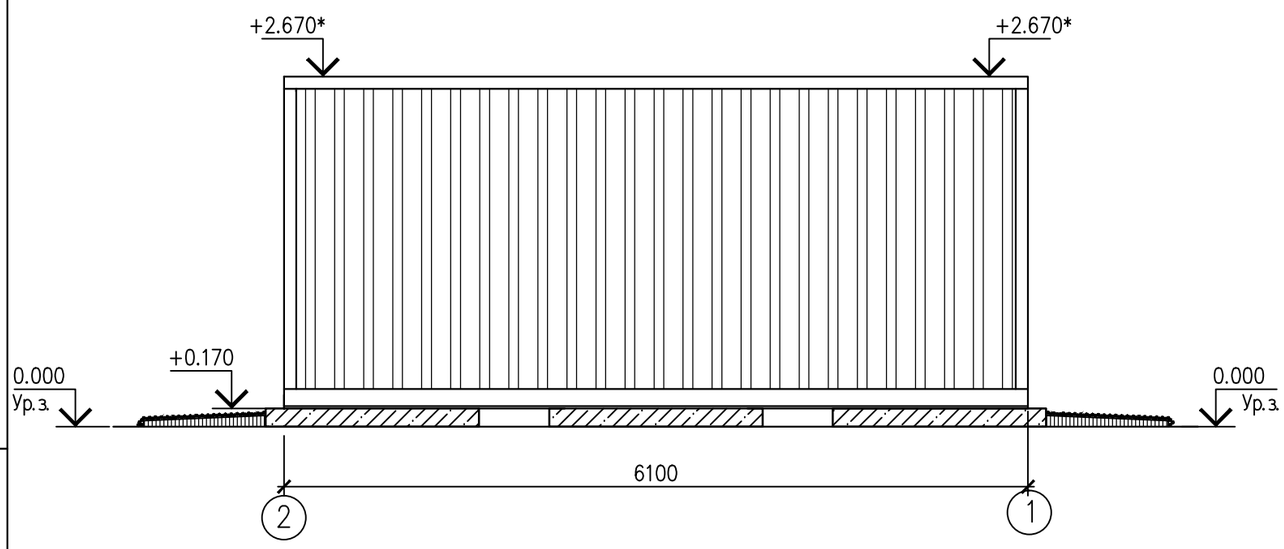

ФАСАД В ОСЯХ "Б–А"
Масштаб 1:50

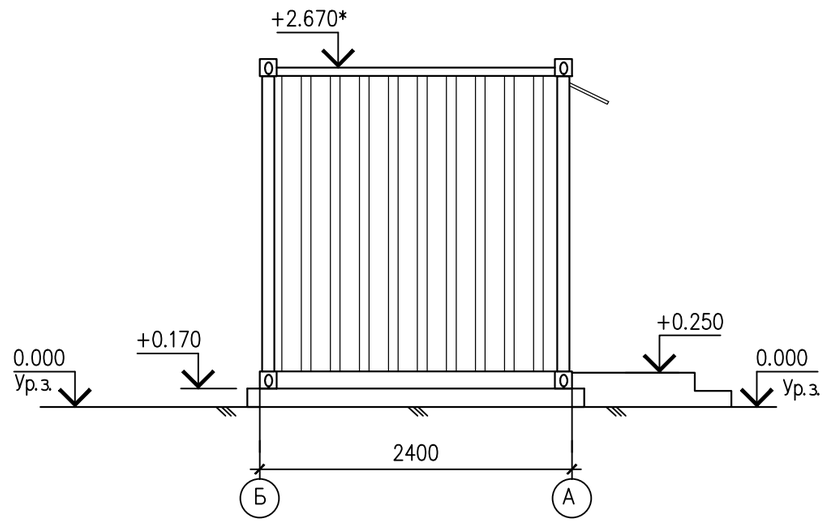

ПРИМЕЧАНИЯ:

1. За относительную отметку 0.000 принята отметка уровня верха фундамента. Абсолютную отметку смотреть марку ГП.
2. Под бетонным основанием предусмотреть укладку полиэтиленовой пленки толщиной 1,0мм
3. Все боковые поверхности конструкций, соприкасающиеся с грунтом, обмазать битумной мастикой MasterSeal 612 за 2 раза или аналогичный мастикой на усмотрение заказчика.
4. Дизельная блочно–модульного типа, полностью заводского изготовления.
5. Кровля плоская с организованным внутренним водостоком.
6. Металлические козырьки над дверными и оконными проемами предусматриваются заводом изготовителем.

Взам. инв.N	Подпись и дата	Инв.N подл.

Изм.	Кол.	Лист	N док.	Подпись	Дата	КСЖ–ПИН–22–15–02–2024–АС			
						Инфраструктура системы управления движением судов и морского спасательного координационного центра в Актау			
Разработал		Жолдаскалиев			04.24	Архитектурно–строительные решения Здание диспетчерской службы	Стадия	Лист	Листов
Проверил		Козлов			04.24		РП	19	
Н. контр.		Юсупова			04.24				
ГИП		Онищенко			04.24	Дизельная. Фасад 1–2, 2–1, А–Б, Б–А	ПИНАМ ГРУПП	ТОО "ПИНАМ Групп" г. Актау	

Формат А3