Приложение 2
к приказу Министра индустрии и
инфраструктурного развития РК от
08.02.2021 № 53

Утвержден приказом
Министра по инвестициям и развитию
Республики Казахстан
от 24 апреля 2017 года № 234
форма

Акт приемки объекта в эксплуатацию

"23" июль 2025 года

Заказчик : Государственное учреждение ГУ «Отдел строительства, архитектуры и градостроительства Сайрамского района» Туркестанская область, заместитель руководителя Момыналиев Еркин Сарсенбаевич, Туркестанская область, Сайрамский район, с. Аксу, улица Жибек жолы, №95, БИН 060240005701, тел +7 725 31 22 799.

фамилия, имя, отчество (при его наличии) ИИН, телефон – для физических лиц, наименование организации – для юридических лиц, БИН, телефон, почтовый индекс, область, город, район, населенный пункт, наименование улицы, номер дома/здания (стационарного помещения)

на основании:

Декларации о соответствии (прилагается) от «23» июль 2025 г в лице директора Бектибаев Нуржан Адилханович, ТОО «ЗӘУЛІМ ШЫҢ» Республика Казахстан, Кызылординская область, г.Кызылорда, микрорайон КОРКЫТ АТА , улица ЖЕЗКАЗГАН, 18, БИН 130940004135, тел: +77775120959.

дата подписания декларации, наименование подрядной (генподрядной) организации, фамилия, имя, отчество (при его наличии) руководителя, юридический адрес, БИН, телефон

Заключения о качестве строительно-монтажных работ (прилагается) от «23» июль 2025 г ТОО «АВТ & company» в лице директора - Досанов Сергали Мейрамбаевич, эксперт по техническому надзору – Савдашев Азат Бауыржанулы, № KZ53VJE00086543 от 02.05.2024 г, Туркестанская область, Толебийский район, г.Ленгер, Толе би, 258А БСН/ЖСН 180140003230 Тел: 87022777336.

дата подписания заключения, наименование организации, фамилия, имя, отчество (при его наличии) экспертов технического надзора, № и дата получения аттестатов, БИН, телефон

Заключения о соответствии выполненных работ проекту (прилагается) от «23» июль 2025 г., Директор ТОО «Әсем Жоба Құрылыс» Оралбеков Рахматулла Калжигитович, в лице авторского надзора Шарапов Бауыржан Сабыралиевич № KZ61VJE00073110 от 18.03.2022 г., приказ №27-н/қ от 18.03.2025 года, БИН 061240011213, тел: 87252449438., договор №48 от 30.11.2023 г. с ТОО «Сантех- Строй Проект» -Сарсебаев Ерик Пернеевич, БИН 110440005770, тел: 8 777 369 15 40.

дата подписания заключения, наименование организации, фамилия, имя, отчество (при его наличии) экспертов авторского надзора, № и дата получения аттестатов, БИН, телефон

произведя осмотр готовности предъявленного подрядчиком (генеральным подрядчиком) к приемке в эксплуатацию объекта: «Строительство инженерно-коммуникационных сетей на территории 56,2 га по ул. Жанакурылыс в селе Карасу Сайрамского района Туркестанской области (газоснабжение)», новое, уровень ответственности II, технически и технологически не сложный.

наименование объекта, вид строительства (новое, расширение, реконструкция, техническое перевооружение, модернизация, капитальный ремонт), уровень ответственности, техническая и технологическая сложность объекта

по адресу Республика Казахстан, Туркестанский область, Сайрамский район, село Карасу, ул. Жанакурылыс

(область, район, населенный пункт, микрорайон, квартал, улица, номер дома (корпуса)

проверив комплектность исполнительной технической документации, в том числе посредством электронного модуля исполнительной технической документации «___»_____2025 года подтверждает, что:

дата ознакомления

1. Строительство объекта осуществлено на основании:

1) правоустанавливающего документа на земельный участок от "08" февраля 2018 года, постановление ГУ «Аппарат акима Сайрамского района», регистрационный №38;

документ, подтверждающий наступление юридических фактов (юридических составов), на основании которых возникают, изменяются или прекращаются права на земельный участок, в том числе договоры, решения судов, правовые акты исполнительных органов, свидетельство о праве на наследство, передаточный акт или разделительный баланс при реорганизации негосударственных юридических лиц, владеющих земельным участком на праве собственности или выкупивших право временного возмездного землепользования (аренды).

либо решения о реконструкции (перепланировке, переоборудовании) помещений (отдельных частей) существующих зданий от "___"_____20___года №_____;

_____

наименование органа вынесшего решение

2) талона о приеме уведомления о начале строительно-монтажных работ Государственное учреждение «Управление по контролю Туркестанской области», №KZ79REA00486969 от 18.07.2025 г

наименование органа принявшего уведомление, дата и № принятия талона

3) проекта (проектно-сметной документации) ТОО "Сантех- Строй Проект " № 16019147 от 14.12.2016г.

наименование проектной организации, номер проекта

утвержденного(й) ГУ «Отдел строительства, архитектуры и градостроительства Сайрамского района» Туркестанская область №5Н от 10.02.2021г.

дата и номер проекта, наименование организации утвердившей (переутвердившей) проект и дата утверждения

2. Строительно-монтажные работы осуществлены в сроки:

начало работ "18" июль 2025 года;

окончание работ "23" июля 2025 года;

при продолжительности строительства, месяц: 5,0;

по норме или по проекту организации строительства, месяц: 5,0;

фактически, месяц: 1,0;

3. Объект (комплекс) имеет следующие основные технико-экономические показатели (мощность, производительность, производственная площадь, протяженность, вместимость, объем, пропускная способность, провозная способность, число рабочих мест и тому подобное, заполняется по всем объектам (кроме жилых домов) в единицах измерения соответственно целевой продукции или основным видам услуг):

Мощность,	Единица	По проекту	Фактически

производительность и так далее	измерения	общая (с учетом ранее принятых)	в том числе пускового комплекса или очереди	общая (с учетом ранее принятых)	в том числе пуско-вого ком-плекса или очереди
ПЭ труб ПЭ100 SDR11 д200х18,2мм	п.м.	125	125	125	125
ПЭ труб ПЭ100 SDR11 д160х14,6мм	п.м.	382	382	382	382
ПЭ труб ПЭ100 SDR11 д125х11,4мм	п.м.	94	94	94	94
ПЭ труб ПЭ100 SDR11 д90х8,2мм	п.м.	882	882	882	882
ПЭ труб ПЭ100 SDR11 д63х5,8мм	п.м.	9782	9782	9782	9782
ГРПШ- 15-2ВУ1-1 шт	шт.	1	1	1	1
ГРПШ-10 с двумя счетчиками G-4	шт.	261	261	261	261
ГРПШ-6 с одним счетчиком G-4	шт.	46	46	46	46

Выпуск продукции (оказания услуг), предусмотренной проектом в объеме, соответствующем нормам освоения проектных мощностей в начальный период не предусматривается;

факт начала выпуска продукции с указанием объема

Жилой дом имеет следующие показатели:

Показатели	Единица измерения	По проекту	Фактически
Общая площадь	метр в квадрате (далее – м2)		
Число этажей	этаж		
Общий строительный объем	метр в кубе (далее – м3)		
В том числе подземной части	м3		
Площадь встроенных, встроенно-пристроенных и пристроенных помещений	м2		

Показатели	По проекту			Фактически		
	число квартир	площадь квартир, м2		число квартир	площадь квартир, м2	
		общая	жилая		общая	жилая
Всего квартир, в том числе: однокомнатных двухкомнатных трехкомнатных						

четырехкомнатных и более						

4. Технологические и архитектурно-строительные решения по объекту характеризуются следующими данными:
В строительстве газопровода среднего давления запроектирован из полиэтиленовых труб ПЭ100 SDR11 СТ РК ГОСТ 50538-2011 и из стальных труб по ГОСТ 10704-91; Протяженность газопровода среднего давления из ПЭ труб ПЭ100 SDR11 составляет 11265,0 п.м, в том числе д200х18,2мм- 125 м, д160х14,6 мм - 382 м, д125х11,4мм - 94,0 п.м; д90х8,2мм – 882,0 п.м.; д63х5,8мм – 9782,0 п.м..
Для снижения давления газа со среднего на низкое предусмотрена установка индивидуальных газорегуляторных пунктов типа ГРПШ-10 с двумя счетчиками G-4 – 261 шт, ГРПШ-6 с одним счетчиком G-4 – 46 шт. количество домов 568.

краткие технические характеристики по особенностям его размещения, по основным материалам и конструкциям, инженерному и технологическому оборудованию

5. На объекте установлено предусмотренное проектом оборудование в количестве согласно актам о его приемке после индивидуального испытания и комплексного опробования;

6. Наружные инженерные коммуникации (холодное и горячее водоснабжение, канализация, теплоснабжение, газоснабжение, электроснабжение и связь) обеспечивают нормальную эксплуатацию объекта (здания, сооружения, помещения) и приняты городскими эксплуатационными организациями;

7. Сметная стоимость по утвержденному проекту (проектно-сметной документации):
всего 227 185 000,0 тенге, в том числе:
строительно-монтажных работ 165 020 000,0 тенге,
стоимость оборудования, инструмента и инвентаря 20 201 000,0 тенге;
прочие расходы 41 964 000,0 тенге;

8. Сметная стоимость основных фондов, принимаемых в эксплуатацию 210 118 287,20 тенге, в том числе:
стоимость строительно-монтажных работ 165 020 000.0 тенге;
стоимость оборудования, инструмента и инвентаря 20 201 000.0 тенге;
прочие расходы 41 964 000.0 тенге;

9. Доля местного содержания предусмотрена в проектно-сметной документации 100% и фактически применено 100% (на объектах, финансируемых за счет государственных инвестиций и средств квазигосударственного сектора);

10. Класс энергоэффективности здания ____;

11. Объект построен в соответствии с утвержденным проектом (проектно-сметной документацией) и требованиями государственных нормативных документов в области архитектуры, градостроительства и строительства.

РЕШИЛ: «Строительство инженерно-коммуникационных сетей на территории 56,2 га по ул. Жанакурылыс в селе Карасу Сайрамского района Туркестанской области (газоснабжение)»

наименование объекта (комплекса)

принять в эксплуатацию.

Заказчик Момыналиев Еркин Сарсенбаевич

фамилия, имя, отчество (при его наличии), подпись руководителя

Место печати (при наличии)

Технический надзор:

аккредитованная организация **ТОО "АВТ & company", директор Досанов Сергали Мейрамбаевич**

(наименование организации) имеющей в своем составе аттестованного (-ых) эксперта (-ов), фамилия, имя, отчество (при его наличии) руководителя, подпись, дата

Место печати (при наличии)

Савдашев Азат Бауыржанулы, в части – инженерных сетей

(фамилия, имя, отчество (при его наличии) эксперта, специализация аттестата), подпись, дата

Место печати (при наличии)

Авторский надзор:

разработчик проекта **ТОО «Әсем Жоба Құрылыс», директор Оралбеков Рахматулла Калжигитович**

(наименование организации, фамилия, имя, отчество (при его наличии), должность), подпись, дата

Место печати (при наличии)

аттестованный (-ые) эксперт (-ы) **Шарапов Бауыржан Сабыралиевич**

(фамилия, имя, отчество (при его наличии) эксперта, специализация аттестата), подпись, дата

Место печати (при наличии)

ТОО «Сантех- Строй Проект» Директор Сарсебаев Ерик Пернеевич

(наименование организации, фамилия, имя, отчество (при его наличии), должность), подпись, дата

Место печати (при наличии)

Подрядчик (генеральный подрядчик) Бектибаев Нуржан Адилханович

фамилия, имя, отчество (при его наличии), подпись руководителя

Место печати (при наличии)

Приложение 15 к акту приемки
объекта в эксплуатацию

форма

Технические характеристики объекта (газопровод, нефтепровод)
«Строительство инженерно-коммуникационных сетей на территории 56,2 га по ул. Жанакурылыс в селе Карасу Сайрамского района Туркестанской области (газоснабжение)»

№ п/п	Наименование	Единицы измерения	Количество, протяженность	Примечание
1	Протяженность трубопровода	м	---	
	Протяженность воздушной прокладки:	м		
	1) на эстакадах	м		
	2) на опорах	м		
	3) безопорная прокладка	м		
	Количество опор	шт		
	Протяженность подземной прокладки:	м	11265,0	
	1) в проходных каналах	м		
	2) в полупроходных каналах	м		
	3) бесканальная прокладка	м		
2	Количество колодцев (камер)	шт		
3	Количество компенсаторов	шт		
4	Количество вводов	шт		
5	Количество задвижек d =50	шт	0	
	d =80	шт		
	d =100	шт		
	d =150	шт		
	d =200	шт		
6	Вентили (Фильтр) клапан d =50	шт		
	d =20	шт		
7	Кран шаровой d =15	шт		
	d =20	шт		
	d =25	шт	307	
	d =50	шт		
	d =65	шт		
8	Сифоны (гидрозатворы)	шт		
9	Переходники d =90x75	шт		
	Переходники d =63x50	шт		
	Переходники d =32x32	шт		
10	Затворы поворотные	шт		

11	Регуляторы давления	шт		
12	Скважины	шт		
13	Станки - качалки (тип _____ , марка ____)	шт		
	-//- (тип____, марка ____)	шт		
	-//- (тип____, марка ____)	шт		

Горизонтальный разрез скважины (колодца)	Вертикальный разрез скважины (колодца)
Масштаб _____	Масштаб _____
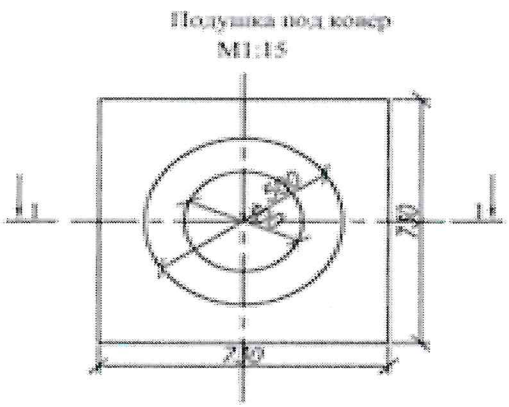	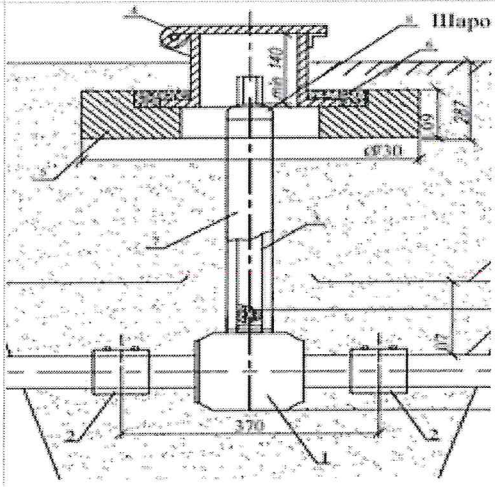

Спецификация

№ п/п	Наименование	Марка	Материал	Диаметр (мм) (размеры)	Коли-чество	Примечание
1	Труба		ПЭ труба	200х18,2мм	125	ПЭ 100 ГАЗ
2	Труба		ПЭ труба	160х14,6мм	382	ПЭ 100 ГАЗ
3	Труба		ПЭ труба	125х11,4мм	94	ПЭ 100 ГАЗ
4	Труба		ПЭ труба	90х8,2мм	882	ПЭ 100 ГАЗ
5	Труба		ПЭ труба	63х5,8мм	9782	ПЭ 100 ГАЗ

Схема привязки скважины (колодца) к постоянным точкам-ориентирам

Заказчик _____ **Заместитель руководителя Момыналиев Е.**
ГУ «Отдел строительства, архитектуры и градостроительства Сайрамского района»
фамилия, имя, отчество (при наличии), подпись руководителя,
место печати (при наличии)

Товарищество с ограниченной ответственностью "Әсем Жоба Құрылыс"
Директор Оралбеков Рахматулла Калжигитович.
_____
фамилия, имя, отчество (при его наличии), подпись эксперта,
место печати (при наличии)

_____ **Сарсебаев Ерик Пернеевич**