Приложение к приказу Министра индустрии
и инфраструктурного развития Республики
Казахстан от 8 февраля 2021 года № 53
Приложение 2 к перечню некоторых
приказов в сфере строительной
деятельности, в который вносятся
изменения и дополнения
Утвержден приказом Министра по
инвестициям и развитию Республики
Казахстан от 24 апреля 2017 года № 234

Акт приемки объекта в эксплуатацию

"17" 12 2025 года

Заказчик **ГУ "Отдел строительства города Актобе", и.о. руководителя Жантурин Бауыржан Куанышжанович, БИН 060140005361, телефон 8(7132) 41-78-03, 30000, Актюбинский область, г. Актобе, Ы. Алтынсарина, 2, 57е**

фамилия, имя, отчество (при его наличии) ИИН, телефон – для физических лиц, наименование организации – для юридических лиц, БИН, телефон, почтовый индекс, область, город, район, населенный пункт, наименование улицы, номер дома/здания (стационарного помещения)

на основании:

Декларации о соответствии (прилагается) **« 15 » 12 2025 года, Товарищество с ограниченной ответственностью «Мелиоратор», генеральный директор Нарбаев Еркебулан Еликбаевич, город Кызылорда, поселок Тасбугет, улица Мустафа Шокая, 18; БИН 000340001900, тел. 8(7242) 21-60-92**

дата подписания декларации, наименование подрядной (генподрядной) организации, фамилия, имя, отчество (при его наличии) руководителя, юридический адрес, БИН, телефон

Заключения о качестве строительно-монтажных работ (прилагается) **« 15 » 12 2025 года, Товарищество с ограниченной ответственностью "Эксперт-Строй KZ", эксперт Курманов Амантай Бисенбаевич, аттестат №KZ43VJE00031336 от 13.10.2017г., №KZ43VJE00031335 от 13.10.2017г., №KZ43VJE00031333 от 13.10.2017г.,; БИН 140240025139, +77054781672**

дата подписания заключения, наименование организации, фамилия, имя, отчество (при его наличии) экспертов технического надзора, № и дата получения аттестатов, БИН, телефон

Заключения о соответствии выполненных работ проекту (прилагается) надзор **« 15 » 12 2025 года, Производственный кооператив «Актюбгражданпроект», авторский надзор Дулатбай Айдарбек Бисенғалиұлы, БИН 920140000272, тел. 8(7132)54-43-54, Актюбинская область, г. Актобе, район Астана, ул. Маресьева, 103**

дата подписания заключения, наименование организации, фамилия, имя, отчество (при его наличии) экспертов авторского надзора, № и дата получения аттестатов, БИН, телефон

произведя осмотр готовности предъявленного подрядчиком (генеральным подрядчиком) к приемке в эксплуатацию объекта: **«Реконструкция водовода от Верхне-Каргалинского водозабора до 2-го подъема Нижне-Каргалинского водозабора г. Актобе», реконструкция, I (повышенный) уровень ответственности, технически сложный**

наименование объекта, вид строительства (новое, расширение, реконструкция, техническое перевооружение, модернизация, капитальный ремонт), уровень ответственности, техническая и технологическая сложность объекта

по адресу **Актюбинская область, г. Актобе**

(область, район, населенный пункт, микрорайон, квартал, улица, номер дома (корпуса)

проверив комплектность исполнительной технической документации, в том числе посредством электронного модуля исполнительной технической документации "_____"_____20__ года, дата ознакомления подтверждает, что:

1. Строительство объекта осуществлено на основании:

1) правоустанавливающего документа на земельный участокот **" 25 "** **09** **2 0 2 3** **года**

№ 4030 Решение Акимата города Актобе ;

документ, подтверждающий наступление юридических фактов (юридических составов), на основании которых возникают, изменяются или прекращаются права на земельный участок, в том числе договоры, решения судов, правовые акты исполнительных органов, свидетельство о праве на наследство, передаточный акт или разделительный баланс при реорганизации негосударственных юридических лиц, владеющих земельным участком на праве собственности или выкупивших право временного возмездного землепользования (аренды).

либо решения о реконструкции (перепланировке, переоборудовании) помещений (отдельных частей) существующих зданий от "___"_____20_____года

№_____;

наименование органа вынесшего решение

2) талона о приеме уведомления о начале строительно-монтажных работ

Государственное учреждение «Управление государственного архитектурно-строительного контроля области Актюбинской области» №KZ43REA00347549 от 18.08.2023 г., №KZ91REA00466965 от 30.04.2025 г., KZ01REA00495745 от 03.09.2025г.

наименование органа принявшего уведомление, дата и № принятия талона

3) проекта (проектно-сметной документации)

Производственный кооператив «Актюбгражданпроект», 18724620

наименование проектной организации, номер проекта утвержденного(й)

АО «Aqtobe su-energy group» 203П от 03.08.2022 года

дата и номер проекта, наименование организации утвердившей (переутвердившей) проект и дата утверждения

2. Строительно-монтажные работы осуществлены в сроки:

начало работ **« »** **ноябрь** **2023 года**;

окончание работ **« »** **ноябрь** **2025 года**;

при продолжительности строительства, месяц:

по норме или по проекту организации строительства, месяц **11** ;

фактически, месяц **24** ;

3. Объект (комплекс) имеет следующие основные технико-экономические показатели (мощность, производительность, производственная площадь, протяженность, вместимость, объем, пропускная способность, провозная способность, число рабочих мест и тому подобное, заполняется по всем объектам (кроме жилых домов) в единицах измерения соответственно целевой продукции или основным видам услуг):

Мощность, производительность и так далее	Единица измерения	По проекту		Фактически	
		общая (с учетом ранее принятых)	в том числе пускового комплекса или очереди	общая (с учетом ранее принятых)	в том числе пуско-вого ком-плекса или очереди
Общая протяженность сетей водопровода	**км**	**32,3909**	**32,3909**	**32,655**	**32,655**
Водовод					
Трубопровод из труб пластиковых армированных стекловолокном с муфтой, SN 5000, PN 10 СТ РК 1128-2002 DN 600	км	21,8973	21,8973	-	-
Трубопроводы из труб **ПЭ SDR 17, Ø мм** 630х37,4	км	2,4418	2,4418	24,4077	24,4077
500х29,7	км	2,8042	2,8042	2,9359	2,9359
400х23,7	км	2,3384	2,3384	2,3848	2,3848
315х18,7	км	0,9465	0,9465	0,9465	0,9465
250х14,8	км	0,496	0,496	0,496	0,496
160х9,5	км	0,1264	0,1264	0,1333	0,1333
Сливной трубопровод					
200х11,9	км	0,11	0,11	0,0655	0,0655
Соединительный трубопровод					
160х9,5	км	1,2303	1,2303	1,2853	1,2853
Камеры	**шт**	**55**	**55**	**29**	**29**
Колодцы Ø2,0м	**шт**	**72**	**72**	**70**	**70**
Колодцы Ø1,0м	**шт**	**9**	**9**	**9**	**9**

Выпуск продукции (оказания услуг), предусмотренной проектом в объеме, соответствующем нормам освоения проектных мощностей в начальный период

_____

;

факт начала выпуска продукции с указанием объема

Жилой дом имеет следующие показатели:

Показатели	Единица измерения	По проекту	Фактически
Общая площадь	метр в квадрате (далее – м2)		
Число этажей	этаж		
Общий строительный объем	метр в кубе (далее – м3)		
В том числе подземной части	м3		
Площадь встроенных, встроенно- пристроенных и пристроенных помещений	м2		

Показатели	По проекту			Фактически		
	число квартир	площадь квартир, м2		число квартир	площадь квартир, м2	
		общая	жилая		общая	жилая
Всего квартир, в том числе: однокомнатных двухкомнатных трехкомнатных четырехкомнатных и более						

4. Технологические и архитектурно-строительные решения по объекту характеризуются следующими данными:

Выполнено строительство двух линий напорных водоводов из полиэтиленовых труб. Напорный водовод берет начало от существующих колодцев рядом со скважиной №22 на территории Верхне-Каргалинского водозабора. Далее трасса проложена вдоль существующих стальных водоводов и дважды переходит через русло реки Каргала методом ГНБ (дюкер), далее переходит через автодорогу Актобе-Орск закрытым способом в футляре из стальных труб, проложенных методом ГНБ и заканчивается перед территорией Нижне-Каргалинского водозабора насосной станции второго подъема. В камере подключения в сеть, предусмотрены расходомеры с выходом на центральный сервер.

При прокладке водопровода разрушенное асфальтобетонное дорожное покрытие восстановлено.

Для установки трубопроводной арматуры на водоводах смонтированы водопроводные железобетонные прямоугольные колодцы и круглые колодцы из железобетонных колец.

Под полиэтиленовые трубопроводы выполнено песчаное основание.

Вокруг колодцев выполнены водонепроницаемые бетонные отмостки.

Произведена гидроизоляция наружных поверхностей стен и днищ колодцев.

5. На объекте установлено предусмотренное проектом оборудование в количестве согласно актам о его приемке после индивидуального испытания и комплексного опробования;

---

6. Наружные инженерные коммуникации (холодное и горячее водоснабжение, канализация, теплоснабжение, газоснабжение, электроснабжение и связь) обеспечивают нормальную эксплуатацию объекта (здания, сооружения, помещения) и приняты городскими эксплуатационными организациями;

---

7. Сметная стоимость по утвержденному проекту (проектной-сметной документации):
всего **6 144 621,400** тысяч тенге, в том числе строительно-монтажных работ **5 942 988,140** тысяч тенге, оборудования, инструмента и инвентаря **1481,528** тысяч тенге;

8. Сметная стоимость основных фондов, принимаемых в эксплуатацию **6 144 621,400** тысяч тенге, в том числе:
стоимость строительно-монтажных работ **5 645 838,722** тысяч тенге,
стоимость оборудования, инструмента и инвентаря **1 407,451** тысяч тенге;

9. Доля местного содержания предусмотрена в проектно-сметной документации 95 % и фактически применено 95 % (на объектах, финансируемых за счет государственных инвестиций и средств квазигосударственного сектора);

10. Класс энергоэффективности здания не предусмотрен;

11. Объект построен в соответствии с утвержденным проектом (проектно-сметной документацией) и требованиями государственных нормативных документов в области архитектуры, градостроительства и строительства.

РЕШИЛ **«Реконструкция водовода от Верхне-Каргалинского водозабора до 2-го подъема Нижне-Каргалинского водозабора г. Актобе»**

наименование объекта (комплекса)

принять в эксплуатацию.

Заказчик

И.о руководителя Жантурин Бауыржан Куанышжанович _____

фамилия, имя, отчество (при его наличии), подпись руководителя

Место печати (при наличии)

Технический надзор:

1) аттестованный (-ые) эксперт (-ы) _____

(фамилия, имя, отчество (при его наличии) эксперта, специализация аттестата, подпись, дата

Место печати (при наличии)

2) аккредитованная организация **ТОО «Эксперт-Строй KZ»**

Директор Тусупова Алтынай Алиевна _____

(наименование организации), фамилия, имя, отчество (при его наличии) руководителя, подпись, дата

Место печати (при наличии)

имеющей в своем составе аттестованного (-ых) эксперта (-ов)

Курманов Амантай Бисенбаевич, аттестат по объектам первого уровня ответственности в части технологического оборудования, несущие и ограждающие конструкции, инженерные сети _____

(фамилия, имя, отчество (при его наличии) эксперта, специализация аттестата), подпись, дата

Место печати (при наличии)

Авторский надзор:

1) разработчик проекта **ПрК «Актюбгражданпроект»**

Председатель Ажгалиев Аубакир Гусманович _____

(наименование организации, фамилия, имя, отчество (при его наличии), должность), подпись, дата

Место печати (при наличии)

Авторский надзор Дулатбай Айдарбек Бисенғалиұлы _____

(наименование организации, фамилия, имя, отчество (при его наличии), должность), подпись, дата

Место печати (при наличии)

2) организация _____

(наименование организации, фамилия, имя, отчество (при его наличии), должность), подпись, дата Место печати (при наличии)

3) аттестованный (-ые) эксперт (-ы) _____

(фамилия, имя, отчество (при его наличии) подпись эксперта, специализация аттестата) подпись, дата Место печати (при наличии)

Подрядчик (генеральный подрядчик)

Генеральный директор Нарбаев Еркебулан Еликбаевич _____

фамилия, имя, отчество (при наличии) руководителя

Место печати (при наличии)

Приложение 13 к акту приемки
объекта в эксплуатацию
форма

Технические характеристики объекта (сети, водоводы, коллекторы и тому подобное)

№ п/п	Наименование	Единицы измерения	Количество, протяженность	Примечание
1	2	3	4	5
Водопровод				
1	Водоводы (общая протяженность)	км	32,655	
	1) из стальных труб	м		
	2) из чугунных труб	м		
	3) из асбестоцементных труб	м		
	4) из железобетонных труб	м		
	5) из полиэтиленовых труб	км	32,655	в том числе: Ø630- 24,4077км; Ø500 – 2,9359км; Ø400 – 2,3848км; Ø315 – 0,9465км; Ø250 – 0,496км; Ø200 – 0,0655км; Ø160 – 1,4186км
2	Распределительная сеть (общая протяженность)	м		
	1) из стальных труб	м		
	2) из чугунных труб	м		
	3) из асбестоцементных труб	м		
	4) из полиэтиленовых труб	м		
	5)	м		
3	Прочие устройства			
	Смотровой колодец	шт	108	в том числе: круглых Ø2,0 м – 70шт; круглых Ø1,0 м – 9шт; прямоугольных – 29 шт.
	Задвижка d- 600	шт	125	
	" d- 400	шт	10	
	" d- 300	шт	2	
	" d-250	шт	2	
	" d-200	шт	20	
	" d-100	шт	12	
	Вентили d-	шт		
	" d-	шт		
	" d-	шт		
	Кран d-	шт		
	" d-	шт		
	" d-	шт		
	Гидрант	шт		

	Водопроводный ввод	шт		
	Водоразборная колонка	шт		
	Стальной футляр	шт		
	Питьевой фонтанчик	шт		
Канализация				
1	Коллекторы (общая протяженность)	м		
	1) из керамических труб	м		
	2) из чугунных труб	м		
	3) из бетонных труб	м		
	4) из асбестоцементных труб	м		
	5) из железобетонных труб	м		
	6)	м		
	7)	м		
2	Канализационная сеть (общая протяженность)	м		
	1) из керамических труб	м		
	2) из чугунных труб	м		
	3) из бетонных труб	м		
	4) из асбестоцементных труб	м		
	5) из железобетонных труб	м		
	6)	м		
3	Прочие устройства			
	Смотровой колодец	шт		
	Выпуск	шт		

Горизонтальный разрез колодца

Масштаб _____

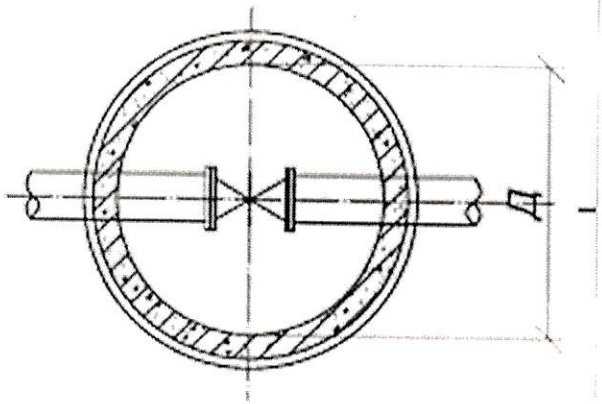

Вертикальный разрез колодца

Масштаб _____

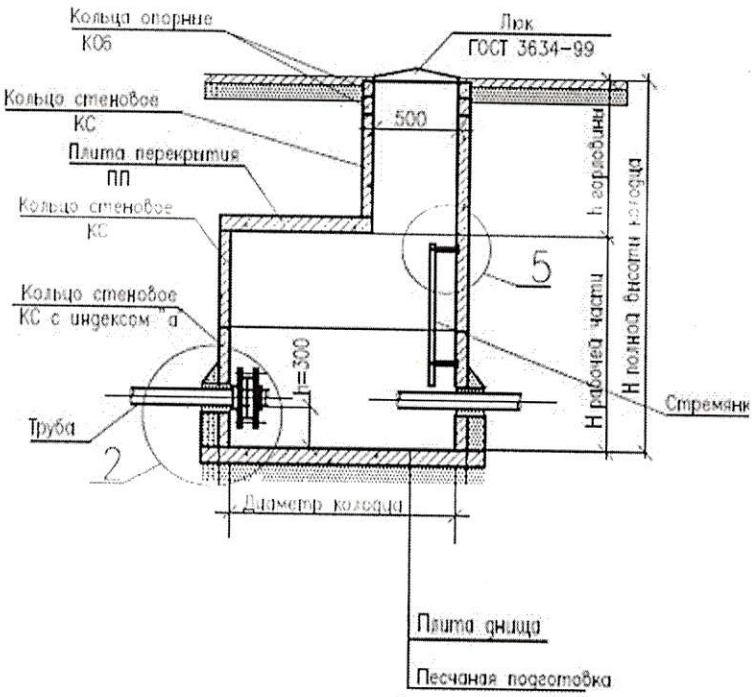

Горизонтальный разрез колодца	Вертикальный разрез колодца
Масштаб 1:50 КП	Масштаб 1:50 1-1
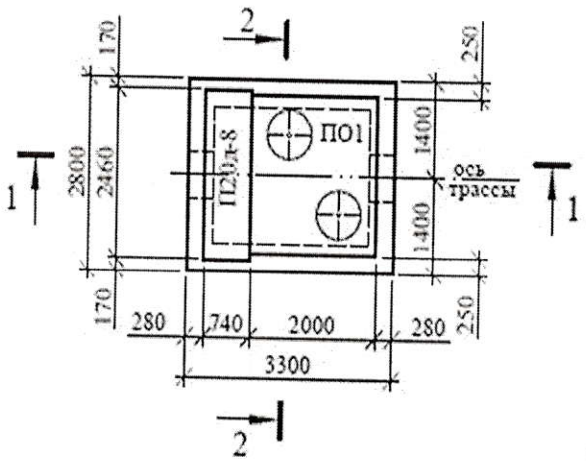	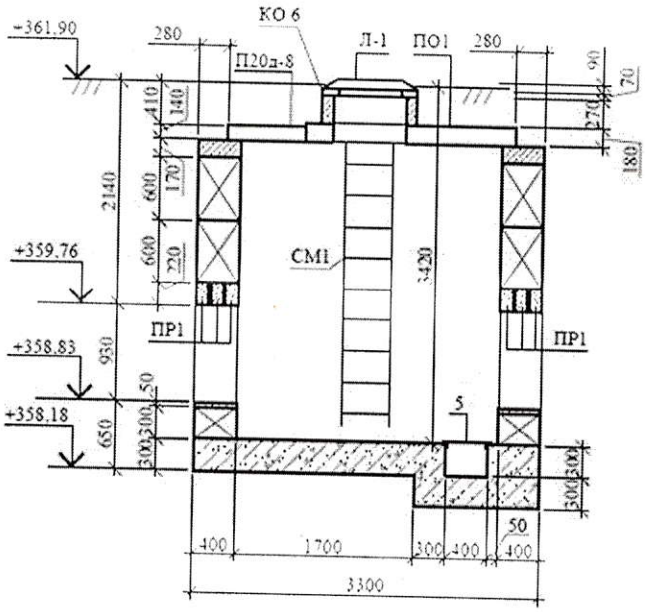

№ п/п	Наименование	Марка	Материал	Диаметр (мм) (размеры)	Количество	Примечание
1	КП (камеры)	-	сборные	-	29	
2	Колодцы	-	сборные	Ø1500мм, Ø2000мм	79	

Схема привязки колодца к постоянным точкам-ориентирам

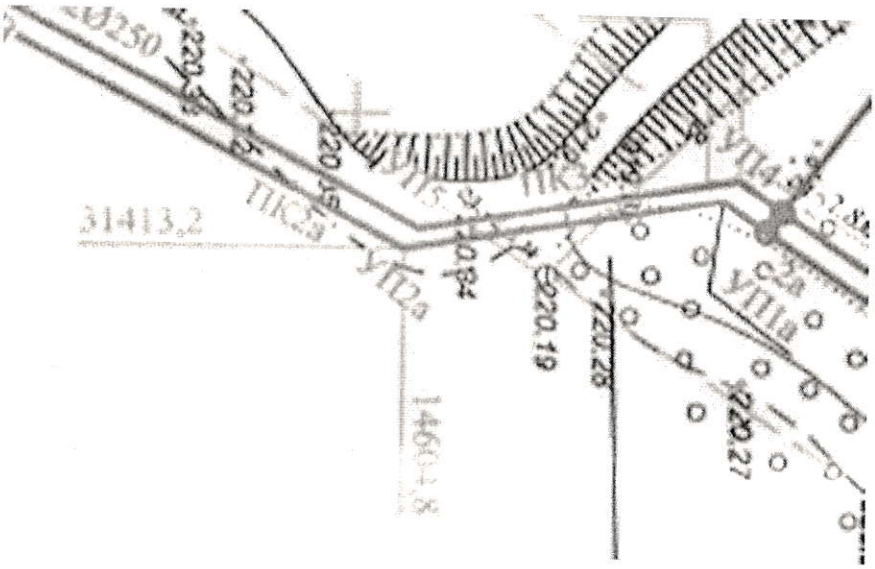

Заказчик _____ **Жантурин Бауыржан Куанышжанович**

фамилия, имя, отчество (при его наличии), подпись руководителя

Место печати (при наличии)

Авторский надзор _____ **Дулатбай Айдарбек Бисенғалиұлы**

фамилия, имя, отчество (при его наличии), подпись эксперта

Место печати (при наличии)