РЕСПУБЛИКА КАЗАХСТАН

ТОО "СПЕЦСТРОЙ СОГЛАСОВАНИЕ"

РАБОЧИЙ ПРОЕКТ

«Привязка проектно-сметной документации на строительство трех 3 этажных 60-ти квартирных жилых домов в с.Аккистау Исатайского района»

г. Актобе 2017 г.

РЕСПУБЛИКА КАЗАХСТАН

ТОО "СПЕЦСТРОЙ СОГЛАСОВАНИЕ"

РАБОЧИЙ ПРОЕКТ

«Привязка проектно-сметной документации на строительство трех 3 этажных 60-ти квартирных жилых домов в с.Аккистау Исатайского района»

Раздел - АС

Директор ТОО "СпецСтрой Согласование" : Исимов Р.А.

г. Актобе 2017 г.

ВЕДОМОСТЬ РАБОЧИХ ЧЕРТЕЖЕЙ ОСНОВНОГО КОМПЛЕКТА

ЛИСТ	НАИМЕНОВАНИЕ	ПРИМЕЧ.
1а	Ведомость рабочих чертежей основного комплекта	
1б	Ведомость рабочих чертежей основного комплекта	
1	Общие данные (начало)	
2	Общие данные (окончание)	
3	План фундаментов спецификация	аннулирован
3 аа	План котлована. Сечение 1-1	
3 а	Фундаментная плита П1 Опалубочный чертеж	
3 б	Фундаментная плита П 2 Схема раскладки плит .	
3 в	Фундаментная плита П3 Схема раскладки плит .	
3 г	Фундаментная плита П1 Схема расположения нижних сеток	
3 д	Фундаментная плита П1 Схема расположения верхних сеток	
3 е	Фундаментная плита П1 Схема расположения дополнительных стержней в верхней и нижней сетках	
3 ж	Фундаментная плита П 2 Схема расположения нижних и верхних сеток	
3 з	Фундаментная плита П2 Схема расположения дополнительных стержней в верхней и нижней сетках	
4	План расположения железобетонных блоков	
4а	Узел 1, 2, 3, 4	аннулирован
5	План фундаментов	
5 а	Раскладка фундаментных блоков	
5 б	Раскладка фундаментных блоков	
5 в	Сечение 1-1, 2-2, 3-3	
5а	Развертка по оси А Развертка по оси Б Развертка по оси В	аннулирован
6	План кладочный техподполья	
7	План кладочный первого этажа	
8	План кладочный 2-3 этажа	
9	Конструктивные решения облегченной кладки	
10	План перемычек техподполья. Ведомость спецификация перемычек	

ВЕДОМОСТЬ РАБОЧИХ ЧЕРТЕЖЕЙ ОСНОВНОГО КОМПЛЕКТА

ЛИСТ	НАИМЕНОВАНИЕ	ПРИМЕЧ.
11	План перемычек первого этажа Спецификация	
12	План перемычек 2-3 этажа Спецификация	
13	План перекрытия техэтажа, 1-2 этажа. Спецификация	
14	План перекрытия 3 этажа. Спецификация	
15	Монолитная плита ПМ-1	
15 а	Монолитные участки Му-2, Му-3	
15 б	Фрагмент плана. Схема расположения Му-2, Му-3	
15 в	Узлы операния плит перекрытия	
16	Фасад 1 - 53	
17	Фасад 53 - 1	
18	Фасад А - В. Фасад В - А	
19	Отделочный план техподполья Экспликация помещений	
19а	План подвала	
20	Отделочный план 1 го этажа Экспликация помещений	
20 а	План 1 этажа	
21	Отделочный план 2-3 этажа Экспликация помещений	
21 а	План типового этажа	
21 б	План чердака	
22	Ведомость элементов заполнения проемов. Схема окон	
22 а	Конструкция ограждения балкона	
23	Ведомость отделки помещений	
24	Экспликация полов	
25	Разрез 1-1	
26	План лестничной клетки на отм. 0.000, 3.000, 6.000	
27	План лестничной клетки на отм. -1.370	

Согласовано

Взам. инв. №

Подп. и дата

Инв. № подл.

Изм.	Кол.уч.	Лист	№ док.	Подпись	Дата
ГИП		Бурумбаев А.С.			03.18.
Исполнил		Нургали А.Д.			03.18.
Проверил		Ширяева Л.Н.			03.18.

71/15-05-2018-АС

«Привязка проектно-сметной документации на строительство трех 3 этажных 60-ти квартирных жилых домов в с.Аккистау Исатайского района»

Жилой дом на 60 квартир

Стадия	Лист	Листов
РП	1а	

Ведомость рабочих чертежей основного комплекта

ТОО "СпецСтрой Согласование" г.Актобе

Копировал А3

ВЕДОМОСТЬ РАБОЧИХ ЧЕРТЕЖЕЙ ОСНОВНОГО КОМПЛЕКТА

ЛИСТ	НАИМЕНОВАНИЕ	ПРИМЕЧ.
28	ЛК1т, ЛК1н, ЛК2т, ЛК2н БЛ-1, БП-1	
29	Монолитная плита П-1, П-2, П-3	
30	Лестница на чердак.	
31	План стропил	
32	Разрез 2-2, 3-3	
33	Узел 1-4	
34	Узел 5-7	
35	Стационарная лестница для выходи через слуховое окно	
36	Окно жалюзийное	
37	План кровли	аннулирован
37 а	План кровли	
37 б	Конструкция ограждения кровли	
38	Зонт вент.шахт ЗШ-1	
39	Зонт вент.шахт ЗШ-2	
39 а	Развертка вентканалов	
40	Козырек	аннулирован
40	Козырек тамбура	
41	Фрагмент плана входа в подъезд с пандусом. Спецификация материалов.	
42	Крыльцо Кр-2. План. Разрез А-А, Б-Б	
43	Крыльцо Кр-2. Разрез В-В, Г-Г	

Согласовано

Взам. инв. №

Подп. и дата

Инв. № подл.

Изм.	Кол.уч.	Лист	№ док.	Подпись	Дата
ГИП		Бурумбаев А.С.			03.18.
Исполнил		Нургали А.Д.			03.18.
Проверил		Ширяева Л.Н.			03.18.

71/15-05-2018-АС

«Привязка проектно-сметной документации на строительство трех 3 этажных 60-ти квартирных жилых домов в с.Аккистау Исатайского района»

Жилой дом на 60 квартир

Стадия	Лист	Листов
РП	1б	

Ведомость рабочих чертежей основного комплекта

ТОО "СпецСтрой Согласование" г.Актобе

Копировал

А3

ВЕДОМОСТЬ ОСНОВНЫХ КОМПЛЕКТОВ РАБОЧИХ ЧЕРТЕЖЕЙ

Обозначение	Наименование	Примечание
ГП	Генеральный план и благоустройство	
АС	Архитектурно-строительные решения	
ОВ	Отопление и вентиляция	
ВК	Водопровод и канализация	
ЭО	Электроосвещение	
СС	Слаботочные сети	
ГСВ	Газосгнабжение внутренее	
НВК	Наружные сети водопровода и канализации	
ГСН	Газоснабжение наружное	
ЭС1	Наружные сети электроснабжения 10 кВ	
ЭС2	Наружные сети электроснабжения 0.4 кВ	
ЭОН	Электроосвещение наружное	

ТЕХНИКО-ЭКОНОМИЧЕСКИЕ ПОКАЗАТЕЛИ

№ п/п	Наименование	Ед. изм	Кол-во
1.	Площадь застройки	$м^2$	2576.4
2.	Строительный объем	$м^3$	27804.4
3.	Площадь квартир	$м^2$	4025.04
	-жилая площадь	$м^2$	2341.32
	-вспомогательная площадь	$м^2$	1683.72
4.	Общая площадь	$м^2$	5770.33
	-общ,площ. техподполья, лест.клет. и тамбуров	$м^2$	4488.6
5.	Этажность	этаж	3
6.	Количество квартир	шт	60
	-двухкомнатные	шт	30
	-трехкомнатные	шт	30

Настоящий проект разработан в соответствии с нормами и правилами, действующими на территории республики Казахстан и предусматривает мероприятия, обеспечивающие пожарную, взрывопожарную, экологическую и санитарно-гигиеническую безопасность для жизни и здоровья людей при правильной эксплуатации зданий и сооружений.

Главный инженер проекта Бурумбаев А.С.

ВЕДОМОСТЬ ССЫЛОЧНЫХ И ПРИЛАГАЕМЫХ ДОКУМЕНТОВ

Обозначение	Наименование	Примечание
	Ссылочные документы	
ТП РК 50 РВ (IB, IIIA, IVA, IVГ)-2009	Резервуар для воды прямоугольный монолитный емкостью 50 $м^3$ для IB, IIIA, IVA, IVГ климатических подрайонов с обычными геологическими условиями	
71/15-05-2018-АС (котельная)	Здание котельной по проекту «Привязка проектно-сметной документации на строительство трех 3 этажных 60-ти квартирных жилых домов в с.Аккистау Исатайского района»	

ОБЩИЕ УКАЗАНИЯ

Проект разработан на основании исходных данных.

Климатическая характеристика и основные климатические параметры, характерные для района строительства:

- климатический район по условиям строительства - IVГ;
- нормативное значение веса снегового покрова на $1м^2$ горизонтальной поверхности - 70 $кгс/м^2$
- нормативное значение ветрового давления - 38 $кгс/м^2$;
- температура наиболее холодной пятидневки -26°С

Уровень ответственности здания - II.

Коэффициент надежности по ответственности - 0.95.

Степень огнестойкости - II

Класс функциональной пожарной опасности - Ф1.3 (многоквартирные жилые дома)

Класс конструктивной пожарной опасности здания - С0.

Геологические условия строительной площадки

По геолого-генетическим признакам в пределах участка работ до глубины 10,0 м по литологическим и физико-механическим свойствам выделено 4 инженерно-геологических элемента (ИГЭ).

Основанием фундаментов служат ИГЭ-2 - Суглинок тяжелый пылеватый серого цвета, влажный, полутвердой до тугопластичной консистенции, с прослоями глины и супеси, с включением солей карбонатов, с включением битой ракушки. Реакция с 10% HCl - вскипание заметное продолжительное (содержание CaCO3 от 5 до 10%). Суглинок не обладает просадочными свойствами (величина относительной деформации просадочности εsl. д.е = 0,008). Суглинок в условиях свободного набухания (величина относительной деформации набухания εsw, д.е = 0,067) обладает слабонабухающими свойствами. Мощность слоя 1,95-3,35 м.

Изм.	Кол.уч.	Лист	№ док.	Подпись	Дата	71/15-05-2018-АС		
						«Привязка проектно-сметной документации на строительство трех 3 этажных 60-ти квартирных жилых домов в с.Аккистау Исатайского района»		
ГИП		Бурумбаев А.С.			03.18.	Жилой дом на 60 квартир	Стадия: РП	Лист: 1 / Листов:
Исполнил		Нургали А.Д.			03.18.			
Проверил		Ширяева Л.Н.			03.18.	Общие данные (начало)	ТОО "СпецСтрой Согласование" г.Актобе	

Согласовано

Взам. инв. №

Подп. и дата

Инв. № подл.

Копировал А3

Нормативная характеристика:
-плотность – 1,93 г/см^3
-удельное сцепление – 0,010 МПа
-угол внутреннего трения – 20°
-модуль деформации – 4.17 МПа

Архитектурно-планировочные решения.

60-квартирный жилой дом – трехэтажный, пятисекционный, с техподпольем, прямоугольной формы в плане, с размерами в осях 142,0х12,6 м. По длине здание разделено двумя деформационными швами, шириной 20 мм. Планировка здания выполнена с учетом расположения двух, трехкомнатных квартир. Высота этажа от пола до потолка – 2,80 м, высота техподполья –1,8 м.

Количество квартир – 60; из них двухкомнатных – 30; трехкомнатных – 30.

Класс жилья по комфортности (СНиП РК 3.02-43-2007) – III.

Жилой дом состоит из 5-ти секций, с одной лестничной клеткой в каждой секции. На каждой лестничной площадке запроектировано по четыре квартиры. Набор квартир 60-ти квартирного дома на площадке каждой секции – 2-3-2-3.

Из каждой лестничной клетки предусмотрен выход на кровлю через люк.

Для доступа, перемещения и обслуживания маломобильных групп населения, в каждой секции жилого дома предусматриваются пандусы с уклоном 10%. Ширина пандусов – полосы движения коммуникационного прохода в чистоте 1,3м. Пандусы запроектированы с нескользкой поверхностью покрытия. По обеим сторонам пандуса, устраиваются поручни – округленные и гладкие, высота 800-900 мм от поверхности пандуса. На концах подъема и спуска пандусы окрашиваются цветом, контрастирующим с цветом стен.

Входы в лестничные клетки жилого дома решены с дворовой стороны. При входе в лестничную клетку предусмотрено тамбур. Предусмотрены пистенные поручни.

Техподполье жилого дома предназначено для размещения инженерных коммуникаций.

Каждая квартира имеет гостиную, спальную, кухню, прихожую, ванная и туалет. Внутриквартирная связь с кухнями, гостиными и спальными осуществляется через прихожие.

Все квартиры I-III этажей имеют лоджии, позволяющие жильцам общаться с наружным пространством.

Планировка всех жилых помещений подчинена максимальному удовлетворению жизненных потребностей жильцов, с учётом требований противопожарных, санитарных и других норм. Фасады и кровля жилого дома архитектурно выразительны. Элементы лоджий исключают монотонность облика здания, делая его фасады оживленными и оригинальными. Коэффициент остекленности фасадов – 20%.

Крыша – чердачная, четырехскатная по деревянным стропилам.

Кровля – профлист НС44-1000-0,7 по ГОСТ 24045-94, с наружным неорганизованным водостоком. Предусмотрено ограждение кровли.

Утеплитель покрытия – жесткая минераловатная плита П-175, толщиной 200 мм.

Пути эвакуации приняты в соответствии с требованиями СНиП РК 2.02-05-2002.

Расположение эвакуационных путей и выходов обеспечивают безопасную эвакуацию всех людей при чрезвычайных ситуациях. Эвакуация людей из здания жилого дома предусмотрена: из помещений первого этажа – непосредственно наружу;

из помещений верхних этажей по лестничным клеткам, обеспеченными выходами непосредственно наружу.

Для эвакуации людей с верхних этажей жилого дома предусматриваются двухмаршевые лестницы типа Л1 (размещаемые в лестничных клетках), с остекленными проемами в наружных стенах на каждом этаже, и имеющие выходы наружу.

Принятые решения по теплозащитным свойствам ограждающих конструкций, звукоизоляции и энергосбережению соответствуют требованиям нормативных документов. Приведенное сопротивление теплопередаче ограждающих конструкций, принятое из условия обеспечения санитарно-гигиенических, комфортных условий и условий энергосбережения следующее, в м2*°С/Вт: наружные стены-3,2; покрытие кровли-4,77; окон – 0,43. Класс энергетической эффективности – Б (высокий).

Стены внутренние – из силикатного кирпича М100 по СТ РК 379-2002 на сложном цементно-песчаном растворе с добавлением пластифицирующих добавок.

Перегородки – из силикатного кирпича марки М100 по СТ РК 379-2002 .

Перегородки в санузлах, в ванных комнатах и примыкающих к ним помещениях выполнены из керамического пустотного кирпича объемной массой 1400 кг/м3 СТ РК 530-2002 на цементном растворе марки М50.

Арматурные сетки под ребром площадки, укладываются в уровне низа лестничных площадок каждого этажа: на первом этаже – через 2 ряда кладки; на втором и третьем этажах – через 4 ряда; в уровне низа и верха плит перекрытий каждого этажа.

Ограждение лоджий высотой 1,0 м – из силикатного кирпича по СТ РК 379-2002 с продольным армированием через два ряда кладки сварной сеткой 04 Bpl и 06 AI по ГОСТ 5781-82*. Каждая лоджия имеет наружное остекление из ПВХ, с однокамерными стеклопакетами.

Полы в квартирах – линолеум, в санузлах – керамическая плитка.

Окна – ПВХ, с однокамерными стеклопакетами в две линии остекления.

Двери наружные – металлические индивидуального изготовления, межкомнатные -деревянные по ГОСТ 6629-88*, в электрощитовой и техподполье – металлические индивидуального изготовления.

Каждая входная, в лестничную клетку, дверь имеет козырек входа, из прокатных уголков по ГОСТ 8509-93, с покрытием из профлистов, толщиной 0,7 мм по ГОСТ 24045-94. Крепление козырьков к стене предусматривается распорными анкерами типа «Hilty» 10х110.

Внутренняя отделка стен и потолков в квартирах – улучшенная штукатурка; затирка смесью ветонит; водоэмульсионная окраска. Торцовые стены, в помещениях со стороны деформационного шва, утепляются изнутри, путем устройства деревянного каркаса с утеплением из минераловатных плит и облицовкой гипсокартонными листами, с последующей затиркой и окраской водоэмульсионными красками.

Наружная отделка – улучшенная штукатурка, затирка по сетке с последующей окраской фасадными красками.

Цоколь – кладка из кирпича керамического по ГОСТ 530-2007, с последующей штукатуркой.

По периметру здания устраивается бетонная отмостка из бетона В15 по прочности на сжатие, толщиной 100 мм, шириной 1200 мм, с уклоном от здания 3%.

Согласовано

Взам. инв. №

Подп. и дата

Инв. № подл.

						71/15-05-2018-АС	
						«Привязка проектно-сметной документации на строительство трех 3 этажных 60-ти квартирных жилых домов в с.Аккистау Исатайского района»	
Изм.	Кол.уч.	Лист	№ док.	Подпись	Дата		
ГИП		Бурумбаев А.Е.			03.18.	Жилой дом на 60 квартир	Стадия: РП; Лист: 2; Листов:
Исполнил		Нургали А.Д.			03.18.		
Проверил		Ширяева Л.Н.			03.18.		
						Общие данные (окончание)	ТОО "СпецСтрой Согласование" г.Актобе

Копировал А3

План котлована

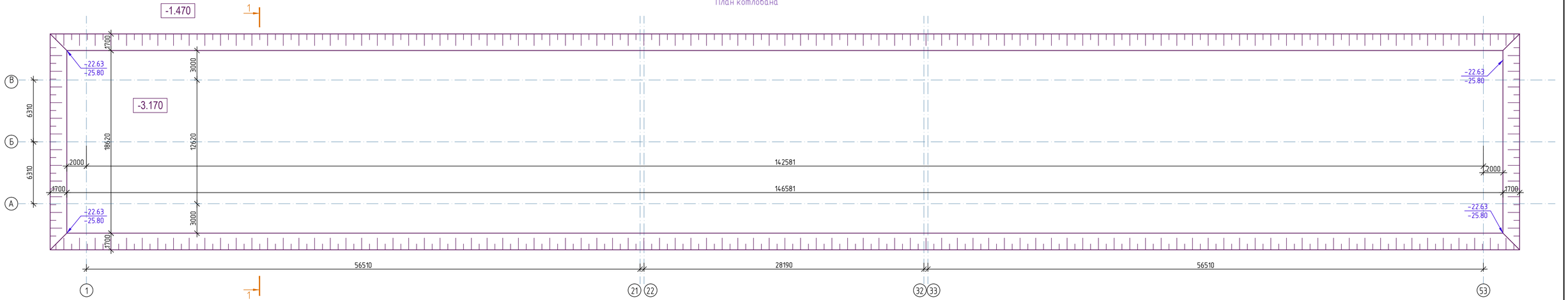

Сечение 1-1

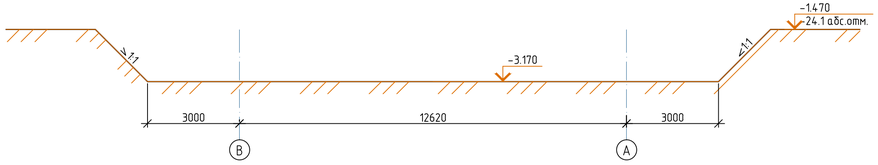

-22.63 / -25.80 – отметка уровня чистого пола первого этажа / отметка уровня дна котлована

					71/15-05-2018-АС
					«Привязка проектно-сметной документации на строительство трех 3 этажных 60-ти квартирных жилых домов в с.Аккистау Исатайского района»
Изм.	Кол.уч.	Лист	№ док.	Подпись	Дата
ГИП		Бурумбаев А.Б.			03.18.
Исполнил		Нургали А.Д.			03.18.
Проверил		Ширяева Л.Н.			03.18.
					План котлована Сечение 1-1
					Жилой дом на 60 квартир

Стадия	Лист	Листов
РП	3аа	

ТОО "СпецСтрой Согласование" г.Актобе

Копировал

А4х4

Согласовано

Взам. инв. №

Подп. и дата

Инв. № подл.

Опалубочный чертеж

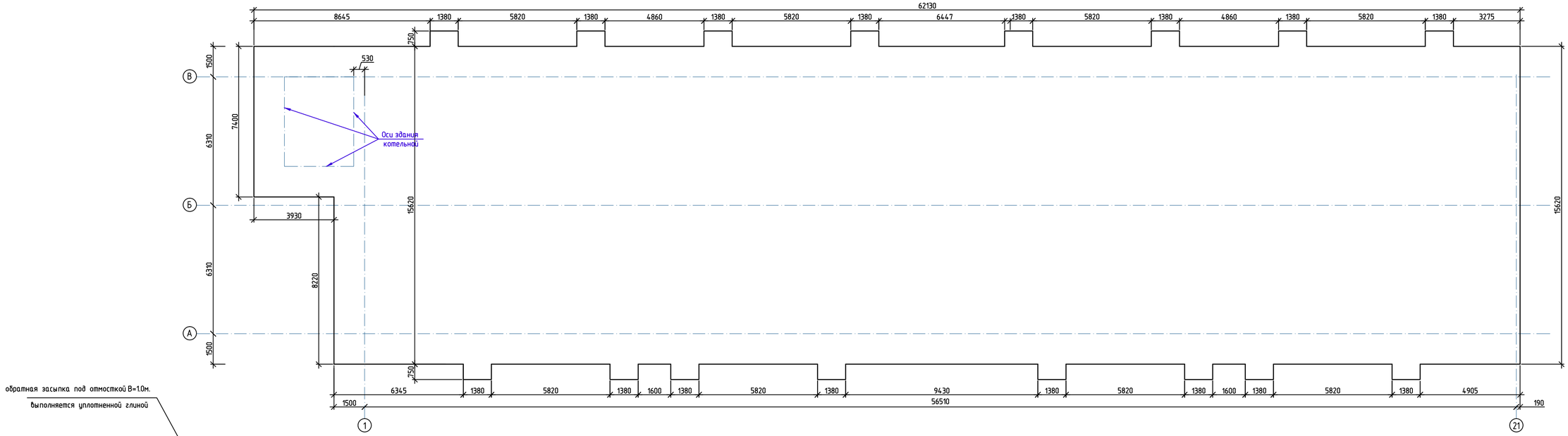

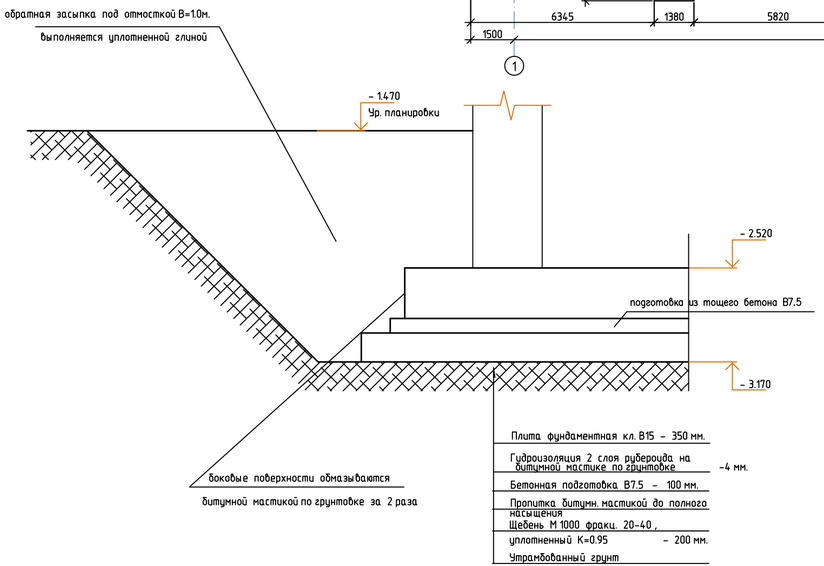

Ведомость расхода стали, кг и бетона :

Марка элемента	Изделия арматурные					Всего	бетон на сульфато – стойком цементе	
	Арматура класса							
	А–III							
	ГОСТ 5781–82							
	Ф10	Ф12	Ф14	Ф16	Итого		кл. В15	кл. В7.5
Плита П1	656.94	3346.2	3579.6	45128.6	52712	52712	336.0	97.0
Плита П2	140	–	1066	15792.5	16592	16592	226.1	46.4
Плита П3	656.94	3346.2	3579.6	44048.2	51631	51631	324.0	94.1

1. По данным отчета по инженерно–геологическим испытаниям , выполненным на площадке строительства ТОО " Комплексный испытательный центр" г. Уральск ., основанием фундаментов служат суглинки по ИГЭ–2 , которые опираются на супеси .
Характеристики суглинков :
уд=1.91 т/м3, уг.вн.т–20 Ен=4.17 тн./м.кв. , Сп = 1.0 тн./м.кв
Нормативная глубина проникновения изотермы 0гр. для суглинков – 1.52 м. Грунтовые воды вскрыты на глубине 2.1 м.
Амплитуда весеннего подъема уровня грунтовых вод колеблется от 0.5 – 1.5 м.
По содержанию сульфатов воды сильно агрессивны к бетонам .

2 . Конструкции остающиеся в земле выполняются из бетона на сульфатостойком цементе с маркой по водонепроницаемости W4 , по морозостойкости F75 .

							71/15–05–2018–АС	
							«Привязка проектно–сметной документации на строительство трех 3 этажных 60–ти квартирных жилых домов в с.Аккистау Исатайского района»	
Изм.	Кол.уч.	Лист	№ док.	Подпись	Дата			
ГИП		Бурумбаев А.			03.18.		Стадия	Лист	Листов
Исполнил		Нургали А.			03.18.	Жилой дом на 60 квартир	РП	3а	
Проверил		Ширяева Л.Н.			03.18.				
						Фундаментная плита П1 Опалубочный чертеж	ТОО "СпецСтрой Согласование" г.Актобе		

Согласовано

Взам. инв. №

Подп. и дата

Инв. № подл.

Копировал

А3х3

Опалубочный чертеж

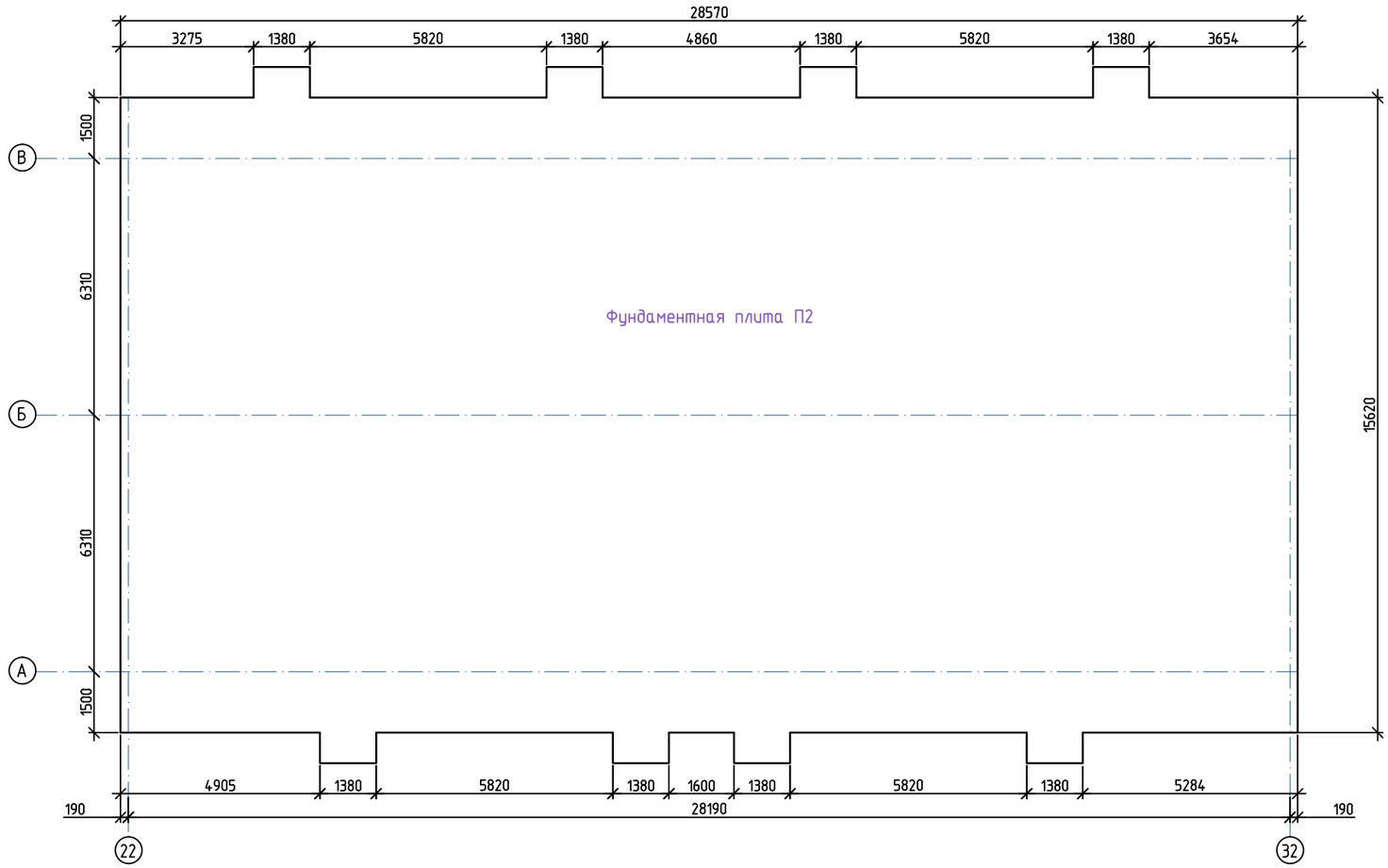

Согласовано

Взам. инв. №

Подп. и дата

Инв. № подл.

Изм.	Кол.уч.	Лист	№ док.	Подпись	Дата
ГИП		Бурумбаев А.Д.			03.18.
Исполнил		Нургали А.Д.			03.18.
Проверил		Ширяева Л.Н.			03.18.

71/15-05-2018-АС

«Привязка проектно-сметной документации на строительство трех 3 этажных 60-ти квартирных жилых домов в с.Аккистау Исатайского района»

Жилой дом на 60 квартир

Стадия	Лист	Листов
РП	3б	

Фундаментная плита П2
Схема раскладки плит .

ТОО "СпецСтрой Согласование" г.Актобе

Копировал

А2

Опалубочный чертеж

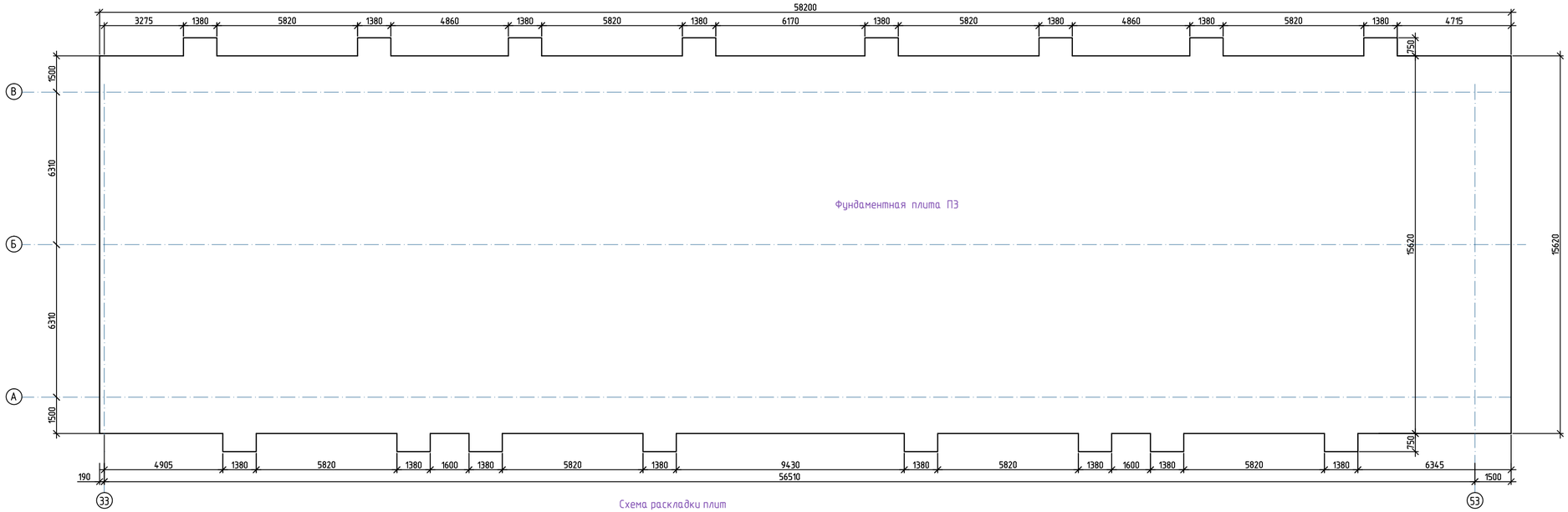

Схема раскладки плит

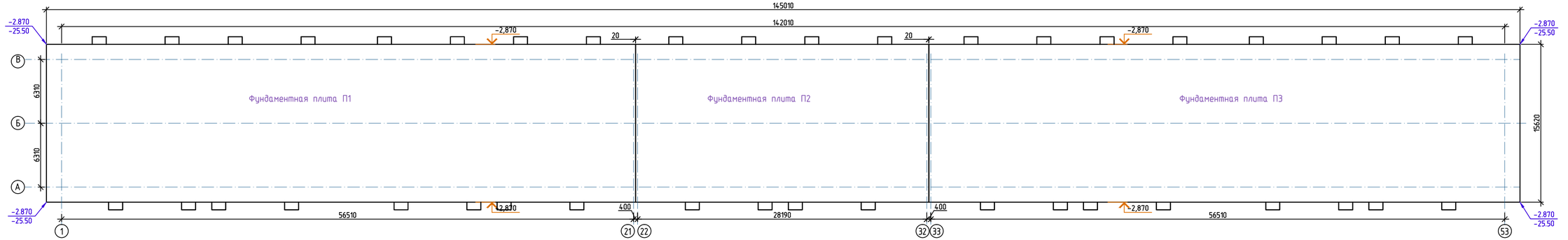

						71/15-05-2018-АС	
						«Привязка проектно-сметной документации на строительство трех 3 этажных 60-ти квартирных жилых домов в с.Аккистау Исатайского района»	
Изм.	Кол.уч.	Лист	№ док.	Подпись	Дата		
ГИП		Бурумбаев А.			03.18.		
Исполнил		Нургали А. Д.			03.18.	Жилой дом на 60 квартир	Стадия: РП; Лист: 38; Листов:
Проверил		Ширяева Л.Н.			03.18.		
						Фундаментная плита П3 Схема раскладки плит.	ТОО "СпецСтрой Согласование" г.Актобе

Согласовано

Взам. инв. №

Подп. и дата

Инв. № подл.

Копировал

А3х3

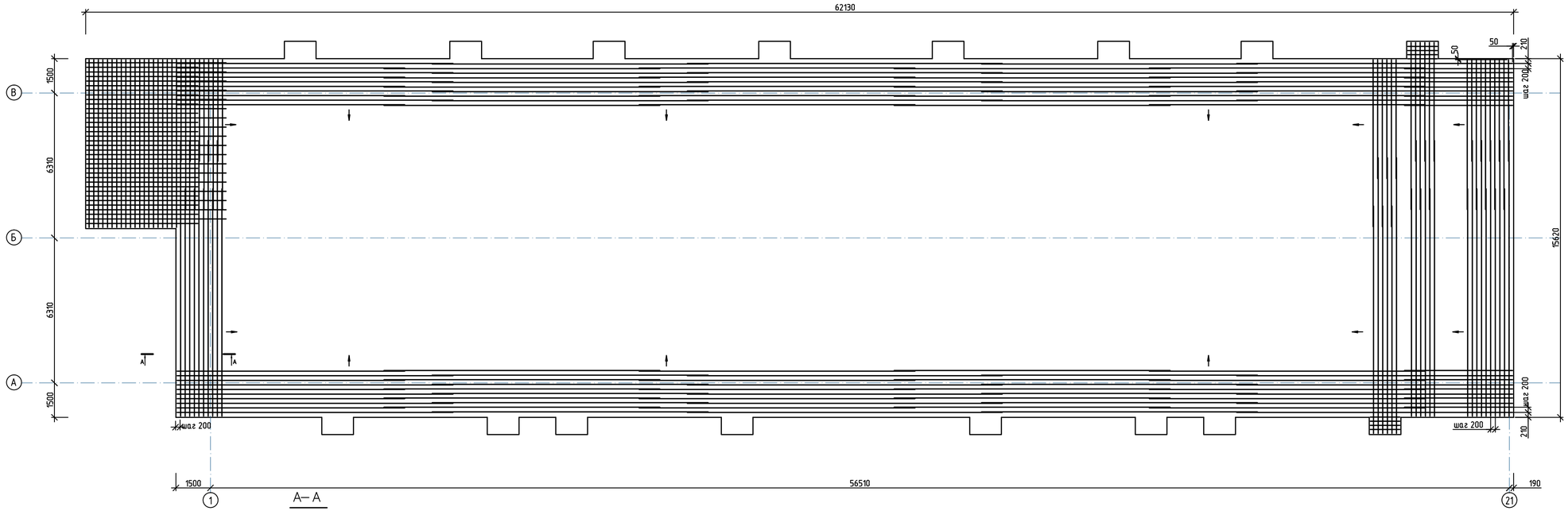

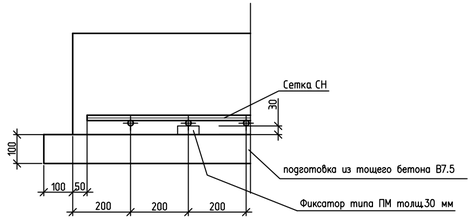

Спецификация на изделие

Поз.	Наименование		Кол.	Масса ед., кг
	Сетка нижняя СН1			21795.0
	поперечные стержни			7875.66
1	ø 16 AIII	L=12 000	145	19
2	ø 16 AIII	L=9900	145	15.64
3	ø 16 AIII	L=6520	97	10.3
4	ø 16 AIII	L=4420	97	7
5	ø 16 AIII	L=7270	48	11.5
6	ø 16 AIII	L=5170	48	8.17
7	ø 16 AIII	L=7300	20	11.53
	продольные стержни			13919.3
8	ø 16 AIII	L=12 000	616	19
9	ø 16 AIII	L=9900	39	15.64
10	ø 16 AIII	L=9000	38	14.22
11	ø 16 AIII	L=5600	38	8.85
12	ø 16 AIII	L=4700	39	7.43
13	ø 16 AIII	L=1280	64	2.02
14	ø 16 AIII	L=6060	18	9.57
15	ø 16 AIII	L=4830	18	7.63

Стыки арматуры внахлестку

Марка бетона	Диаметр арматуры	Длина перепуска	Смещение стыков
		не менее, мм	
		a	b
B15	16	784	1176

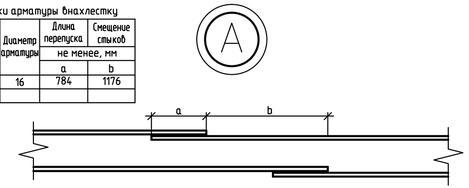

1. Крестообразные соединения арматуры выполнять контактной точечной сваркой или вязкой отожженной проволокой диаметром 2 мм. Крайние два стержня со всех сторон фундамента обязательно соединяются на всех пересечениях с перпендикулярными стержнями.
2. Стрелками указаны направления раскладки арматуры.
3. Позиции арматуры, проектная длина которых длиннее поставляемой стандартной длины прута, выполнять из нескольких стержней с применением стыков внахлестку. (Смотри узел А на листе). При нескольких стыках на одной позиции расстояние между этими стыками не менее 9000 мм

Изм.	Кол.уч.	Лист	№ док.	Подпись	Дата
ГИП		Бурумбаев А.			03.18.
Исполнил		Нургали А. Д.			03.18.
Проверил		Ширяева Л.Н.			03.18.

71/15-05-2018-АС

«Привязка проектно-сметной документации на строительство трех 3 этажных 60-ти квартирных жилых домов в с.Аккистау Исатайского района»

Жилой дом на 60 квартир

Стадия	Лист	Листов
РП	3г	

Фундаментная плита П1
Схема расположения нижних сеток

ТОО "СпецСтрой Согласование" г.Актобе

Согласовано

Взам. инв. №

Подп. и дата

Инв. № подл.

Копировал

А3х3

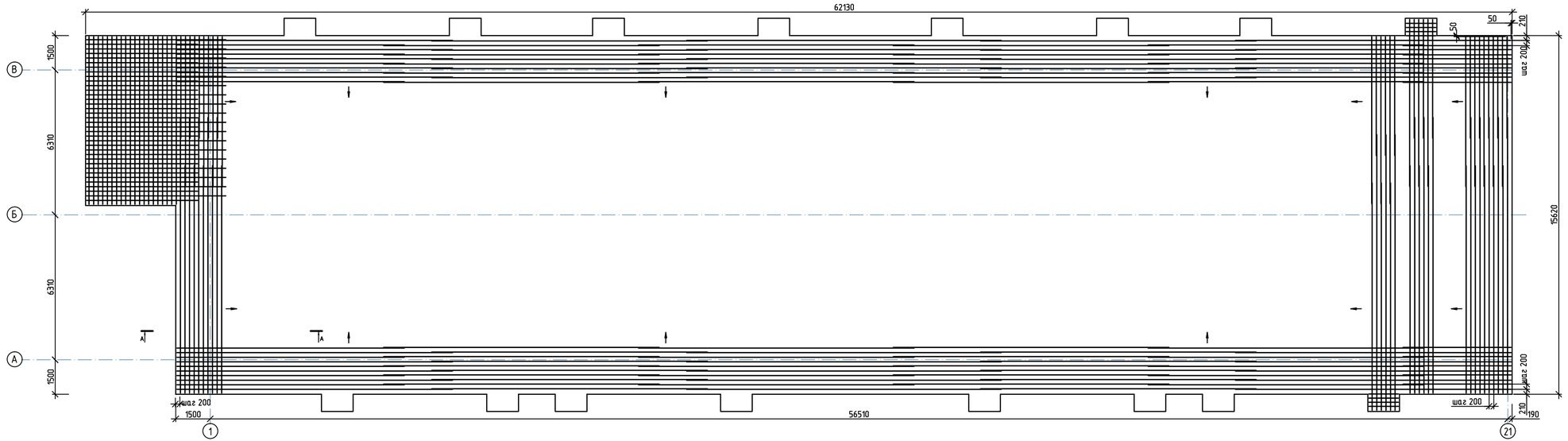

Спецификация на изделие

Поз.	Наименование		Кол.	Масса ед., кг
	Сетка нижняя СН1			21941.4
	поперечные стержни			7875.66
1	ø 16 AIII	L=12 000	145	19
2	ø 16 AIII	L=9900	145	15.64
3	ø 16 AIII	L=6520	97	10.3
4	ø 16 AIII	L=4420	97	7
5	ø 16 AIII	L=7270	48	11.5
6	ø 16 AIII	L=5170	48	8.17
7	ø 16 AIII	L=7300	20	11.53
	продольные стержни			13919.3
8	ø 16 AIII	L=12 000	616	19
9	ø 16 AIII	L=9900	39	15.64
10	ø 16 AIII	L=9000	38	14.22
11	ø 16 AIII	L=5600	38	8.85
12	ø 16 AIII	L=4700	39	7.43
13	ø 16 AIII	L=1280	64	2.02
14	ø 16 AIII	L=6060	18	9.57
15	ø 16 AIII	L=4830	18	7.63
	вертикальные стержни			146.4
16	ø 10 AIII	L=320	732	0.2

А– А

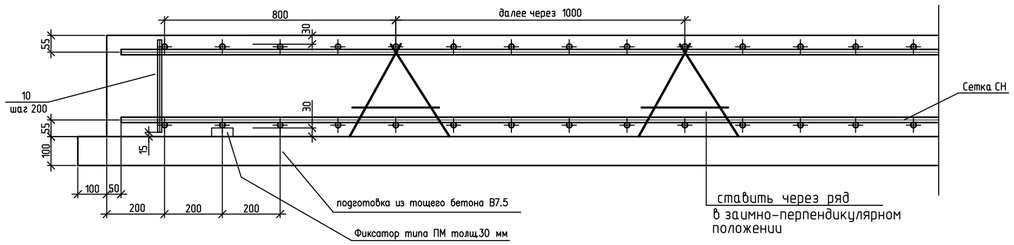

Стыки арматуры внахлестку

Марка бетона	Диаметр арматуры	Длина перепуска	Смещение стыков
		не менее, мм	
		a	b
B15	16	784	1176

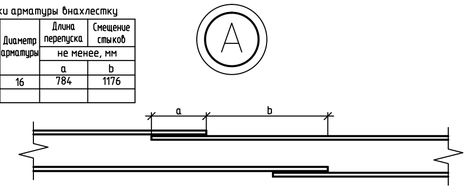

1. Крестообразные соединения арматуры выполнять контактной точечной сваркой или вязкой отожженной проволокой диаметром 2 мм. Крайние два стержня со всех сторон фундамента обязательно соединяются на всех пересечениях с перпендикулярными стержнями.
2. Стрелками указаны направления раскладки арматуры.
3. Позиции арматуры, проектная длина которых длиннее поставляемой стандартной длины прута, выполнять из нескольких стержней с применением стыков внахлестку. (Смотри узел А на листе). При нескольких стыках на одной позиции расстояние между этими стыками не менее 9000 мм

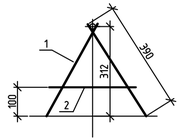

Спецификация на изделие

Поз.	Наименование		Кол.	Масса ед., кг
	Распорка РП1		762	0.67
1	ø 10 AI	L= 390	2	0.24
2	ø 10 AI	L=300	1	0.19

Изм.	Кол.уч.	Лист	№ док.	Подпись
ГИП		Бурумбаев А.Д.		03.18.
Исполнил		Нургали А.Д.		03.18.
Проверил		Ширяева Л.Н.		03.18.

71/15-05-2018-АС

«Привязка проектно-сметной документации на строительство трех 3 этажных 60-ти квартирных жилых домов в с.Аккистау Исатайского района»

Жилой дом на 60 квартир

Стадия	Лист	Листов
РП	3Д	

Фундаментная плита П1
Схема расположения верхних сеток

ТОО "СпецСтрой Согласование" г.Актобе

Копировал

А3х3

Согласовано

Взам. инв. №

Подп. и дата

Инв. № подл.

Схема расположения дополнительных продольных стержней:

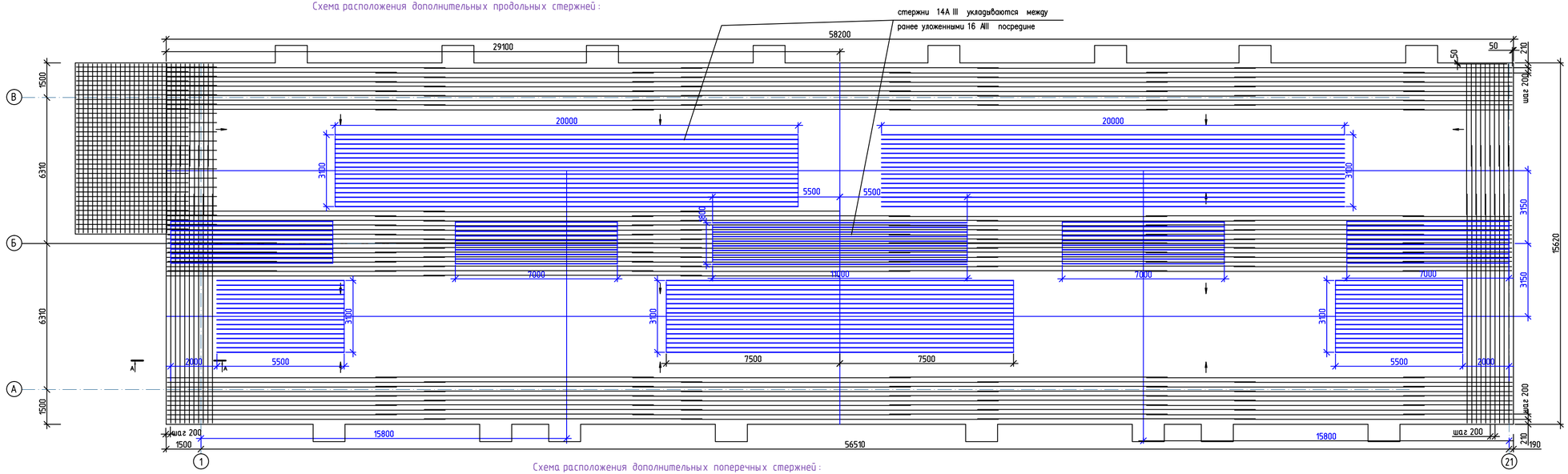

Схема расположения дополнительных поперечных стержней:

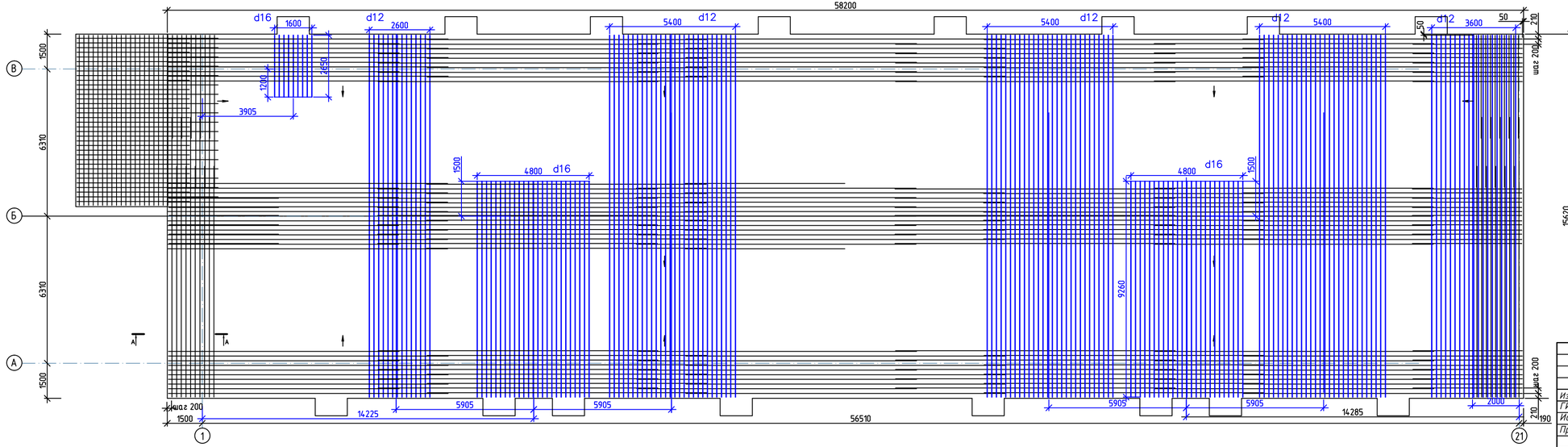

Спецификация на изделие

Поз.	Наименование	Кол.	Масса ед., кг
	Дополнит. арматура для верх. и нижней сеток		4232.2x2 = 8464. 4
	Стержни продольные		1789.8
11	⌀ 14 AIII L=20 000 (12000+8640)	32	25
12	⌀ 14 AIII L=11 000	10	13.3
13	⌀ 14 AIII L=7 000	40	8.5
14	⌀ 14 AIII L=15 000 (12000+3640)	16	19
15	⌀ 14 AIII L=5500	32	6.65
	Стержни поперечные		2442.4
16	⌀ 16 AIII L=9260	50	14.63
17	⌀ 16 AIII L=2650	9	4.2
18	⌀ 12 AIII L=15520 (12000+4110)	117	14.3

А–А

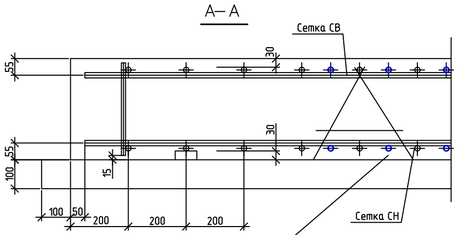

дополнительные стержни укладываются между ранее уложенными 16 AIII посредине (100мм.)

Стыки арматуры внахлестку

Марка бетона	Диаметр арматуры	Длина перепуска	Смещение стыков
		не менее, мм	
		a	b
B15	12	590	890
	14	690	1030
	16	784	1176

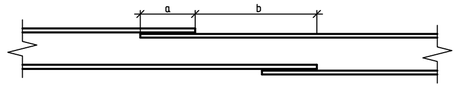

Изм.	Кол.уч.	Лист	№ док.	Подпись	Дата
ГИП		Бурумбаев А.			03.18.
Исполнил		Нургали А. Д.			03.18.
Проверил		Ширяева Л.Н.			03.18.

71/15-05-2018-АС

«Привязка проектно-сметной документации на строительство трех 3 этажных 60-ти квартирных жилых домов в с.Аккистау Исатайского района»

Жилой дом на 60 квартир

Стадия	Лист	Листов
РП	3е	

Фундаментная плита П1
Схема расположения дополнительных стержней в верхней и нижней сетках

ТОО "СпецСтрой Согласование" г.Актобе

Согласовано

Взам. инв. №

Подп. и дата

Инв. № подл.

Копировал

А3х3

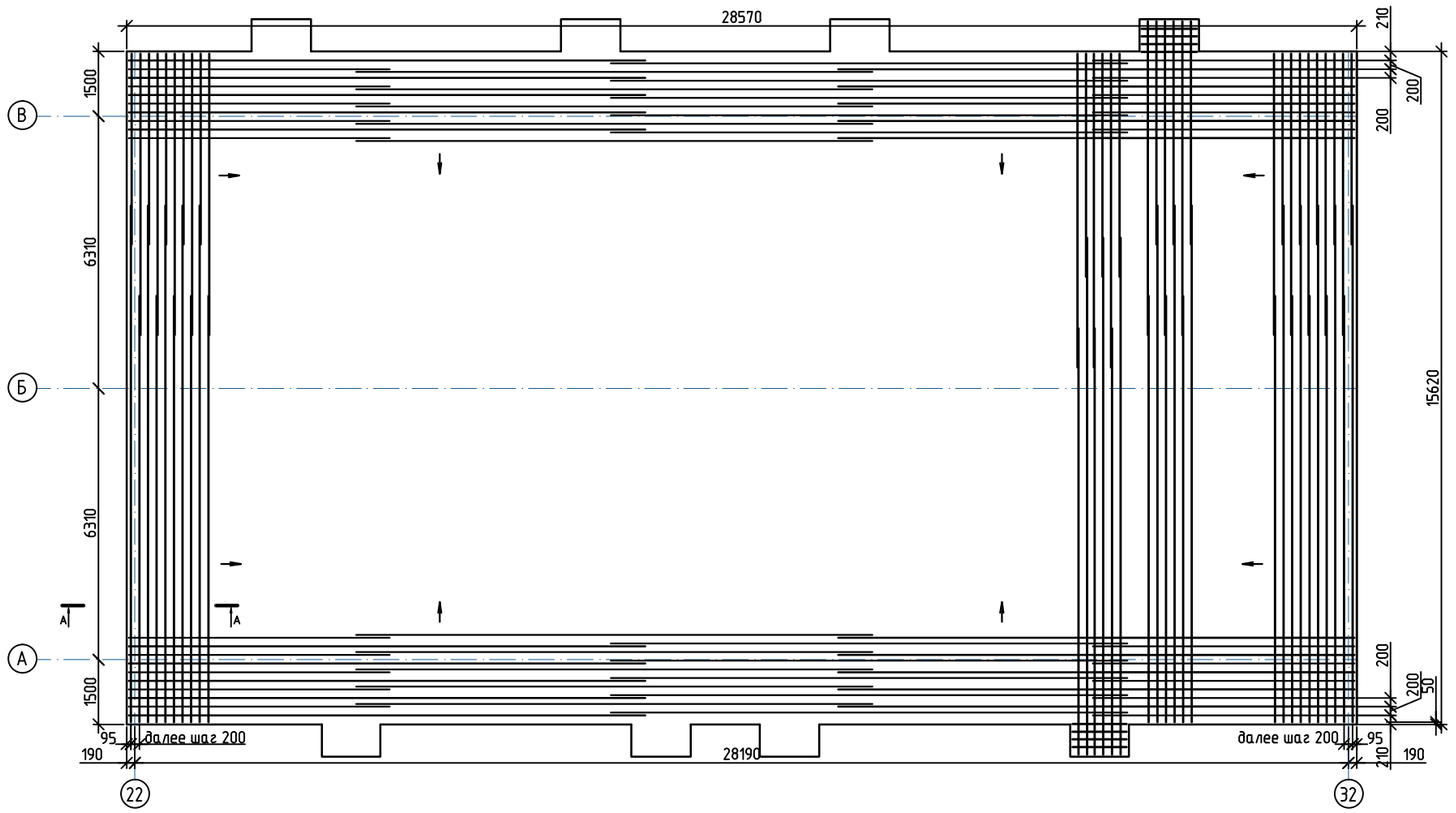

Спецификация на изделие

Поз.	Наименование		Кол.	Масса ед., кг
	Сетка нижняя СН1 Сетка верхняя СВ1			7530.5х2=15061
	поперечные стержни			3736.0
1	ø 16 AIII	L=12 000	71	19
2	ø 16 AIII	L=9900	70	15.64
3	ø 16 AIII	L=6520	47	10.3
4	ø 16 AIII	L=4420	48	7
5	ø 16 AIII	L=7270	24	11.5
6	ø 16 AIII	L=5170	24	8.17
	продольные стержни			3794.5
7	ø 16 AIII	L=12 000	154	19
8	ø 16 AIII	L=6070	77	9.6
9	ø 16 AIII	L=1280	64	2.02
	вертикальные стержни			86.4
10	10 AIII	L=320	432	0.2

Стыки арматуры внахлестку

Марка бетона	Диаметр арматуры	Длина перепуска	Смещение стыков
		не менее, мм	
		a	b
B15	16	784	1176

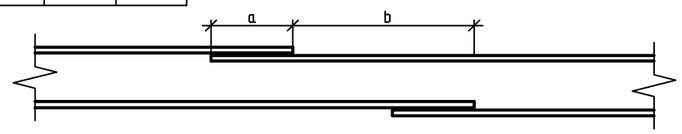

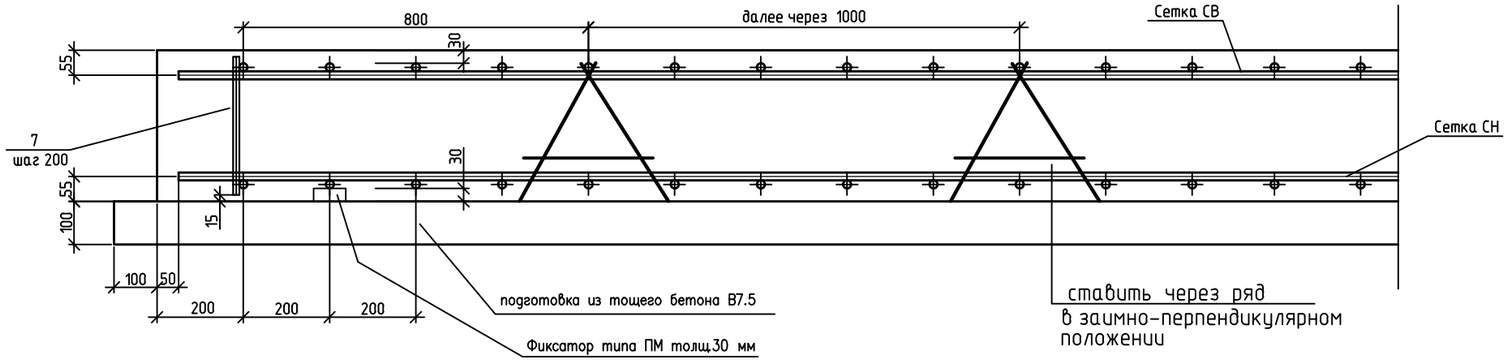

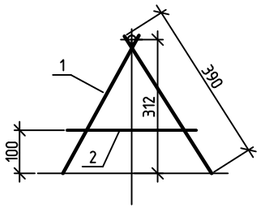

Спецификация на изделие

Поз.	Наименование		Кол.	Масса ед., кг
	Распорка РП1		80	0.67
1	ø 10 AI	L= 390	2	0.24
2	ø 10 AI	L=300	1	0.19

1. Крестообразные соединения арматуры выполнять контактной точечной сваркой или вязкой отожженной проволокой диаметром 2 мм. Крайние два стержня со всех сторон фундамента обязательно соединяются на всех пересечениях с перпендикулярными стержнями.
2. Стрелками указаны направления раскладки арматуры.
3. Позиции арматуры, проектная длина которых длиннее поставляемой стандартной длины прута, выполнять из нескольких стержней с применением стыков внахлестку. (Смотри узел А на листе). При нескольких стыках на одной позиции расстояние между этими стыками не менее 9000 мм

Изм.	Кол.уч.	Лист	№ док.	Подпись	Дата
ГИП		Бурумбаев А.Д.			03.18.
Исполнил		Нургали А.Д.			03.18.
Проверил		Ширяева Л.Н.			03.18.

71/15-05-2018-АС

«Привязка проектно-сметной документации на строительство трех 3 этажных 60-ти квартирных жилых домов в с.Аккистау Исатайского района»

Жилой дом на 60 квартир

Стадия	Лист	Листов
РП	3ж	

Фундаментная плита П.2
Схема расположения нижних и верхних сеток

ТОО "СпецСтрой Согласование" г.Актобе

Копировал

А2

Согласовано

Взам. инв. №

Подп. и дата

Инв. № подл.

Схема расположения дополнительных продольных стержней:

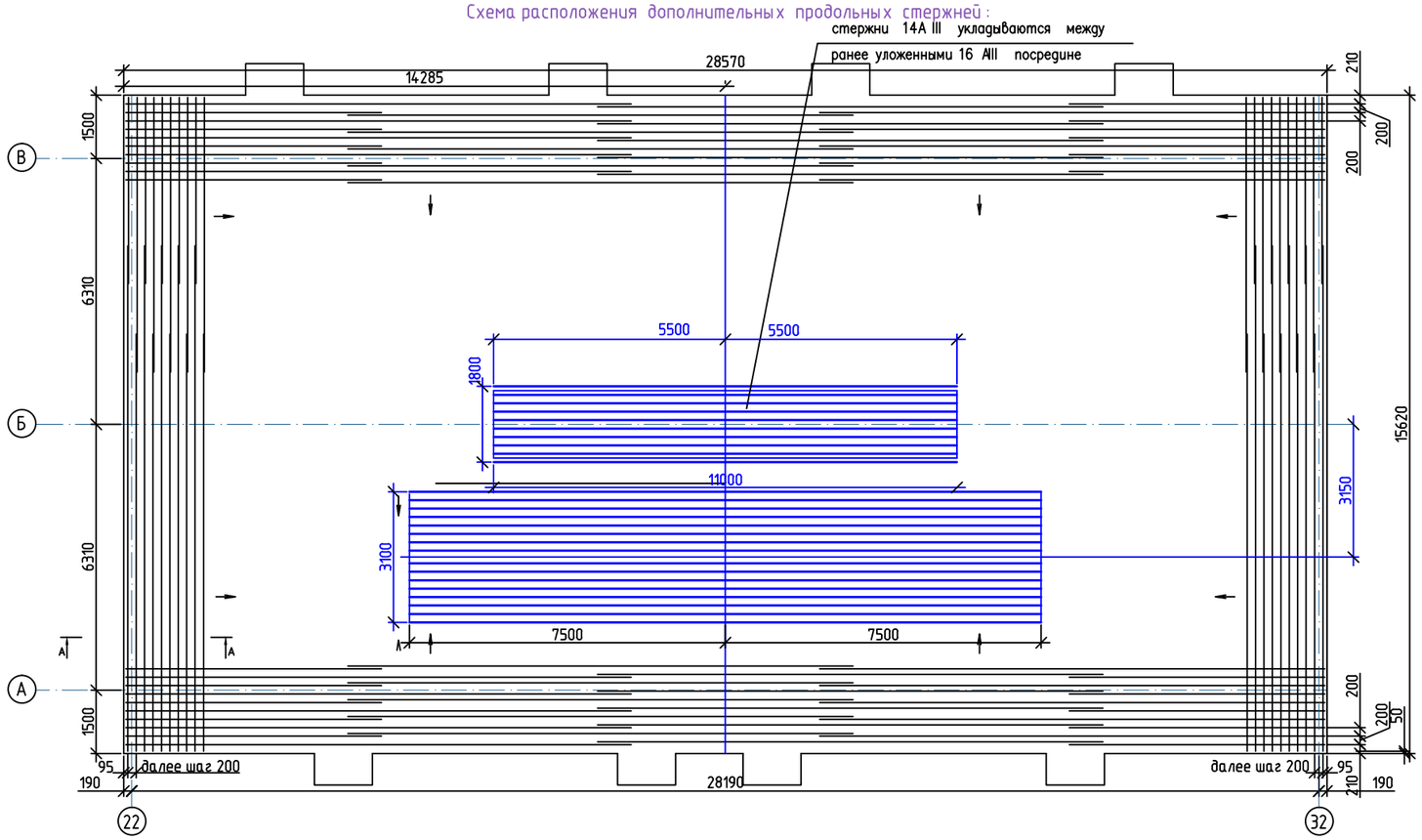

Схема расположения дополнительных поперечных стержней:

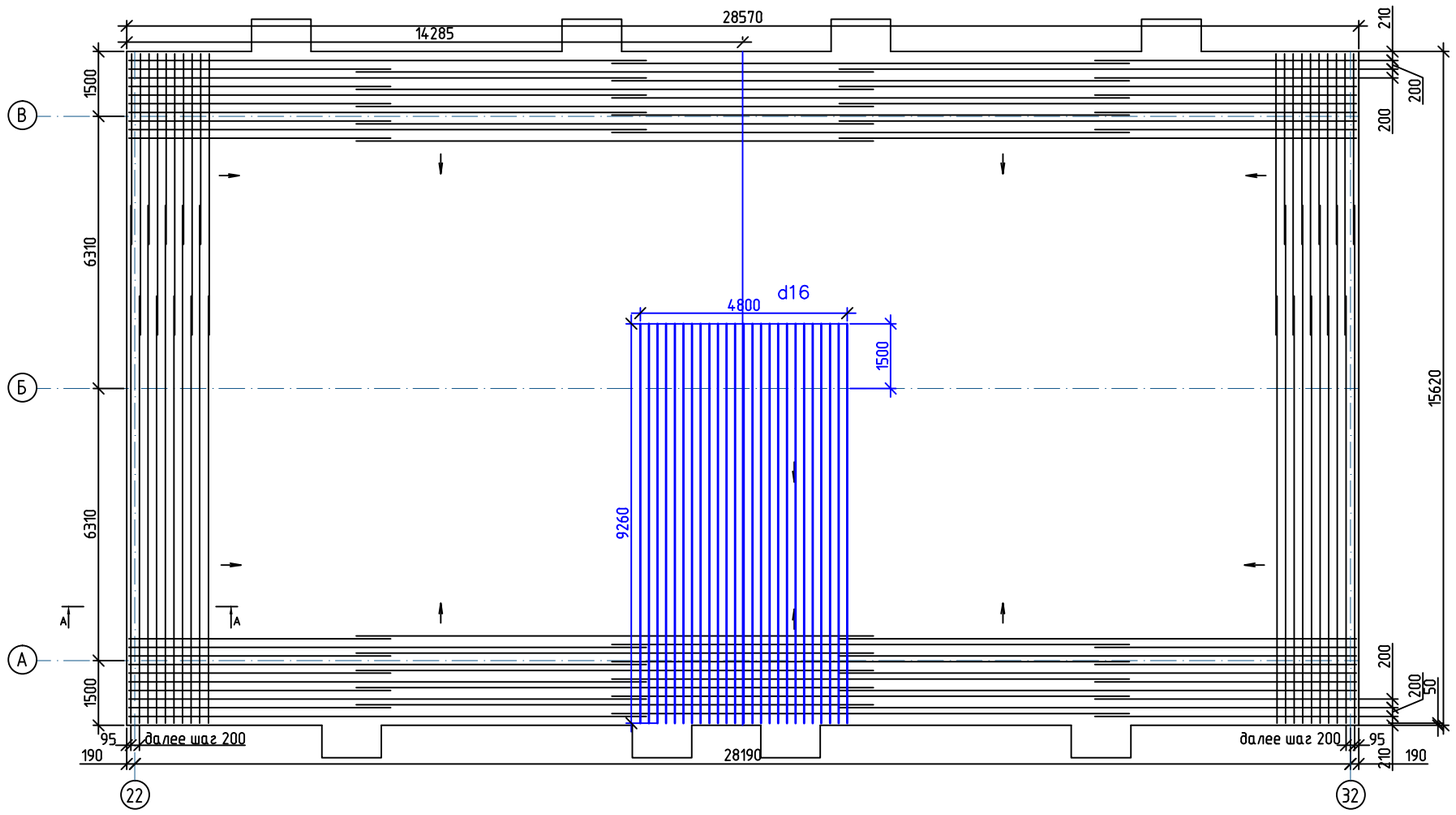

Спецификация на изделие

Поз.	Наименование	Кол.	Масса ед., кг
	Дополнит. арматура	898.75х2 = 1797.5	
	для верх. и нижней сеток		
	Стержни продольные		533
8	ø 14 AIII L=15 000 (12000+3640)	16	25
9	ø 14 AIII L=11 000	10	13.3
	Стержни поперечные		365.75
10	ø 16 AIII L=9260	25	14.63

Дополнительные стержни укладываются между ранее уложенными 16 AIII посредине (100мм.)

						71/15-05-2018-АС	
						«Привязка проектно-сметной документации на строительство трех 3 этажных 60-ти квартирных жилых домов в с.Аккистау Исатайского района»	
Изм.	Кол.уч.	Лист	№ док.	Подпись	Дата		
ГИП		Бурумбаев А.			03.18.	Жилой дом на 60 квартир	Стадия: РП; Лист: 3и; Листов:
Исполнил		Нургали А.Д.			03.18.		
Проверил		Ширяева Л.Н.			03.18.		
						Фундаментная плита П2 Схема расположения дополнительных стержней в верхней и нижней сетках	ТОО "СпецСтрой Согласование" г.Актобе

Копировал

А2

Согласовано

Взам. инв. №

Подп. и дата

Инв. № подл.

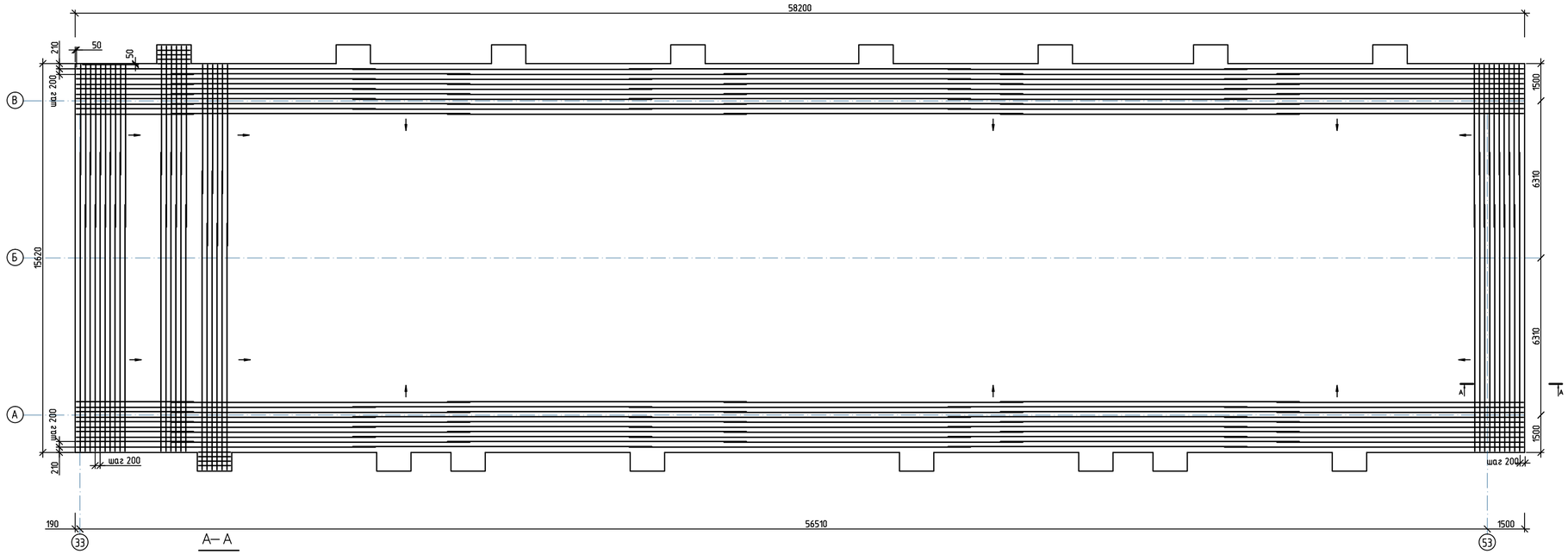

Спецификация на изделие

Поз.	Наименование		Кол.	Масса ед., кг
	Сетка нижняя СН1			21254.8
	поперечные стержни			7645.06
1	⌀ 16 AIII	L=12 000	145	19
2	⌀ 16 AIII	L=9900	145	15.64
3	⌀ 16 AIII	L=6520	97	10.3
4	⌀ 16 AIII	L=4420	97	7
5	⌀ 16 AIII	L=7270	48	11.5
6	⌀ 16 AIII	L=5170	48	8.17
	продольные стержни			13609.7
7	⌀ 16 AIII	L=12 000	616	19
8	⌀ 16 AIII	L=9900	39	15.64
9	⌀ 16 AIII	L=9000	38	14.22
10	⌀ 16 AIII	L=5600	38	8.85
11	⌀ 16 AIII	L=4700	39	7.43
12	⌀ 16 AIII	L=1280	64	2.02

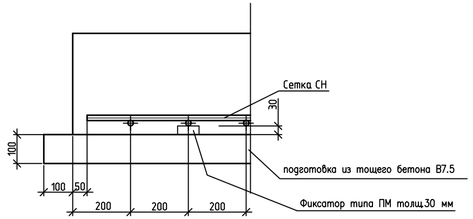

Стыки арматуры внахлестку

Марка бетона	Диаметр арматуры	Длина перепуска	Смещение стыков
		не менее, мм	
		a	b
B15	16	784	1176

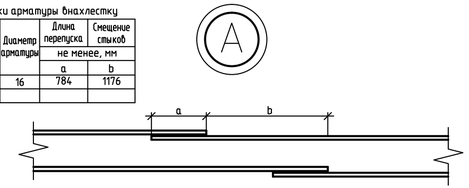

1. Крестообразные соединения арматуры выполнять контактной точечной сваркой или вязкой отожженной проволокой диаметром 2 мм. Крайние два стержня со всех сторон фундамента обязательно соединяются на всех пересечениях с перпендикулярными стержнями.
2. Стрелками указаны направления раскладки арматуры.
3. Позиции арматуры, проектная длина которых длиннее поставляемой стандартной длины прута, выполнять из нескольких стержней с применением стыков внахлестку. (Смотри узел А на листе). При нескольких стыках на одной позиции расстояние между этими стыками не менее 9000 мм

Изм.	Кол.уч.	Лист	№ док.	Подпись	Дата
ГИП		Бурумбаев А.			03.18.
Исполнил		Нургали А. Д.			03.18.
Проверил		Ширяева Л.Н.			03.18.

71/15-05-2018-АС

«Привязка проектно-сметной документации на строительство трех 3 этажных 60-ти квартирных жилых домов в с.Аккистау Исатайского района»

Жилой дом на 60 квартир

Стадия	Лист	Листов
РП	3к	

Фундаментная плита ПЗ
Схема расположения нижних сеток

ТОО "СпецСтрой Согласование" г.Актобе

Согласовано

Взам. инв. №

Подп. и дата

Инв. № подл.

Копировал

А3х3

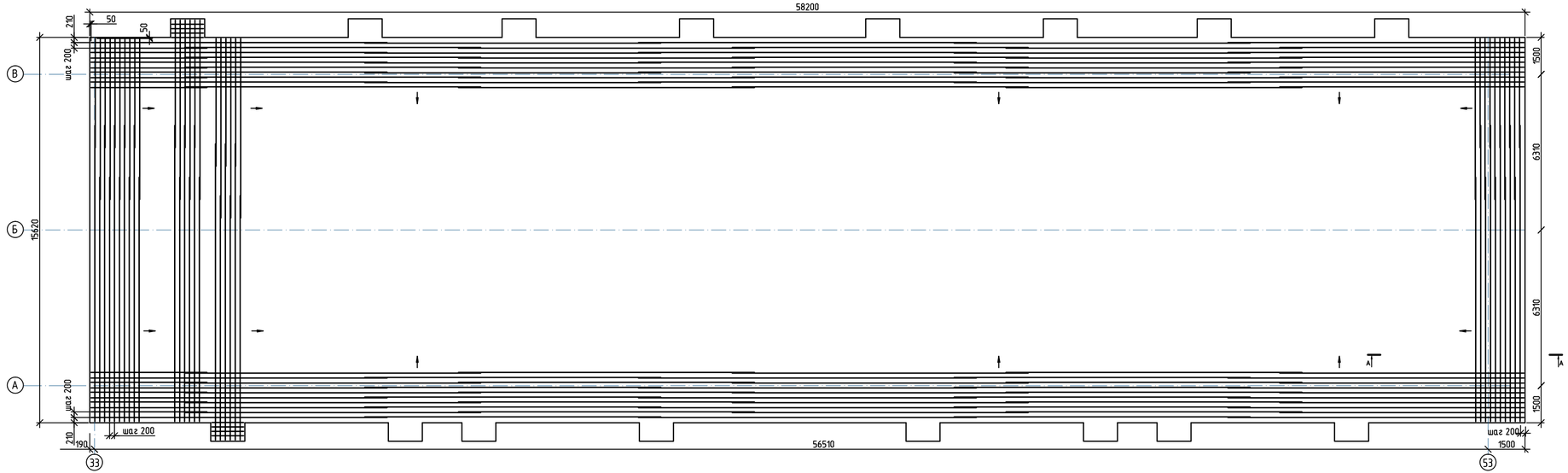

А–А

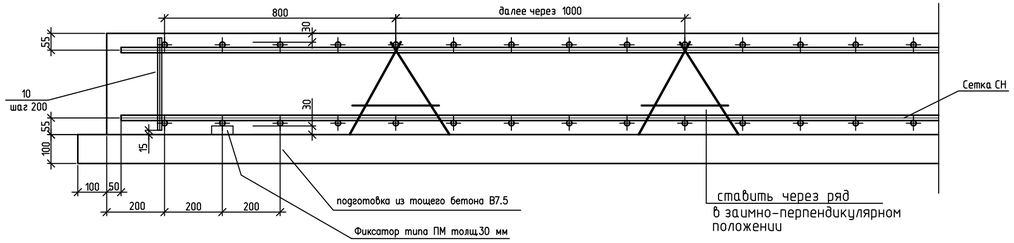

1. Крестообразные соединения арматуры выполнять контактной точечной сваркой или вязкой отожженной проволокой диаметром 2 мм. Крайние два стержня со всех сторон фундамента обязательно соединяются на всех пересечениях с перпендикулярными стержнями.
2. Стрелками указаны направления раскладки арматуры.
3. Позиции арматуры, проектная длина которых длиннее поставляемой стандартной длины прута, выполнять из нескольких стержней с применением стыков внахлестку. (Смотри узел А на листе). При нескольких стыках на одной позиции расстояние между этими стыками не менее 9000 мм

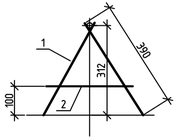

Спецификация на изделие

Поз.	Наименование	Кол.	Масса ед., кг
	Распорка РП1	762	0.67
1	⌀ 10 AI L= 390	2	0.24
2	⌀ 10 AI L=300	1	0.19

Спецификация на изделие

Поз.	Наименование	Кол.	Масса ед., кг
	Сетка нижняя СВ1		21401.2
	поперечные стержни		7645.06
1	⌀ 16 AIII L=12 000	145	19
2	⌀ 16 AIII L=9900	145	15.64
3	⌀ 16 AIII L=6520	97	10.3
4	⌀ 16 AIII L=4420	97	7
5	⌀ 16 AIII L=7270	48	11.5
6	⌀ 16 AIII L=5170	48	8.17
	продольные стержни		13609.7
7	⌀ 16 AIII L=12 000	616	19
8	⌀ 16 AIII L=9900	39	15.64
9	⌀ 16 AIII L=9000	38	14.22
10	⌀ 16 AIII L=5600	38	8.85
11	⌀ 16 AIII L=4700	39	7.43
12	⌀ 16 AIII L=1280	64	2.02
	вертикальные стержни		146.4
13	⌀ 10 AIII L=320	732	0.2

Стыки арматуры внахлестку

Марка бетона	Диаметр арматуры	Длина перепуска	Смещение стыков
		не менее, мм	
		a	b
B15	16	784	1176

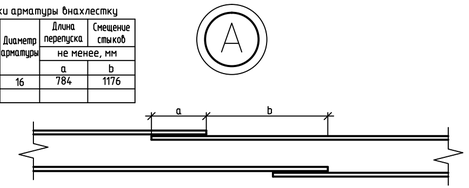

Согласовано

Взам. инв. №

Подп. и дата

Инв. № подл.

						71/15-05-2018-АС
						«Привязка проектно-сметной документации на строительство трех 3 этажных 60-ти квартирных жилых домов в с.Аккистау Исатайского района»
Изм.	Кол.уч.	Лист	№ док.	Подпись	Дата	
ГИП		Бурумбаев А.			03.18.	Жилой дом на 60 квартир
Исполнил		Нургали А.			03.18.	
Проверил		Ширяева Л.Н.			03.18.	

Стадия	Лист	Листов
РП	3л	

Фундаментная плита ПЗ
Схема расположения верхних сеток

ТОО "СпецСтрой Согласование" г.Актобе

Копировал

А3х3

Схема расположения дополнительных продольных стержней:

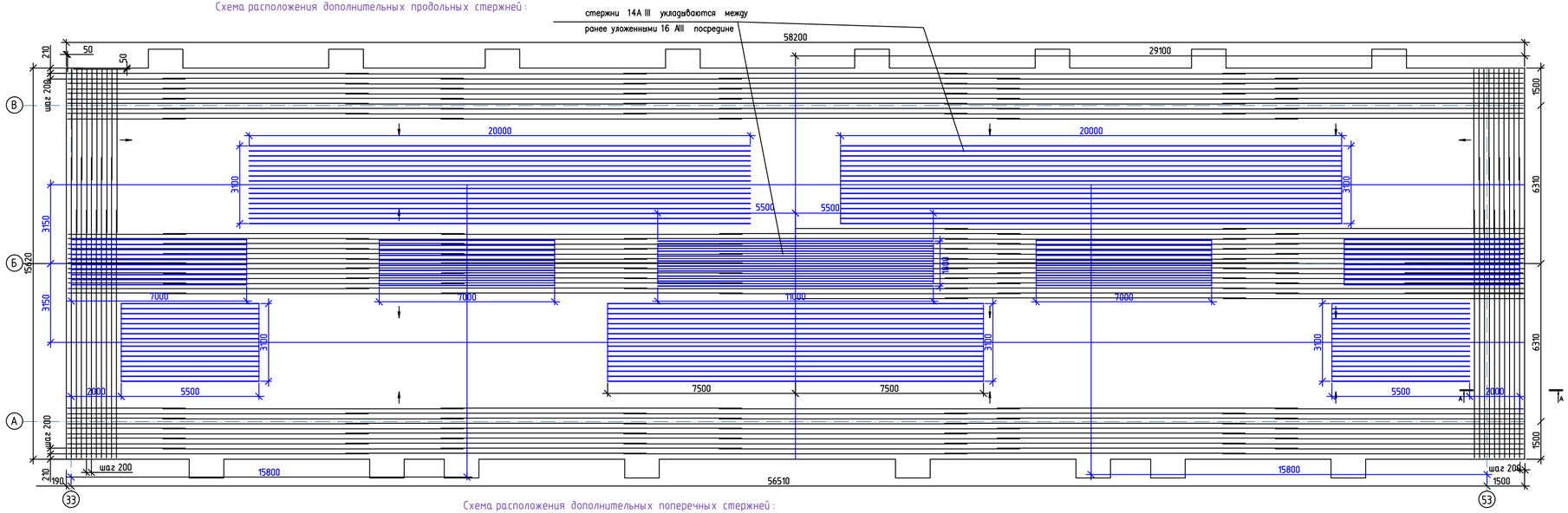

Схема расположения дополнительных поперечных стержней:

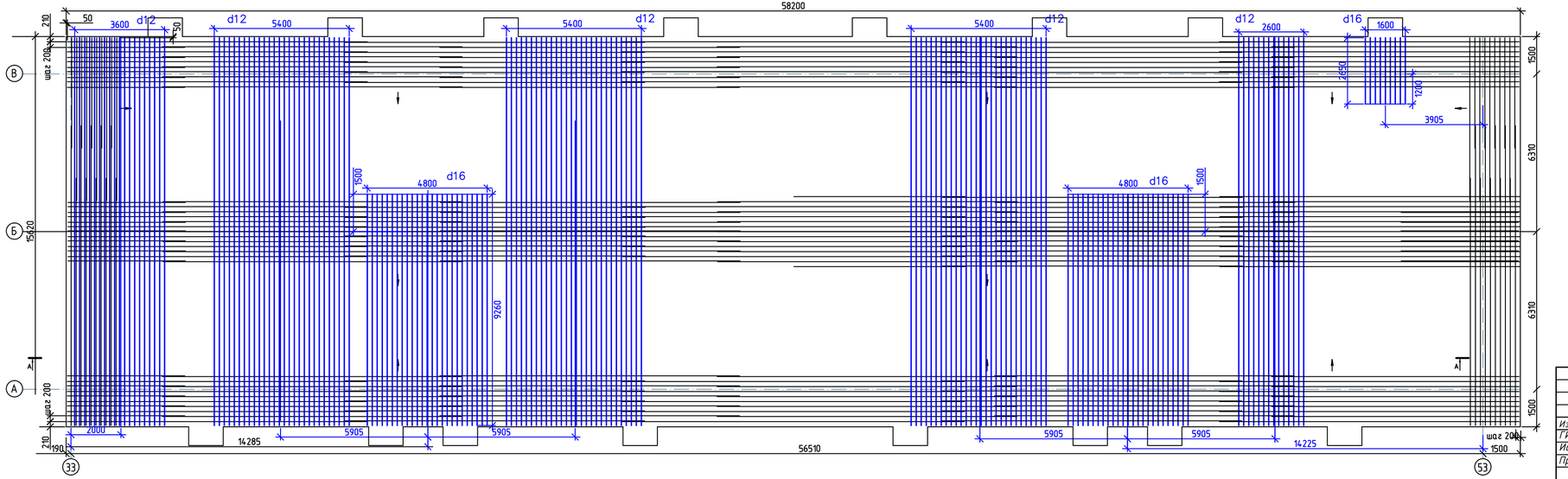

Спецификация на изделие

Поз.	Наименование	Кол.	Масса ед., кг
	Дополнит. арматура		4232.2x2 = 8464. 4
	для верх. и нижней сеток		
	Стержни продольные		1789.8
11	⌀ 14 AIII L=20 000 (12000+8640)	32	25
12	⌀ 14 AIII L=11 000	10	13.3
13	⌀ 14 AIII L=7 000	40	8.5
14	⌀ 14 AIII L=15 000 (12000+3640)	16	19
15	⌀ 14 AIII L=5500	32	6.65
	Стержни поперечные		2442.4
16	⌀ 16 AIII L=9260	50	14.63
17	⌀ 16 AIII L=2650	9	4.2
18	⌀ 12 AIII L=15520 (12000+4110)	117	14.3

А–А

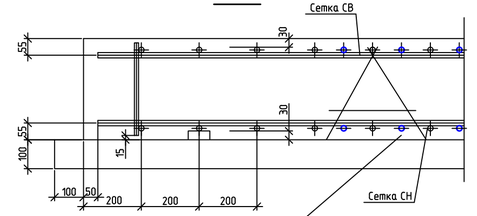

дополнительные стержни укладываются между ранее уложенными 16 AIII посредине (100мм.)

Стыки арматуры внахлестку

Марка бетона	Диаметр арматуры	Длина перепуска	Смещение стыков
		не менее, мм	
		a	b
B15	12	590	890
	14	690	1030
	16	784	1176

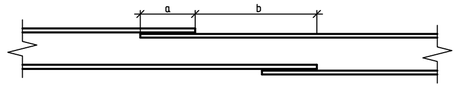

Изм.	Кол.уч.	Лист	№ док.	Подпись	Дата
ГИП		Бурумбаев А.			03.18.
Исполнил		Нургали А. Д.			03.18.
Проверил		Ширяева Л.Н.			03.18.

71/15-05-2018-АС

«Привязка проектно-сметной документации на строительство трех 3 этажных 60-ти квартирных жилых домов в с.Аккистау Исатайского района»

Жилой дом на 60 квартир

Стадия	Лист	Листов
РП	3м	

Фундаментная плита П3
Схема расположения дополнительных стержней в верхней и нижней сетках

ТОО "СпецСтрой Согласование" г.Актобе

Согласовано

Взам. инв. №

Подп. и дата

Инв. № подл.

Копировал

А3х3

ПЛАН ФУНДАМЕНТОВ ФЛ

СПЕЦИФИКАЦИЯ

Марка поз.	Обозначение	Наименование	Кол.	Масса ед. кг.	Примечание
Плиты железобетонные ленточных фундаментов.					
Ф1	ГОСТ 13580-85	ФЛ 12.24-2	151	1630	
Ф2	то же	ФЛ12.12-2	48	780	
Ф3	- // -	ФЛ 12.8-2	127	500	
Ф4	- // -	ФЛ 16.24-2	57	2150	
Ф5	- // -	ФЛ 16.12-2	1	1030	
Ф6	- // -	ФЛ 16.8-2	3	650	
		Бетон кл. В15 м3	32,2		
		Щебень м3	98,45		

1. Данный лист смотреть совместно с листами АС-4, 5
2. За относительную отметку 0.000 принят уровень чистого пола 1 этажа,
3. Грунты - агрессивнные для бетона на портландцементах.
4. Фундаменты запроектированы в соответствии со СниП РК 5.01-01-2002 "Основания зданий и сооружений. Нормы проектирования" и должны выполнятся с учетом требований СНиП 3.02.01-87. "Земляные сооружения, основания и фундаменты."
5. Под всеми фундаментами предусматривается устройство подготовки из щебня толщиной 100 мм, пропитанного битумом.
6. Фундаментные плиты и блоки выполнять из бетона на сульфатостойких цементах по ГОСТ 22266-94. Боковые поверхности ж/б плит фундаментов обмазать полимерным покрытием на основе лака ХП-734.
7. Горизотальная гидроизоляция на отм. -0.950 - из двух слоев гидроизола на битумной мастике.
8. Поверхности стен техподполья ,соприкасающиеся с грунтом, обмазать горячим битумом за 2 раза.
9. Укладка фундаментов на мерзлый грунт не допускается.
10. Кирпичные участки цоколя - выполнять из керамического кирпича М100. по ГОСТ 530-95 на растворе марки 75, Мрз 25. -206,58м3
11. Кирпичные участки стен технического подполья - выполнять из керамического кирпича М100. по ГОСТ 530-95 на растворе марки 75. - 15,74м2
12. Монолитную заделку между фундаментными плитами выполнять из бетона кл. В15.
13. Монолитную заделку между бетонными блоками стен подвала выполнять из бетона кл. В12.5
14. Щебень пролить горячим битумом до полного насыщения
15. Обратную братную засыпку пазух фундаментов производить местным грунтом с оптимальной влажностью, послойно толщина слоя 20-25см утрамбовывая каждый слой до плотности 1,6-1,65 т/м3, при величине коэффициента уплотнения каждого слоя не менее 0,95.

Аннулирован

Изм	Кол.уч	Лист	N° док.	Подп.	Дата
Разраб.		Гаврилин			
Пров.		Бутенко			
Гл.спец.					
Н.контр.					
ГИП		Спирина			

А-00-272-01.02-АС

Разработка проектно- сметной документации на строительство 3-х этажного 60-ти квартирного жилого дома №1и №2 в п. Индерборский, Индерского района, Атырауской области

Стадия	Лист	Листов
РП	3	

ПЛАН ФУНДАМЕНТОВ ФЛ
СПЕЦИФИКАЦИЯ

ТОО "АДИЯСТРОЙПРОЕКТ"

Привязан 71-15/08/2017- АС

Привязал	Нургали А.	
Инв №		

Изм	Кол.уч	Лист	N° док.	Подп.	Дата
Разраб.		Гаврилин			
Пров.		Бутенко			
Гл.спец.					
Н.контр.					
ГИП		Спирина			

А-00-272-01.02-АС

Разработка проектно- сметной документации на строительство 3-х этажного 60-ти квартирного жилого дома №1и №2 в п. Индерборский, Индерского района, Атырауской области

Стадия	Лист	Листов
РП	4	

План расположения железобетонных блоков

ТОО "АДИЯСТРОЙПРОЕКТ"

1
M1:20

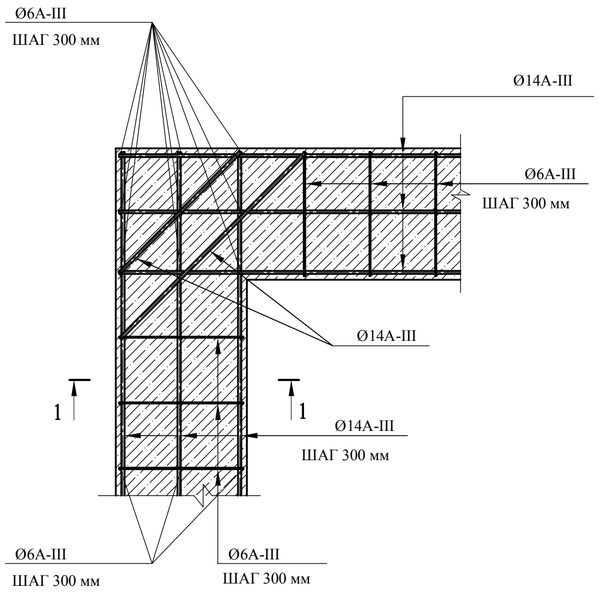

2
M1:20

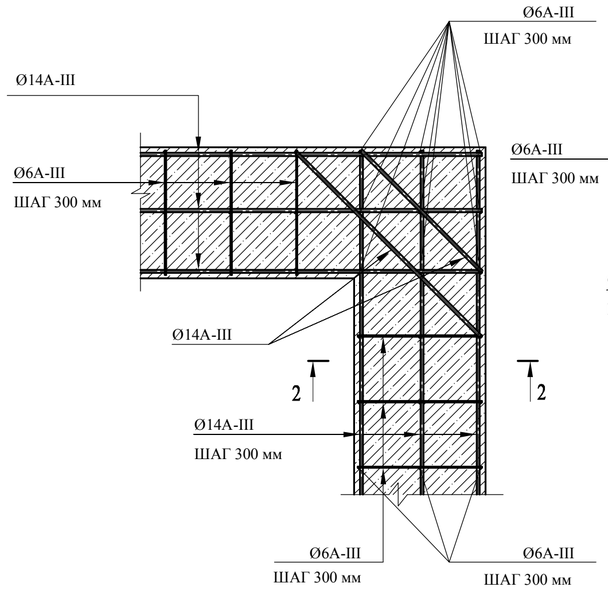

3
M1:20

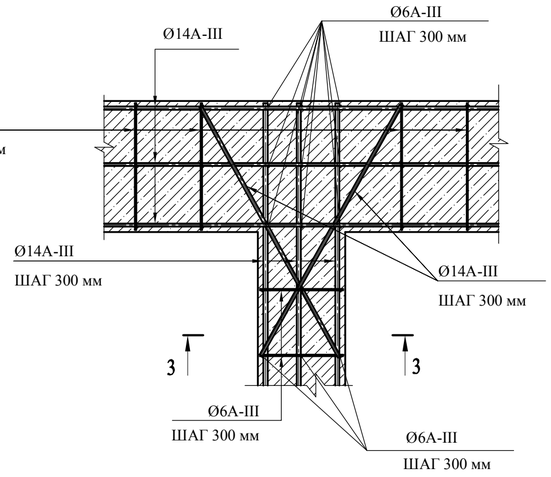

4
M1:20

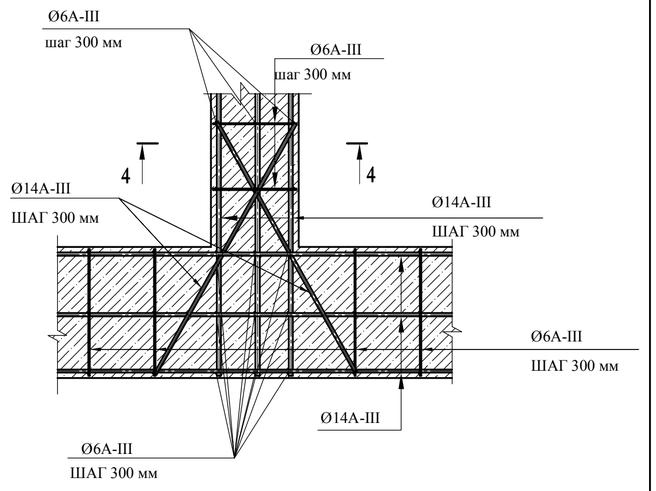

1-1 M1:20

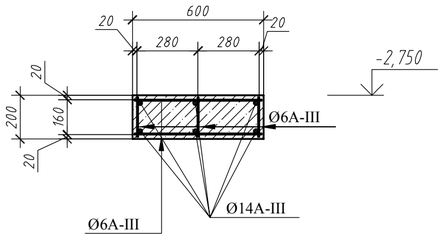

2-2 M1:20

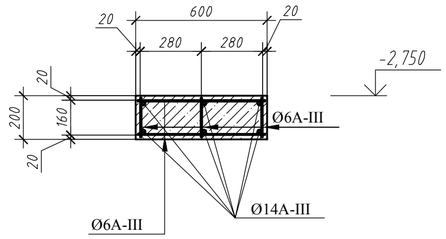

3-3 M1:20

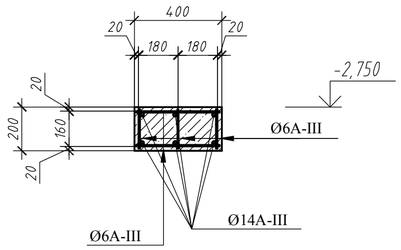

4-4 M1:20

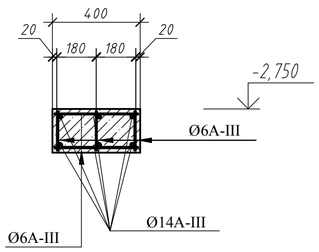

ВЕДОМОСТЬ РАСХОДА СТАЛИ

Марка элемента	АРМАТУРНЫЕ ИЗДЕЛИЯ кг					
	АРМАТУРНАЯ СТАЛЬ ГОСТ 5781-82*					
	КЛАСС А-I		КЛАСС А-III			
	Ø мм		Ø мм			Всего
			6	14		
			765,8	5696,32		6462,12

Анннулирован

ИЗМ.	КОЛ.УЧ	ЛИСТ	№ДОК	ПОДП.	ДАТА	А-00-272-01.02-АС		
						Разработка проектно- сметной документации на строительство 3-х этажного 60-ти квартирного жилого дома №1и №2 в п. Индерборский, Индерского района, Атырауской области		
РАЗРАБ.		Гаврилин					СТАДИЯ	ЛИСТ	ЛИСТОВ
ПРОВЕР.		Бутенко					РП	4а	
ГЛ. СПЕЦ.									
Н. КОНТР.									
ГИП		Спирина				УЗЕЛ 1, 2, 3, 4	ТОО "АДИЯСТРОЙПРОЕКТ"		

ВЗАМ. ИНВ. №
ПОДП. И ДАТА
ИНВ. № ПОДЛ.

ПЛАН ФУНДАМЕНТОВ

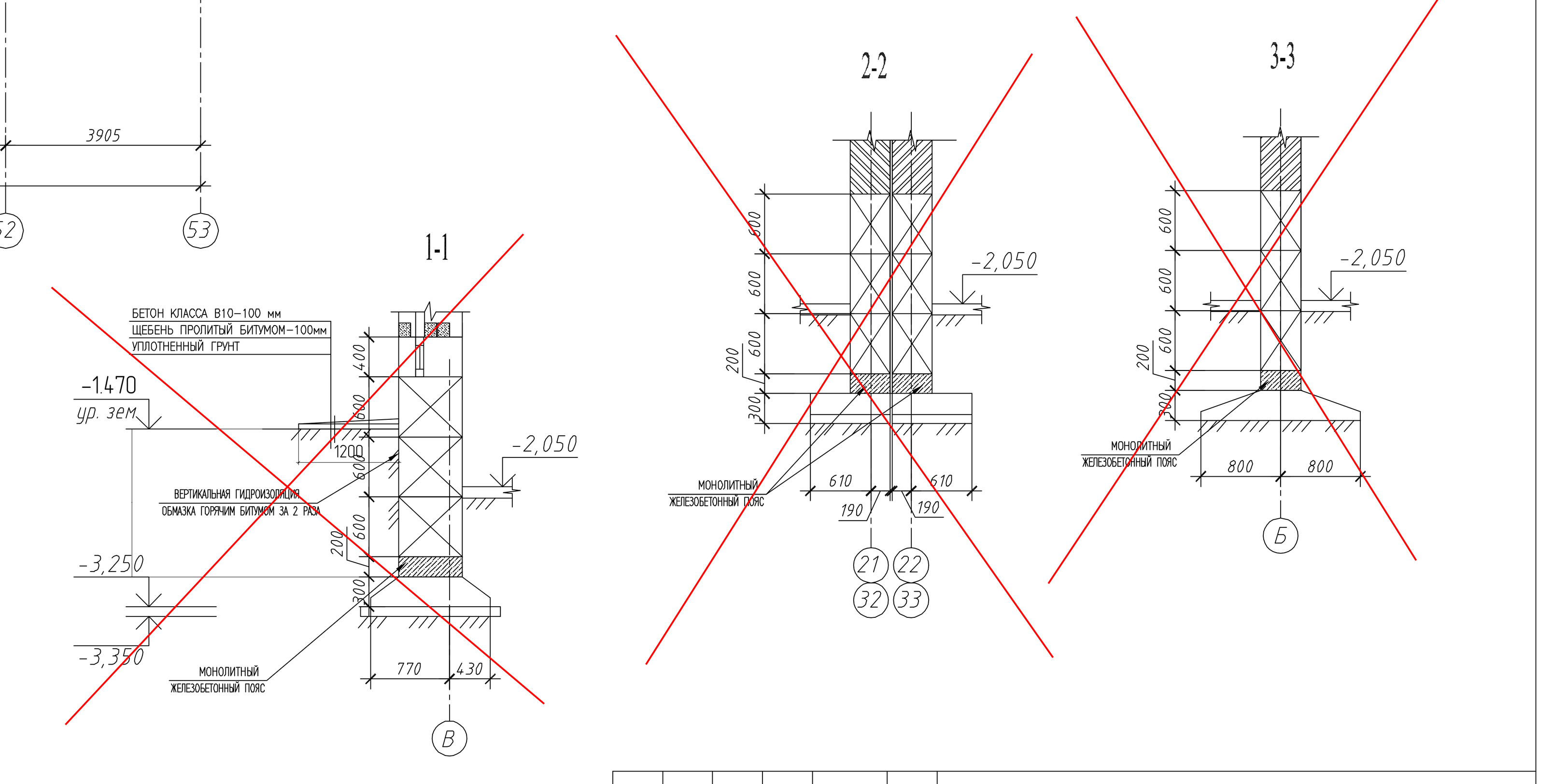

СПЕЦИФИКАЦИЯ

ПОЗ.	ОБОЗНАЧЕНИЕ	НАИМЕНОВАНИЕ	КОЛ.	МАССА ЕД.,КГ	ПРИМЕ-ЧАНИЕ
1	ГОСТ 13579-78	ФБС 24.6.6	285	1960	
2	ГОСТ 13579-78	ФБС 12.6.6	48	960	
3	ГОСТ 13579-78	ФБС 9.6.6	99	700	
4	ГОСТ 13579-78	ФБС 24.4.6	321	1300	
5	ГОСТ 13579-78	ФБС 12.4.6	181	640	
6	ГОСТ 13579-78	ФБС 9.4.6	239	470	
	ГОСТ 25192-82	БЕТОН В15	18,21		м3 НА ЗАДЕЛКУ ШВОВ
	Гидроизоляция боковая обмазочная	Горячим битумом за 2 раза			964,8 м2

Привязан	71-15/08/2017- АС		
Привязал	Нургали А.		
Инв №			

Изм	Кол.уч	Лист	N° док.	Подп.	Дата
Разраб.		Гаврилин			
Пров.		Бутенко			
Гл.спец.					
Н.контр.					
ГИП		Спирина			

А-00-272-01.02-АС

Разработка проектно- сметной документации на строительство 3-х этажного 60-ти квартирного жилого дома №1и №2 в п. Индерборский, Индерского района, Атырауской области

Стадия	Лист	Листов
РП	5	

ПЛАН ФУНДАМЕНТОВ
~~РАЗВЕРТКА ФУНДАМЕНТОВ ПО ОСЯМ~~
~~РАЗРЕЗЫ 1-1, 2-2, 3-3~~

ТОО "АДИЯСТРОЙПРОЕКТ"

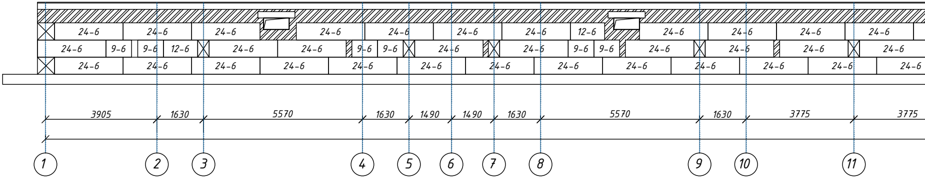
24-6
24-6
24-6
24-6
24-6
24-6
24-6
24-6
12-6
24-6
24-6
24-6
24-6
24-6
9-6
9-6
12-6
24-6
24-6
9-6
9-6
24-6
24-6
9-6
9-6
24-6
24-6
24-6
24-6
24-6
24-6
24-6
24-6
24-6
24-6
24-6
24-6
24-6
24-6
24-6
24-6
24-6
3905
1630
5570
1630
1490
1490
1630
5570
1630
3775
3775
1
2
3
4
5
6
7
8
9
10
11

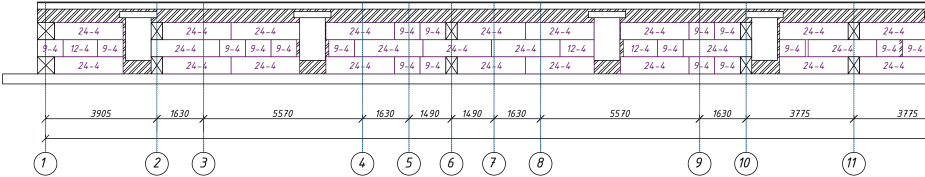
24-4
24-4
24-4
24-4
9-4
9-4
24-4
24-4
24-4
9-4
9-4
24-4
24-4
9-4
12-4
9-4
24-4
9-4
9-4
9-4
9-4
24-4
24-4
24-4
12-4
12-4
9-4
24-4
9-4
24-4
9-4
9-4
24-4
24-4
24-4
24-4
9-4
9-4
24-4
24-4
24-4
9-4
9-4
24-4
24-4
3905
1630
5570
1630
1490
1490
1630
5570
1630
3775
3775
1
2
3
4
5
6
7
8
9
10
11

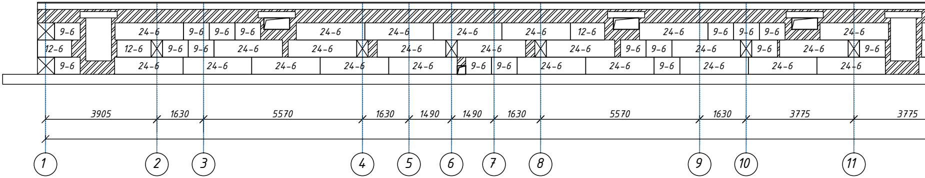
9-6
24-6
9-6
9-6
9-6
24-6
24-6
24-6
24-6
12-6
24-6
9-6
9-6
9-6
24-6
12-6
12-6
9-6
9-6
24-6
24-6
24-6
24-6
24-6
9-6
9-6
24-6
9-6
24-6
9-6
9-6
24-6
24-6
24-6
24-6
24-6
9-6
9-6
24-6
24-6
9-6
24-6
24-6
24-6
3905
1630
5570
1630
1490
1490
1630
5570
1630
3775
3775
1
2
3
4
5
6
7
8
9
10
11

Согласовано

Взам. инв. №

Подп. и дата

Инв. № подл.

Раскладка

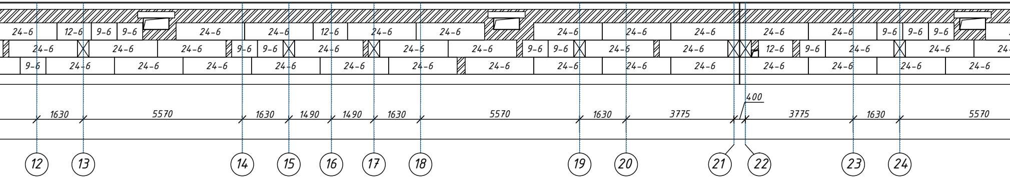
1630
5570
1630
1490
1490
1630
5570
1630
3775
400
3775
1630
5570
12
13
14
15
16
17
18
19
20
21
22
23
24

Раскладка

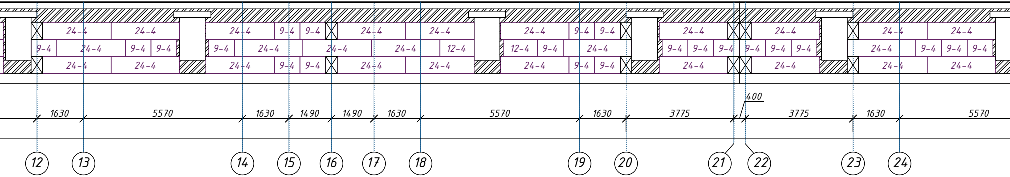
1630
5570
1630
1490
1490
1630
5570
1630
3775
400
3775
1630
5570
12
13
14
15
16
17
18
19
20
21
22
23
24

Раскладка

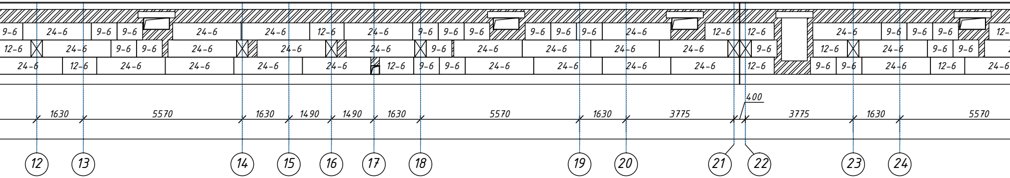
1630
5570
1630
1490
1490
1630
5570
1630
3775
400
3775
1630
5570
12
13
14
15
16
17
18
19
20
21
22
23
24

фундаментных блоков в осях "1" – "53" по оси "А"

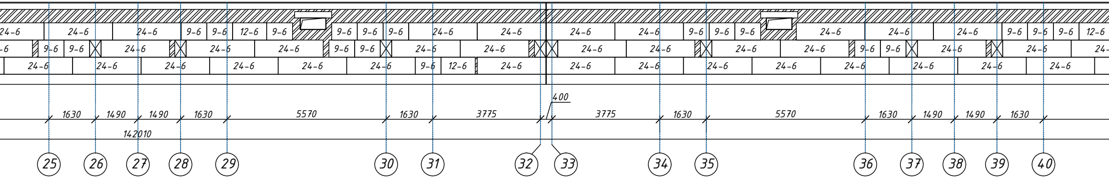
24-6
9-6
12-6
400
1630
1490
5570
3775
142010
25
26
27
28
29
30
31
32
33
34
35
36
37
38
39
40

фундаментных блоков в осях "1" – "53" по оси "Б"

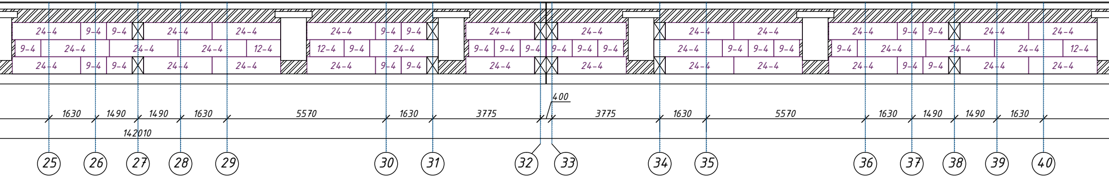
24-4
9-4
12-4
400
1630
1490
5570
3775
142010
25
26
27
28
29
30
31
32
33
34
35
36
37
38
39
40

фундаментных блоков в осях "1" – "53" по оси "В"

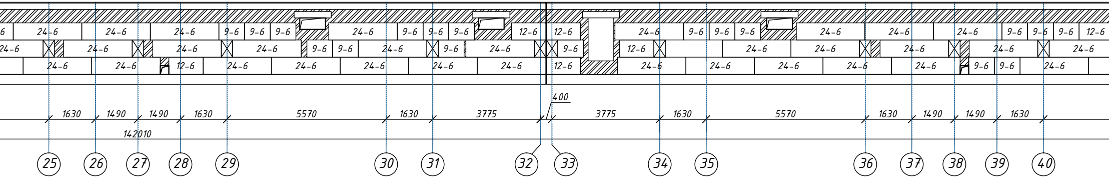
24-6
9-6
12-6
400
1630
1490
5570
3775
142010
25
26
27
28
29
30
31
32
33
34
35
36
37
38
39
40

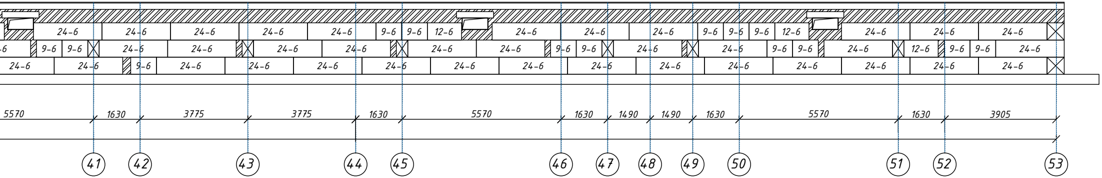

5570
1630
3775
3775
1630
5570
1630
1490
1490
1630
5570
1630
3905
41
42
43
44
45
46
47
48
49
50
51
52
53
24-6
12-6
9-6

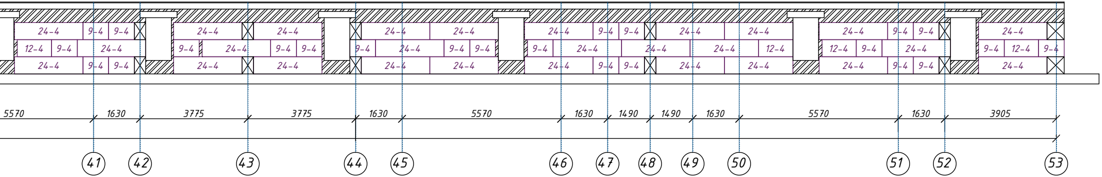

5570
1630
3775
3775
1630
5570
1630
1490
1490
1630
5570
1630
3905
41
42
43
44
45
46
47
48
49
50
51
52
53
24-4
12-4
9-4

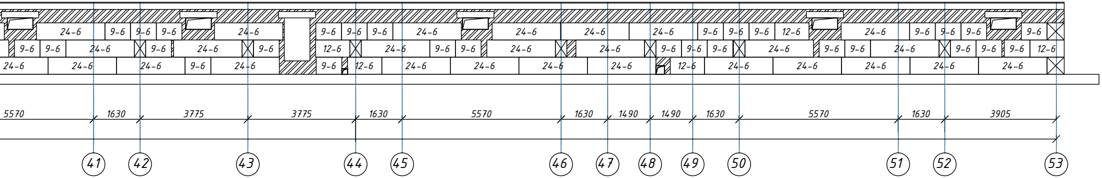

5570
1630
3775
3775
1630
5570
1630
1490
1490
1630
5570
1630
3905
41
42
43
44
45
46
47
48
49
50
51
52
53
24-6
12-6
9-6

Спецификация фундамента

ПОЗ.	ОБОЗНАЧЕНИЕ	НАИМЕНОВАНИЕ	КОЛ.	МАССА ЕД.,КГ.	ПРИМЕЧ.
		Фундаментные блоки			
24-4	ГОСТ 13579-78	ФБС 24.4.6	131	1300	
12-4	ГОСТ 13579-78	ФБС 12.4.6	31	640	
9-4	ГОСТ 13579-78	ФБС 9.4.6	117	470	
24-6	ГОСТ 13579-78	ФБС 24.6.6	262	1960	
12-6	ГОСТ 13579-78	ФБС 12.6.6	37	960	
9-6	ГОСТ 13579-78	ФБС 9.6.6	144	700	
		Монолитные заделки			
1	ГОСТ 25192-2012	Бетон кл.В25, V= 166.7 м3			
		Гидроизоляция вертикальная			
2	ГОСТ 30693-2000	Битумная мастика, 5263.9 м2			Обмазать за 2 раза

71/15-05-2018-АС

«Привязка проектно-сметной документации на строительство трех 3 этажных 60-ти квартирных жилых домов в с.Аккистау Исатайского района»

Изм.	Кол.уч.	Лист	№ док	Подпись	Дата
ГИП		Бурумбаев А.С.			03.18.
Исполнил		Нургали А.Д.			03.18.
Проверил		Ширяева Л.Н.			03.18.

Жилой дом на 60 квартир

Стадия	Лист	Листов
РП	5а	

Раскладка фундаментных блоков

ТОО "СпецСтрой Согласование"
г.Актобе

Раскладка фундаментных блоков в осях "В" – "А" по осям "1, 53"

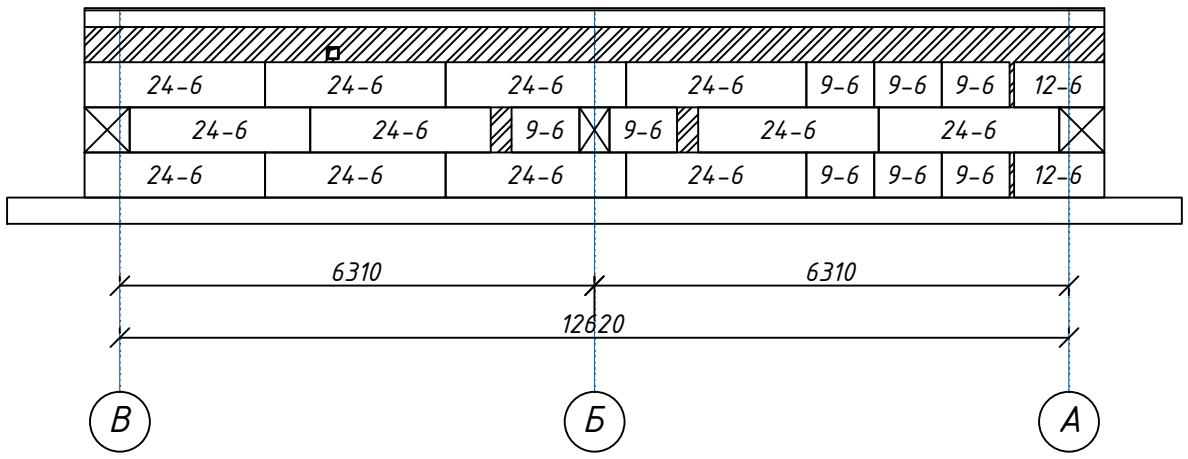

Раскладка фундаментных блоков в осях "В" – "А" по осям "11, 43, 21, 22, 32, 33"

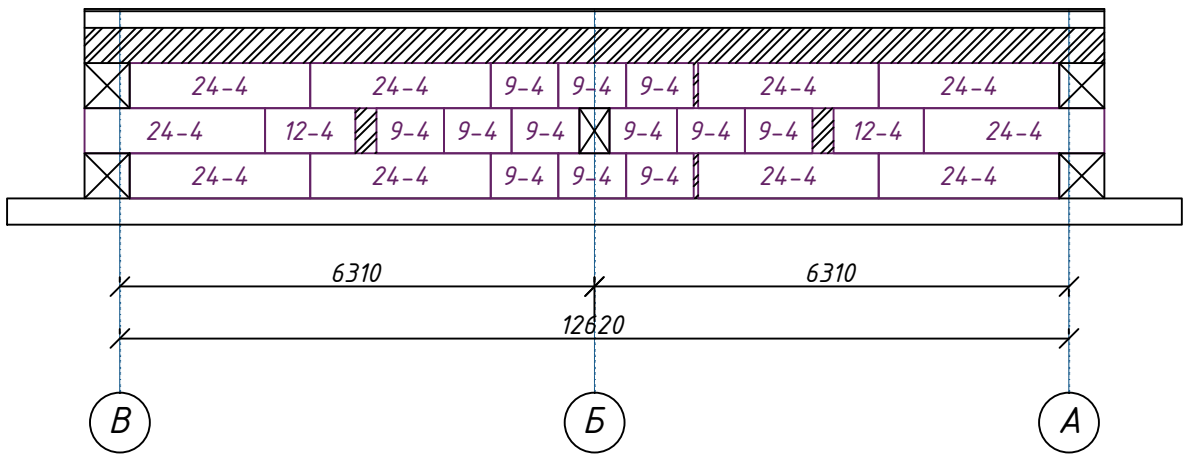

Раскладка фундаментных блоков в осях "В" – "Б" по осям "2, 10, 12, 20, 23, 31, 34, 42, 44, 52"

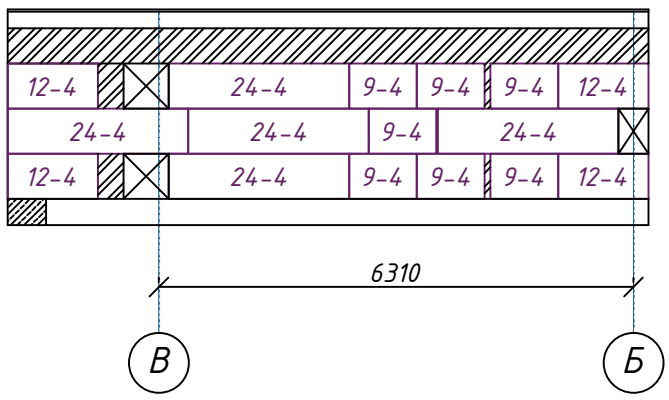

Раскладка фундаментных блоков в оси "А" по осям "3, 9, 13, 19, 24, 30, 35, 41, 45, 51"

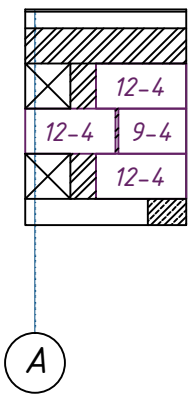

Раскладка фундаментных блоков в оси "В" по осям "4, 8, 14, 18, 25, 29, 36, 40, 46, 50"

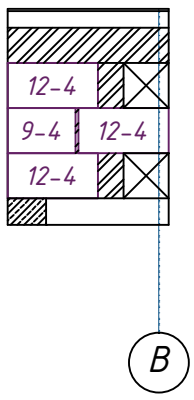

Раскладка фундаментных блоков в осях "Б" – "А" по осям "5, 7, 15, 17, 26, 28, 37, 39, 47, 49"

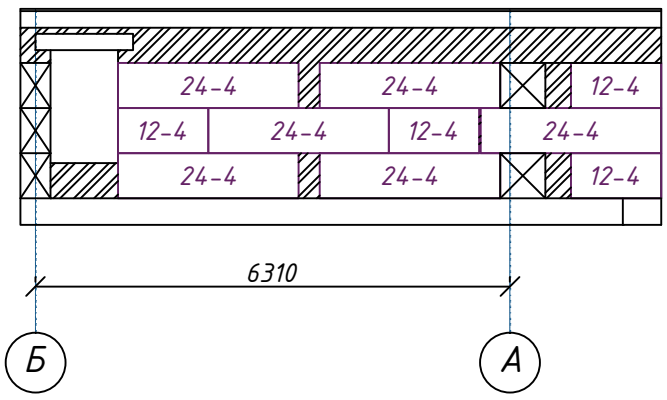

Раскладка фундаментных блоков в осях "В" – "Б" по осям "6, 16, 27, 38, 48"

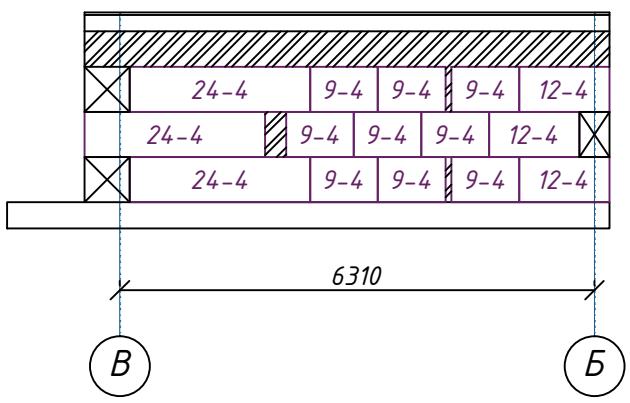

Согласовано

Взам. инв. №

Подп. и дата

Инв. № подл.

Изм.	Кол.уч.	Лист	№ док	Подпись	Дата	71/15-05-2018-АС			
						«Привязка проектно-сметной документации на строительство трех 3 этажных 60-ти квартирных жилых домов в с.Аккистау Исатайского района»			
ГИП		Бурумбаев А.Е.			03.18.	Жилой дом на 60 квартир	Стадия	Лист	Листов
Исполнил		Нургали А.Д.			03.18.		РП	5б	
Проверил		Ширяева Л.Н.			03.18.	Раскладка фундаментных блоков	ТОО "СпецСтрой Согласование" г.Актобе		

Копировал

А3

Сечение 1-1

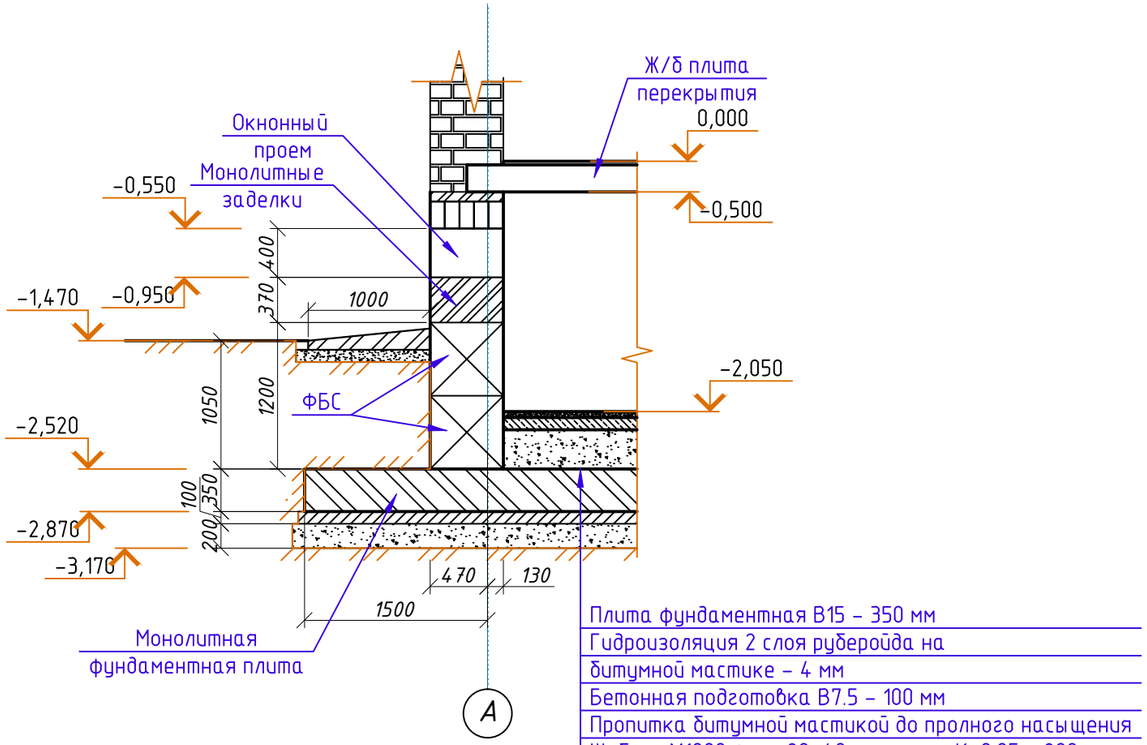

Плита фундаментная В15 – 350 мм
Гидроизоляция 2 слоя рубероида на битумной мастике – 4 мм
Бетонная подготовка В7.5 – 100 мм
Пропитка битумной мастикой до пролного насыщения
Щебень М1000 фрак.20-40 мм уплот. К=0.95 – 200 мм
Утрамбованный грунт

Сечение 3-3

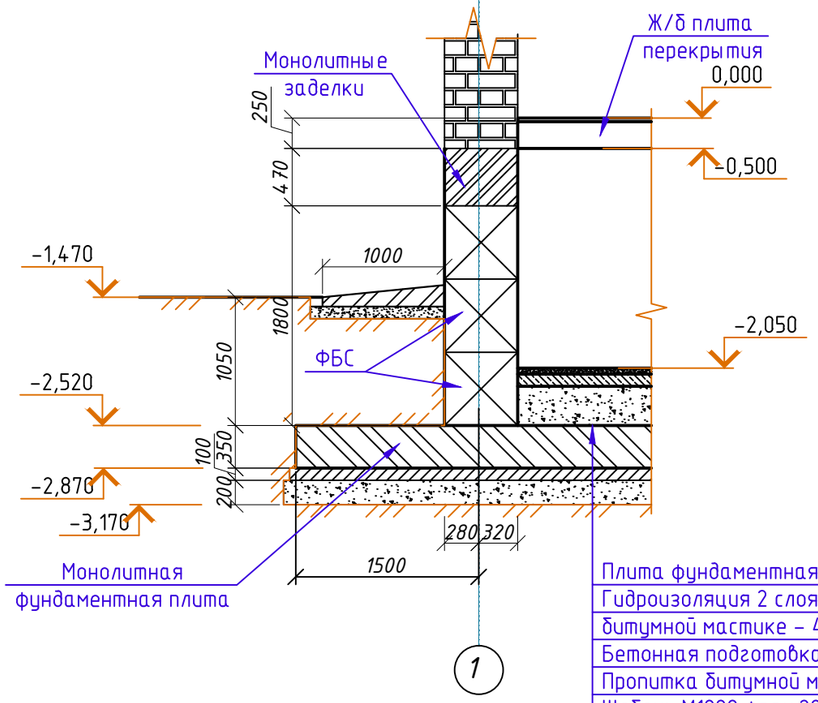

Плита фундаментная В15 – 350 мм
Гидроизоляция 2 слоя рубероида на битумной мастике – 4 мм
Бетонная подготовка В7.5 – 100 мм
Пропитка битумной мастикой до пролного насыщения
Щебень М1000 фрак.20-40 мм уплот. К=0.95 – 200 мм
Утрамбованный грунт

Сечение 2-2

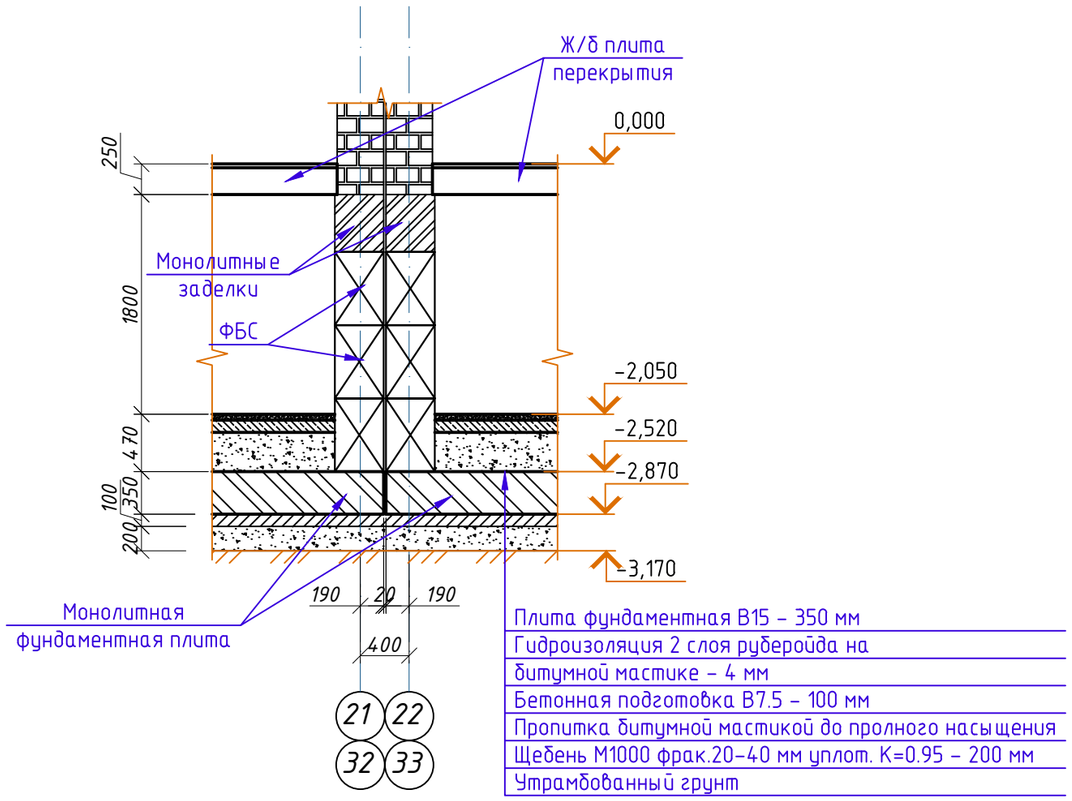

Плита фундаментная В15 – 350 мм
Гидроизоляция 2 слоя рубероида на битумной мастике – 4 мм
Бетонная подготовка В7.5 – 100 мм
Пропитка битумной мастикой до пролного насыщения
Щебень М1000 фрак.20-40 мм уплот. К=0.95 – 200 мм
Утрамбованный грунт

УЗЕЛ УСТРОЙСТВА ОТМОСТКИ

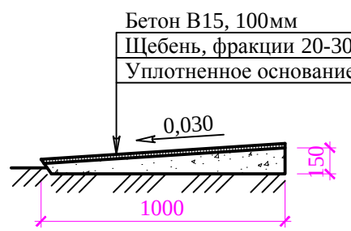

						71/15-05-2018-АС
						«Привязка проектно-сметной документации на строительство трех 3 этажных 60-ти квартирных жилых домов в с.Аккистау Исатайского района»
Изм.	Кол.уч.	Лист	№ док.	Подпись	Дата	
ГИП		Бурумбаев А.Е.			03.18.	Жилой дом на 60 квартир
Исполнил		Нургали А.Д.			03.18.	
Проверил		Ширяева Л.Н.			03.18.	
						Фундаментная плита ПЗ Схема раскладки плит .

Стадия	Лист	Листов
РП	5в	

ТОО "СпецСтрой Согласование" г.Актобе

Согласовано

Взам. инв. №

Подп. и дата

Инв. № подл.

Копировал

А3

РАЗВЕРТКА ПО ОСИ А

РАЗВЕРТКА ПО ОСИ Б

РАЗВЕРТКА ПО ОСИ В

Аннулирован

Изм	Кол.уч	Лист	N° док.	Подп.	Дата	А-00-272-01.02-АС
						Разработка проектно- сметной документации на строительство 3-х этажного 60-ти квартирного жилого дома №1и №2 в п. Индерборский, Индерского района, Атырауской области
Разраб.		Гаврилин				Стадия: РП; Лист: 5а; Листов:
Пров.		Бутенко				
Гл.спец.						
Н.контр.						РАЗВЕРТКА ПО ОСИ А. РАЗВЕРТКА ПО ОСИ Б РАЗВЕРТКА ПО ОСИ В
ГИП		Спирина				ТОО "АДИЯСТРОЙПРОЕКТ"

План кладочный тех. подполья

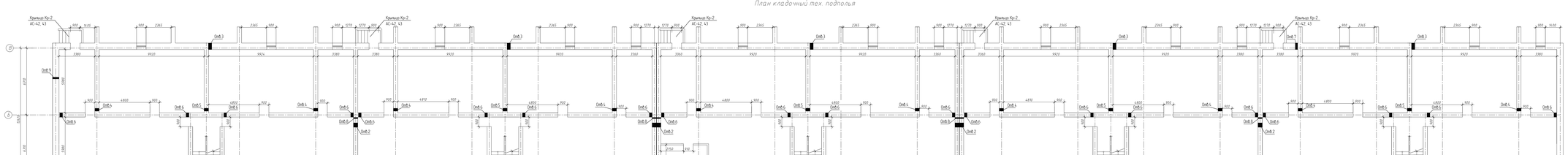

Ведомость отверстий

Марка поз.	Размеры		Отметка низа, м	Назначение
	Ширина	Высота		
Отв.1	250 мм	250 мм	-2,050	ЖС
Отв.2	400 мм	400 мм	-0,700	ЖС
Отв.3	300 мм	300 мм	-2,700	ВК
Отв.4	250 мм	250 мм	-0,670	ВК
Отв.5	250 мм	250 мм	-0,870	ВК
Отв.6	250 мм	250 мм	-0,600	ВК
Отв.7	200 мм	200 мм	-2,950	ВК
Отв.8	100 мм	100 мм	-0,600	ВК
Отв.9	150 мм	150 мм	-0,600	ОВ

Привязан 71-15/08/2017- АС

Инв. №

Изм.	Кол.уч.	Лист	№ док.	Подп.	Дата
Разраб.	Гаврилова				
Пров.	Бутенко				
Гл.спец.					
Контр.					
ГИП	Смирнов				

А-00-272-01.02-АС

Разработка проектно- сметной документации на строительство 3-х этажного 60-ти квартирного жилого дома №1 и №2 в п. Индерборский, Индерского района, Атырауской области

Стадия	Лист	Листов
РП	6	

План кладочный тех. подполья

ТОО "АДВИСТРОЙПРОЕКТ"

Инв. № подл. | Подп. и дата | Взам. инв. №

План кладочный первого этажа

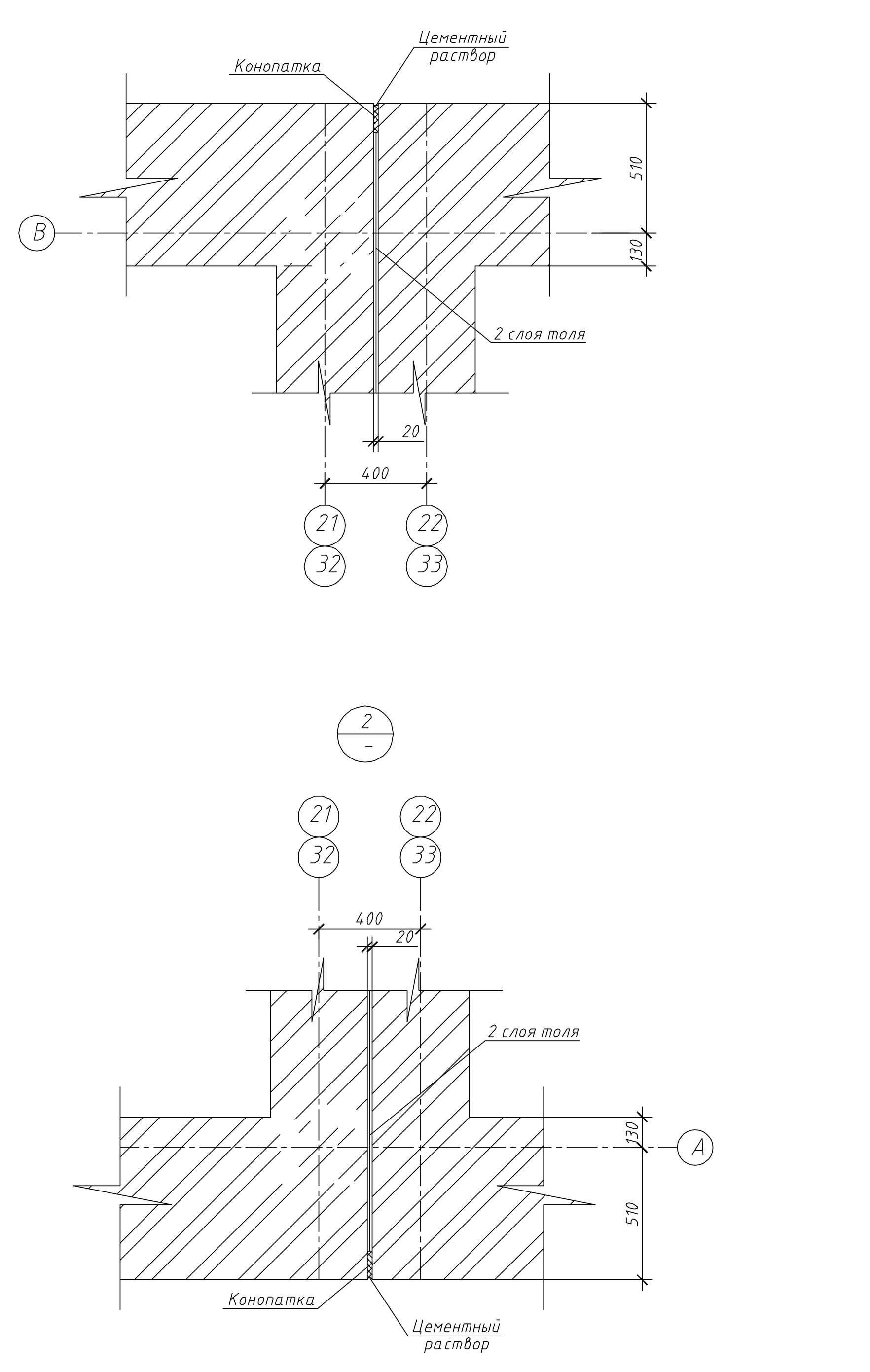

1. Кладка наружных кирпичных стен – 1171,12 м3
2. Кладка внутренних стен – 1303,26 м3
3. Кладка стен каналов и вентшахт – 85,3 м3
4. Кладка стен лоджии – 262,66 м3
5. Кладка перегородок из керамического кирпича в санузлах и подвале – 769,98 м2
6. Кладка перегородок из силикатного кирпича – 1770,3 м2

1. Сетки С2(под ребром площадки) укладывать в уровне низа лестничных площадок каждого этажа: сетки С1 на первом этаже через 2, на втором через 4 ряда кладки; С3 в уровне низа и верха плит перекрытия каждого этажа.
2. Данный лист смотреть с АС-9
3. Разрез 1-1 см. лист АС-25

Привязан	71-15/08/2017- АС	
Привязал	Нургали А.	
Инв №		

ИЗМ.	КОЛ.УЧ	ЛИСТ	N°ДОК.	ПОДП.	ДАТА	A-00-272-01.02-АС
						Разработка проектно- сметной документации на строительство 3-х этажного 60-ти квартирного жилого дома №1и №2 в п. Индерборский, Индерского района, Атырауской области
РАЗРАБ.		Гаврилин				СТАДИЯ: РП; ЛИСТ: 7; ЛИСТОВ:
ПРОВЕР.		Бутенко				
ГЛ. СПЕЦ.						План кладочный первого этажа
Н. КОНТР.						ТОО "АДИЯСТРОЙПРОЕКТ"
ГИП		Спирина				

План кладочный 2-3 го этажа

1. Сетки С1(под размер площадки) укладывать в уровне низа лестничных площадок каждого этажа; сетки С1 на первом этаже через 2, на втором через 4 ряда кладки, С3 в уровне низа и верха плит перекрытия каждого этажа.
2. Данный лист смотреть с АС-9

Привязан 71-15/08/2017- АС
Привязал Нургали А.
Инв №

ИЗМ.	КОЛ.УЧ.	ЛИСТ	№ДОК.	ПОДП.	ДАТА	А-00-272-01.02-АС
						Разработка проектно- сметной документации на строительство 3-х этажного 60-ти квартирного жилого дома №1и №2 в п. Индерборский, Индерского района, Атырауской области
РАЗРАБ.		Гаврилин				СТАДИЯ: РП; ЛИСТ: 8; ЛИСТОВ:
ПРОВЕР.		Бутенко				
ГЛ. СПЕЦ.						
Н. КОНТР.						План кладочный 2-3 го этажа
ГИП		Спирина				ТОО "АДИЯСТРОЙПРОЕКТ"

Деталь утепления стен.

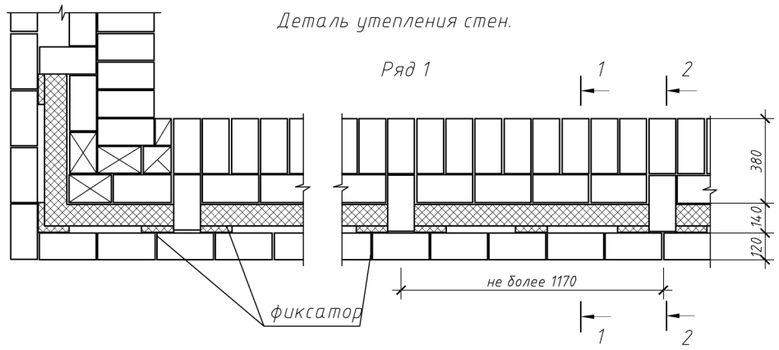

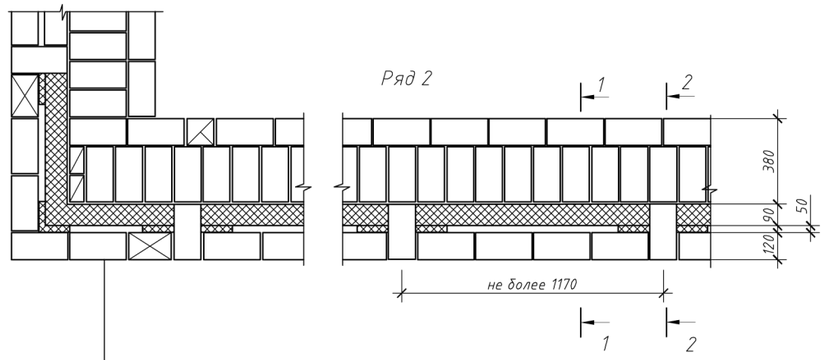

кирпич силикатный лицевой	– 120 мм
воздушный зазор	– 50 мм
утеплитель – минплита ISOVER FASOTERM–90 мм.	
пароизоляция – плёнка ПВХ	
кирпич силикатный	– 380 мм

1 – 1

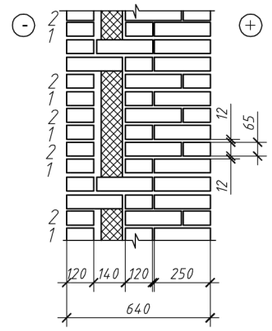

2 – 2

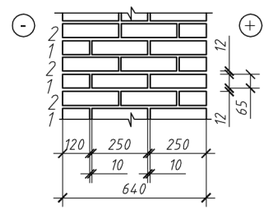

Привязан 71-15/08/2017- АС

Привязал	Нургали А.		
Инв №			

Сопряжение наружних и внутренних стен

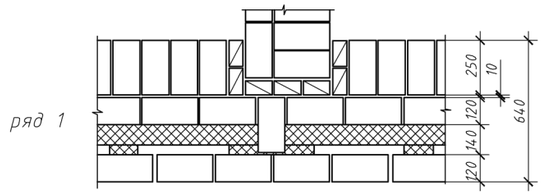

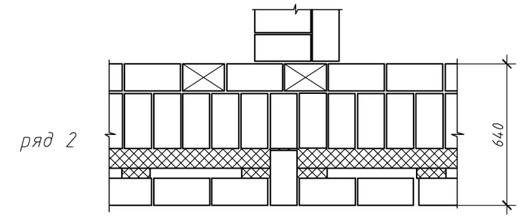

Примечание.

1. Работу по кладке стен выполнять в соответствий с требованиями СНиП 3.03.01-87
2. Наружные стены-многослойные (тип"А-64" по серии 2.130-8) из кирпича и утеплителя. из минплиты ISOVER FASOTERM-90 мм.
   Облегченая кладка состоит из двух продольных стенок: наружной, выполненой из. лицевого силикатного кирпича по ГОСТ379-~~95~~ 2015 марки 125 на растворе марки 50 Мрз 25 и внутреней, выполненной из силикатного кирпича по ГОСТ 379-~~95~~ 2015 марки 100 на растворе марки 50.
   Связь между стенками обеспечивается поперечными стенками (диафрагмами)
   Применение пустотелого кирпича в диафрагмах не допускается.
   Утеплитель устанавливают в кладку в процессе возведения.
   Установку очередного ряда плитного утеплителя выполнять по слою свежеуложенного цементного раствора толщиной 10-15мм.
3. Фиксация жесткого утеплителя выполнять путем установки в зазор фиксаторов из полос. того же плитного утеплителя через 0,5-0,6м.
4. Швы в кладке должны быть тщательно заполнены раствором. В лицевом слое кладки стен горизонтальные и вертикальные швы должны быть полностью заполнены раствором. и расшиты в процессе кладки.
5. При перерывах в процессе выполнения кладки стены следует накрывать рубероидом, толем, пленкой и т.д.. не допуская увлажнения утеплителя.
6. Кладку внутренних стен и перегородок выполнять из силикатного кирпича по ГОСТ379-~~95~~ 2015 марки 100 на растворе марки 50
7. В облегченной кладке предусмотрены арматурные связи в виде арматурных сеток. Связи устанавливаются в горизонтальных швах кладки в уровне перекрытий (в углах и в местах примыканий продольных стен к поперечным), а также в уровне верха и низа. простенков

Армирование кладки стен на уровне перекрытия –2,69 т.

Армирование кладки стен с вентканалами и лестничных клеток – 2,35 т

Армирование клетки стен лоджий – 2,63 т.

Кладку венканалов выполнить из керамического кирпича М100 по ГОСТ 530-2012 на растворе М50. предусмотреть армирование кладочной сеткой.

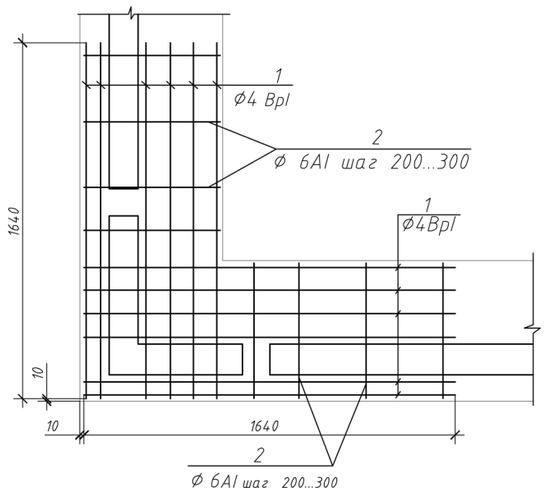

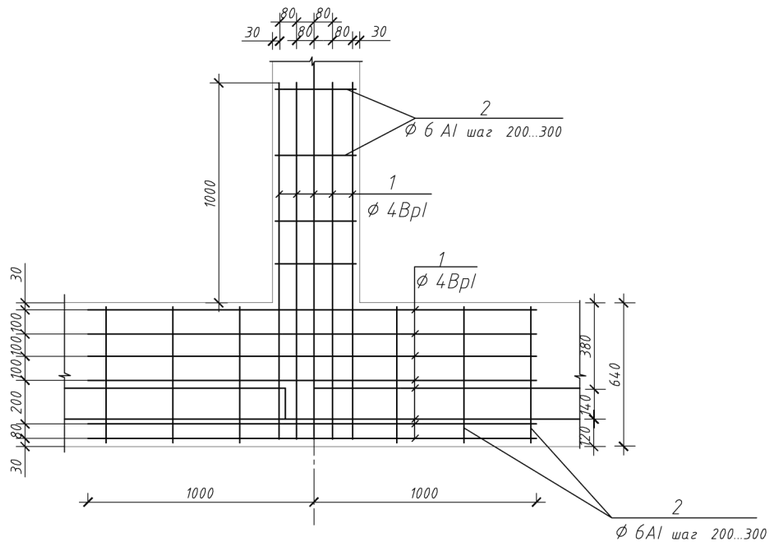

ИЗМ.	КОЛ.УЧ	ЛИСТ	№ДОК	ПОДП.	ДАТА	A-00-272-01.02-АС		
						Разработка проектно- сметной документации на строительство 3-х этажного 60-ти квартирного жилого дома №1и №2 в п. Индерборский, Индерского района, Атырауской области		
РАЗРАБ.		Гаврилин					СТАДИЯ	ЛИСТ	ЛИСТОВ
ПРОВЕР.		Бутенко					РП	9	
ГЛ. СПЕЦ.									
Н. КОНТР.									
ГИП		Спирина				Конструктивные решения облегченной кладки	ТОО "АДИЯСТРОЙПРОЕКТ"		

Взам. инв. №

Подп. и дата

Инв.№ подл.

План перемычек тех. подполья

Ведомость перемычек

Марка	Схема сечения
Пр-1 20 шт.	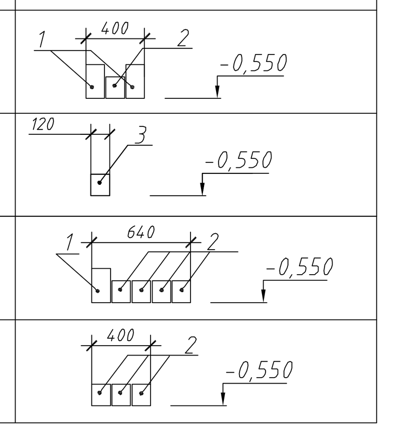
Пр-2 1 шт.	
Пр-3 30 шт.	
Пр-4 10 шт.	

Спецификация перемычек.

Марка Поз.	Обозначения	Наименования	Кол-во шт.	Масса ед.кг.	Примечание.
1	Серия 1.038.1-1 Вып.1	3 ПБ 16-37	70	102	
2	Серия 1.038.1-1 Вып.1	2 ПБ 13-1	170	54	
3	Серия 1.038.1-1 Вып.1	1 ПБ 13-1	1	25	

Взам. инв. №
Подп. и дата
Инв. № подл.

Привязан	71-15/08/2017- АС	
Привязал	Нургали А.	
Инв №		

Изм	Кол.уч	Лист	N° док.	Подп.	Дата
Разраб.		Гаврилин			
Пров.		Бутенко			
Гл.спец.					
Н.контр.					
ГИП		Спирина			

А-00-272-01.02-АС

Разработка проектно- сметной документации на строительство 3-х этажного 60-ти квартирного жилого дома №1и №2 в п. Индерборский, Индерского района, Атырауской области

Стадия	Лист	Листов
РП	10	

План перемычек тех. подполья
Ведомость перемычек. Спецификация перемычек.

ТОО "АДИЯСТРОЙПРОЕКТ"

План перемычек первого этажа

Ведомость перемычек

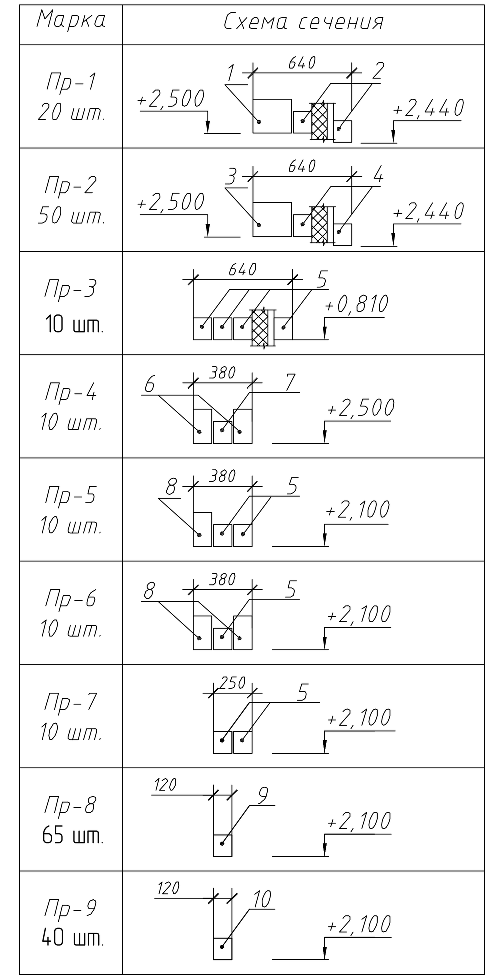

Спецификация перемычек.

Марка Поз.	Обозначения	Наименования	Кол-во шт.	Масса ед.кг.	Примечание.
1	Серия 1.038.1-1 Вып.1	5 ПБ 30-27	20	410	
2	Серия 1.038.1-1 Вып.1	2 ПБ 30-4	40	125	
3	Серия 1.038.1-1 Вып.1	5 ПБ 21-27	50	285	
4	Серия 1.038.1-1 Вып.1	2 ПБ 19-3	100	81	
5	Серия 1.038.1-1 Вып.1	2 ПБ 13-1	90	54	
6	Серия 1.038.1-1 Вып.1	3 ПБ 21-8	20	137	
7	Серия 1.038.1-1 Вып.1	2 ПБ 19-3	10	81	
8	Серия 1.038.1-1 Вып.1	3 ПБ 16-37	30	102	
9	Серия 1.038.1-1 Вып.1	1 ПБ 13-1	65	25	
10	Серия 1.038.1-1 Вып.1	1 ПБ 10-1	40	20	
11	ГОСТ 5781-82*	АРМАТ. СТАЛЬ d=14 AIII L=1150мм	30	1,39	
12	ГОСТ 5781-82*	АРМАТ. СТАЛЬ d=5 AIII L=100мм	40	0,022	

Привязан	71-15/08/2017- АС	
Привязал	Нургали А.	
Инв №		

Пр-10

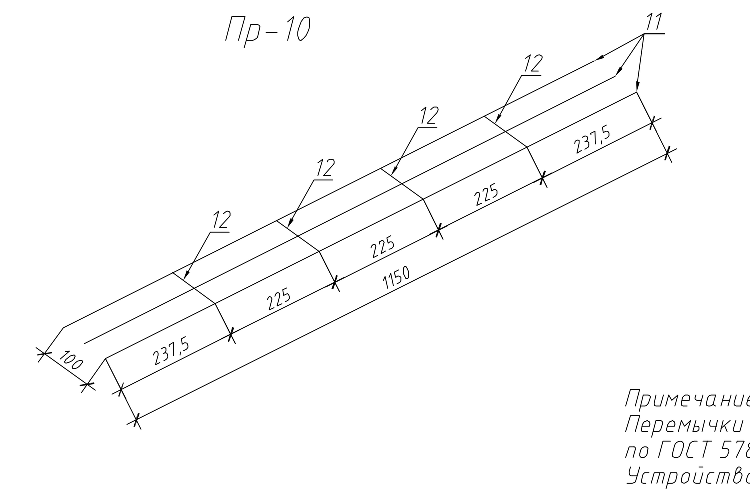

Примечание:
Перемычки с поз. Пр-10 (кол. 10 шт.) выполнить из арматуры по ГОСТ 5781-82*
Устройство перемычек с поз. Пр-10 выполнить на отм. +2,100

Изм	Кол.уч	Лист	N° док.	Подп.	Дата	А-00-272-01.02-АС
Разраб.		Гаврилин				Разработка проектно- сметной документации на строительство 3-х этажного 60-ти квартирного жилого дома №1и №2 в п. Индерборский, Индерского района, Атырауской области
Пров.		Бутенко				Стадия: РП; Лист: 11; Листов:
Гл.спец.						
Н.контр.						План перемычек первого этажа Спецификация
ГИП		Спирина				ТОО "АДИЯСТРОЙПРОЕКТ"

План перемычек 2-3-го этажа

Ведомость перемычек

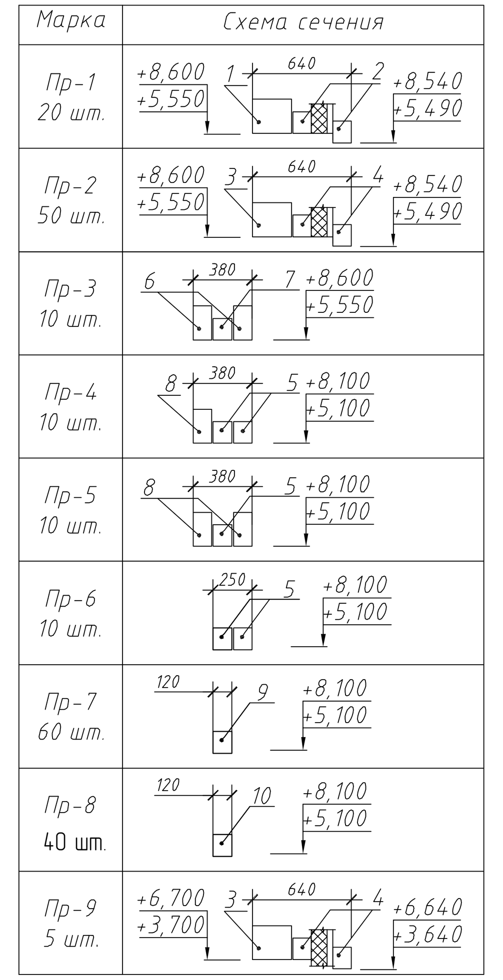

Привязан	71-15/08/2017- АС	
Привязал	Нургали А.	
Инв №		

Спецификация перемычек.

Марка Поз.	Обозначения	Наименования	Кол-во шт.	Масса ед.кг.	Примечание.
1	Серия 1.038.1-1 Вып.1	5 ПБ 30-27	20	410	
2	Серия 1.038.1-1 Вып.1	2 ПБ 30-4	40	125	
3	Серия 1.038.1-1 Вып.1	5 ПБ 21-27	55	285	
4	Серия 1.038.1-1 Вып.1	2 ПБ 19-3	110	81	
5	Серия 1.038.1-1 Вып.1	2 ПБ 13-1	50	54	
6	Серия 1.038.1-1 Вып.1	3 ПБ 21-8	20	137	
7	Серия 1.038.1-1 Вып.1	2 ПБ 19-3	10	81	
8	Серия 1.038.1-1 Вып.1	3 ПБ 16-37	30	102	
9	Серия 1.038.1-1 Вып.1	1 ПБ 13-1	60	25	
10	Серия 1.038.1-1 Вып.1	1 ПБ 10-1	40	20	
11	ГОСТ 5781-82*	АРМАТ. СТАЛЬ d=14 AIII L=1150мм	60	1,39	
12	ГОСТ 5781-82*	АРМАТ. СТАЛЬ d=5 AIII L=100мм	80	0,022	

Пр-10

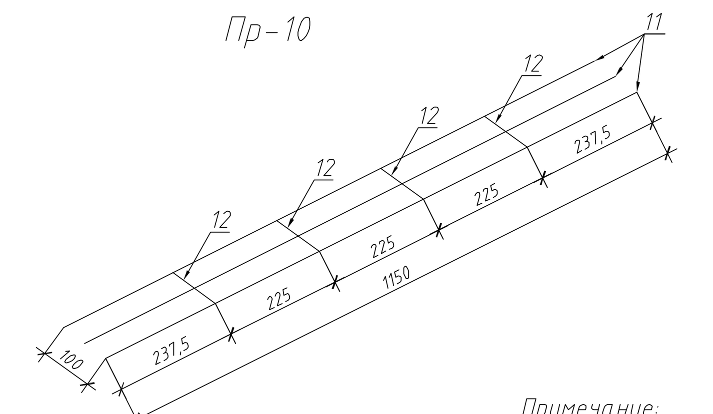

Примечание:
Перемычки с поз. Пр-10 (кол. 20 шт.) выполнить из арматуры по ГОСТ 5781-82*
Устройство перемычек с поз. Пр-10 выполнить на отм. +5,100 и на отм. +8,100 соответственно
В спецификации перемычек количество перемычек с поз.1 - 10 даны на один этаж, арматура на перемычки Пр-10 (поз. 11 и 12) дана на 2 этажа

Изм	Кол.уч	Лист	N° док.	Подп.	Дата	A-00-272-01.02-AC		
						Разработка проектно- сметной документации на строительство 3-х этажного 60-ти квартирного жилого дома №1и №2 в п. Индерборский, Индерского района, Атырауской области		
Разраб.		Гаврилин					Стадия	Лист	Листов
Пров.		Бутенко					РП	12	
Гл.спец.									
Н.контр.						План перемычек 2-3-го этажа Спецификация	ТОО "АДИЯСТРОЙПРОЕКТ"		
ГИП		Спирина							

План перекрытия тех. этажа, 1-2 этажа

СПЕЦИФИКАЦИЯ НА ПЛИТЫ ПЕРЕКРЫТИЯ

ПОЗ.	ОБОЗНАЧЕНИЕ	НАИМЕНОВАНИЕ	КОЛ-ВО НА ЭТАЖ				ВСЕГО ШТ.	МАССА ЕД.,КГ	ПРИМЕ-ЧАНИЕ
			0	1	2	3			
П1	СТ РК 949-92	ПК 63-10-8	92 102	92 102	92 102	92 102	368 408	2120	
П2	СТ РК 949-92	ПК 63-12-8	118 128	118 128	118 128	118 128	472 512	2500	
П3	СТ РК 949-92	ПК 72-15-8	20	20	20	20	80	3350	
П4	СТ РК 949-92	ПК 30-15-8	5	-	-	20	25	1080	
А-1	ГОСТ 5781-82*	АРМАТУРА Ø10 А-I L=2000ММ	50	50	50	50	200	1,234	246,8
А-2	ГОСТ 5781-82*	АРМАТУРА Ø10 А-I L=1000ММ	163	163	163	163	652	0,617	402,3
МУ-1	ГОСТ 25192-82	МОНОЛИТНЫЙ БЕТОН В25	9	9	9	9	36	0,14м3	5,04м3
Му-2	см лист АС-15а	Монолитный участок 6300х1000	10	10	10	10	40		
Му-3	см лист АС-15а	Монолитный участок 6300х1200	10	10	10	10	40		

ПРИМЕЧАНИЕ:

1. ПАНЕЛИ ПЕРЕКРЫТИЙ УКЛАДЫВАТЬ ПО ВЫРОВНЕННОМУ СЛОЮ ЦЕМЕНТНОГО РАСТВОРА М50.
2. ШВЫ МЕЖДУ ПАНЕЛЯМИ ЗАДЕЛАТЬ НА ВСЮ ВЫСОТУ ШВА ЦЕМЕНТНЫМ РАСТВОРОМ М100.
3. АНКЕРОВКУ, УЗЛЫ, ДЕТАЛИ КРЕПЛЕНИЯ ПАНЕЛЕЙ СМОТРИ СЕРИЮ 2.140-1 "ДЕТАЛИ ПЕРЕКРЫТИЙ ЖИЛЫХ ЗДАНИЙ".
4. ПРИ ПРОБИВКЕ ОТВЕРСТИЙ В ПЛИТАХ ПЕРЕКРЫТИЙ НЕ НАРУШАТЬ НЕСУЩИЕ РЕБРА ПАНЕЛЕЙ.
5. СПЕЦИФИКАЦИЯ ДАНА НА ОДИН ЭТАЖ.

Привязан 71-15/08/2017- АС

Привязал Нургали А.

Инв №

ИЗМ.	КОЛ.УЧ.	ЛИСТ	N°ДОК.	ПОДП.	ДАТА
РАЗРАБ.		Гаврилин			
ПРОВЕР.		Бутенко			
ГЛ. СПЕЦ.					
Н. КОНТР.					
ГИП		Спирина			

А-00-272-01.02-АС

Разработка проектно- сметной документации на строительство 3-х этажного 60-ти квартирного жилого дома №1и №2 в п. Индерборский, Индерского района, Атырауской области

СТАДИЯ	ЛИСТ	ЛИСТОВ
РП	13	

План перекрытия тех. этажа, 1-2 этажа
Спецификация

ТОО "АДИЯСТРОЙПРОЕКТ"

План перекрытия 3-го этажа

ПРИМЕЧАНИЕ:

1. ПАНЕЛИ ПЕРЕКРЫТИЙ УКЛАДЫВАТЬ ПО ВЫРОВНЕННОМУ СЛОЮ ЦЕМЕНТНОГО РАСТВОРА М50.
2. ШВЫ МЕЖДУ ПАНЕЛЯМИ ЗАДЕЛАТЬ НА ВСЮ ВЫСОТУ ШВА ЦЕМЕНТНЫМ РАСТВОРОМ М100.
3. АНКЕРОВКУ, УЗЛЫ, ДЕТАЛИ КРЕПЛЕНИЯ ПАНЕЛЕЙ СМОТРИ СЕРИЮ 2.140-1 "ДЕТАЛИ ПЕРЕКРЫТИЙ ЖИЛЫХ ЗДАНИЙ".
4. ПРИ ПРОБИВКЕ ОТВЕРСТИЙ В ПЛИТАХ ПЕРЕКРЫТИЙ НЕ НАРУШАТЬ НЕСУЩИЕ РЕБРА ПАНЕЛЕЙ.

Привязан 71-15/08/2017- АС

Привязал Нургали А.

Инв №

ИЗМ.	КОЛ.УЧ	ЛИСТ	№ДОК.	ПОДП.	ДАТА
РАЗРАБ.		Гаврилин			
ПРОВЕР.		Бутенко			
ГЛ. СПЕЦ.					
Н. КОНТР.					
ГИП		Спирина			

А-00-272-01.02-АС

Разработка проектно- сметной документации на строительство 3-х этажного 60-ти квартирного жилого дома №1и №2 в п. Индерборский, Индерского района, Атырауской области

СТАДИЯ	ЛИСТ	ЛИСТОВ
РП	14	

План перекрытия 3-го этажа
Спецификация

ТОО "АДИЯСТРОЙПРОЕКТ"

ПЛИТА МОНОЛИТНАЯ ПМ-1
М1:50

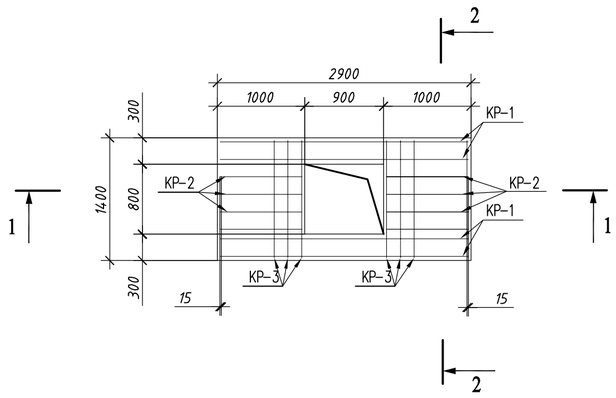

ЗД-1

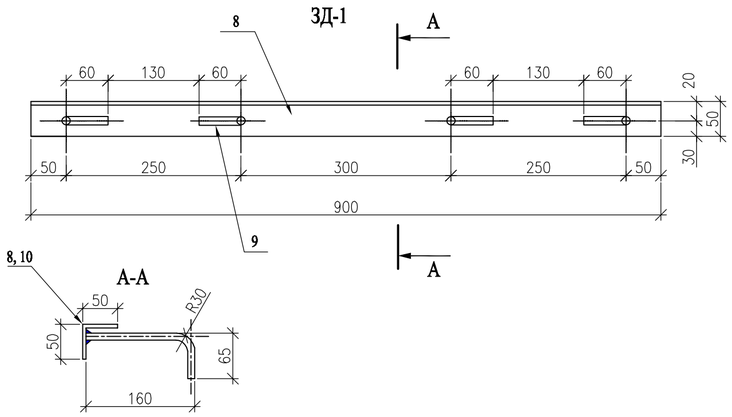

1-1
М1:25

2-2
М1:25

КР-1

КР-2

КР-3

СПЕЦИФИКАЦИЯ МЕТАЛЛИЧЕСКИХ ЭЛЛЕМЕНТОВ ПЛИТЫ ПМ-1

ПОЗ.	ОБОЗНАЧЕНИЕ	НАИМЕНОВАНИЕ	КОЛ-ВО	МАССА ЕД. КГ.	ПРИМЕЧАНИЕ
		АРМАТУРНЫЙ КАРКАС КР-1	4	11,76	47,04
1	ГОСТ 5781-82*	22-А-III L=2840 мм	1	8,46	
2	ГОСТ 5781-82*	12-А-III L=2840 мм	1	2,58	
3	ГОСТ 5781-82*	8-А-I L=200 мм	9	0,08	
		АРМАТУРНЫЙ КАРКАС КР-2	6	2,65	15,9
1	ГОСТ 5781-82*	16-А-III L=940 мм	1	1,49	
2	ГОСТ 5781-82*	12-А-III L=940 мм	1	0.84	
3	ГОСТ 5781-82*	8-А-I L=200 мм	4	0,08	
		АРМАТУРНЫЙ КАРКАС КР-3	6	3,71	22,26
1	ГОСТ 5781-82*	16-А-III L=1340 мм	1	2,12	
2	ГОСТ 5781-82*	12-А-III L=1340 мм	1	1,19	
3	ГОСТ 5781-82*	8-А-I L=200 мм	5	0,08	
5	ГОСТ 5781-82*	8-А-I L=1370 мм	4	0,54	
6	ГОСТ 5781-82*	8-А-I L=1370 мм	6	0,54	
		ЗАКЛАДНАЯ ДЕТАЛЬ ЗД-1		35,8	
7	ГОСТ 103-76*	-150х5 L=120 мм	8	0,71	
8	ГОСТ 8509-93	∟50х5 L=900 мм	4	3,39	
9	ГОСТ 5781-82*	10-А-III L=225 мм	32	0,14	
10	ГОСТ 8509-93	50х5 L=800 мм	4	3,02	
	ГОСТ 25192-82*	БЕТОН В25 м3	0,74	1900	

ПРИМЕЧАНИЕ
КОЛ-ВО ПЛИТ МОНОЛИТНЫХ - 5 ШТ. ЭКСПЛИКАЦИЯ ДАНА НА ОДНУ ПЛИТУ

Привязан 71-15/08/2017- АС
Привязал Нургали А.
Инв №

ИЗМ.	КОЛ.УЧ	ЛИСТ	N°ДОК	ПОДП.	ДАТА
РАЗРАБ.		Гаврилин			
ПРОВЕР.		Бутенко			
ГЛ. СПЕЦ.					
Н. КОНТР.					
ГИП		Спирина			

А-00-272-01.02-АС

Разработка проектно- сметной документации на строительство 3-х этажного 60-ти квартирного жилого дома №1и №2 в п. Индерборский, Индерского района, Атырауской области

СТАДИЯ	ЛИСТ	ЛИСТОВ
РП	15	

МОНОЛИТНАЯ ПЛИТА ПМ-1

ТОО "АДИЯСТРОЙПРОЕКТ"

ВЗАМ. ИНВ. N°
ПОДП. И ДАТА
ИНВ. N° ПОДЛ.

Монолитный участок Му-2

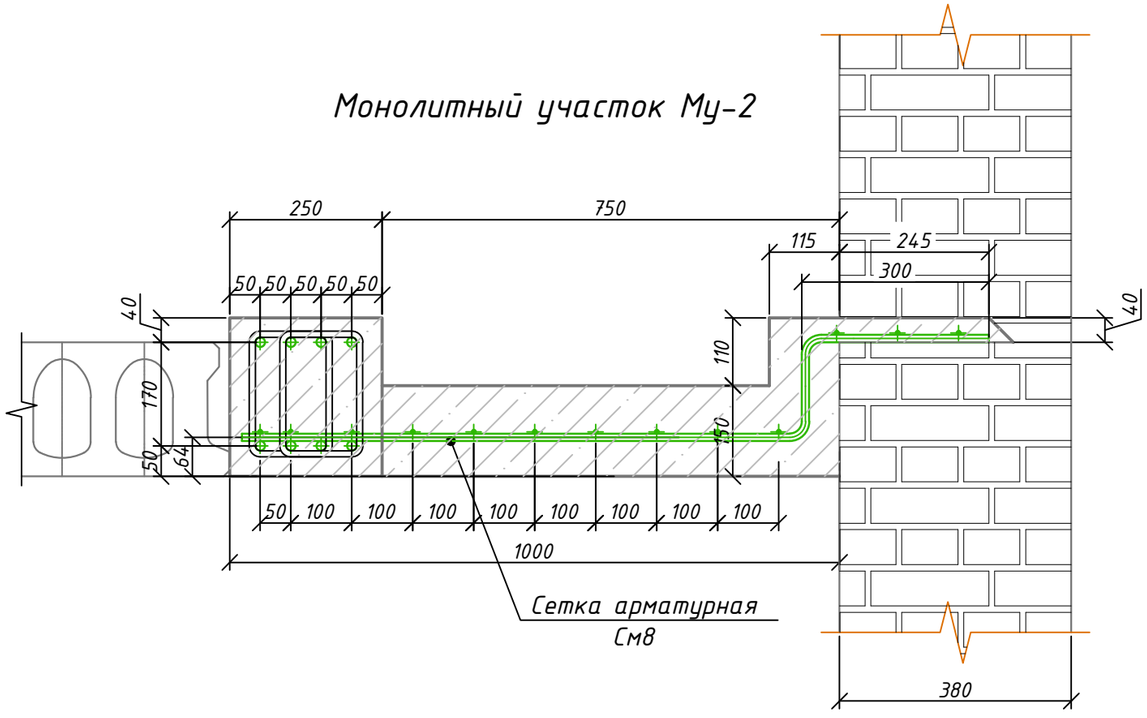

Монолитный участок Му-3

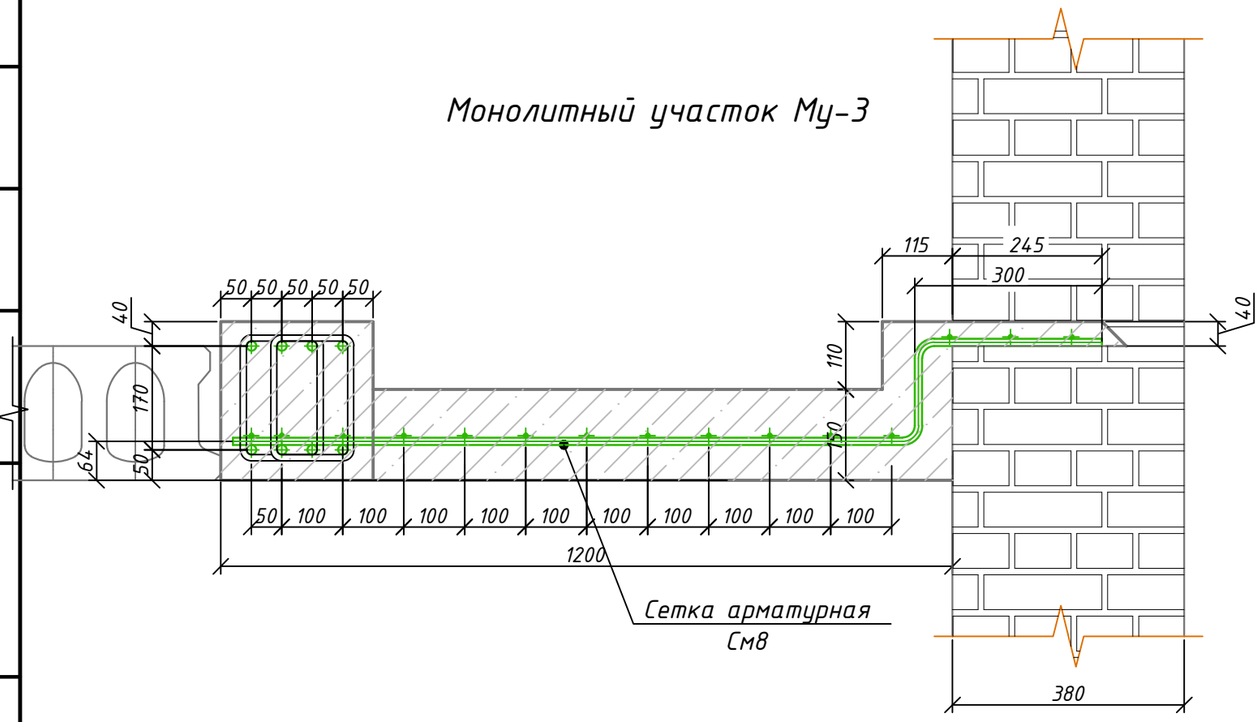

Спецификация элементов

Поз.	Обозначение	Наименование	Кол.	Масса, ед., кг	Приме-чание
		Монолитный участок Му-2 шир. 1000мм			L=6.3м
		Сборочные единицы			
		Каркас Кр-1, п.м.	1	17.24	108.61
1	ГОСТ 5781-82*	Ф16 AIII L=1000мм (8 стержней)	8	1.58	12.64
2	ГОСТ 5781-82*	Ф10 AI L=750мм шаг 200мм	10	0.46	4.6
		Сетка См8, п.м.	1	11.36	71.57
3	ГОСТ 5781-82*	Ф12 AIII L=1360мм шаг 150мм	7	1.21	8.47
4	ГОСТ 5781-82*	Ф6 AI L=1000мм шаг 100мм	13	0.222	2.89
		Материалы			
5		Бетон кл.В15, м3	0.20		1.26
		Монолитный участок Му-3 шир. 1200мм			L=6.3м
		Сборочные единицы			
		Каркас Кр-1, п.м.	1	17.24	108.61
1	ГОСТ 5781-82*	Ф16 AIII L=1000мм (8 стержней)	8	1.58	12.64
2	ГОСТ 5781-82*	Ф10 AI L=750мм шаг 200мм	10	0.46	4.6
		Сетка См9, п.м.	1	12.63	79.57
3	ГОСТ 5781-82*	Ф12 AIII L=1560мм шаг 150мм	7	1.39	9.3
4	ГОСТ 5781-82*	Ф6 AI L=1000мм шаг 100мм	15	0.222	3.33
		Материалы			
5		Бетон кл.В15, м3	0.23		1.45

Примечание:
Спецификация данна на один монолитный участок.

Изм.	Кол.уч.	Лист	№ док.	Подпись	Дата
ГИП		Бурумбаев А.Е.			03.18.
Исполнил		Нургали А.Д.			03.18.
Проверил		Ширяева Л.Н.			03.18.

71/15-05-2018-АС

«Привязка проектно-сметной документации на строительство трех 3 этажных 60-ти квартирных жилых домов в с.Аккистау Исатайского района»

Жилой дом на 60 квартир

Стадия	Лист	Листов
РП	15а	

Монолитные участки Му-2, Му-3

ТОО "СпецСтрой Согласование" г.Актобе

Копировал А3

Согласовано

Взам. инв. №

Подп. и дата

Инв. № подл.

Фрагмент плана
Монолитный участок Му-2

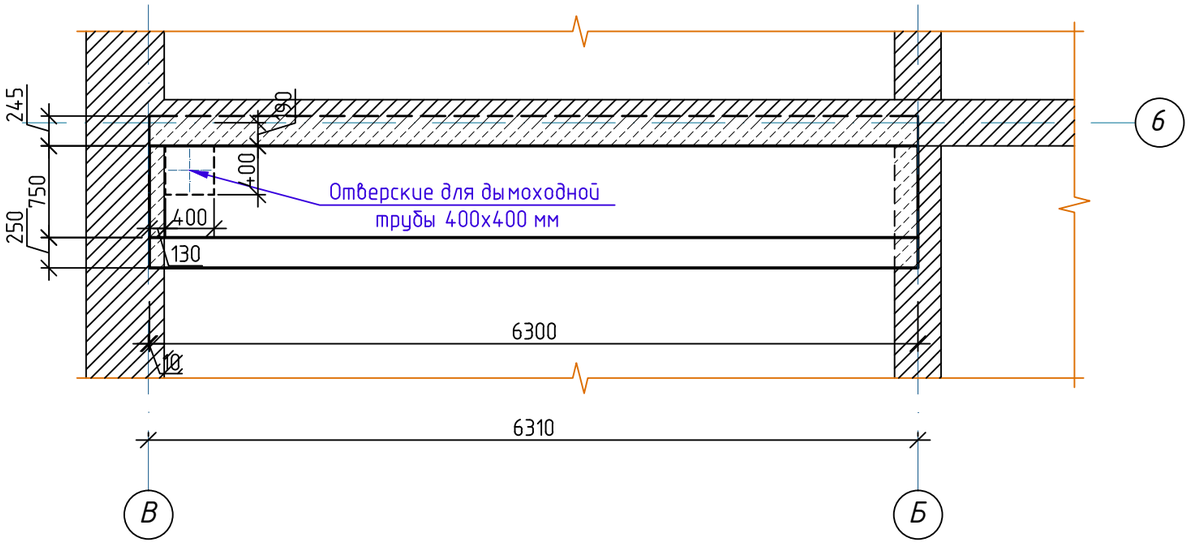

Фрагмент плана
Монолитный участок Му-3

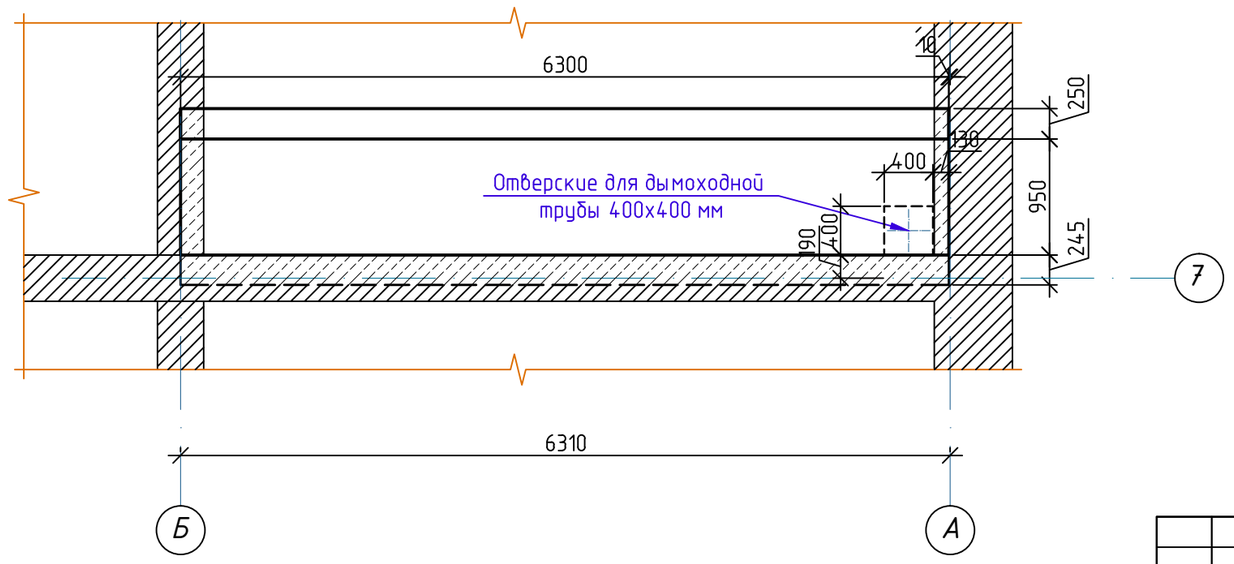

						71/15-05-2018-АС		
						«Привязка проектно-сметной документации на строительство трех 3 этажных 60-ти квартирных жилых домов в с.Аккистау Исатайского района»		
Изм.	Кол.уч.	Лист	№ док.	Подпись	Дата			
ГИП		Бурумбаев А.Е.			03.18.	Жилой дом на 60 квартир	Стадия: РП	Лист: 15б
Исполнил		Нургали А.Д.			03.18.			Листов:
Проверил		Ширяева Л.Н.			03.18.	Фрагмент плана. Схема расположения Му-2, Му-3	ТОО "СпецСтрой Согласование" г.Актобе	

Согласовано

Взам. инв. №

Подп. и дата

Инв. № подл.

Копировал

А3

Узел опирания пустотных плит на кирпичную внутреннюю стену с вентканалом

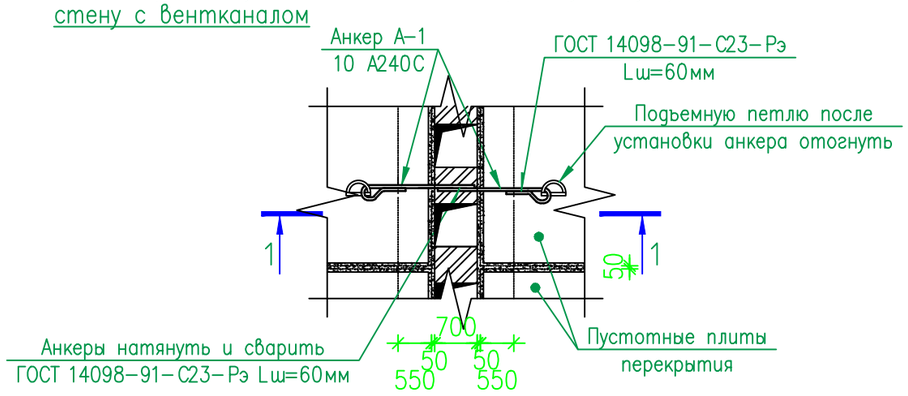

Узлы примыкания пустотной плиты к стене

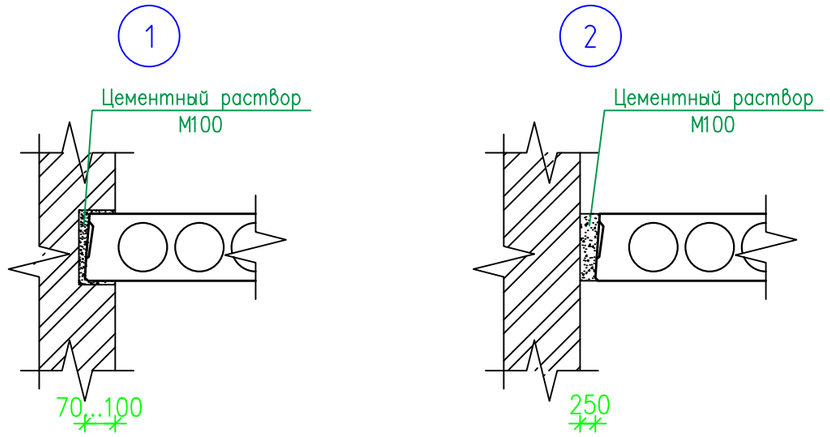

1 – 1

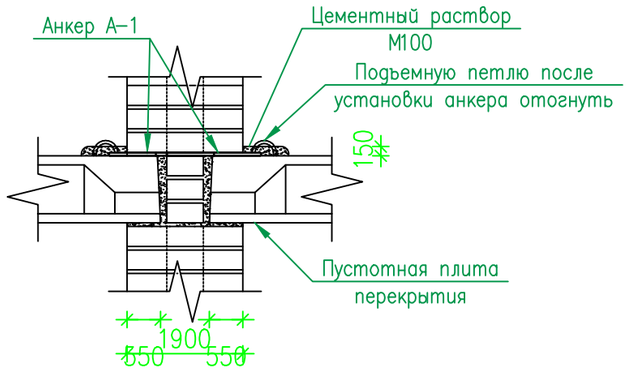

Анкер А-1

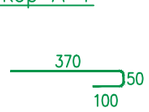

1. Сварку выполнять электродами типа Э42 по ГОСТ 9467-75.

Согласовано

Взам. инв. №

Подп. и дата

Инв. № подл.

Изм.	Кол.уч.	Лист	№ док.	Подпись	Дата
ГИП		Бурумбаев А.С.			03.18.
Исполнил		Нургали А.Д.			03.18.
Проверил		Ширяева Л.Н.			03.18.

71/15-05-2018-АС

«Привязка проектно-сметной документации на строительство трех 3 этажных 60-ти квартирных жилых домов в с.Аккистау Исатайского района»

Жилой дом на 60 квартир

Стадия	Лист	Листов
РП	15 в	

Узлы операния плит перекрытия

ТОО "СпецСтрой Согласование" г.Актобе

Копировал

А3

Фасад 1-53

Ведомость отделки фасадов

N-п/п	Элемент фасада	Вид отделки	Цвет или № колера	Примечания
1	2	3	4	5
1	Кровля	Профнастил НС44-0,7-1000 ГОСТ 24045-94		Цвет на усмотрение заказчика
2	Стены,подоконные простенки	силикатный кирпич		Цвет на усмотрение заказчика
3	Цоколь	штукатурка		Цвет на усмотрение заказчика
4	Оконные блоки	ПВХ	белый	
5	Дверные блоки	деревянные		Цвет на усмотрение

Привязан ТП-15/08/2017- АС

Привязал Гудков А.

Инв.№

				А-00-272-01.02.АС	
				Разработка проектно- сметной документации на строительство 3-х этажного 60-ти квартирного жилого дома №1в №2 в п. Индерборский, Индерского района, Атырауской области	
Изм.	Кол.уч.	№док.	Подп.	Дата	
Разраб.		Гаркин			
Провер.		Бутпаев			
Гл. спец.					
Н. контр.					
ГИП		Сыпкан			

СТАДИЯ	ЛИСТ	ЛИСТОВ
РП	16	

Фасад 1-53

ТОО "АДИЛСТРОЙПРОЕКТ"

Копировал

Формат А4

Фасад 53-1

Привязан	71-15/08/2017- АС	
Привязка	Кудашев А.	
Инв №		

Изм.	Кол.уч	Лист	№док	Подп.	Дата	A-00-272-01.02-АС		
						Разработка проектно- сметной документации на строительство 3-х этажного 60-ти квартирного жилого дома №1и №2 в п. Индерборский, Индерского района, Атырауской области		
Разраб.		Гаврилин						
Провер.		Бутенко				Стадия	Лист	Листов
Гл. спец.						РП	17	
Н. контр.								
ГИП		Спирина				Фасад 53-1	ТОО "АДИЯСТРОЙПРОЕКТ"	

Фасад А-В

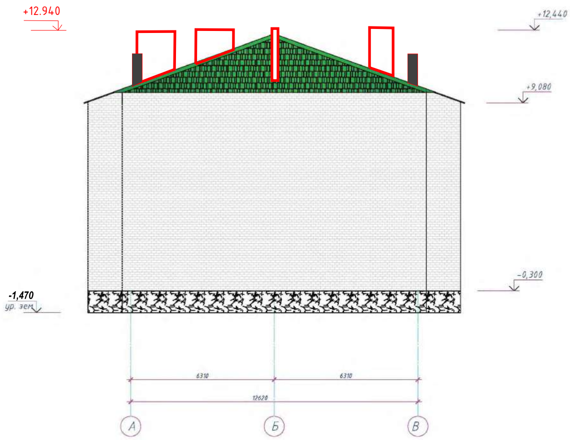

Фасад В-А

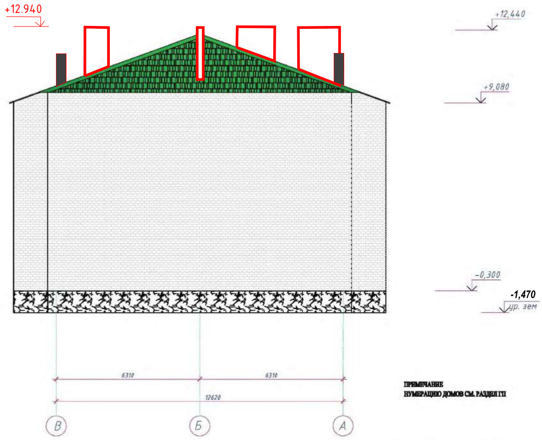

ПРИМЕЧАНИЕ
НУМЕРАЦИЮ ДОМОВ СМ. РАЗДЕЛ ГП

Привязан 71-15/08/2017- АС

Привязал	Нурахи А.	[illegible]
Инв №		

А-00-272-01.02-АС

Разработка проектно- сметной документации на строительство 3-х этажного 60-ти квартирного жилого дома №1и №2 в п. Индерборский, Индерского района, Атырауской области

ИЗМ.	КОЛ.УЧ	ЛИСТ	№ДОК.	ПОДП.	ДАТА
РАЗРАБ.	[illegible]				
ПРОВЕР.	[illegible]				
ГЛ. СПЕЦ.					
Н. КОНТР.					
ГИП	[illegible]				

СТАДИЯ	ЛИСТ	ЛИСТОВ
РП	18	

Фасад А-В. Фасад В-А

ТОО "[illegible]"

ФОРМАТ А2х2

Отделочный план тех. подполья

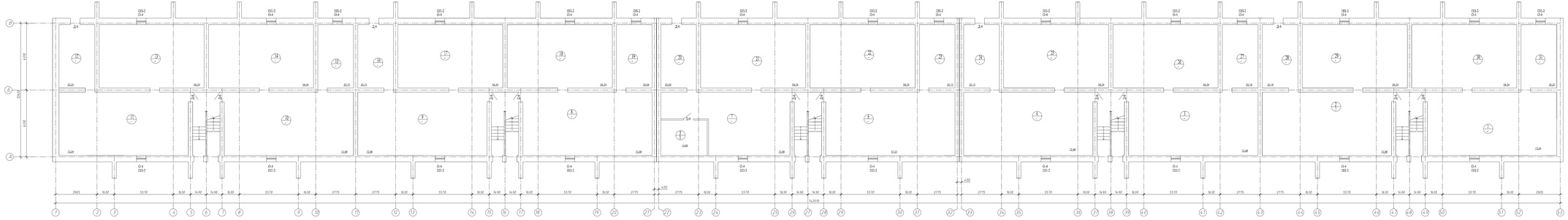

ЭКСПЛИКАЦИЯ ПОМЕЩЕНИЙ ТЕХ. ПОДПОЛЬЯ

НОМЕР ПОМЕЩЕНИЯ	НАИМЕНОВАНИЕ	ПЛОЩАДЬ, M^2
1	Тех. подполье	73,04
2	Водомерный узел	72,98
3	Тех. подполье	72,98
4	Тех. подполье	72,98
5	Эл. щитовая	14,66
6	Тех. подполье	57,31
7	Тех. подполье	72,98
8	Тех. подполье	72,98
9	Тех. подполье	72,98
10	Тех. подполье	72,98
11	Тех. подполье	73,04
12	Тех. подполье	20,25
13	Тех. подполье	59,34
14	Тех. подполье	59,34
15	Тех. подполье	20,15
16	Тех. подполье	20,15
17	Тех. подполье	59,34
18	Тех. подполье	59,34
19	Тех. подполье	20,09
20	Тех. подполье	20,09
21	Тех. подполье	59,34
22	Тех. подполье	59,34
23	Тех. подполье	20,12
24	Тех. подполье	20,12
25	Тех. подполье	59,34
26	Тех. подполье	59,34
27	Тех. подполье	20,18
28	Тех. подполье	20,18
29	Тех. подполье	59,34
30	Тех. подполье	59,34
31	Тех. подполье	20,25
	ВСЕГО	1524,79

Привязан 31-15/08/2017- АС

Привязан Муравьев А. Рудак

Инв. №

Изм.	Кол.уч.	Лист	№ Док.	Подп.	Дата
Разраб.	Гаврилов				
Пров.	Бутылин				
Гл.инж.					
Гл.инж.					
Гл.П.	Смирнов				

А-00-272-01.02-АС

Разработка проектно- сметной документации на строительство 5-ти этажного 60-ти квартирного жилого дома №1 и №2 в п. Ивлерборский, Ивлерского района, Амурской области

Стадия	Лист	Листов
Р/Т	19	

Отделочный план тех. подполья
Экспликация помещений

ГОО "АДЕКСТРОЙПРОЕКТ"

Изм. | Кол.уч. | Лист | № Док. | Подп. | Дата

Согласовано

Взам. инв. №

Подп. и дата

Инв. № подл.

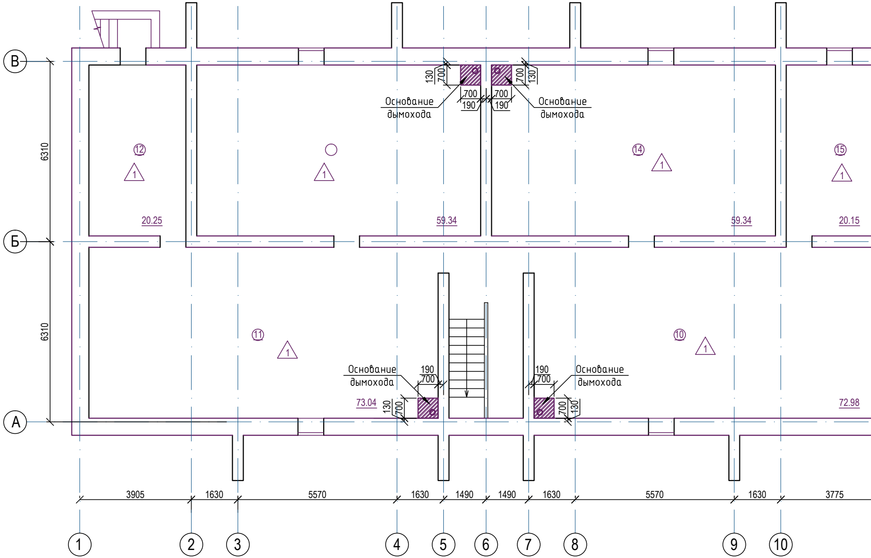
В
Б
А
6310
6310
⑫
20.25
59.34
⑭
59.34
⑮
20.15
⑪
73.04
⑩
72.98
1
Основание дымохода
Основание дымохода
Основание дымохода
Основание дымохода
130
700
190
3905
1630
5570
1630
1490
1490
1630
5570
1630
3775
1
2
3
4
5
6
7
8
9
10

ЭКСПЛИКАЦИЯ ПОЛОВ ПОДВАЛА

Наименов. помещен.	Тип пола	Схема элементов пола	Наименование покрытий пола и их толщина, мм.	Площ. м2	Примеч.
1-31	1	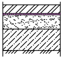	Бетонная стяжка - 30 мм гидроизоляционная пленека в 2 слоя - 1 мм цем.-песч. стяжка из бет. М100 ГОСТ 7473-2010 - 100 мм подготовка из щебня фрак.5-20мм ГОСТ 8267-93* - 140 мм Смеси песчано-гравийные ГОСТ 23735-2014 - 200 мм фундаментная плита	1524.79	

Сп

ПОЗ.	ОБОЗНАЧЕНИЕ
1	ГОСТ 21519-2003
2	
3	

ПЛАН ПОДВАЛА

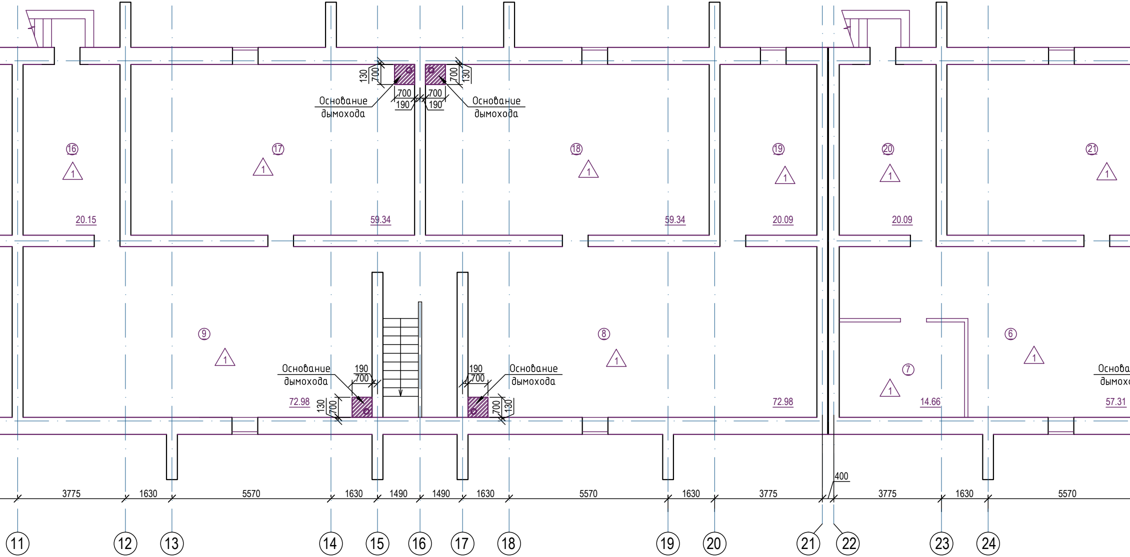
130
700
700
190
Основание дымохода
700
190
130
700
Основание дымохода
⑯
⑰
⑱
⑲
⑳
㉑
1
20.15
59.34
59.34
20.09
20.09
⑨
⑧
⑦
⑥
Основание дымохода
190
700
130
700
190
700
Основание дымохода
700
130
72.98
72.98
14.66
57.31
Основа
дымохо
3775
1630
5570
1630
1490
1490
1630
5570
1630
3775
400
3775
1630
5570
11
12
13
14
15
16
17
18
19
20
21
22
23
24

ецификация основания дымохода

	НАИМЕНОВАНИЕ	КОЛ.	МАССА ЕД.,КГ.	ПРИМЕЧ.
	Основание дымохода			
	Арматура А-III Φ10, L=700 мм	6		шаг 200 мм
	Материалы			
	Бетон кл.B12.5, V=0.1м3			
	Керам.Кирпич М100, V=0.46 м3	2		

ВЕДОМОСТЬ ОТДЕЛКИ ПОМЕЩЕНИЙ

НОМЕРА ПОМЕЩЕНИЙ	ПОТОЛОК		ВЕРХ СТЕН ИЛИ ПЕРЕГОРОДОК	
	ВИД ОТДЕЛКИ	ПЛОЩАДЬ М2	ВИД ОТДЕЛКИ	ПЛОЩАДЬ М2
1-6, 8-31	Выравн. сухими смесями. Окраска Водо-эмульсионной краской за 2 раза	1510.13	Штукатурка цем.песч раствором. Выравн. сухими смесями. Окраска Водо-эмульсионной краской за 2 раза	1460.7
7	Выравн. сухими смесями. Окраска Водо-эмульсионной краской за 2 раза	14.66	Штукатурка цем.песч раствором. Отделка керамической плиткой на водостойком клею	26.2
Итого:		1524.79		1486.9

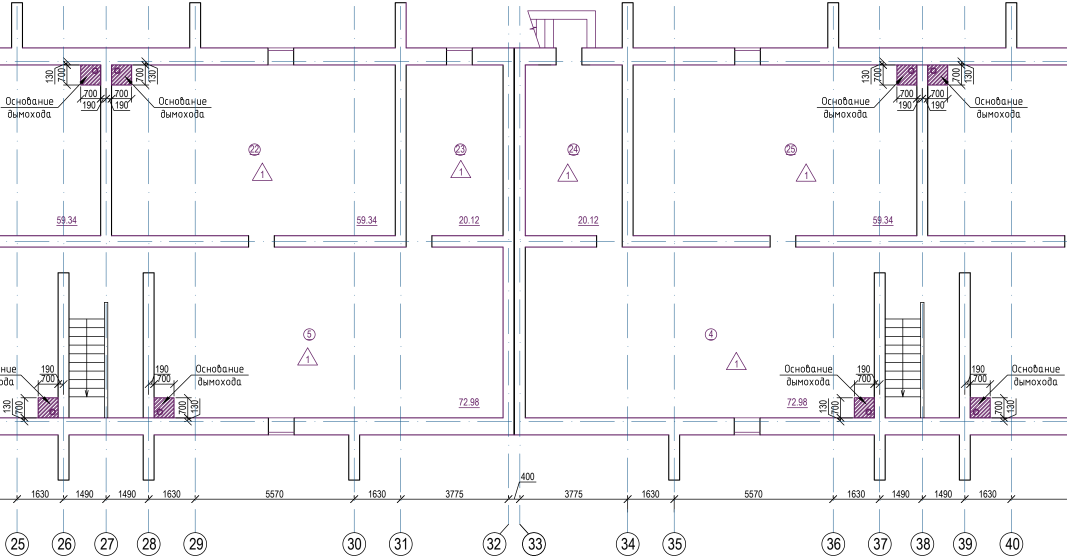
Основание дымохода
130
700
190
22
23
24
25
5
4
1
59.34
20.12
72.98
400
1630
1490
5570
3775
25
26
27
28
29
30
31
32
33
34
35
36
37
38
39
40

СТЕНЫ ИЛИ ПЕРЕГОРОДКИ (НИЗ)		ПРИМЕЧАНИЕ
ВИД ОТДЕЛКИ	ПЛОЩАДЬ М2	

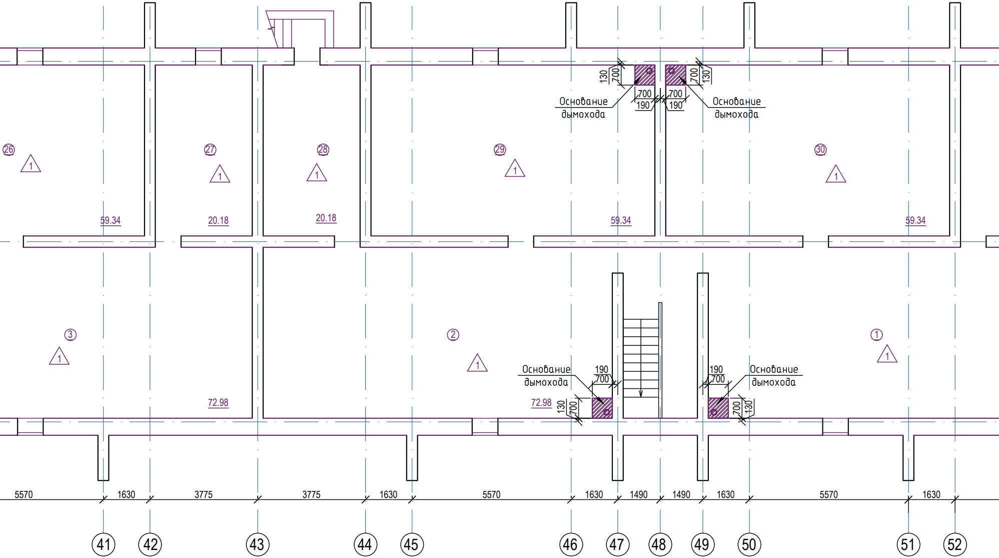
26
1
59.34
27
1
20.18
28
1
20.18
29
1
59.34
130
700
700
190
Основание дымохода
700
190
700
130
Основание дымохода
30
1
59.34
3
1
72.98
2
1
Основание дымохода
190
700
72.98
130
700
190
700
Основание дымохода
700
130
1
1
5570
1630
3775
3775
1630
5570
1630
1490
1490
1630
5570
1630
41
42
43
44
45
46
47
48
49
50
51
52

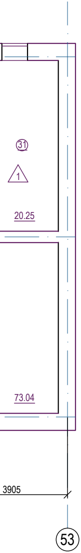
31
1
20.25
73.04
3905
53

основание дымовой трубы

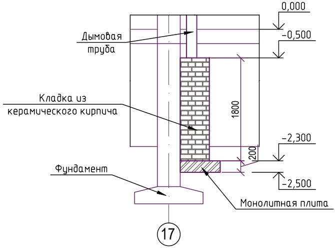
0,000
-0,500
Дымовая труба
Кладка из керамического кирпича
1800
-2,300
200
-2,500
Фундамент
Монолитная плита
17

Изм.	Кол.уч.	Лист	№ док	Подпись	Дата
ГИП		Бурумбаев А.С.			03.18.
Исполнил		Нургали А.Д.			03.18.
Проверил		Ширяева Л.Н.			03.18.

71/15-05-2018-АС

«Привязка проектно-сметной документации на строительство трех 3 этажных 60-ти квартирных жилых домов в с.Аккистау Исатайского района»

Жилой дом на 60 квартир

Стадия	Лист	Листов
РП	19а	

План подвала

ТОО "СпецСтрой Согласование"
г.Актобе

Копировал А4х8

Отделочный план 1-го этажа

ЭКСПЛИКАЦИЯ ПОМЕЩЕНИЙ 1-ГО ЭТАЖА (НАЧАЛО)

НОМЕР ПОМЕ-ЩЕНИЯ	НАИМЕНОВАНИЕ	ПЛОЩАДЬ, М²
1	Зал	20,97
2	Зал	21,02
3	Спальная	14,57
4	Кухня	9,46
5	Кухня	9,46
6	Спальная	14,57
7	Зал	21,02
8	Зал	20,97
9	Зал	20,97
10	Зал	21,02
11	Спальная	14,57
12	Кухня	9,46

ЭКСПЛИКАЦИЯ ПОМЕЩЕНИЙ 1-ГО ЭТАЖА (ПРОДОЛЖЕНИЕ)

НОМЕР ПОМЕ-ЩЕНИЯ	НАИМЕНОВАНИЕ	ПЛОЩАДЬ, М²
13	Кухня	9,46
14	Спальная	14,57
15	Зал	21,02
16	Зал	20,97
17	Зал	20,97
18	Зал	21,02
19	Спальная	14,57
20	Кухня	9,46
21	Кухня	9,46
22	Спальная	14,57
23	Зал	21,02
24	Зал	20,97

ЭКСПЛИКАЦИЯ ПОМЕЩЕНИЙ 1-ГО ЭТАЖА (ПРОДОЛЖЕНИЕ)

НОМЕР ПОМЕ-ЩЕНИЯ	НАИМЕНОВАНИЕ	ПЛОЩАДЬ, М²
25	Зал	20,97
26	Зал	21,02
27	Спальная	14,57
28	Кухня	9,46
29	Кухня	9,46
30	Спальная	14,57
31	Зал	21,02
32	Зал	20,97
33	Зал	20,97
34	Зал	21,02
35	Спальная	14,57
36	Кухня	9,46

ЭКСПЛИКАЦИЯ ПОМЕЩЕНИЙ 1-ГО ЭТАЖА (ПРОДОЛЖЕНИЕ)

НОМЕР ПОМЕ-ЩЕНИЯ	НАИМЕНОВАНИЕ	ПЛОЩАДЬ, М²
37	Кухня	9,46
38	Спальная	14,57
39	Зал	21,02
40	Зал	20,97
41	Ванная	2,5
41а	Туалет	1,8
42	Спальная	14,74
43	Прихожая	15,66
44	Спальная	16,54
45	Прихожая	7,88
46	Кухня	15,58
47	Тамбур	3,1
48	Ванная	2,7
48а	Туалет	1,8

ЭКСПЛИКАЦИЯ ПОМЕЩЕНИЙ 1-ГО ЭТАЖА (ПРОДОЛЖЕНИЕ)

НОМЕР ПОМЕ-ЩЕНИЯ	НАИМЕНОВАНИЕ	ПЛОЩАДЬ, М²
49	Ванная	2,7
49а	Туалет	1,8
50	Л/К	9,92
50а	Тамбур	3,6
51	Л/К	5,0
52	Тамбур	3,1
53	Кухня	15,58
54	Прихожая	7,88
55	Спальная	16,54
56	Прихожая	15,66
57	Спальная	14,74
58	Ванная	2,5
58а	Туалет	1,8
59	Ванная	2,5

ЭКСПЛИКАЦИЯ ПОМЕЩЕНИЙ 1-ГО ЭТАЖА (ПРОДОЛЖЕНИЕ)

НОМЕР ПОМЕ-ЩЕНИЯ	НАИМЕНОВАНИЕ	ПЛОЩАДЬ, М²
59а	Туалет	1,8
60	Спальная	14,74
61	Спальная	16,54
62	Прихожая	15,66
63	Прихожая	7,88
64	Кухня	15,58
65	Тамбур	3,1
66	Ванная	2,7
66а	Туалет	1,8
67	Ванная	2,7
67а	Туалет	1,8
68	Л/К	9,92
68а	Тамбур	3,6
69	Л/К	5,0

ЭКСПЛИКАЦИЯ ПОМЕЩЕНИЙ 1-ГО ЭТАЖА (ПРОДОЛЖЕНИЕ)

НОМЕР ПОМЕ-ЩЕНИЯ	НАИМЕНОВАНИЕ	ПЛОЩАДЬ, М²
70	Тамбур	3,1
71	Прихожая	7,88
72	Кухня	15,58
73	Спальная	16,54
74	Прихожая	15,66
75	Спальная	14,74
76	Ванная	2,5
76а	Туалет	1,8
77	Ванная	2,5
77а	Туалет	1,8
78	Спальная	14,74
79	Прихожая	15,66
80	Спальная	16,54
81	Кухня	15,58

ЭКСПЛИКАЦИЯ ПОМЕЩЕНИЙ 1-ГО ЭТАЖА (ПРОДОЛЖЕНИЕ)

НОМЕР ПОМЕ-ЩЕНИЯ	НАИМЕНОВАНИЕ	ПЛОЩАДЬ, М²
82	Тамбур	3,1
83	Прихожая	7,88
84	Ванная	2,7
84а	Туалет	1,8
85	Л/К	9,92
85а	Тамбур	3,6
86	Л/К	5,0
87	Ванная	2,7
87а	Туалет	1,8
88	Тамбур	3,1
89	Кухня	15,58
90	Прихожая	7,88
91	Прихожая	15,66
92	Спальная	16,54

ЭКСПЛИКАЦИЯ ПОМЕЩЕНИЙ 1-ГО ЭТАЖА (ПРОДОЛЖЕНИЕ)

НОМЕР ПОМЕ-ЩЕНИЯ	НАИМЕНОВАНИЕ	ПЛОЩАДЬ, М²
93	Спальная	14,74
94	Ванная	2,5
94а	Туалет	1,8
95	Ванная	2,5
95а	Туалет	1,8
96	Спальная	14,74
97	Прихожая	15,66
98	Спальная	16,54
99	Кухня	15,58
100	Прихожая	7,88
101	Тамбур	3,1
102	Л/К	9,92
102а	Тамбур	3,6
103	Ванная	2,7

ЭКСПЛИКАЦИЯ ПОМЕЩЕНИЙ 1-ГО ЭТАЖА (ПРОДОЛЖЕНИЕ)

НОМЕР ПОМЕ-ЩЕНИЯ	НАИМЕНОВАНИЕ	ПЛОЩАДЬ, М²
103а	Туалет	1,8
104	Ванная	2,7
104а	Туалет	1,8
105	Л/К	5,0
106	Кухня	15,58
107	Тамбур	3,1
108	Прихожая	7,88
109	Спальная	16,54
110	Прихожая	15,66
111	Спальная	14,74
112	Ванная	2,5
112а	Туалет	1,8
113	Ванная	2,5
113а	Туалет	1,8

ЭКСПЛИКАЦИЯ ПОМЕЩЕНИЙ 1-ГО ЭТАЖА (ПРОДОЛЖЕНИЕ)

НОМЕР ПОМЕ-ЩЕНИЯ	НАИМЕНОВАНИЕ	ПЛОЩАДЬ, М²
114	Спальная	14,74
115	Спальная	16,54
116	Прихожая	15,66
117	Кухня	15,58
118	Тамбур	3,1
119	Л/К	9,92
119а	Тамбур	3,6
120	Ванная	2,7
120а	Туалет	1,8
121	Ванная	2,7
121а	Туалет	1,8
122	Л/К	5,0
123	Тамбур	3,1
124	Кухня	15,58

ЭКСПЛИКАЦИЯ ПОМЕЩЕНИЙ 1-ГО ЭТАЖА (ОКОНЧАНИЕ)

НОМЕР ПОМЕ-ЩЕНИЯ	НАИМЕНОВАНИЕ	ПЛОЩАДЬ, М²
125	Прихожая	7,88
126	Спальная	16,54
127	Прихожая	15,66
128	Ванная	2,5
128а	Туалет	1,8
129	Спальная	14,74
130	Лоджия	9,68
131	Лоджия	9,68
132	Лоджия	9,68
133	Лоджия	9,68
134	Лоджия	9,68
135	Лоджия	9,68
136	Лоджия	9,68
137	Лоджия	9,68
138	Лоджия	9,68
139	Лоджия	9,68
140	Лоджия	9,68
141	Лоджия	9,68
142	Лоджия	9,68
143	Лоджия	9,68
144	Лоджия	9,68
145	Лоджия	9,68
146	Лоджия	9,68
147	Лоджия	9,68
148	Лоджия	9,68
149	Лоджия	9,68
150	Прихожая	7,88
	ВСЕГО	1620,1

Взам. инв. №

Подп. и дата

Инв. № подл.

Привязан 71-15/08/2017- АС

Привязал Нургали А.

Инв №

ИЗМ.	КОЛ.УЧ	ЛИСТ	№ДОК.	ПОДП.	ДАТА

РАЗРАБ.	Гаврилин	
ПРОВЕР.	Бутенко	
ГЛ. СПЕЦ.		
Н. КОНТР.		
ГИП	Спирина	

А-00-272-01.02-АС

Разработка проектно- сметной документации на строительство 3-х этажного 60-ти квартирного жилого дома №1и №2 в п. Индерборский, Индерского района, Атырауской области

СТАДИЯ	ЛИСТ	ЛИСТОВ
РП	20	

Отделочный план 1-го этажа
Экспликация помещения

ТОО "АДИЯСТРОЙПРОЕКТ"

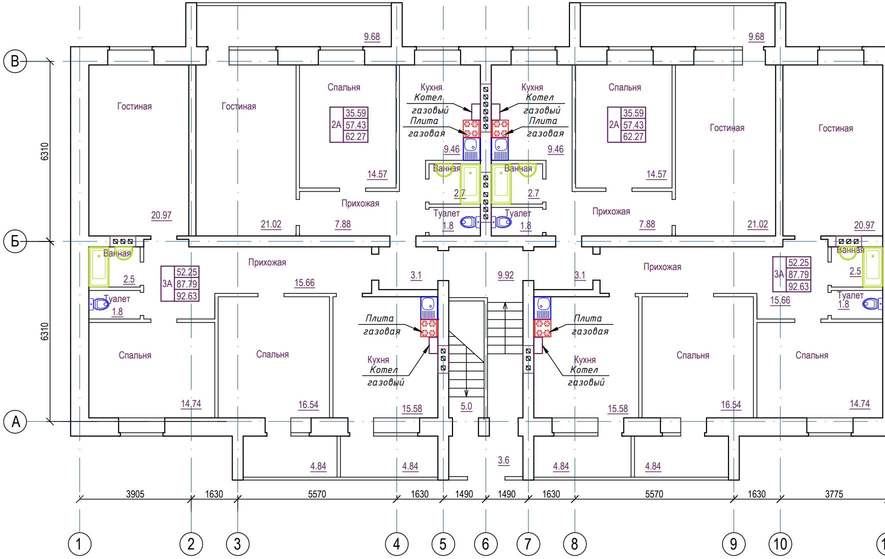
Гостиная
Гостиная
Спальня
2А 35.59 57.43 62.27
9.68
14.57
Прихожая
20.97
21.02
7.88
Кухня
Котел газовый
Плита газовая
9.46
Ванная
2.7
Туалет
1.8
Кухня
Котел газовый
Плита газовая
9.46
Ванная
2.7
Туалет
1.8
Спальня
2А 35.59 57.43 62.27
9.68
14.57
Гостиная
Гостиная
Прихожая
7.88
21.02
20.97
Ванная
2.5
Туалет
1.8
3А 52.25 87.79 92.63
Прихожая
15.66
3.1
9.92
3.1
Прихожая
3А 52.25 87.79 92.63
15.66
Ванная
2.5
Туалет
1.8
Плита газовая
Кухня
Котел газовый
Плита газовая
Кухня
Котел газовый
Спальня
Спальня
Спальня
Спальня
14.74
16.54
15.58
5.0
15.58
16.54
14.74
4.84
4.84
3.6
4.84
4.84
6310
6310
В
Б
А
3905
1630
5570
1630
1490
1490
1630
5570
1630
3775
1
2
3
4
5
6
7
8
9
10

2А	35.59	Жилая площадь
	57.43	Площадь квартиры
	62.27	Общая площадь квартиры

Согласовано

Взам. инв. №

Подп. и дата

Инв. № подл.

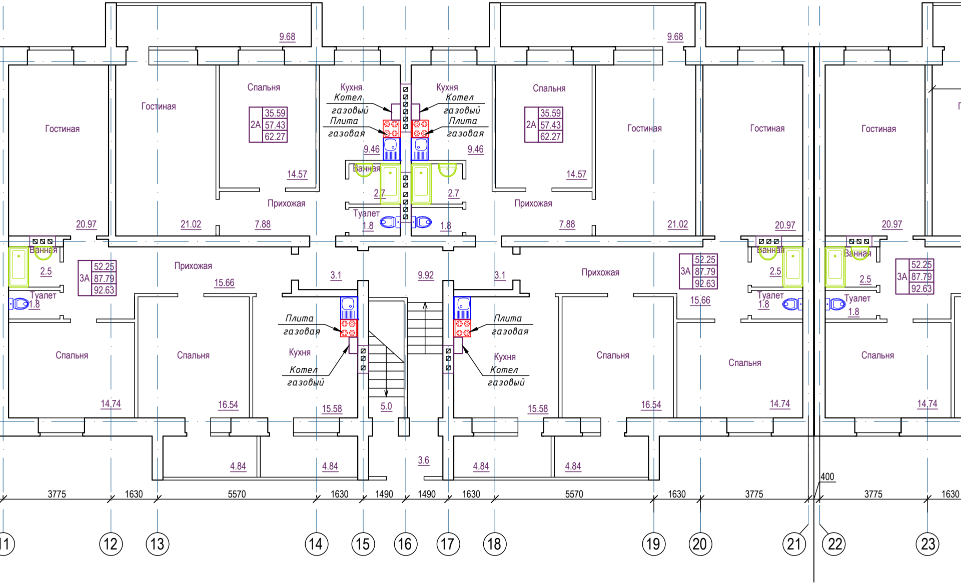
9.68
9.68
Гостиная
Гостиная
Спальня
2А
35.59
57.43
62.27
Кухня
Котел
газовый
Плита
газовая
9.46
Кухня
Котел
газовый
Плита
газовая
9.46
Спальня
2А
35.59
57.43
62.27
Гостиная
Гостиная
Гостиная
Ванная
2.7
Ванная
2.7
14.57
14.57
Прихожая
Прихожая
Туалет
1.8
1.8
20.97
21.02
7.88
7.88
21.02
20.97
20.97
Ванная
2.5
Туалет
1.8
3А
52.25
87.79
92.63
Прихожая
15.66
3.1
9.92
3.1
Прихожая
3А
52.25
87.79
92.63
15.66
Ванная
2.5
Туалет
1.8
Ванная
2.5
Туалет
1.8
3А
52.25
87.79
92.63
Плита
газовая
Кухня
Котел
газовый
Плита
газовая
Кухня
Котел
газовый
Спальня
Спальня
Спальня
Спальня
Спальня
14.74
16.54
15.58
5.0
15.58
16.54
14.74
14.74
4.84
4.84
3.6
4.84
4.84
400
3775
1630
5570
1630
1490
1490
1630
5570
1630
3775
3775
1630
11
12
13
14
15
16
17
18
19
20
21
22
23

ЛАН 1 этажа

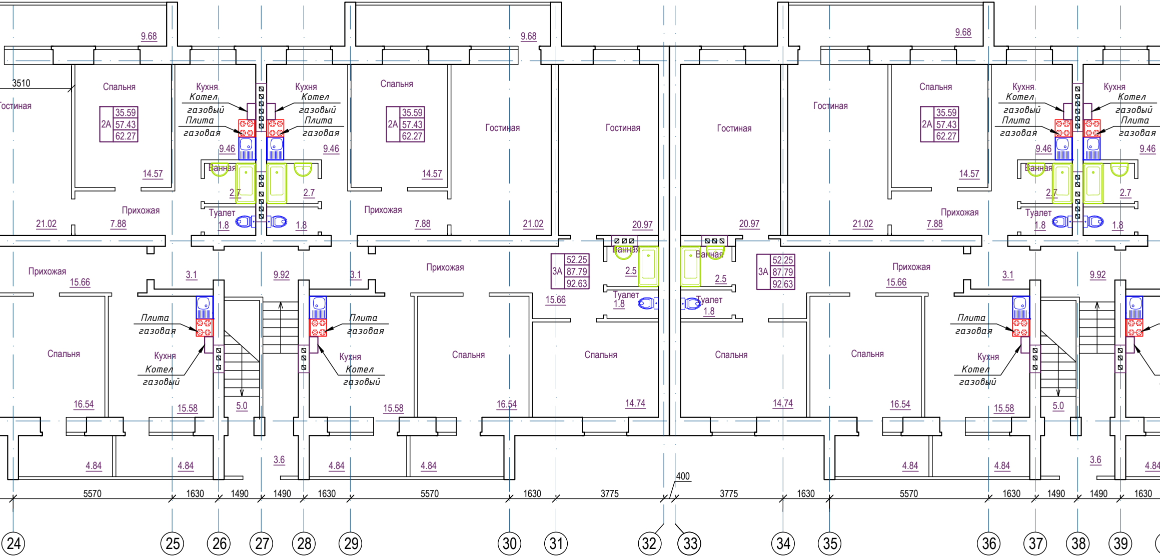

9.68
9.68
9.68
3510
Гостиная
Спальня
2А
35.59
57.43
62.27
Кухня
Котел
газовый
Плита
газовая
9.46
Ванная
2.7
Туалет
1.8
14.57
Прихожая
7.88
21.02
Кухня
Котел
газовый
Плита
газовая
9.46
2.7
1.8
Спальня
2А
35.59
57.43
62.27
14.57
Прихожая
7.88
Гостиная
21.02
Гостиная
20.97
Ванная
2.5
Туалет
1.8
3А
52.25
87.79
92.63
15.66
Гостиная
20.97
Ванная
2.5
Туалет
1.8
3А
52.25
87.79
92.63
Спальня
2А
35.59
57.43
62.27
14.57
Прихожая
7.88
21.02
Кухня
Котел
газовый
Плита
газовая
9.46
Ванная
2.7
Туалет
1.8
Кухня
Котел
газовый
Плита
газовая
9.46
2.7
1.8
Прихожая
15.66
3.1
9.92
3.1
Прихожая
Спальня
Плита
газовая
Кухня
Котел
газовый
16.54
15.58
5.0
Плита
газовая
Кухня
Котел
газовый
15.58
Спальня
16.54
Спальня
14.74
Спальня
14.74
Спальня
16.54
Прихожая
15.66
3.1
9.92
Плита
газовая
Кухня
Котел
газовый
15.58
5.0
4.84
4.84
3.6
4.84
4.84
400
4.84
4.84
3.6
4.84
5570
1630
1490
1490
1630
5570
1630
3775
3775
1630
5570
1630
1490
1490
1630
24
25
26
27
28
29
30
31
32
33
34
35
36
37
38
39

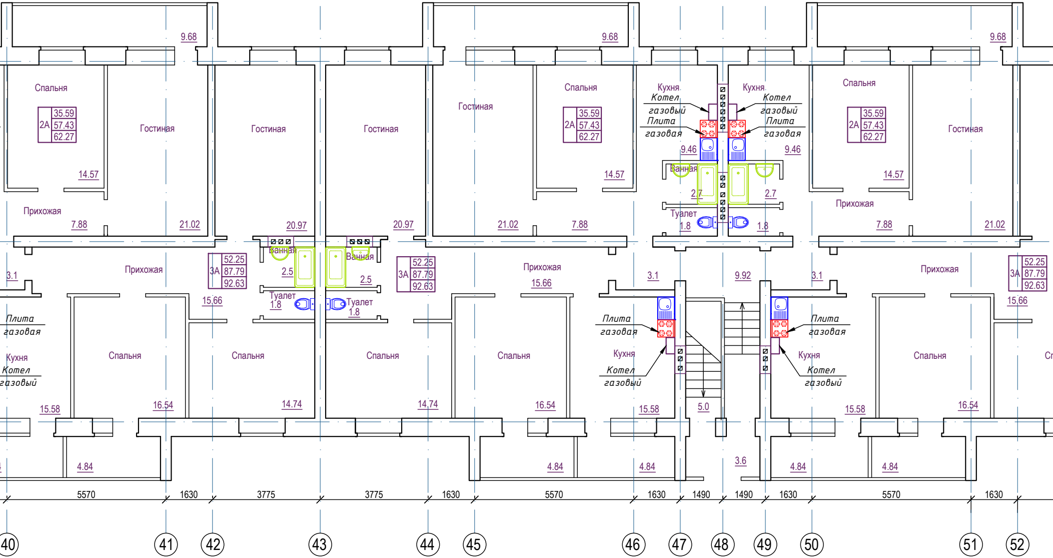
9.68
9.68
9.68
Спальня
2А
35.59
57.43
62.27
Гостиная
Гостиная
Гостиная
Гостиная
Спальня
2А
35.59
57.43
62.27
Кухня
Котел
газовый
Плита
газовая
Кухня
Котел
газовый
Плита
газовая
Спальня
2А
35.59
57.43
62.27
Гостиная
14.57
9.46
9.46
14.57
14.57
Ванная
2.7
2.7
Прихожая
Туалет
1.8
1.8
Прихожая
7.88
21.02
20.97
20.97
21.02
7.88
7.88
21.02
Ванная
Ванная
3.1
Прихожая
3А
52.25
87.79
92.63
2.5
2.5
3А
52.25
87.79
92.63
Прихожая
15.66
3.1
9.92
3.1
Прихожая
3А
52.25
87.79
92.63
15.66
Туалет
1.8
Туалет
1.8
15.66
Плита
газовая
Плита
газовая
Плита
газовая
Кухня
Котел
газовый
Спальня
Спальня
Спальня
Спальня
Кухня
Котел
газовый
Кухня
Котел
газовый
Спальня
15.58
16.54
14.74
14.74
16.54
15.58
5.0
15.58
16.54
4.84
4.84
4.84
3.6
4.84
4.84
5570
1630
3775
3775
1630
5570
1630
1490
1490
1630
5570
1630
40
41
42
43
44
45
46
47
48
49
50
51
52

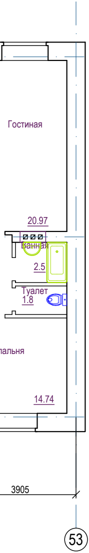
Гостиная
20.97
Ванная
2.5
Туалет
1.8
альня
14.74
3905
53

Изм.	Кол.уч.	Лист	№док	Подпись	Дата
ГИП		Бурумбаев А.Е.			03.18.
Исполнил		Нургали А.Д.			03.18.
Проверил		Ширяева Л.Н.			03.18.

71/15-05-2018-АС

«Привязка проектно-сметной документации на строительство трех 3 этажных 60-ти квартирных жилых домов в с.Аккистау Исатайского района»

Жилой дом на 60 квартир

Стадия	Лист	Листов
РП	20а	

План 1го этажа

ТОО "СпецСтрой
Согласование"
г.Актобе

Копировал А4х8

Отделочный план 2-3 - го этажа

ЭКСПЛИКАЦИЯ ПОМЕЩЕНИЙ 1-ГО ЭТАЖА (НАЧАЛО)

НОМЕР ПОМЕ-ЩЕНИЯ	НАИМЕНОВАНИЕ	ПЛОЩАДЬ, М²
1	Зал	20,97
2	Зал	21,02
3	Спальная	14,57
4	Кухня	9,46
5	Кухня	9,46
6	Спальная	14,57
7	Зал	21,02
8	Зал	20,97
9	Зал	20,97
10	Зал	21,02
11	Спальная	14,57
12	Кухня	9,46

ЭКСПЛИКАЦИЯ ПОМЕЩЕНИЙ 1-ГО ЭТАЖА (ПРОДОЛЖЕНИЕ)

НОМЕР ПОМЕ-ЩЕНИЯ	НАИМЕНОВАНИЕ	ПЛОЩАДЬ, М²
13	Кухня	9,46
14	Спальная	14,57
15	Зал	21,02
16	Зал	20,97
17	Зал	20,97
18	Зал	21,02
19	Спальная	14,57
20	Кухня	9,46
21	Кухня	9,46
22	Спальная	14,57
23	Зал	21,02
24	Зал	20,97

ЭКСПЛИКАЦИЯ ПОМЕЩЕНИЙ 1-ГО ЭТАЖА (ПРОДОЛЖЕНИЕ)

НОМЕР ПОМЕ-ЩЕНИЯ	НАИМЕНОВАНИЕ	ПЛОЩАДЬ, М²
25	Зал	20,97
26	Зал	21,02
27	Спальная	14,57
28	Кухня	9,46
29	Кухня	9,46
30	Спальная	14,57
31	Зал	21,02
32	Зал	20,97
33	Зал	20,97
34	Зал	21,02
35	Спальная	14,57
36	Кухня	9,46

ЭКСПЛИКАЦИЯ ПОМЕЩЕНИЙ 1-ГО ЭТАЖА (ПРОДОЛЖЕНИЕ)

НОМЕР ПОМЕ-ЩЕНИЯ	НАИМЕНОВАНИЕ	ПЛОЩАДЬ, М²
37	Кухня	9,46
38	Спальная	14,57
39	Зал	21,02
40	Зал	20,97
41	Ванная	2,5
41а	Туалет	1,8
42	Спальная	14,74
43	Прихожая	15,66
44	Спальная	16,54
45	Прихожая	7,88
46	Кухня	15,58
47	Тамбур	3,1
48	Ванная	2,7
48а	Туалет	1,8

ЭКСПЛИКАЦИЯ ПОМЕЩЕНИЙ 1-ГО ЭТАЖА (ПРОДОЛЖЕНИЕ)

НОМЕР ПОМЕ-ЩЕНИЯ	НАИМЕНОВАНИЕ	ПЛОЩАДЬ, М²
49	Ванная	2,7
49а	Туалет	1,8
50	Л/К	9,92
51	Л/К	5,0
52	Тамбур	3,1
53	Кухня	15,58
54	Прихожая	7,88
55	Спальная	16,54
56	Прихожая	15,66
57	Спальная	14,74
58	Ванная	2,5
58а	Туалет	1,8
59	Ванная	2,5
59а	Туалет	1,8

ЭКСПЛИКАЦИЯ ПОМЕЩЕНИЙ 1-ГО ЭТАЖА (ПРОДОЛЖЕНИЕ)

НОМЕР ПОМЕ-ЩЕНИЯ	НАИМЕНОВАНИЕ	ПЛОЩАДЬ, М²
60	Спальная	14,74
61	Спальная	16,54
62	Прихожая	15,66
63	Прихожая	7,88
64	Кухня	15,58
65	Тамбур	3,1
66	Ванная	2,7
66а	Туалет	1,8
67	Ванная	2,7
67а	Туалет	1,8
68	Л/К	9,92
69	Л/К	5,0
70	Тамбур	3,1
71	Прихожая	7,88

ЭКСПЛИКАЦИЯ ПОМЕЩЕНИЙ 1-ГО ЭТАЖА (ПРОДОЛЖЕНИЕ)

НОМЕР ПОМЕ-ЩЕНИЯ	НАИМЕНОВАНИЕ	ПЛОЩАДЬ, М²
72	Кухня	15,58
73	Спальная	16,54
74	Прихожая	15,66
75	Спальная	14,74
76	Ванная	2,5
76а	Туалет	1,8
77	Ванная	2,5
77а	Туалет	1,8
78	Спальная	14,74
79	Прихожая	15,66
80	Спальная	16,54
81	Кухня	15,58
82	Тамбур	3,1
83	Прихожая	7,88

ЭКСПЛИКАЦИЯ ПОМЕЩЕНИЙ 1-ГО ЭТАЖА (ПРОДОЛЖЕНИЕ)

НОМЕР ПОМЕ-ЩЕНИЯ	НАИМЕНОВАНИЕ	ПЛОЩАДЬ, М²
84	Ванная	2,7
84а	Туалет	1,8
85	Л/К	9,92
86	Л/К	5,0
87	Ванная	2,7
87а	Туалет	1,8
88	Тамбур	3,1
89	Кухня	15,58
90	Прихожая	7,88
91	Прихожая	15,66
92	Спальная	16,54
93	Спальная	14,74
94	Ванная	2,5
94а	Туалет	1,8

ЭКСПЛИКАЦИЯ ПОМЕЩЕНИЙ 1-ГО ЭТАЖА (ПРОДОЛЖЕНИЕ)

НОМЕР ПОМЕ-ЩЕНИЯ	НАИМЕНОВАНИЕ	ПЛОЩАДЬ, М²
95	Ванная	2,5
95а	Туалет	1,8
96	Спальная	14,74
97	Прихожая	15,66
98	Спальная	16,54
99	Кухня	15,58
100	Прихожая	7,88
101	Тамбур	3,1
102	Л/К	9,92
103	Ванная	2,7
103а	Туалет	1,8
104	Ванная	2,7
104а	Туалет	1,8
105	Л/К	5,0

ЭКСПЛИКАЦИЯ ПОМЕЩЕНИЙ 1-ГО ЭТАЖА (ПРОДОЛЖЕНИЕ)

НОМЕР ПОМЕ-ЩЕНИЯ	НАИМЕНОВАНИЕ	ПЛОЩАДЬ, М²
106	Кухня	15,58
107	Тамбур	3,1
108	Прихожая	7,88
109	Спальная	16,54
110	Прихожая	15,66
111	Спальная	14,74
112	Ванная	2,5
112а	Туалет	1,8
113	Ванная	2,5
113а	Туалет	1,8
114	Спальная	14,74
115	Спальная	16,54
116	Прихожая	15,66
117	Кухня	15,58

ЭКСПЛИКАЦИЯ ПОМЕЩЕНИЙ 1-ГО ЭТАЖА (ПРОДОЛЖЕНИЕ)

НОМЕР ПОМЕ-ЩЕНИЯ	НАИМЕНОВАНИЕ	ПЛОЩАДЬ, М²
118	Тамбур	3,1
119	Л/К	9,92
120	Ванная	2,7
120а	Туалет	1,8
121	Ванная	2,7
121а	Туалет	1,8
122	Л/К	5,0
123	Тамбур	3,1
124	Кухня	15,58
125	Прихожая	7,88
126	Спальная	16,54
127	Прихожая	15,66
128	Ванная	2,5
128а	Туалет	1,8

ЭКСПЛИКАЦИЯ ПОМЕЩЕНИЙ 1-ГО ЭТАЖА (ОКОНЧАНИЕ)

НОМЕР ПОМЕ-ЩЕНИЯ	НАИМЕНОВАНИЕ	ПЛОЩАДЬ, М²
129	Спальная	14,74
130	Лоджия	9,68
131	Лоджия	9,68
132	Лоджия	9,68
133	Лоджия	9,68
134	Лоджия	9,68
135	Лоджия	9,68
136	Лоджия	9,68
137	Лоджия	9,68
138	Лоджия	9,68
139	Лоджия	9,68
140	Лоджия	9,68
141	Лоджия	9,68
142	Лоджия	9,68
143	Лоджия	9,68
144	Лоджия	9,68
145	Прихожая	7,88
	ВСЕГО	1446,43

Взам. инв. №

Подп. и дата

Инв. № подл.

Привязан 71-15/08/2017- АС

Привязал Нургали А.

Инв №

ИЗМ.	КОЛ.УЧ	ЛИСТ	№ДОК.	ПОДП.	ДАТА
РАЗРАБ.		Гаврилин			
ПРОВЕР.		Бутенко			
ГЛ. СПЕЦ.					
Н. КОНТР.					
ГИП		Спирина			

А-00-272-01.02-АС

Разработка проектно- сметной документации на строительство 3-х этажного 60-ти квартирного жилого дома №1и №2 в п. Индерборский, Индерского района, Атырауской области

СТАДИЯ	ЛИСТ	ЛИСТОВ
РП	21	

Отделочный план 2-3 - го этажа
Экспликация помещения

ТОО "АДИЯСТРОЙПРОЕКТ"

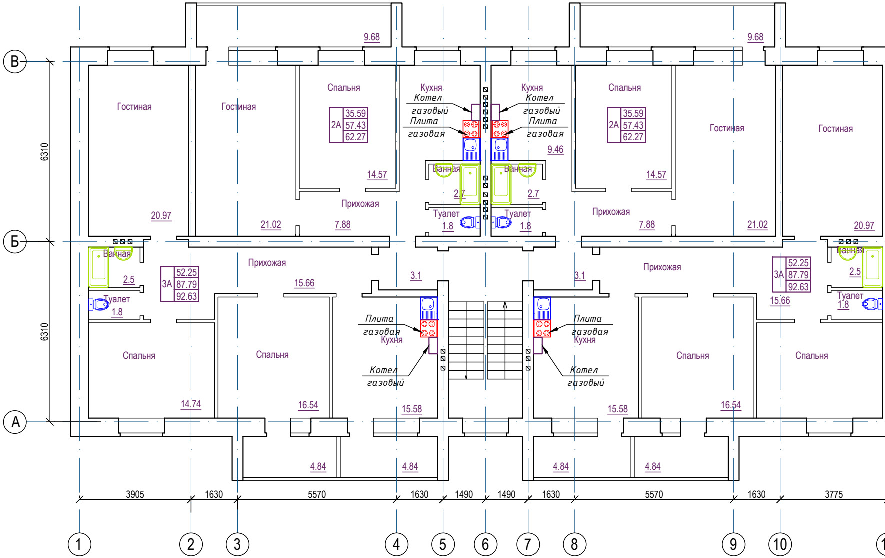
В
Б
А
6310
6310
Гостиная
Гостиная
Спальня
Кухня
Котел газовый
Плита газовая
Кухня
Котел газовый
Плита газовая
Спальня
Гостиная
Гостиная
9.68
9.68
2А 35.59 57.43 62.27
2А 35.59 57.43 62.27
9.46
14.57
14.57
Ванная
Ванная
2.7
2.7
Туалет
Туалет
1.8
1.8
Прихожая
Прихожая
20.97
21.02
7.88
7.88
21.02
20.97
Ванная
2.5
Туалет
1.8
3А 52.25 87.79 92.63
Прихожая
15.66
3.1
3.1
Прихожая
3А 52.25 87.79 92.63
15.66
Ванная
2.5
Туалет
1.8
Плита газовая
Кухня
Плита газовая
Кухня
Котел газовый
Котел газовый
Спальня
Спальня
Спальня
Спальня
14.74
16.54
15.58
15.58
16.54
4.84
4.84
4.84
4.84
3905
1630
5570
1630
1490
1490
1630
5570
1630
3775
1
2
3
4
5
6
7
8
9
10

Согласовано

Взам. инв. №

Подп. и дата

Инв. № подл.

2А	35.59	Жилая площадь
	57.43	Площадь квартиры
	62.27	Общая площадь квартиры

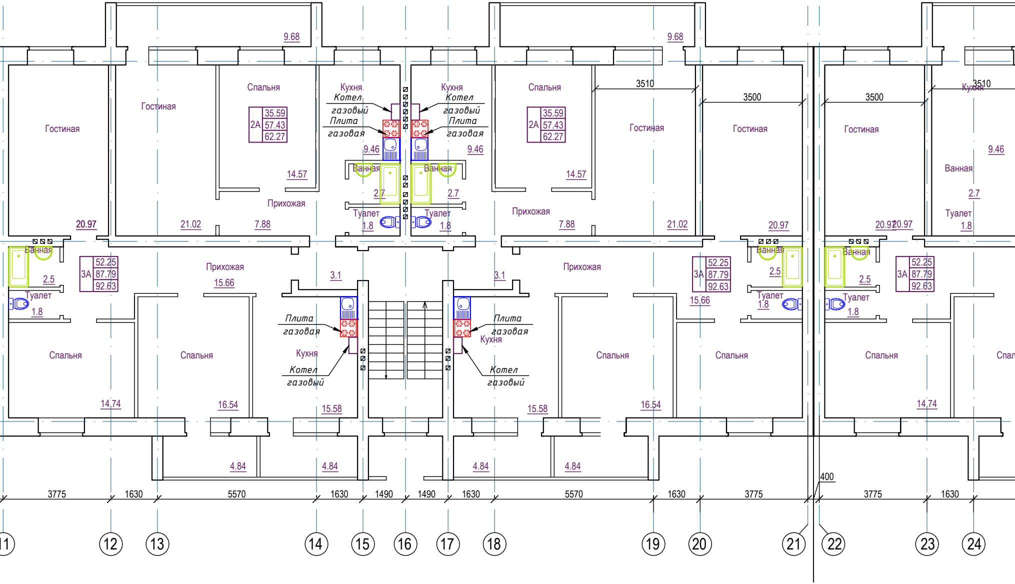
Гостиная
20.97
Гостиная
21.02
Спальня
2А
35.59
57.43
62.27
14.57
Прихожая
7.88
9.68
Кухня
Котел газовый
Плита газовая
9.46
Ванная
2.7
Туалет
1.8
Кухня
Котел газовый
Плита газовая
9.46
Ванная
2.7
Туалет
1.8
9.68
Спальня
2А
35.59
57.43
62.27
14.57
Прихожая
7.88
3510
Гостиная
21.02
3500
Гостиная
20.97
3500
Гостиная
20.97
3510
Кухня
9.46
Ванная
2.7
Туалет
1.8
20.97
Ванная
2.5
Туалет
1.8
3А
52.25
87.79
92.63
Прихожая
15.66
3.1
Плита газовая
Кухня
Котел газовый
3.1
Плита газовая
Кухня
Котел газовый
Прихожая
3А
52.25
87.79
92.63
15.66
Ванная
2.5
Туалет
1.8
Ванная
2.5
Туалет
1.8
3А
52.25
87.79
92.63
Спальня
14.74
Спальня
16.54
15.58
15.58
Спальня
16.54
Спальня
Спальня
14.74
Спал
4.84
4.84
4.84
4.84
400
3775
1630
5570
1630
1490
1490
1630
5570
1630
3775
3775
1630
11
12
13
14
15
16
17
18
19
20
21
22
23
24

ПЛАН 2 и 3 этажей

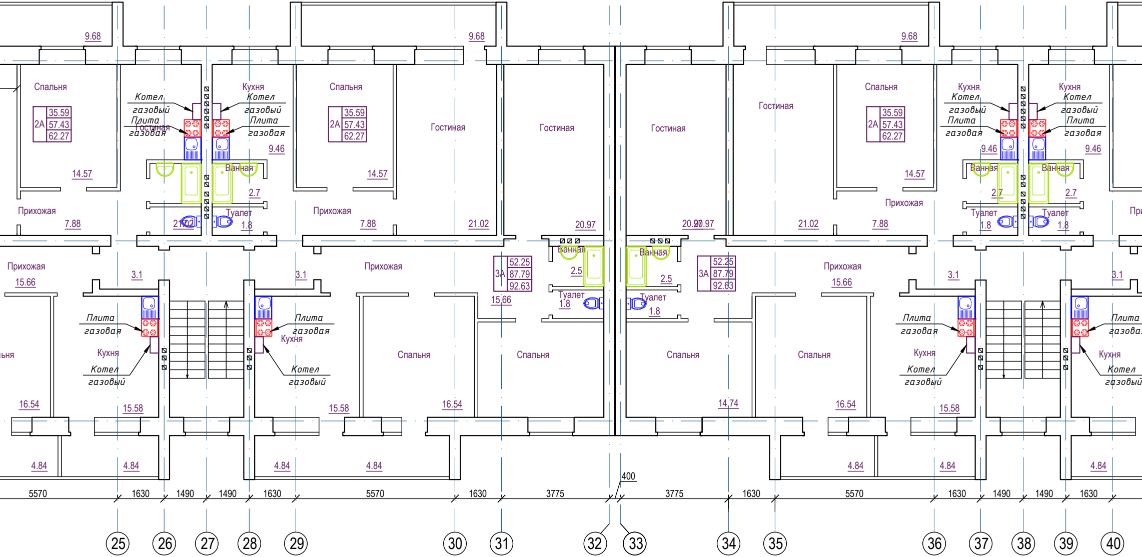
9.68
9.68
9.68
Спальня
2А 35.59 57.43 62.27
14.57
Прихожая
7.88
Котел газовый
Плита газовая
Гостиная
21.02
Кухня
Котел газовый
Плита газовая
9.46
Ванная
2.7
Туалет
1.8
Спальня
2А 35.59 57.43 62.27
14.57
Прихожая
7.88
Гостиная
21.02
Гостиная
20.97
Гостиная
20.97
Гостиная
21.02
Спальня
2А 35.59 57.43 62.27
14.57
Прихожая
7.88
Кухня
Котел газовый
Плита газовая
9.46
Ванная
2.7
Туалет
1.8
Кухня
Котел газовый
Плита газовая
9.46
Ванная
2.7
Туалет
1.8
При
Прихожая
15.66
3.1
Плита газовая
Кухня
Котел газовый
16.54
15.58
3.1
Плита газовая
Кухня
Котел газовый
15.58
Прихожая
Спальня
16.54
3А 52.25 87.79 92.63
15.66
Ванная
2.5
Туалет
1.8
Спальня
Ванная
2.5
Туалет
1.8
3А 52.25 87.79 92.63
Спальня
14.74
Прихожая
15.66
Спальня
16.54
3.1
Плита газовая
Кухня
Котел газовый
15.58
3.1
Плита газовая
Кухня
Котел газовый
4.84
4.84
4.84
4.84
4.84
4.84
4.84
400
5570
1630
1490
1490
1630
5570
1630
3775
3775
1630
5570
1630
1490
1490
1630
25
26
27
28
29
30
31
32
33
34
35
36
37
38
39
40

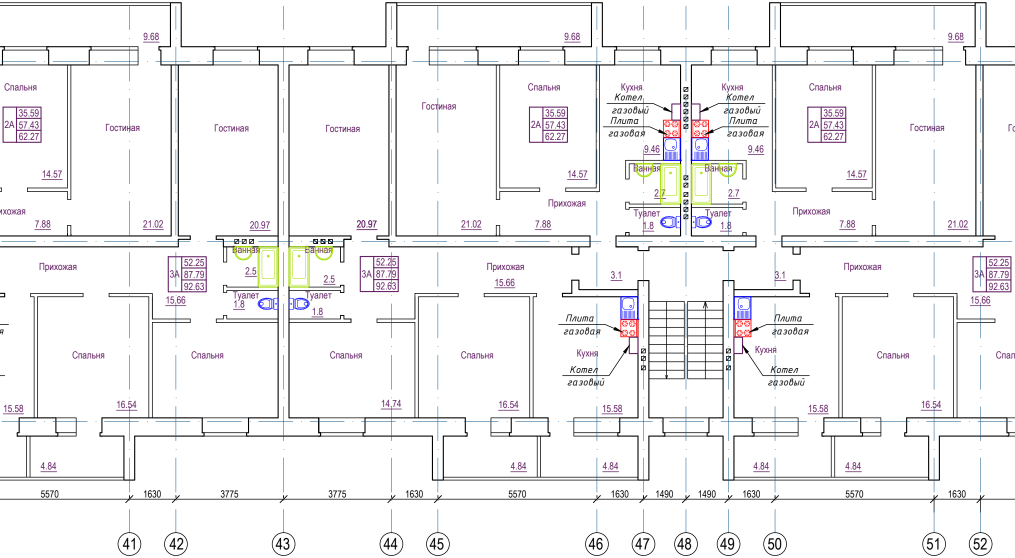
9.68
9.68
9.68
Спальня
2А 35.59 57.43 62.27
Гостиная
14.57
рихожая
7.88
21.02
Гостиная
20.97
Гостиная
20.97
Гостиная
Спальня
2А 35.59 57.43 62.27
14.57
Прихожая
21.02
7.88
Кухня
Котел газовый
Плита газовая
9.46
Ванная
2.7
Туалет
1.8
Кухня
Котел газовый
Плита газовая
9.46
Ванная
2.7
Туалет
1.8
Спальня
2А 35.59 57.43 62.27
Гостиная
14.57
Прихожая
7.88
21.02
Го
Прихожая
3А 52.25 87.79 92.63
15.66
Ванная
2.5
Туалет
1.8
Ванная
2.5
Туалет
1.8
3А 52.25 87.79 92.63
Прихожая
15.66
3.1
3.1
Прихожая
3А 52.25 87.79 92.63
15.66
Плита газовая
Кухня
Котел газовый
Плита газовая
Кухня
Котел газовый
Спальня
Спальня
Спальня
Спальня
Спальня
Спал
15.58
16.54
14.74
16.54
15.58
15.58
16.54
4.84
4.84
4.84
4.84
4.84
5570
1630
3775
3775
1630
5570
1630
1490
1490
1630
5570
1630
41
42
43
44
45
46
47
48
49
50
51
52

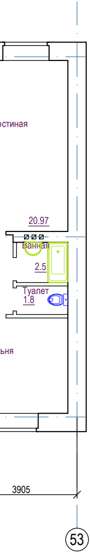
остиная
20.97
Ванная
2.5
Туалет
1.8
ьня
3905
53

71/15-05-2018-АС

«Привязка проектно-сметной документации на строительство трех 3 этажных 60-ти квартирных жилых домов в с.Аккистау Исатайского района»

Изм.	Кол.уч.	Лист	№ док	Подпись	Дата
ГИП	Бурумбаев А.Е.				03.18.
Исполнил	Нургали А.Д.				03.18.
Проверил	Ширяева Л.Н.				03.18.

Жилой дом на 60 квартир

Стадия	Лист	Листов
РП	21а	

План типового этажа

ТОО "СпецСтрой Согласование"
г.Актобе

Копировал А4х8

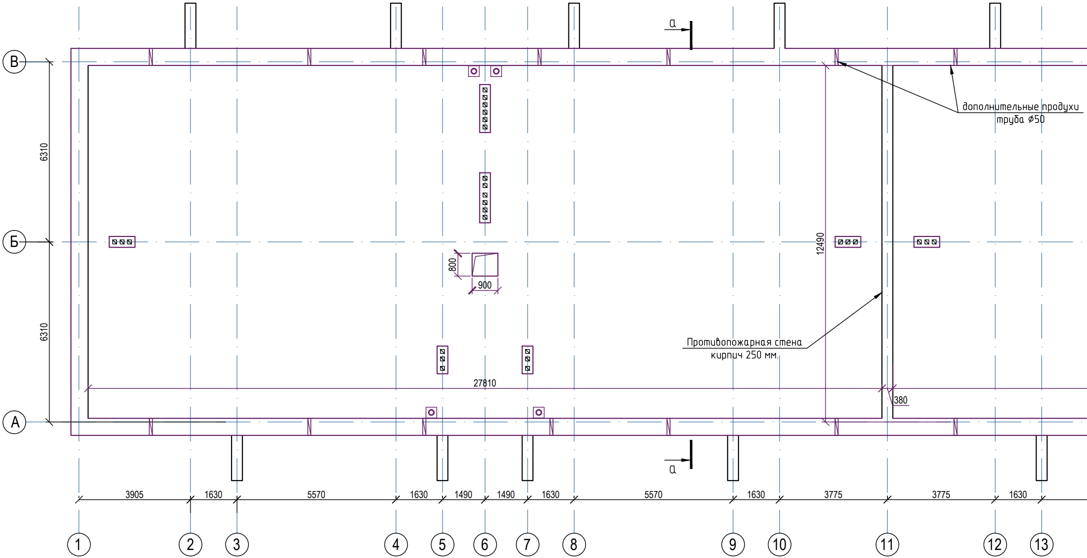
а
В
Б
А
6310
6310
12490
800
900
27810
380
дополнительные продухи
труба ⌀50
Противопожарная стена
кирпич 250 мм.
3905
1630
5570
1630
1490
1490
1630
5570
1630
3775
3775
1630
1
2
3
4
5
6
7
8
9
10
11
12
13
а

Согласовано

Взам. инв. №

Подп. и дата

Инв. № подл.

ПЛАН ЧЕРДАКА

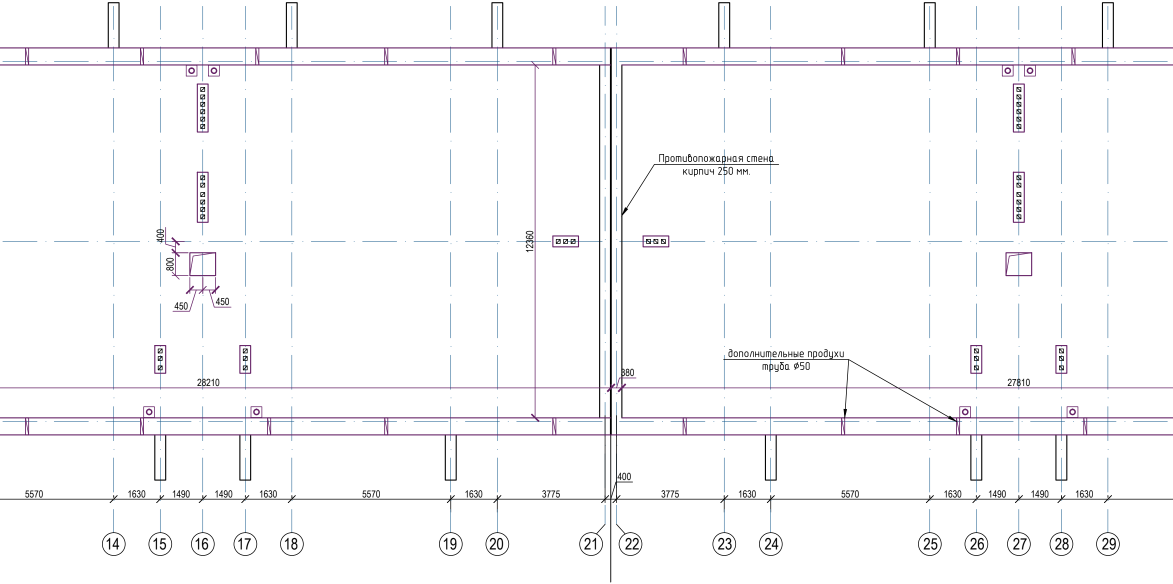
Противопожарная стена
кирпич 250 мм.
дополнительные продухи
труба ⌀50
12360
28210
27810
400
800
450
450
380
400
5570
1630
1490
1490
1630
5570
1630
3775
3775
1630
5570
1630
1490
1490
1630
14
15
16
17
18
19
20
21
22
23
24
25
26
27
28
29

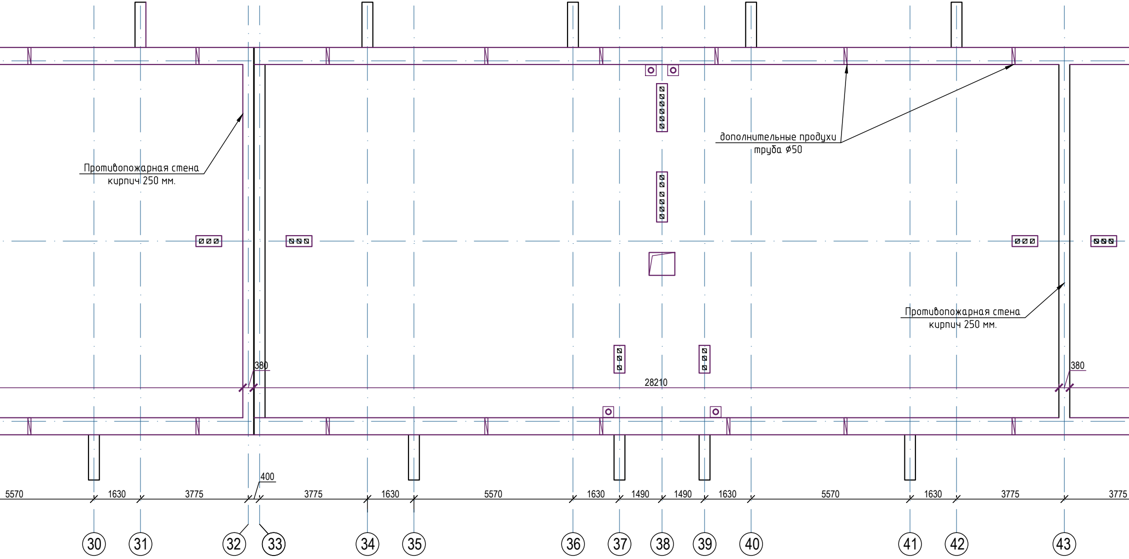
Противопожарная стена
кирпич 250 мм.
дополнительные продухи
труба ⌀50
Противопожарная стена
кирпич 250 мм.
380
28210
380
400
5570
1630
3775
3775
1630
5570
1630
1490
1490
1630
5570
1630
3775
3775
30
31
32
33
34
35
36
37
38
39
40
41
42
43

Спецификация элементов вентиляции чердака

ПОЗ.	*ОБОЗНАЧЕНИЕ*	*НАИМЕНОВАНИЕ*	*КОЛ.*	*МАССА ЕД.,КГ.*	*ПРИМЕЧ.*
		Продухи в парапете			
1	*СТ РК ISO 4427-2-2004*	*Труба Ф50, L=500 с решеткой*	*60*		
		Продухи в карнизе			
2	*ГОСТ 13448-82*	*РВПЗ (250х170) Пластик*	*62*		*шаг 5.0 м*

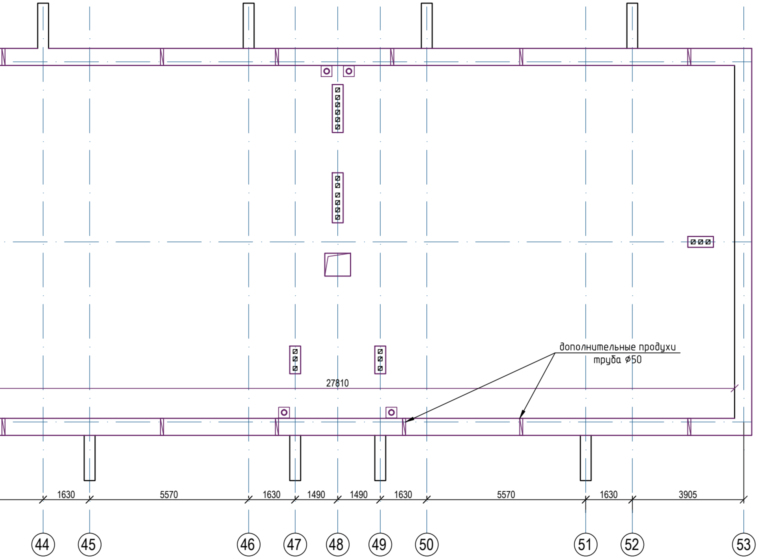

дополнительные продухи
труба ⌀50
27810
1630
5570
1630
1490
1490
1630
5570
1630
3905
44
45
46
47
48
49
50
51
52
53

Сечение а-а
(противопожарная сетна чердака)

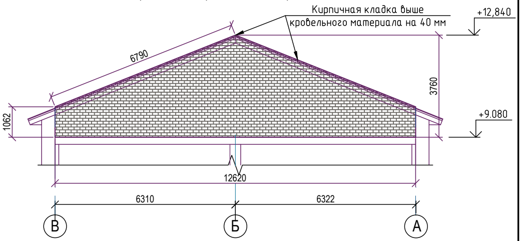

Кирпичная кладка выше
кровельного материала на 40 мм
+12,840
+9.080
6790
3760
1062
12620
6310
6322
В
Б
А

Спецификация перегородок чердака

ПОЗ.	ОБОЗНАЧЕНИЕ	НАИМЕНОВАНИЕ	КОЛ.	МАССА ЕД.,КГ.	ПРИМЕЧ.
		Противопожарная перегородка			
1	СТ РК 379-2002	Кирпич М100 на раст. М50, V= 7.3 м3	4		толщ. 250 мм

						71/15-05-2018-АС
Изм.	Кол.уч.	Лист	№ док	Подпись	Дата	«Привязка проектно-сметнои документации на строительство трех 3 этажных 60-ти квартирных жилых домов в с.Аккистау Исатайского района»
ГИП		Бурумбаев А.С.			03.18.	Жилой дом на 60 квартир
Исполнил		Нургали А.Д.			03.18.	
Проверил		Ширяева Л.Н.			03.18.	
						План чердака

Стадия	Лист	Листов
РП	21б	

ТОО "СпецСтрой Согласование"
г.Актобе

Копировал

А4х8

ВЕДОМОСТЬ ЭЛЕМЕНТОВ ЗАПОЛНЕНИЯ ПРОЕМОВ

МАРКА ПОЗ.	ОБОЗНАЧЕНИЕ	НАИМЕНОВАНИЕ	ЭТАЖ 0	1	2	3	всего	МАССА ед. кг	ПРИМЕЧ.
		ДВЕРИ							
Д-1	ГОСТ 6629-88	ДГ 21-8	-	40	40	40	120		
Д-2	-//-	ДГ 21-9	-	90	90	90	270		
Д-3	-//-	ДГ 21-10	-	10	10	10	30		
Д-4	~~ГОСТ 24698-81~~ ГОСТ 31173-2003	ДН 21-10 У	-	5	-	-	5		
Д-5	~~индивидуального изготовления~~ ГОСТ 31173-2003	ДН 21-9	-	~~5~~ 10	-	-	5		металл
Д-6	ГОСТ 31173-2003	ДСВ 1500-900	16	-	-	-	16		индивидуального изготовления
		ОКНА							
О-1	ГОСТ 30674-99	ОПВ2 1600-1600 (4М1-8-4М1-8-4М1)	-	~~50~~40	~~55~~45	~~55~~45	~~160~~130		
ОД-2	-//-	ОПВ2 2450-2510(4М1-8-4М1-8-4М1)	-	20	20	20	60		окно с балконной дверью
БО-3	-//-	ОПВ2 6820-~~1930~~1500(4М1-8-4М1-8-4М1)	-	20	20	20	60		балконное остекление
О-4	-//-	ОПВ2 400-900 (4М1-8-4М1)	25	-	-	-	25		
		ПОДОКОННЫЕ ДОСКИ							
ПД-1	ГОСТ 30673-99	профиль ПВХ "Пласт" 1700-550	-	70	75	75	220		
ПД-2	ГОСТ 30673-99	профиль ПВХ "Пласт" 6820-150	-	20	20	20	60		
		ПОДОКОННЫЕ ОТЛИВЫ							
ПП-1	ГОСТ 19903-74	профиль подоконный 1700Х250	-	70	75	75	220		
ПП-2	ГОСТ 19903-74	профиль подоконный 1000Х250	25	-	-	-	25		
ПП-3	ГОСТ 19903-74	профиль подоконный 6820Х150	-	20	20	20	60		
О-5	ГОСТ 30674-99	ОПВ 700-1600 (4М1-804М1-84М1)	-	10	10	10	30		
БД	ГОСТ 30674-99	Дверь балконная 910х2450	-	10	10	10	30		

СХЕМА ОКНА 0-1

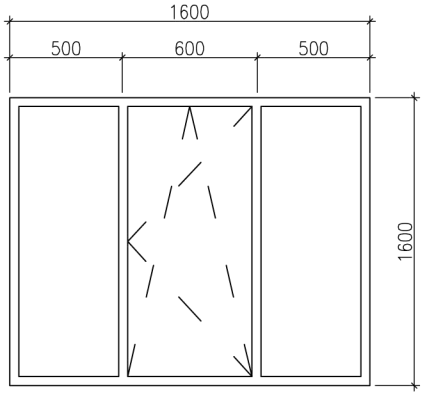

Привязан 71-15/08/2017- АС
Привязал Нургали А.
Инв №

СХЕМА ОКНА С ДВЕРЬЮ ОД-2

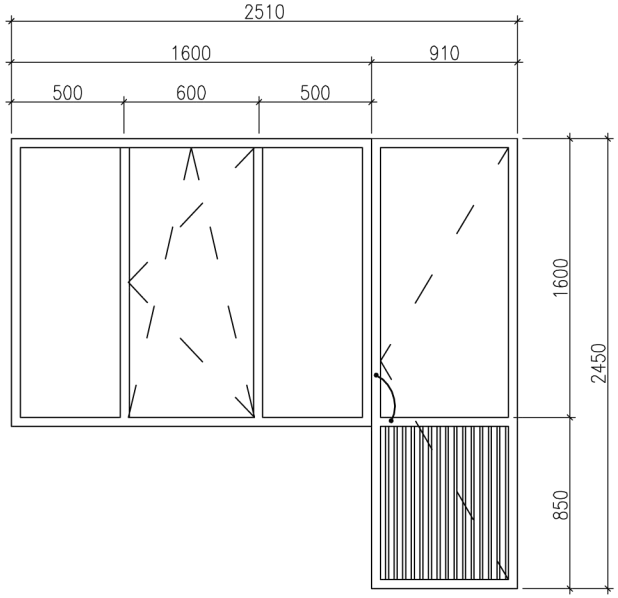

БАЛКОННОЕ ОСТЕКЛЕНИЕ БО-3

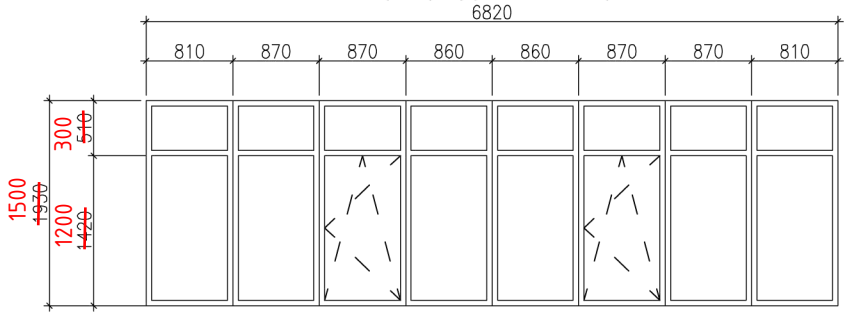

СХЕМА ОКНА О-4

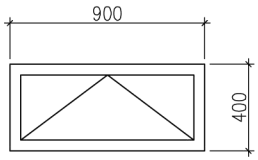

ПРИМЕЧАНИЕ
ВСЕ РАЗМЕРЫ УТОЧНИТЬ ПЕРЕД ИЗГОТОВЛЕНИЕМ
ДВЕРИ НА ЛЕСТНИЧНЫХ КЛЕТКАХ Д-3. Д-4 ВЫПОЛНИТЬ САМОЗАКРЫВАЮЩИМЕСЯ С УПЛОТНЕНИЕМ В ПРИТВОРАХ
ВЫПОЛНИТЬ ШТУКАТУРКУ ВНУТРЕННИХ ОКОННЫХ И ДВЕРНЫХ ОТКОСОВ С ПОСЛЕДУЮЩЕЙ ШПАКЛЁВКОЙ
И ВОДОЭМУЛЬСИОННОЙ ОКРАСКОЙ, S = 882,82М2
ВЫПОЛНИТЬ ШТУКАТУРКУ НАРУЖНЫХ ОКОННЫХ ОТКОСОВ С ПОСЛЕДУЮЩЕЙ ШПАКЛЁВКОЙ
И ВОДОЭМУЛЬСИОННОЙ ОКРАСКОЙ, S = 145,51М2

ИЗМ.	КОЛ.УЧ	ЛИСТ	N°ДОК	ПОДП.	ДАТА
РАЗРАБ.		Гаврилин			
ПРОВЕР.		Бутенко			
ГЛ. СПЕЦ.					
Н. КОНТР.					
ГИП		Спирина			

A-00-272-01.02-АС

Разработка проектно- сметной документации на строительство 3-х этажного 60-ти квартирного жилого дома №1и №2 в п. Индерборский, Индерского района, Атырауской области

СТАДИЯ	ЛИСТ	ЛИСТОВ
РП	22	

ВЕДОМОСТЬ ЭЛЕМЕНТОВ ЗАПОЛНЕНИЯ ПРОЕМОВ
СХЕМА ОКОН

ТОО "АДИЯСТРОЙПРОЕКТ"

ВЗАМ. ИНВ. N°
ПОДП. И ДАТА
ИНВ. N° ПОДЛ.

ДЕТАЛЬ ограждения лоджий

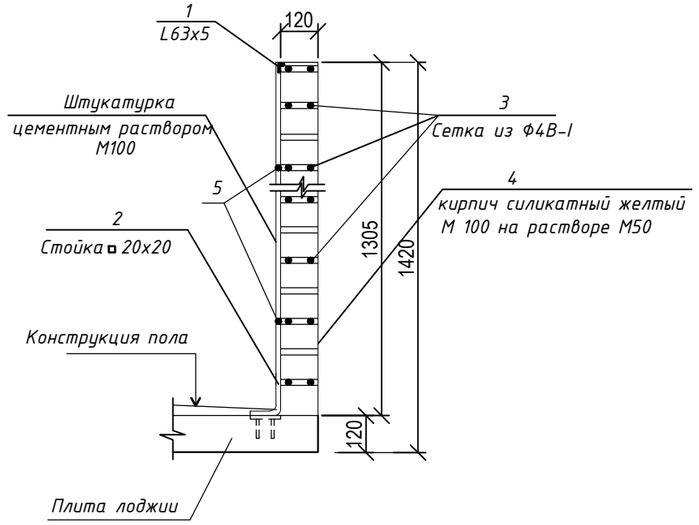

СПЕЦИФИКАЦИЯ ЭЛЕМЕНТОВ ОГРАЖДЕНИЯ /на 1 лоджию/

Марка поз.	Обозначение	Наименование	Кол-во	Масса ед. кг	Приме-чание
1	ГОСТ 8509-86	L63х5, L=7580мм	1	36.46	
2	ГОСТ 2591-88	□ 20х20, L=1400мм	10	4,40	
3	ГОСТ 6727-80*	Сетка из Ø4В-I	-	5,34	
4		Силикатный кирпич М 100 на растворе М50	1.064		м3
5	ГОСТ 5781-82*	Ø 10А-II, L=7580мм	4	4,68	
		Закладная деталь М-1	10	1,55	
9	ГОСТ 8510-86	⊥110х70х8 L=120 мм	1	1,31	
10	ГОСТ 5781-82	Ø10А-II L=135 мм	2	0.083	
11	ГОСТ 5781-82	Ø10А-II L=120 мм	1	0,074	

1. Сварку производить электродами типа Э-42
2. Высоту шва принимать по наименьшей толщине свариваемых элементов
3. Антикоррозийную защиту всех металлических элементов производить эмалью ПФ-115 ГОСТ 6465-76 за 2 раза по грунтовке ГФ 021 ГОСТ 25129-82.

Взамен инв.№

Подпись и дата

Инв.№ подл.

Изм.	Кол.уч.	Лист	№ док.	Подпись	Дата
ГИП		Бурумбаев А.Е.			03.18.
Исполнил		Нургали А.Д.			03.18.
Проверил		Ширяева Л.Н.			03.18.

71/15-05-2018-АС

«Привязка проектно-сметной документации на строительство трех 3 этажных 60-ти квартирных жилых домов в с.Аккистау Исатайского района»

Жилой дом на 60 квартир

Стадия	Лист	Листов
РП	22а	

Конструкция ограждения балкона

ТОО "СпецСтрой Согласование" г.Актобе

ВЕДОМОСТЬ ОТДЕЛКИ ПОМЕЩЕНИЙ 1-ГО ЭТАЖА

НОМЕР ПОМЕЩЕНИЙ	ПОТОЛОК		СТЕНЫ И ПЕРЕГОРОДКИ		НИЗ СТЕН ИЛИ ПЕРЕГОРОДОК		ПРИМЕЧАНИЕ
	ПЛОЩАДЬ $м^2$	ВИД ОТДЕЛКИ	ПЛОЩАДЬ $м^2$	ВИД ОТДЕЛКИ	ПЛОЩАДЬ $м^2$	ВИД ОТДЕЛКИ	
1, 8, 9, 16, 17, 24, 25, 32, 33, 40	209,7 209,7	-шпатлевка; -улучшенная водоэмульсионная окраска;	486,84 486,84 486,84	-штукатурка; -шпатлевка; -улучшенная водоэмульсионная окраска;			
2, 7, 10, 15, 18, 23, 26, 31, 34, 39	210,2 210,2	-шпатлевка; -улучшенная водоэмульсионная окраска;	465,1 465,1 465,1	-штукатурка; -шпатлевка; -улучшенная водоэмульсионная окраска;			
3, 6, 11, 14, 19, 22, 27, 30, 35, 38	145,7 145,7	-шпатлевка; -улучшенная водоэмульсионная окраска;	386,0 386,0 386,0	-штукатурка; -шпатлевка; -улучшенная водоэмульсионная окраска;			
4, 5, 12, 13, 20, 21, 28, 29, 36, 37	94,7 94,7	-шпатлевка; -улучшенная водоэмульсионная окраска;	355,5 355,5 355,5	-штукатурка; -шпатлевка; -улучшенная водоэмульсионная окраска;			
41, 48, 49, 66, 67, 84, 87, 103, 104, 120, 121, 128 58, 59, 76, 77, 94, 95, 112, 113	91,0 91,0	-шпатлевка; -улучшенная водоэмульсионная окраска;	450,8 450,8	-штукатурка; -керам. плитка;			
42, 57, 60, 75, 78, 93, 96, 111, 114, 129	147,4 147,4	-шпатлевка; -улучшенная водоэмульсионная окраска;	389,4 389,4 389,4	-штукатурка; -шпатлевка; -улучшенная водоэмульсионная окраска;			
44, 55, 61, 73, 80, 92, 98, 109, 115, 126	165,4 165,4	-шпатлевка; -улучшенная водоэмульсионная окраска;	411,2 411,2 411,2	-штукатурка; -шпатлевка; -улучшенная водоэмульсионная окраска;			
46, 53, 64, 72, 81, 89, 99, 106, 117, 124	155,8 155,8	-шпатлевка; -улучшенная водоэмульсионная окраска;	376,3 376,3 376,3	-штукатурка; -шпатлевка; -улучшенная водоэмульсионная окраска;			
43, 56, 62, 74, 79, 91, 97, 110, 116, 127	156,6 156,6	-шпатлевка; -улучшенная водоэмульсионная окраска;	491,4 491,4 491,4	-штукатурка; -шпатлевка; -улучшенная водоэмульсионная окраска;			
47, 52, 65, 70, 82, 88, 101, 107, 118, 123	31,0 31,0	-шпатлевка; -улучшенная водоэмульсионная окраска;	141,0 141,0 141,0	-штукатурка; -шпатлевка; -улучшенная водоэмульсионная окраска;			
45, 54, 63, 71, 83, 90, 100, 108, 150, 125	78,8 78,8	-шпатлевка; -улучшенная водоэмульсионная окраска;	241,6 241,6 241,6	-штукатурка; -шпатлевка; -улучшенная водоэмульсионная окраска;			

ВЕДОМОСТЬ ОТДЕЛКИ ПОМЕЩЕНИЙ 2-3-ГО ЭТАЖЕЙ

НОМЕР ПОМЕЩЕНИЙ	ПОТОЛОК		СТЕНЫ И ПЕРЕГОРОДКИ		НИЗ СТЕН ИЛИ ПЕРЕГОРОДОК		
	ПЛОЩАДЬ $м^2$	ВИД ОТДЕЛКИ	ПЛОЩАДЬ $м^2$	ВИД ОТДЕЛКИ	ПЛОЩАДЬ $м^2$	ВИД ОТДЕЛКИ	
1, 8, 9, 16, 17, 24, 25, 32, 33, 40	419,4 419,4	-шпатлевка; -улучшенная водоэмульсионная окраска;	973,68 973,68 973,68	-штукатурка; -шпатлевка; -улучшенная водоэмульсионная окраска;			
2, 7, 10, 15, 18, 23, 26, 31, 34, 39	420,4 420,4	-шпатлевка; -улучшенная водоэмульсионная окраска;	930,2 930,2 930,2	-штукатурка; -шпатлевка; -улучшенная водоэмульсионная окраска;			
3, 6, 11, 14, 19, 22, 27, 30, 35, 38	291,4 291,4	-шпатлевка; -улучшенная водоэмульсионная окраска;	772,0 772,0 772,0	-штукатурка; -шпатлевка; -улучшенная водоэмульсионная окраска;			
4, 5, 12, 13, 20, 21, 28, 29, 36, 37	189,4 189,4	-шпатлевка; -улучшенная водоэмульсионная окраска;	711,0 711,0 711,0	-штукатурка; -шпатлевка; -улучшенная водоэмульсионная окраска;			
41, 48, 49, 66, 67, 84, 87, 103, 104, 120, 121, 128 58, 59, 76, 77, 94, 95, 112, 113	182,0 182,0	-шпатлевка; -улучшенная водоэмульсионная окраска;	901,6 901,6	-штукатурка; -керам. плитка;			
42, 57, 60, 75, 78, 93, 96, 111, 114, 129	294,8 294,8	-шпатлевка; -улучшенная водоэмульсионная окраска;	778,8 778,8 778,8	-штукатурка; -шпатлевка; -улучшенная водоэмульсионная окраска;			
44, 55, 61, 73, 80, 92, 98, 109, 115, 126	330,8 330,8	-шпатлевка; -улучшенная водоэмульсионная окраска;	822,4 822,4 822,4	-штукатурка; -шпатлевка; -улучшенная водоэмульсионная окраска;			
46, 53, 64, 72, 81, 89, 99, 106, 117, 124	311,6 311,6	-шпатлевка; -улучшенная водоэмульсионная окраска;	752,6 752,6 752,6	-штукатурка; -шпатлевка; -улучшенная водоэмульсионная окраска;			
43, 56, 62, 74, 79, 91, 97, 110, 116, 127	313,2 313,2	-шпатлевка; -улучшенная водоэмульсионная окраска;	982,8 982,8 982,8	-штукатурка; -шпатлевка; -улучшенная водоэмульсионная окраска;			
47, 52, 65, 70, 82, 88, 101, 107, 118, 123	62,0 62,0	-шпатлевка; -улучшенная водоэмульсионная окраска;	282,0 282,0 282,0	-штукатурка; -шпатлевка; -улучшенная водоэмульсионная окраска;			
45, 54, 63, 71, 83, 90, 100, 108, 145, 125	157,6 157,6	-шпатлевка; -улучшенная водоэмульсионная окраска;	483,2 483,2 483,2	-штукатурка; -шпатлевка; -улучшенная водоэмульсионная окраска;			

ВЕДОМОСТЬ ОТДЕЛКИ ЛЕСТНИЧНЫХ КЛЕТОК

НОМЕР ПОМЕЩЕНИЙ	ПОТОЛОК		СТЕНЫ И ПЕРЕГОРОДКИ		НИЗ СТЕН ИЛИ ПЕРЕГОРОДОК		
	ПЛОЩАДЬ $м^2$	ВИД ОТДЕЛКИ	ПЛОЩАДЬ $м^2$	ВИД ОТДЕЛКИ	ПЛОЩАДЬ $м^2$	ВИД ОТДЕЛКИ	
50, 68, 85, 102, 119	212,3 212,3	-шпатлевка; -улучшенная водоэмульсионная окраска;	714,0 714,0 714,0	-штукатурка; -шпатлевка; -улучшенная водоэмульсионная окраска;			

ВЕДОМОСТЬ ОТДЕЛКИ ЛОДЖИЙ 1 ЭТАЖА

НОМЕР ПОМЕЩЕНИЙ	ПОТОЛОК		СТЕНЫ И ПЕРЕГОРОДКИ		НИЗ СТЕН ИЛИ ПЕРЕГОРОДОК		
	ПЛОЩАДЬ $м^2$	ВИД ОТДЕЛКИ	ПЛОЩАДЬ $м^2$	ВИД ОТДЕЛКИ	ПЛОЩАДЬ $м^2$	ВИД ОТДЕЛКИ	
130-149	193,6 193,6	-шпатлевка; -улучшенная водоэмульсионная окраска;	516,8 516,8 516,8	-штукатурка; -шпатлевка; -улучшенная водоэмульсионная окраска;			

ВЕДОМОСТЬ ОТДЕЛКИ ЛОДЖИЙ 2 И 3 ЭТАЖЕЙ

НОМЕР ПОМЕЩЕНИЙ	ПОТОЛОК		СТЕНЫ И ПЕРЕГОРОДКИ		НИЗ СТЕН ИЛИ ПЕРЕГОРОДОК		
	ПЛОЩАДЬ $м^2$	ВИД ОТДЕЛКИ	ПЛОЩАДЬ $м^2$	ВИД ОТДЕЛКИ	ПЛОЩАДЬ $м^2$	ВИД ОТДЕЛКИ	
51, 69 , 86, 105, 122, 130-144	387,2 387,2	-шпатлевка; -улучшенная водоэмульсионная окраска;	1033,6 1033,6 1033,6	-штукатурка; -шпатлевка; -улучшенная водоэмульсионная окраска;			

ПРИМЕЧАНИЕ

- ВЫПОЛНИТЬ УТЕПЛЕНИЕ СТЕН 1-ГО ЭТАЖА В ПОМЕЩЕНИЯХ 16,17,24,25,75,76,77,78,93,94,95,96 ISOVEROM И ОБШИТЬ ГИПСОКАРТОНОМ ПО МЕТАЛЛИЧЕСКОМУ КАРКАСУ ОБЩЕЙ ПЛОЩАДЬЮ -132,8М2
- ВЫПОЛНИТЬ УТЕПЛЕНИЕ СТЕН 2- ГО ЭТАЖА В ПОМЕЩЕНИЯХ 16,17,24,25,75,76,77,78,93,94,95,96 ISOVEROM И ОБШИТЬ ГИПСОКАРТОНОМ ПО МЕТАЛЛИЧЕСКОМУ КАРКАСУ ОБЩЕЙ ПЛОЩАДЬЮ -132,8М2
- ВЫПОЛНИТЬ УТЕПЛЕНИЕ СТЕН 3- ГО ЭТАЖА В ПОМЕЩЕНИЯХ 16,17,24,25,75,76,77,78,93,94,95,96 ISOVEROM И ОБШИТЬ ГИПСОКАРТОНОМ ПО МЕТАЛЛИЧЕСКОМУ КАРКАСУ ОБЩЕЙ ПЛОЩАДЬЮ -132,8М2

Привязан 71-15/08/2017- АС

Привязал Нургали А.

Инв №

ВЗАМ. ИНВ. №

ПОДП. И ДАТА

ИНВ. № ПОДЛ.

							А-00-272-01.02-АС
							Разработка проектно- сметной документации на строительство 3-х этажного 60-ти квартирного жилого дома №1и №2 в п. Индерборский, Индерского района, Атырауской области
ИЗМ.	КОЛ.УЧ	ЛИСТ	N°ДОК	ПОДП.	ДАТА		
РАЗРАБ.		Гаврилин					СТАДИЯ: РП; ЛИСТ: 23; ЛИСТОВ:
ПРОВЕР.		Бутенко					
ГЛ. СПЕЦ.							
Н. КОНТР.						ВЕДОМОСТЬ ОТДЕЛКИ ПОМЕЩЕНИЙ 1-3-ГО ЭТАЖЕЙ, ВЕДОМОСТЬ ОТДЕЛКИ ЛОДЖИЙ 1, 2 И 3 ЭТАЖЕЙ, ВЕДОМОСТЬ ОТДЕЛКИ ЛЕСТНИЧНЫХ КЛЕТОК	ТОО "АДИЯСТРОЙПРОЕКТ"
ГИП		Спирина					

ЭКСПЛИКАЦИЯ ПОЛОВ 1-ГО ЭТАЖА

НАИМЕНОВАНИЕ ИЛИ НОМЕР ПОМЕЩЕНИЯ ПО ПРОЕКТУ	ТИП ПОЛА ПО ПРОЕКТУ	СХЕМА ПОЛА ИЛИ НОМЕР УЗЛА ПО СЕРИИ	ЭЛЕМЕНТЫ ПОЛА И ИХ ТОЛЩИНА	ПЛОЩАДЬ ПОЛА, м^2
50, 68, 85, 102, 119	1	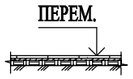	- Керамическая плитка ГОСТ 6787-2001 - раствор цементно-песчанный М150; - Стяжка выравнивающая из цементно-песчаного раствора М150 - 20 мм; - Ж/Б плита; }-25мм	49,6
ПЛИНТУС КЕРАМИЧЕСКИЙ				85,9М/П
41, 48, 49, 66, 67, 84, 87, 103, 104, 120, 121, 128 58, 59, 76, 77, 94, 95, 112, 113	2	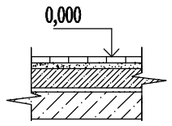	- керамическая плитка ГОСТ 6787-2001; - раствор цементно-песчанный М150; - стяжка из бетона кл. В10-20 мм; - двухслойная оклеечная гидроизоляция из пленки ПВХ на мастике; - ~~isover OL-K-30~~; Экструдированный пенополистирол XPS35-30мм - Ж/Б плита; }-25мм	91,0
ПЛИНТУС КЕРАМИЧЕСКИЙ				173,0М/П
1-40, 42-47, 52-57, 60-65, 70-75, 78-83, 88-93, 96-101, 106-111, 114-118, 123-127, 129, 150	3	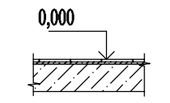	- Линолеум на теплоизолирующей подоснове ГОСТ 18108-80*; - Стяжка выравнивающая из цементно-песчаного раствора М150 - 45 мм; -пленка ПВХ; - ~~isover OL-K-30~~; Экструдированный пенополистирол XPS35-30мм - Ж/Б плита;	1395,22
ПЛИНТУС ДЕРЕВЯННЫЙ ПО (ГОСТ 8242-88) -ПЛ-4				1520,5М/П
130-149	4	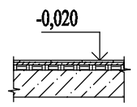	- Керамическая плитка ГОСТ 6787-2001 - раствор цементно-песчанный М150; - Стяжка выравнивающая из цементно-песчаного раствора М150 - 20 мм; -пленка ПВХ; - ~~isover OL-K-30~~; Экструдированный пенополистирол XPS35-30мм - Ж/Б плита;	193,6

ЭКСПЛИКАЦИЯ ПОЛОВ 2-3-ГО ЭТАЖА

НАИМЕНОВАНИЕ ИЛИ НОМЕР ПОМЕЩЕНИЯ ПО ПРОЕКТУ	ТИП ПОЛА ПО ПРОЕКТУ	СХЕМА ПОЛА ИЛИ НОМЕР УЗЛА ПО СЕРИИ	ЭЛЕМЕНТЫ ПОЛА И ИХ ТОЛЩИНА	ПЛОЩАДЬ ПОЛА, м^2
50, 68, 85, 102, 119	1		- Керамическая плитка ГОСТ 6787-2001 - раствор цементно-песчанный М150; - Стяжка выравнивающая из цементно-песчаного раствора М150 - 20 мм; - Ж/Б плита; }-25мм	77,85
ПЛИНТУС КЕРАМИЧЕСКИЙ				85,9М/П
41, 48, 49, 66, 67, 84, 87, 103, 104, 120, 121, 128 58, 59, 76, 77, 94, 95, 112, 113	2	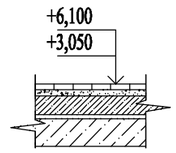	- керамическая плитка ГОСТ 6787-2001; - раствор цементно-песчанный М150; - стяжка из бетона кл. В10-20 мм; - двухслойная оклеечная гидроизоляция из пленки ПВХ на мастике; - Ж/Б плита; }-25мм	91,0
ПЛИНТУС КЕРАМИЧЕСКИЙ				173,0М/П
1-40, 42-47, 52-57, 60-65, 70-75, 78-83, 88-93, 96-101, 106-111, 114-118, 123-127, 129, 150	3	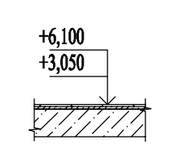	- Линолеум на теплоизолирующей подоснове ГОСТ 18108-80*; - Стяжка выравнивающая из цементно-песчаного раствора М150 - 45 мм; - Ж/б плита; - Ж/Б плита;	1395,22
ПЛИНТУС ДЕРЕВЯННЫЙ ПО (ГОСТ 8242-88) -ПЛ-4				1520,5М/П
51, 69, 86, 105, 122, 130-144	4	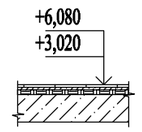	- Керамическая плитка ГОСТ 6787-2001 - раствор цементно-песчанный М150; - Стяжка выравнивающая из цементно-песчаного раствора М150 - 20 мм; - Ж/Б плита; }-25мм	193,6

Привязан 71-15/08/2017- АС

Привязал Нургали А.

Инв №

ВЗАМ. ИНВ. №

ПОДП. И ДАТА

ИНВ. № ПОДЛ.

ИЗМ.	КОЛ.УЧ	ЛИСТ	№ДОК.	ПОДП.	ДАТА
РАЗРАБ.		Гаврилин			
ПРОВЕР.		Бутенко			
ГЛ. СПЕЦ.					
Н. КОНТР.					
ГИП		Спирина			

A-00-272-01.02-АС

Разработка проектно- сметной документации на строительство 3-х этажного 60-ти квартирного жилого дома №1и №2 в п. Индерборский, Индерского района, Атырауской области

СТАДИЯ	ЛИСТ	ЛИСТОВ
РП	24	

ЭКСПЛИКАЦИЯ ПОЛОВ 1-2-3-ГО ЭТАЖА

ТОО "АДИЯСТРОЙПРОЕКТ"

1-1

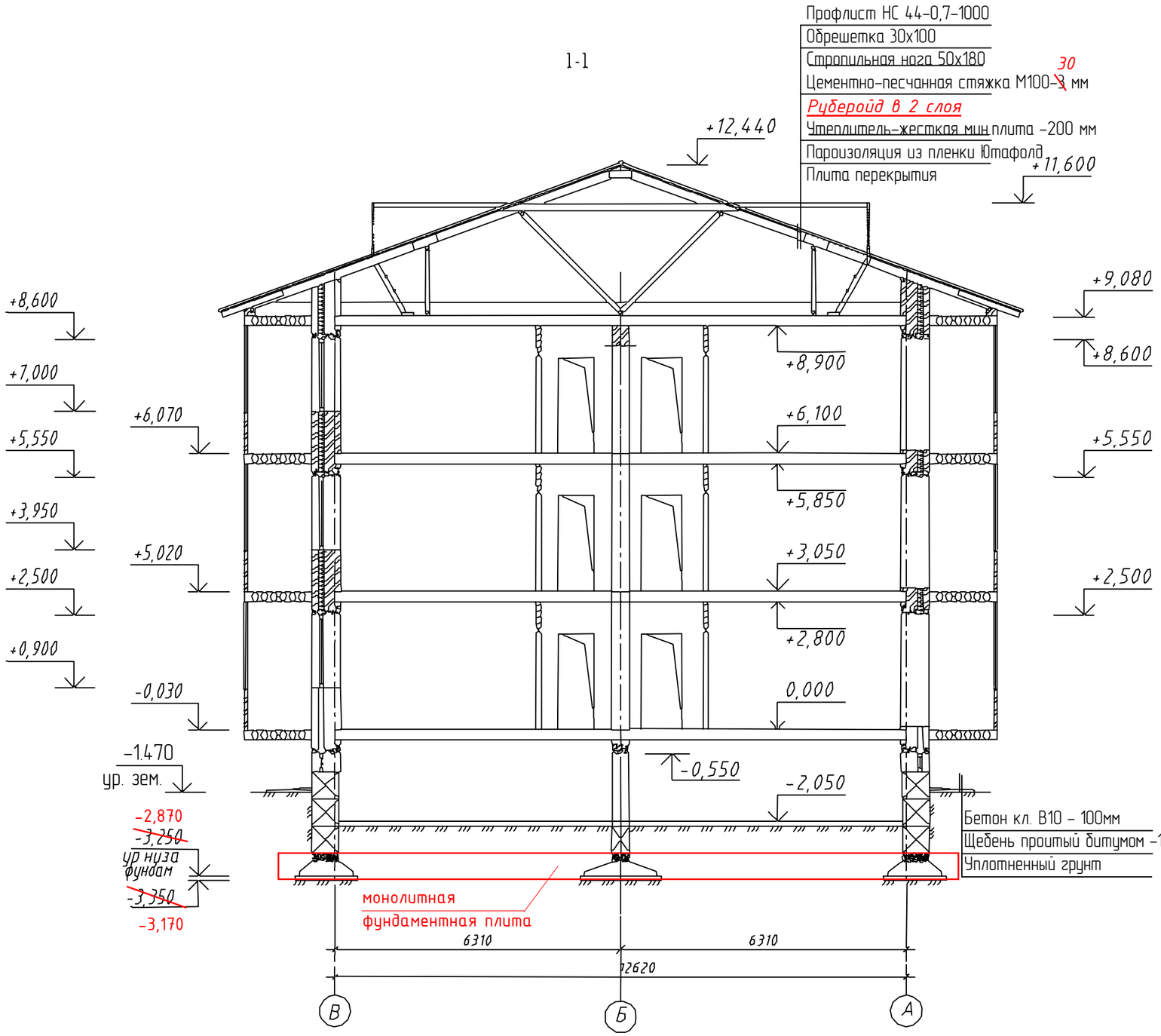

						А-00-272-01.02-АС
						Разработка проектно- сметной документации на строительство 3-х этажного 60-ти квартирного жилого дома №1и №2 в п. Индерборский, Индерского района, Атырауской области
ИЗМ	КОЛ.УЧ	ЛИСТ	№ДОК	ПОДП	ДАТА	
РАЗРАБ		Гаврилин				СТАДИЯ: РП; ЛИСТ: 25; ЛИСТОВ:
ПРОВЕР		Бутенко				
ГЛ СПЕЦ						
Н КОНТР						Разрез 1-1
ГИП		Спирина				ТОО "АДИЯСТРОЙПРОЕКТ"

Привязан 71-15/08/2017- АС

Привязал Нургали А.

Инв №

ВЗАМ ИНВ №

ПОДП И ДАТА

ИНВ № ПОДЛ

План лестничной клетки
на отм. 0,000

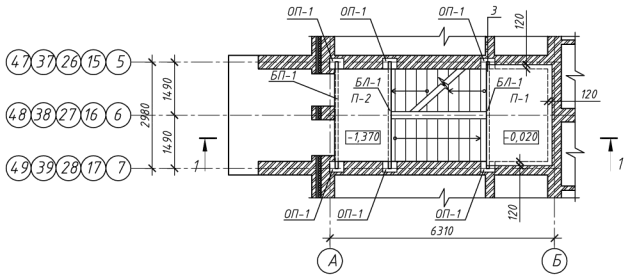

План лестничной клетки
на отм. +3,000

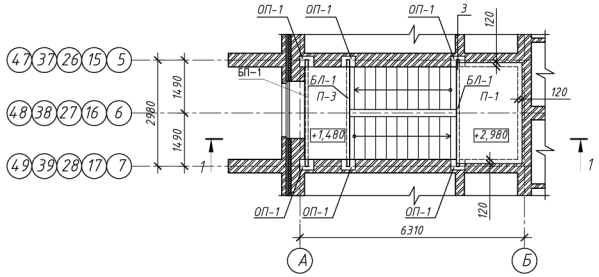

План лестничной клетки
на отм. +6,000

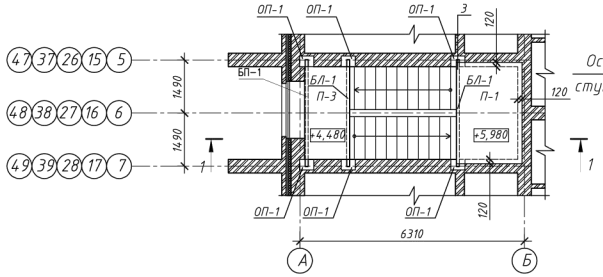

1-1

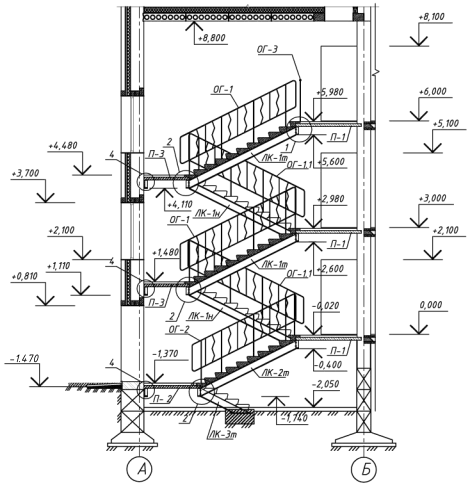

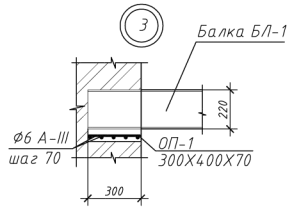

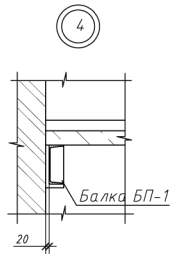

Примечание

1. Конструкция марша состоит из стальных косоуров и укладываемых сверху сборных ж/б ступеней. Крепление косоуров к лестничной площадке осуществляется на сварке.
2. Сварные швы по ГОСТ 5264-80*, электроды типа Э42 по ГОСТ 9467-75*.
Сварку производить по всей длине соприкосновения металлических элементов и закладных деталей. Высоту катета сварного шва принимать по наименьшей толщине свариваемых деталей, если не неуказано иначе.
3. Антикоррозионная защита закладных изделий и сварных соединений выполняется в соответствии со СНиП РК 2.01-19-2004 (Защита строительных конструкций от коррозии).
4. Элементы лестничного ограждения разработаны под деревянный поручень. Ограждение принято без поворотных элементов. Крепление стоек ограждения производится путем приварки их к закладным деталям в торце ступени.
5. Читать с листами АС-27,28.
6. Предусмотреть пристенные поручни для престарелых и семей с инвалидами

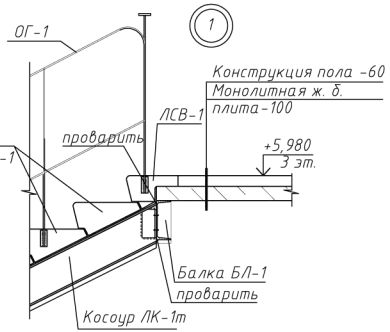

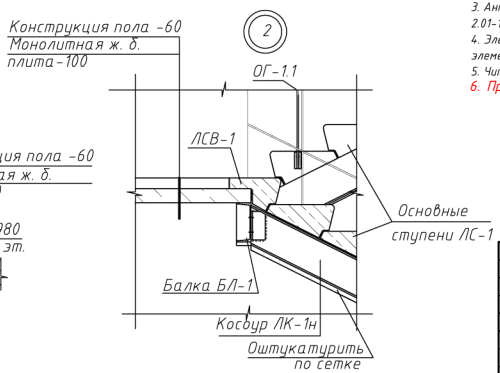

Привязан 71-15/08/2017- АС
Привязал Нургали А.
Инв №

Изм	Колич	Лист	№ док.	Подп.	Дата
Разраб.		Гаврилин			
Пров.		Бутенко			
Гл.спец.					
Н.контр.					
ГИП		Спирина			

А-00-272-01.02-АС

Разработка проектно- сметной документации на строительство 3-х этажного 60-ти квартирного жилого дома №1и №2 в п. Индерборский, Индерского района, Атырауской области

Стадия	Лист	Листов
РП	26	

План лестничной клетки на отм. 0,000
План лестничной клетки на отм. +3,000
План лестничной клетки на отм. +6,000
Разрез 1-1, Узел 1, 2, 3, 4

ТОО "АДИЯСТРОЙПРОЕКТ"

Взам. инв. №
Подп. и дата
Инв. № подл.

План лестничной клетки
на отм. -1,370

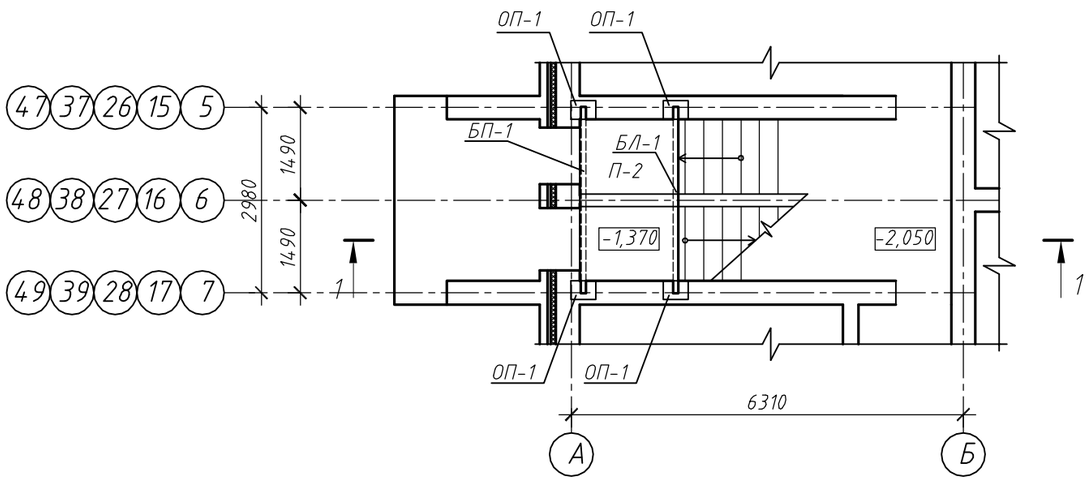

ЛК3т

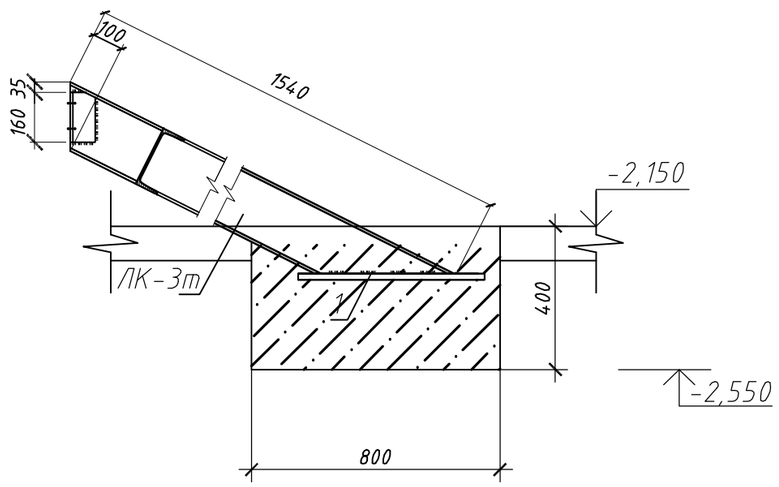

Спецификация изделий на один подъезд

Поз.	Обозначение	Наименование	Кол.	Масса ед. кг	Приме-чание
		Стальные элементы			
ЛК-3т	ГОСТ 8240-89	[22 L=3460 мм	2	32,34	64,68
		Ж/б элементы			
ЛС-1	ГОСТ 8717.0-84	ЛС-12	4	145	
ЛСВ-1	ГОСТ 8717.0-84	ЛСВ-12	1	111	
	ГОСТ 26633-91	Бетон кл. В22,5 м3	0,26		
	ГОСТ 19903-74	600х200х8	2	0,75	

Спецификация пристенных поручней

Поз.	Обозначение	Наименование	Кол.	Масса ед. кг	Приме-чание
		Стальные элементы			
1	ГОСТ 8639-82	Кв.труба 30х30х4, L=3.2 м	6	10,43	
2		Кранштейн	24		
		Деревянные элементы			
3	ГОСТ 24454-80*Е	Деревянный поручень L=3.2 м	6		

Примечание

Спецификация дана на одну лестницу входа в тех. подполье всего 5 входов.

Спецификация пристенных поручней данна на один подъезд, всего 5 подъездов

Привязан 71-15/08/2017- АС
Привязал Нургали А.
Инв №

Взам. инв. N
Подпись и дата
Инв. N подл.

ИЗМ.	КОЛ.УЧ.	ЛИСТ	N°ДОК.	ПОДП.	ДАТА
РАЗРАБ.		Гаврилин			
ПРОВЕР.		Бутенко			
ГЛ. СПЕЦ.					
Н. КОНТР.					
ГИП		Спирина			

A-00-272-01.02-АС

Разработка проектно- сметной документации на строительство 3-х этажного 60-ти квартирного жилого дома №1и №2 в п. Индерборский, Индерского района, Атырауской области

стадия	лист	листов
РП	27	

План лестничной клетки на отм. -1,370
Спецификация

ТОО "АДИЯСТРОЙПРОЕКТ"

Выполнение заготовок для косоуров

ЛК1т(ЛК1н зеркально)

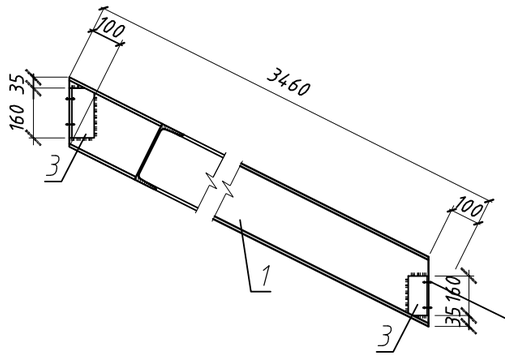

ЛК2т(ЛК2н зеркально)

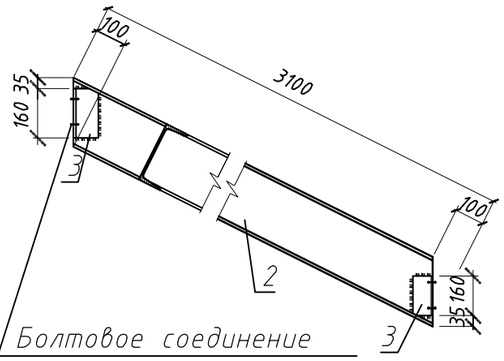

Болтовое соединение
болт М 20 норм. точности

БЛ-1

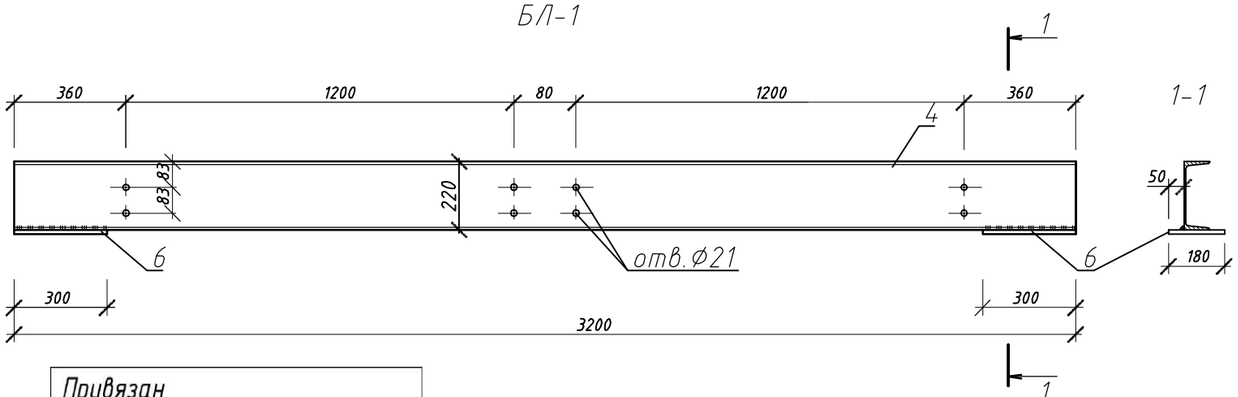

Привязан 71-15/08/2017- АС

Привязал	Нургали А.		
Инв №			

БП-1

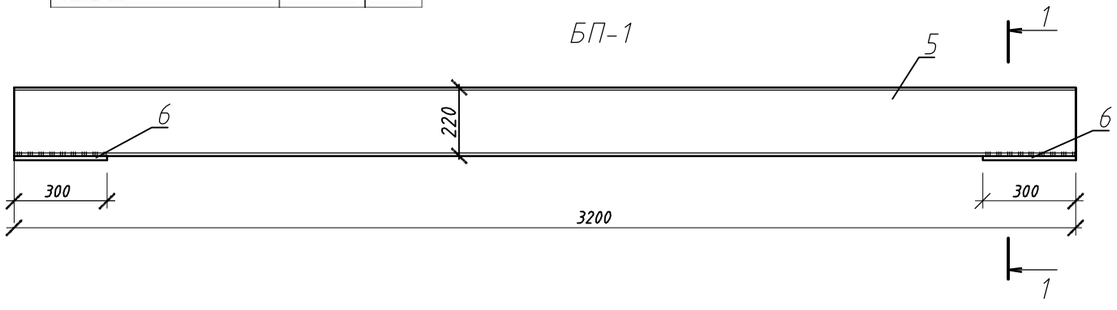

Спецификация изделий на один подъезд

Поз.	Обозначение	Наименование	Кол.	Масса ед. кг	Приме-чание
		Стальные элементы			
ЛК-1н	ГОСТ 8240-89	[22 L=3460 мм	4	72,66	290,64
ЛК-1т	ГОСТ 8240-89	[22 L=3460 мм	4	72,66	290,64
ЛК-2н	ГОСТ 8240-89	[22 L=2770 мм	1	58,17	
ЛК-2т	ГОСТ 8240-89	[22 L=2200 мм	1	58,17	
У-1	ГОСТ 8509 - 86	∟ 75х6 L=100 мм	20	0,69	10,33
БП-1	ГОСТ 8240-89	[22 L=3200 мм	3	67,2	201,6
БЛ-1	ГОСТ 8240-89	[22 L=3200 мм	6	67,2	403,2
ОГ-1	ГОСТ 25772-83	МВ 32.12-27.9Р	2	52,74	
ОГ-1.1	ГОСТ 25772-83	МВ 32.12-27.9Р	2	52,74	
ОГ-2	ГОСТ 25772-83	МВ 29.12-27.9Р	1	39,46	
ОГ-3	ГОСТ 25772-83	ПВ 12.9Р	1	18,43	
		Ж/б элементы			
ЛС-1	ГОСТ 8717.0-84	ЛС-12	44	145	
ЛСВ-1	ГОСТ 8717.0-84	ЛСВ-12	5	111	
ЛСН-1	ГОСТ 8717.0-84	ЛСН-12	5	75	
ОП-1	АС-	Опорная подушка ОП-1	18	21	см. узел 3
П-1	АС-	Ж/б плита П-1	3		
П-2	АС-	Ж/б плита П-2	1		
П-3	АС-	Ж/б плита П-3	2		

1. Косоуры крепить к лобовым балкам на болтах М20 нормальной точности по ГОСТ7798-70. Все отверстия под болты принимать d=21 мм.
2. После проверки правильности положения смонтированных конструкций, гаики болтов должны быть закреплены путем приварки их к стержню болта, либо забивкой резьбы.
3. Косоуры ЛК-1н и ЛК-2н выполнить обратно чертежам косоуров ЛК-1т и ЛК-2т.

Изм	Кол.уч	Лист	N° док.	Подп.	Дата
Разраб.		Гаврилин			
Пров.		Бутенко			
Гл.спец.					
Н.контр.					
ГИП		Спирина			

А-00-272-01.02-АС

Разработка проектно- сметной документации на строительство 3-х этажного 60-ти квартирного жилого дома №1и №2 в п. Индерборский, Индерского района, Атырауской области

Стадия	Лист	Листов
РП	28	

ЛК 1т (ЛК1н зеркально) , ЛК2т(ЛК2н зеркально)
БЛ-1, БП-1. Спецификация.

ТОО "АДИЯСТРОЙПРОЕКТ"

Взам. инв. N°
Подп. и дата
Инв. N° подл.

Монол. ж.б. плита П-1

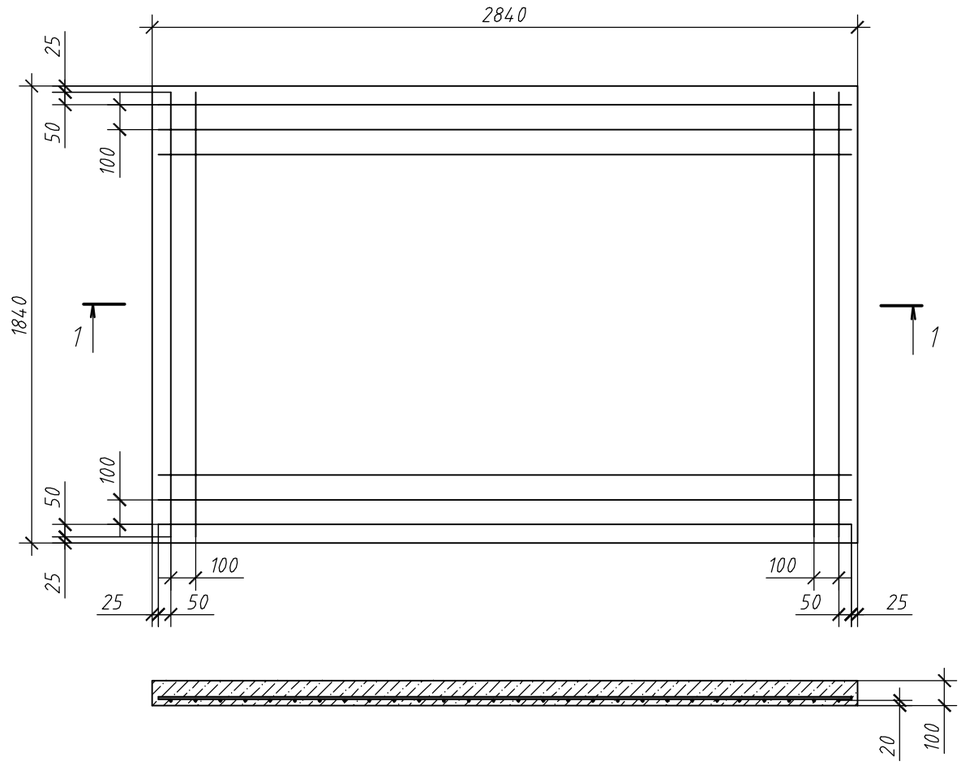

Монол. ж.б. плита П-2

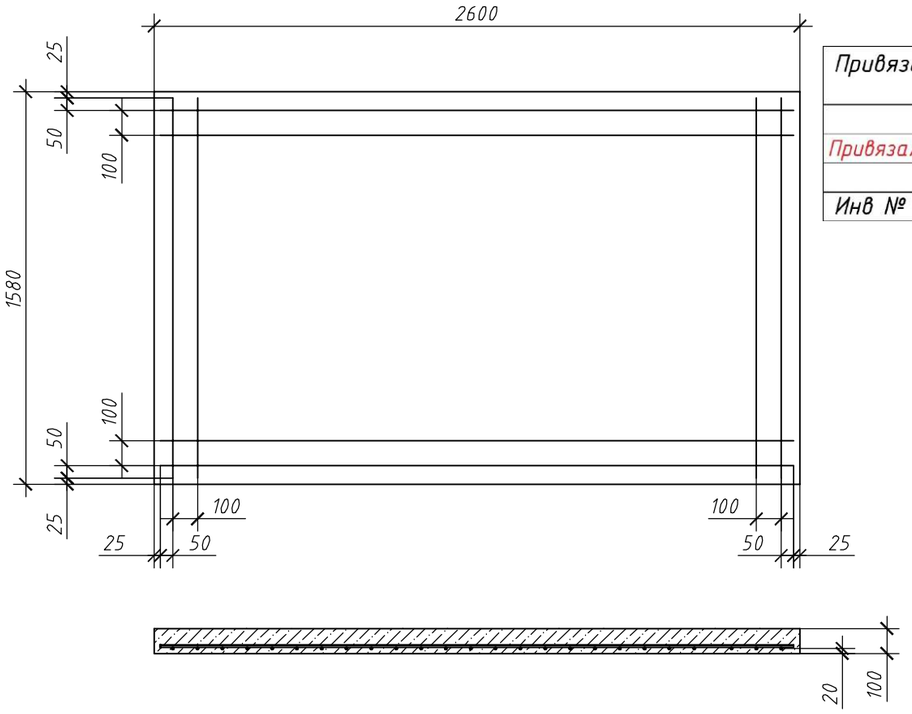

Монол. ж.б. плита П-3

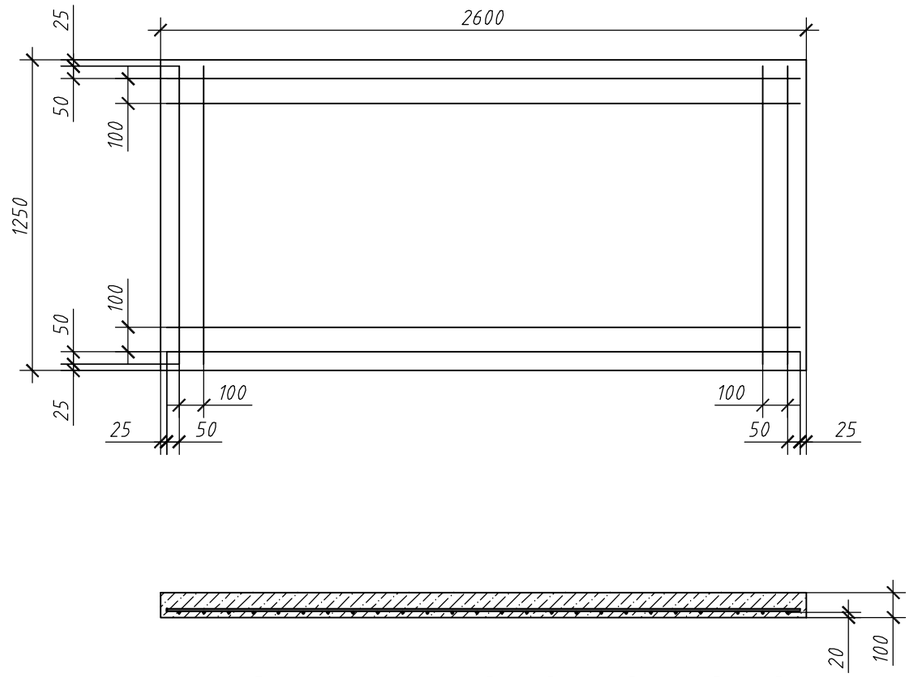

Спецификация изделий на один подъезд

Поз.	Обозначение	Наименование		Кол.	Масса ед. кг	Приме-чание
		Монол. ж.б. плита П-1				
	ГОСТ 5781-82	Арматура ф 10 А-III	п.м.	95,76	0,617	59,08
	ГОСТ 26633-91	Бетон кл. В22,5	м3	0,52		
		Монол. ж.б. плита П-2				
	ГОСТ 5781-82	Арматура ф 10 А-III	п.м.	72,42	0,617	44,68
	ГОСТ 26633-91	Бетон кл. В22,5	м3	0,41		
		Монол. ж.б. плита П-3				
	ГОСТ 5781-82	Арматура ф 10 А-III	п.м.	56,85	0,617	35,08
	ГОСТ 26633-91	Бетон кл. В22,5	м3	0,33		

Привязан 71-15/08/2017- АС

Привязал Нургали А.

Инв №

Примечание

1. Монтаж арматурных сеток осуществляется с помощью вязальных проволок соответствующих диаметров.
2. Данный лист читать совместно с листами АС-26,27,28

Взам. инв. №

Подп. и дата

Инв. № подл.

Изм	Кол.уч	Лист	№ док.	Подп.	Дата
Разраб.		Гаврилин			
Пров.		Бутенко			
Гл.спец.					
Н.контр.					
ГИП		Спирина			

А-00-272-01.02-АС

Разработка проектно- сметной документации на строительство 3-х этажного 60-ти квартирного жилого дома №1и №2 в п. Индерборский, Индерского района, Атырауской области

Стадия	Лист	Листов
РП	29	

Монол. ж.б. плита П-1. Монол. ж.б. плита П-2 Монол. ж.б. плита П-3. Спецификация.

ТОО "АДИЯСТРОЙПРОЕКТ"

А–А

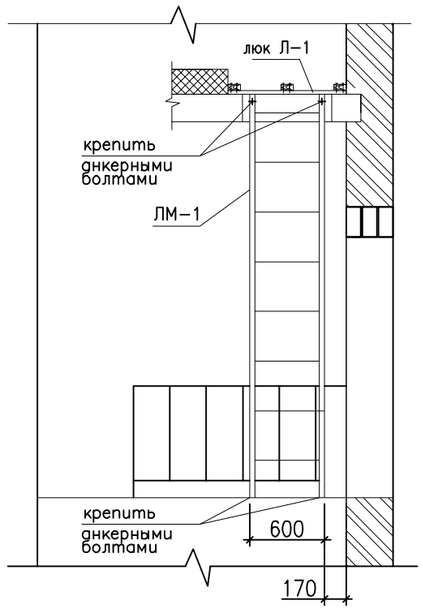

Привязан 71-15/08/2017- АС

Привязал Нургали А.

Инв №

Лестница ЛМ–1

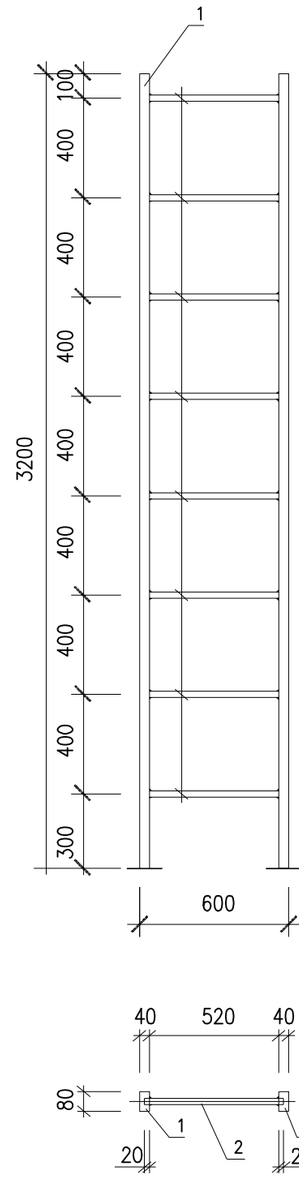

ЗД–3

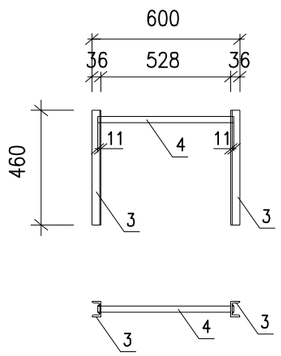

Крышка люка Л–1

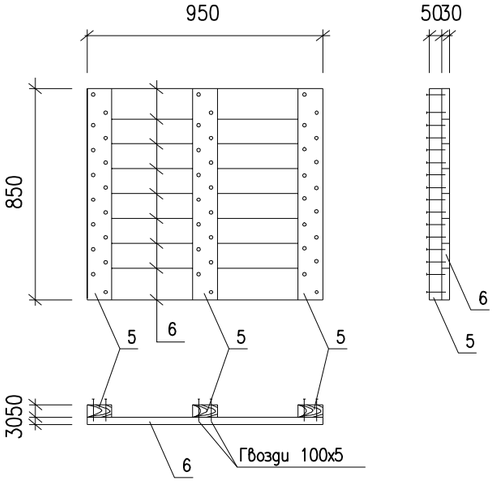

СПЕЦИФИКАЦИЯ ЭЛЕМЕНТОВ

Марка поз.	Обозначение	Наименование	Кол. шт.	Вес ед. кг	Общая масса кг
		Лестница Л–1	1		40
1	ГОСТ 12336–66	∠ 80х40х3 L=3200	2	16.2	32.4
2	ГОСТ 10704–91	Труба 25х3 L=580	8	0.95	7.6
3	ГОСТ 19903–74*	— 100х100х3	2	0,31	0,62
4	ГОСТ 2778–90	140х10	6	0,086	0,51

Примечание
Спецификация дана на одну лестницу на чердак и крышку люка всего 5 штук

Взам.инв. N

Подпись и дата

Инв. N подл.

ИЗМ.	КОЛ.УЧ	ЛИСТ	N°ДОК	ПОДП.	ДАТА
РАЗРАБ.		Гаврилин			
ПРОВЕР.		Бутенко			
ГЛ. СПЕЦ.					
Н. КОНТР.					
ГИП		Спирина			

А-00-272-01.02-АС

Разработка проектно- сметной документации на строительство 3-х этажного 60-ти квартирного жилого дома №1и №2 в п. Индерборский, Индерского района, Атырауской области

Стадия	Лист	Листов
РП	30	

ЛЕСТНИЦА НА ЧЕРДАК
КРЫШКА ЛЮКА Л–1
СПЕЦИФИКАЦИЯ ЭЛЕМЕНТОВ

ТОО "АДИЯСТРОЙПРОЕКТ"

План стропил

1-1

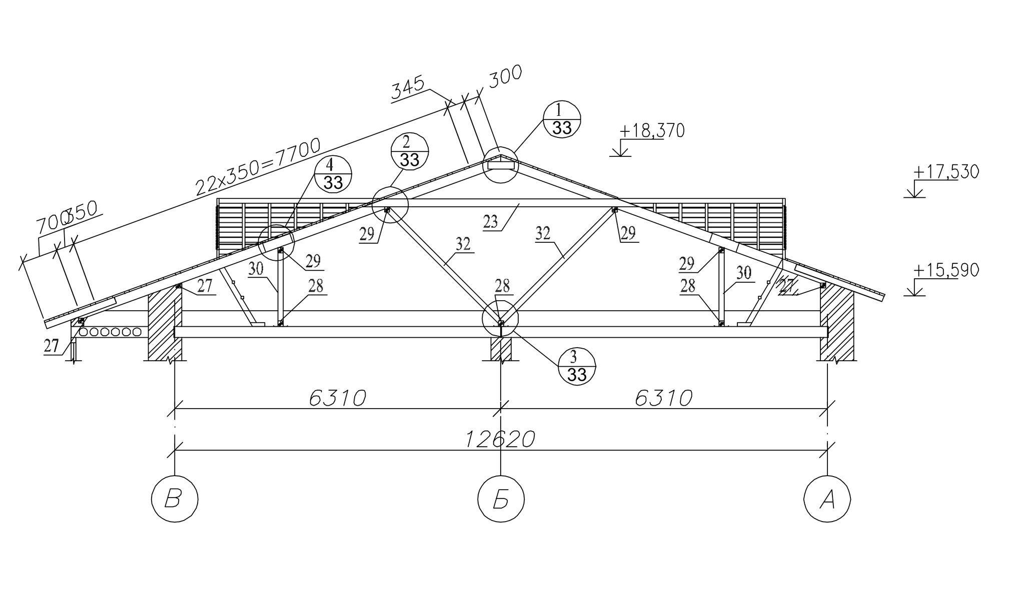

СПЕЦИФИКАЦИЯ ДЕРЕВЯННЫХ ЭЛЕМЕНТОВ КРЫШИ (НАЧАЛО)

ПОЗ.	НАИМЕНОВАНИЕ	РАЗМЕР В ЧИСТОТЕ, мм		КОЛ-ВО шт/$м^3$	ОБЪЕМ ДРЕВИСИНЫ В ЧИСТОТЕ, $м^3$	ПРИМЕЧАНИЕ
		СЕЧЕНИЕ	ДЛИНА			
1	СТРОПИЛЬНАЯ НОГА(диоганальная)	50 x 180	4200	8/0,04	0,32	
2	СТРОПИЛЬНАЯ НОГА(диоганальная)	50 x 180	3200	8/0,03	0,24	
3	СТРОПИЛЬНАЯ НОГА(диоганальная)	50 x 180	2520	8/0,02	0,16	
4	СТРОПИЛЬНАЯ НОГА	50 x 180	2500	134/0,023	3,08	
5	СТРОПИЛЬНАЯ НОГА	50 x 180	4200	160/0,02	3,2	
6	СТРОПИЛЬНАЯ НОГА	50 x 180	5000	286/0,05	14,3	
7	НАРОЖНИК	50 x 180	2900	4/0,026	0,1	
8	НАРОЖНИК	50 x 180	4400	2/0,04	0,08	
9	НАРОЖНИК	50 x 180	3620	4/0,033	0,132	
10	НАРОЖНИК	50 x 180	2660	4/0,02	0,08	
11	НАРОЖНИК	50 x 180	1670	4/0,015	0,06	
12	НАРОЖНИК	50 x 180	510	4/0,005	0,02	
13	НАРОЖНИК	50 x 180	5000	2/0,05	0,1	
14	НАРОЖНИК	50 x 180	2860	2/0,02	0,04	
15	НАРОЖНИК	50 x 180	2000	2/0,02	0,04	
16	НАРОЖНИК	50 x 180	1790	4/0,016	0,064	
17	НАРОЖНИК	50 x 180	4500	4/0,04	0,16	
18	НАРОЖНИК	50 x 180	5210	4/0,047	0,19	
19	НАРОЖНИК	50 x 180	4150	4/0,037	0,148	
20	НАРОЖНИК	50 x 180	3010	4/0,027	0,108	
21	НАРОЖНИК	50 x 180	2020	4/0,018	0,072	
22	НАРОЖНИК	50 x 180	0,96	4/0,009	0,036	
23	ЗАТЯЖКА	50 x 150	4900	72/0,037	2,66	
24	КОБЫЛКА	50 x 120	1800	334/0,01	3,34	
25	КОБЫЛКА	50 x 120	2000	8/0,012	0,096	
26	НАКЛАДКА	50 x 180	700	874/0,0063	5,5	
27	МАУЭРЛАТ	100 x 100	6000	76/0,06	4,56	
28	ЛЕЖЕНЬ	100 x 100	6000	69/0,06	4,14	
29	ПРОГОН	100 x 100	6000	92/0,06	5,52	
30	СТОЙКА	100 x 100	1400	112/0,014	1,57	
31	СТОЙКА	100 x 100	2500	4/0,025	0,1	
32	ПОДКОС	100 x 100	3400	144/0,034	4,89	
33	ПОДКОС	100 x 100	3200	88/0,032	2,82	
	ПОДШИВ. КАРНИЗА	b = 25			5,59	223,65 м2
	ОБРЕШЕТКА	32 x 100			2983,37 $м^2$	шаг 350 мм
	ПОДШИВ. КАРНИЗА С10-1000-0,7				223,65 $м^2$	
	ПАРОИЗОЛЯЦИЯ ИЗ ПЛЕНКИ ЮТАФОЛ Д				2983,37 $м^2$	
	ПАРОИЗОЛЯЦИЯ 2СЛ РУБЕРОИДА				2173,27 $м^2$ / 4346,54 $м^2$	
	УТЕПЛИТЕЛЬ ЖЕСТКАЯ МИН.ПЛИТА 200ММ				2173,27 $м^2$	ПЖ-175
34	Доска	150x30			1,8	

Примечание:

1. Стропила изготовляются из пиломатериалов хвойных пород влажностью не более 25%, древисины 1-го сорта по ГОСТ 24454-80.
2. Сопряжение стропильных элементов между собой выполнять:
   -для элементов из брусьев-на скобах:
   -для элементов из досок-на гвоздях.
3. Стропильную ногу, через одну привязать скруткой из проволоки 2Ф В I за ерш, закладываемый в стену.
4. Размеры стропил, стоек, подкосов уточнить на месте.
5. Защиту древесины от гниения производить в соответствии с нормами СНиП РК 2.01-19-2004
6. Элементы кровли, соприкасающиеся с кирпичной кладкой, тщательно антисептировать и изолировать прокладкой из двух слоев толя.
7. Деревянные элементы крыши обработать огнезащитным составом КСД по ТУ 2389-006-17483468-94

Привязан 71-15/08/2017- АС			
Привязал	Нургали А.	[signature]	
Инв №			

						А-00-272-01.02-АС		
ИЗМ.	КОЛ.УЧ	ЛИСТ	N°ДОК.	ПОДП.	ДАТА	Разработка проектно- сметной документации на строительство 3-х этажного 60-ти квартирного жилого дома №1и №2 в п. Индерборский, Индерского района, Атырауской области		
РАЗРАБ.		Гаврилин					СТАДИЯ	ЛИСТ	ЛИСТОВ
ПРОВЕР.		Бутенко					РП	31	
ГЛ. СПЕЦ.								
Н. КОНТР.						План стропил	ТОО "АДИЯСТРОЙПРОЕКТ"	
ГИП		Спирина						

2-2

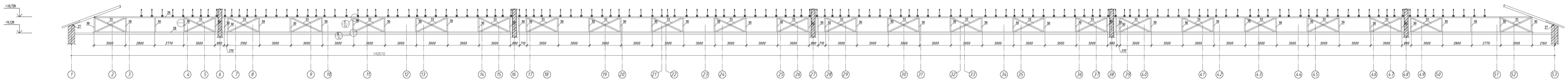

3-3

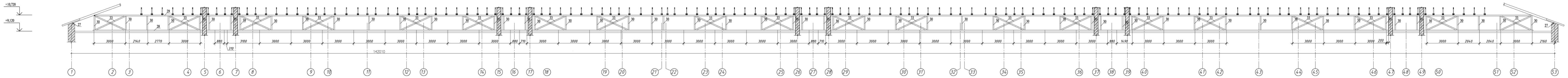

Привязан	71-15/08/2017- АС	
Привязал	Нургали А.	
Инв №		

ИЗМ.	КОЛ.УЧ	ЛИСТ	N°ДОК	ПОДП.	ДАТА	А-00-272-01.02-АС
						Разработка проектно- сметной документации на строительство 3-х этажного 60-ти квартирного жилого дома №1и №2 в п. Индерборский, Индерского района, Атырауской области
РАЗРАБ.		Гаврилин				СТАДИЯ: РП; ЛИСТ: 32; ЛИСТОВ:
ПРОВЕР.		Бутенко				
ГЛ. СПЕЦ.						2-2, 3-3
Н. КОНТР.						ТОО "АДИЯСТРОЙПРОЕКТ"
ГИП		Спирина				

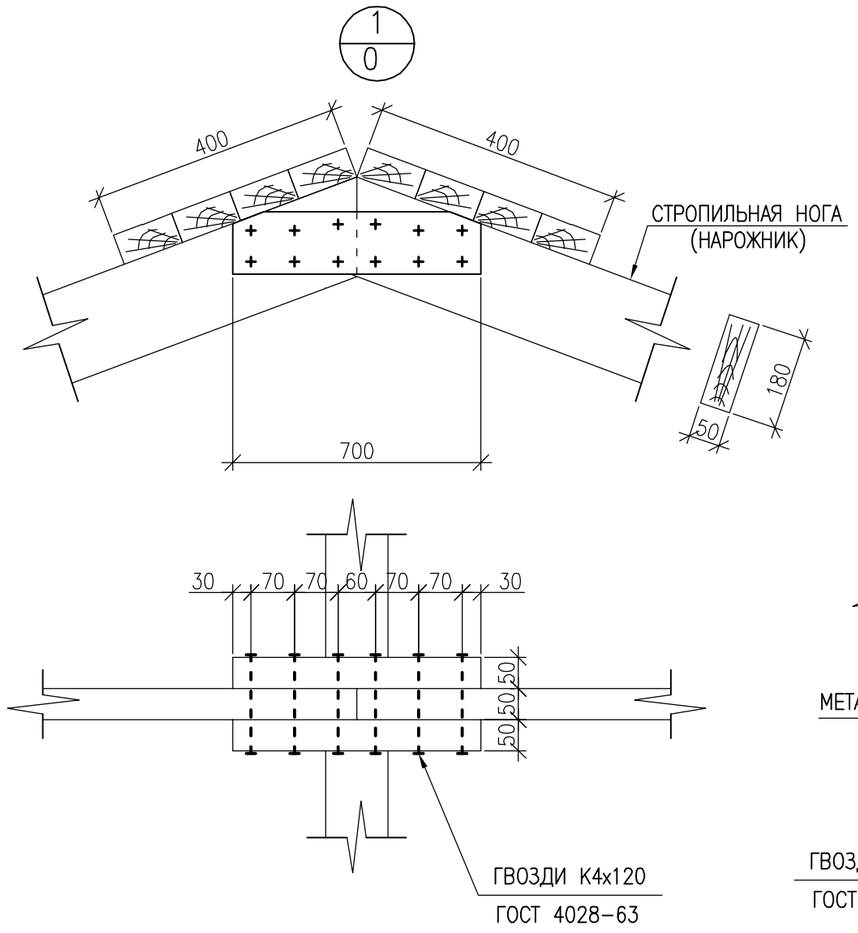

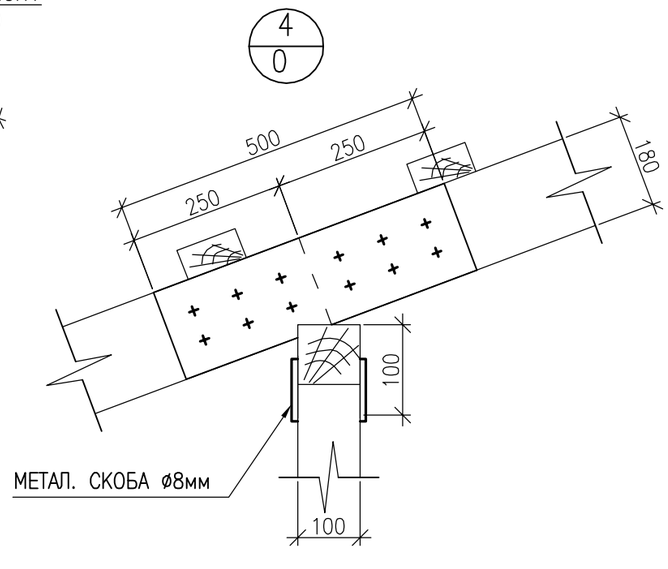

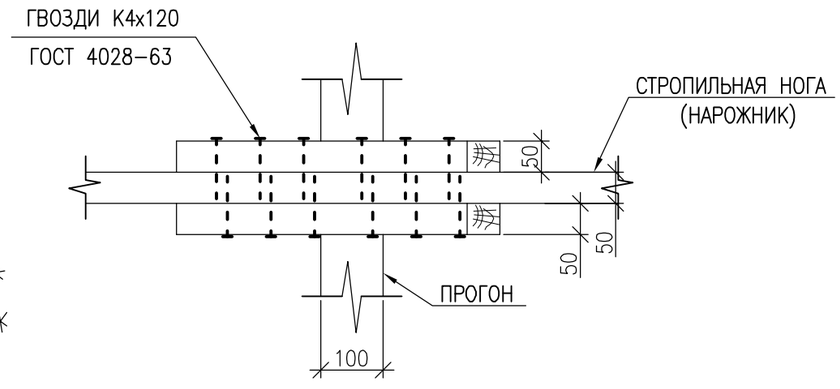

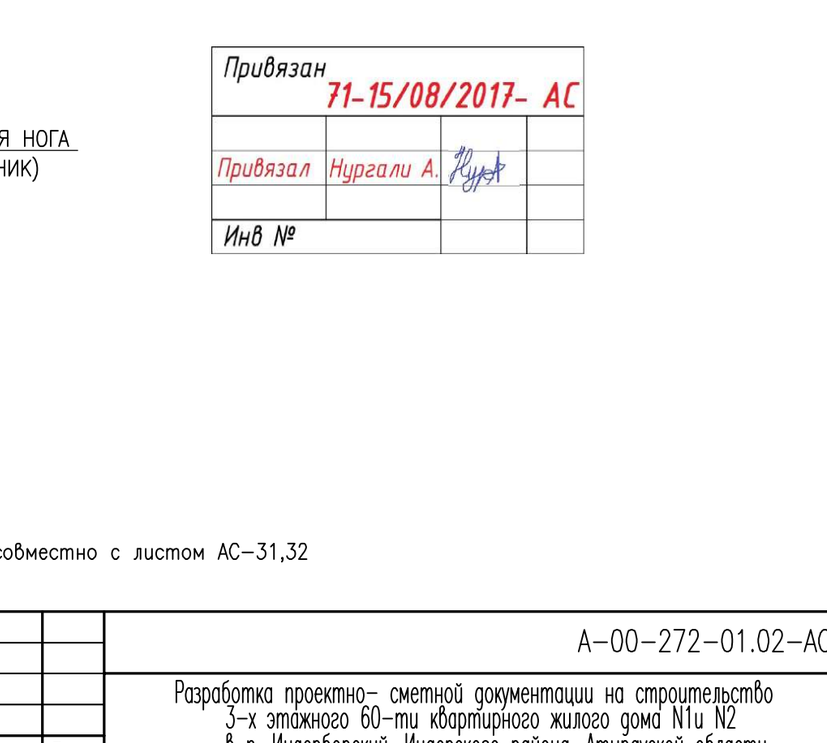

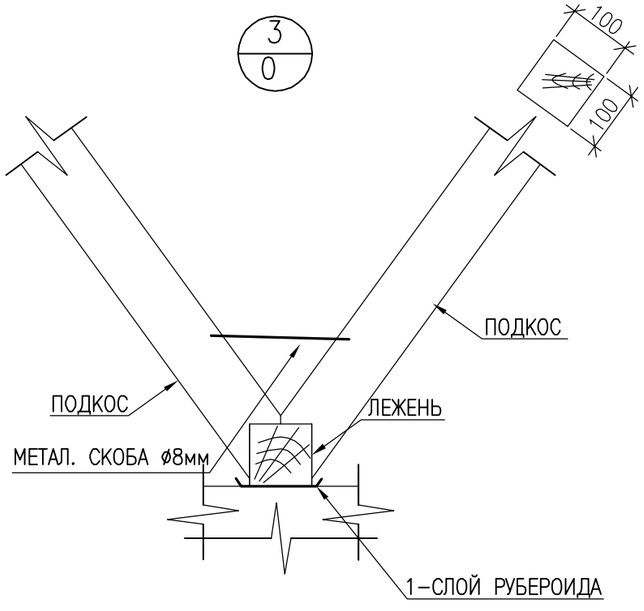

Привязан 71-15/08/2017- АС

Привязал Нургали А.

Инв №

Данный лист смотреть совместно с листом АС-31,32

						А-00-272-01.02-АС
						Разработка проектно- сметной документации на строительство 3-х этажного 60-ти квартирного жилого дома N1и N2 в п. Индерборский, Индерского района, Атырауской области
Изм.	Кол.Уч.	Лист	N°док.	Подп.	Дата	
Разраб.		ГАВРИЛИН				Стадия: РП; Лист: 33; Листов:
Провер.		БУТЕНКО				
Гл. спец.						
Н. контр.						Узел 1-4
ГИП		СПИРИНА				ТОО "АДИЯСТРОЙПРОЕКТ"

ВЗАМ. ИНВ. N° | ПОДП. И ДАТА | ИНВ. N° ПОДЛ.

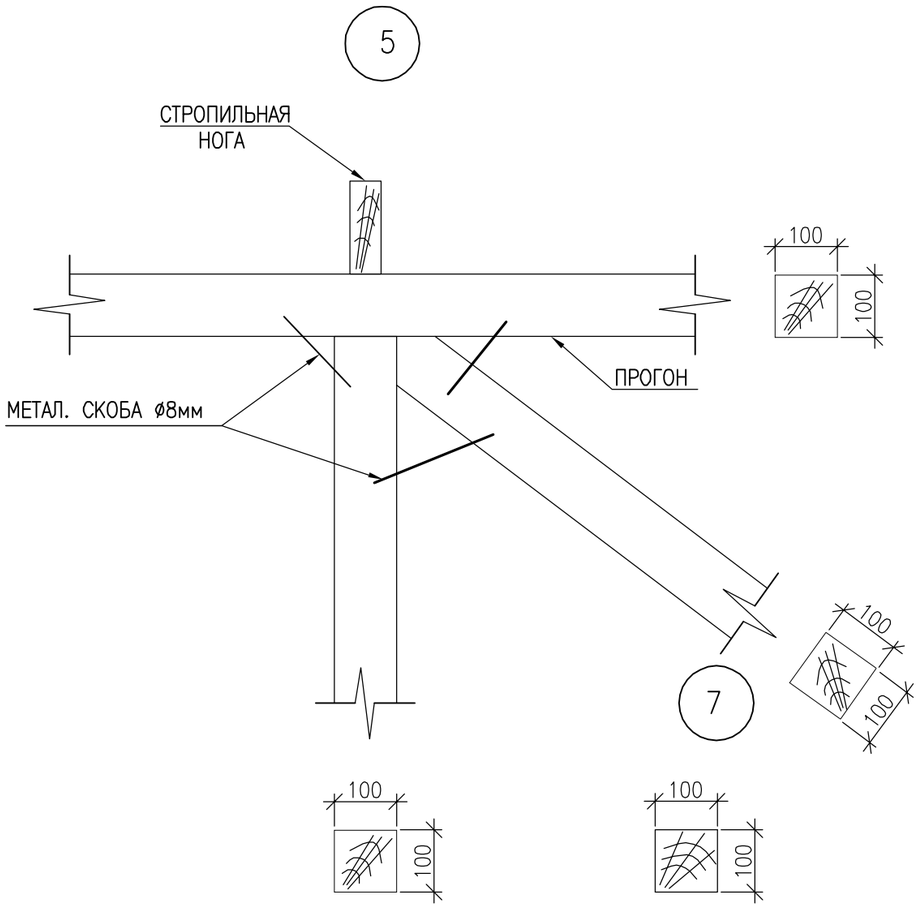

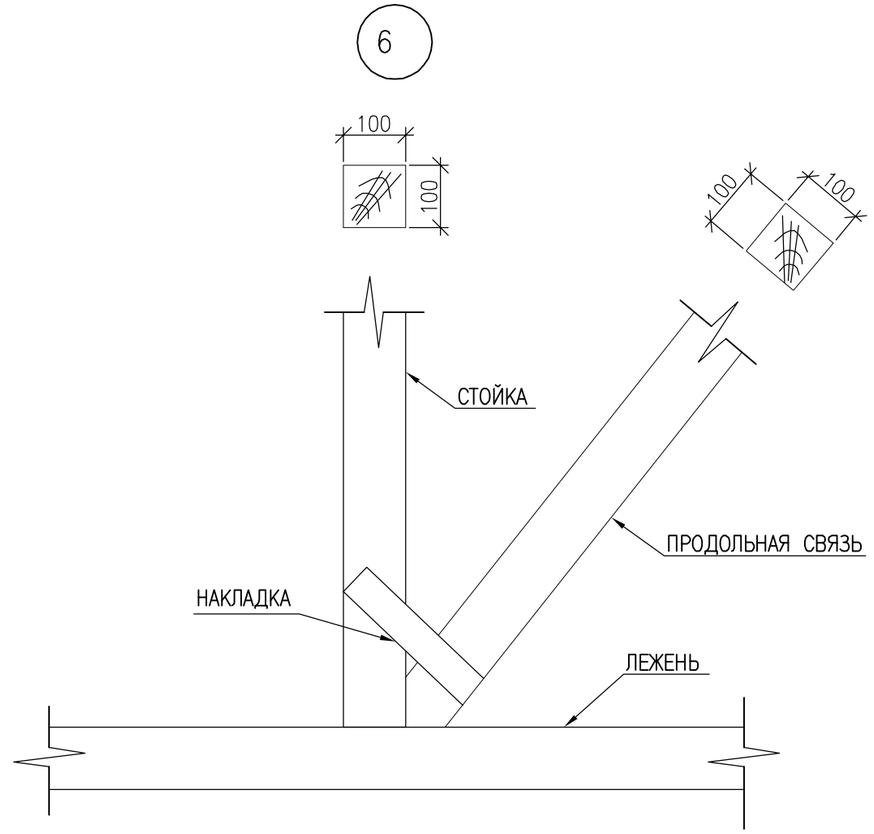

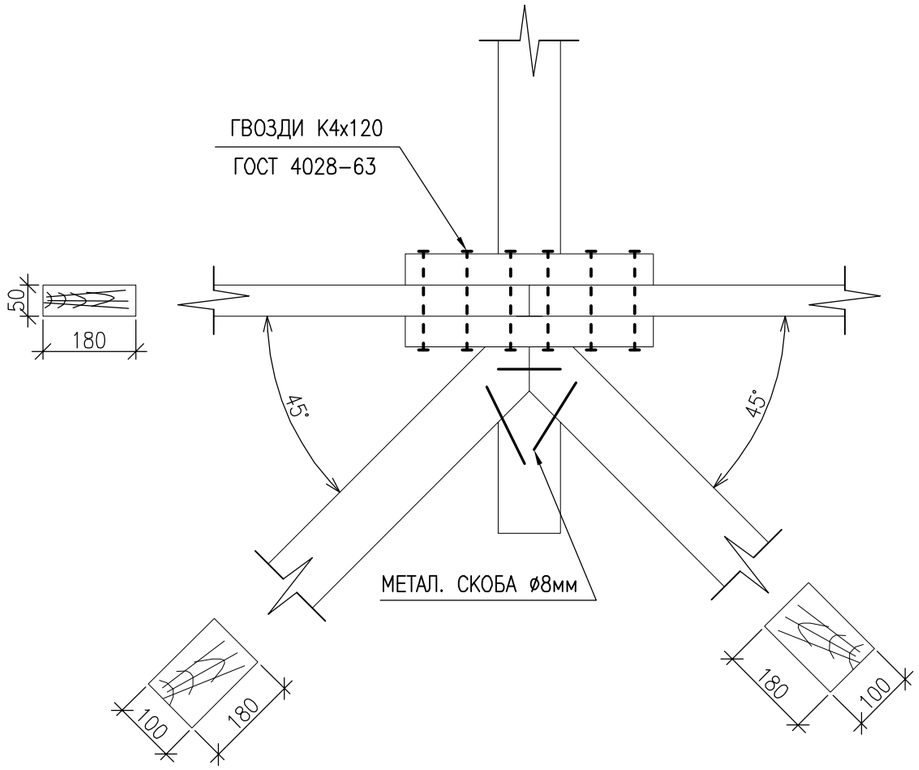

Привязан 71-15/08/2017- АС

Привязал Нургали А.

Инв №

Данный лист смотреть совместно с листом АС-31,32

Изм.	Кол.Уч.	Лист	N°док.	Подп.	Дата	А-00-272-01.02-АС		
						Разработка проектно- сметной документации на строительство 3-х этажного 60-ти квартирного жилого дома N1и N2 в п. Индерборский, Индерского района, Атырауской области		
Разраб.		ГАВРИЛИН					Стадия	Лист	Листов
Провер.		БУТЕНКО					РП	34	
Гл. спец.									
Н. контр.						Узел 5-7	ТОО "АДИЯСТРОЙПРОЕКТ"		
ГИП		СПИРИНА							

ВЗАМ. ИНВ. N°

ПОДП. И ДАТА

ИНВ. N° ПОДЛ.

СТАЦИОНАРНАЯ ЛЕСТНИЦА ДЛЯ ВЫХОДА ЧЕРЕЗ СЛУХОВОЕ ОКНО ЛЕСТНИЦА Л–1

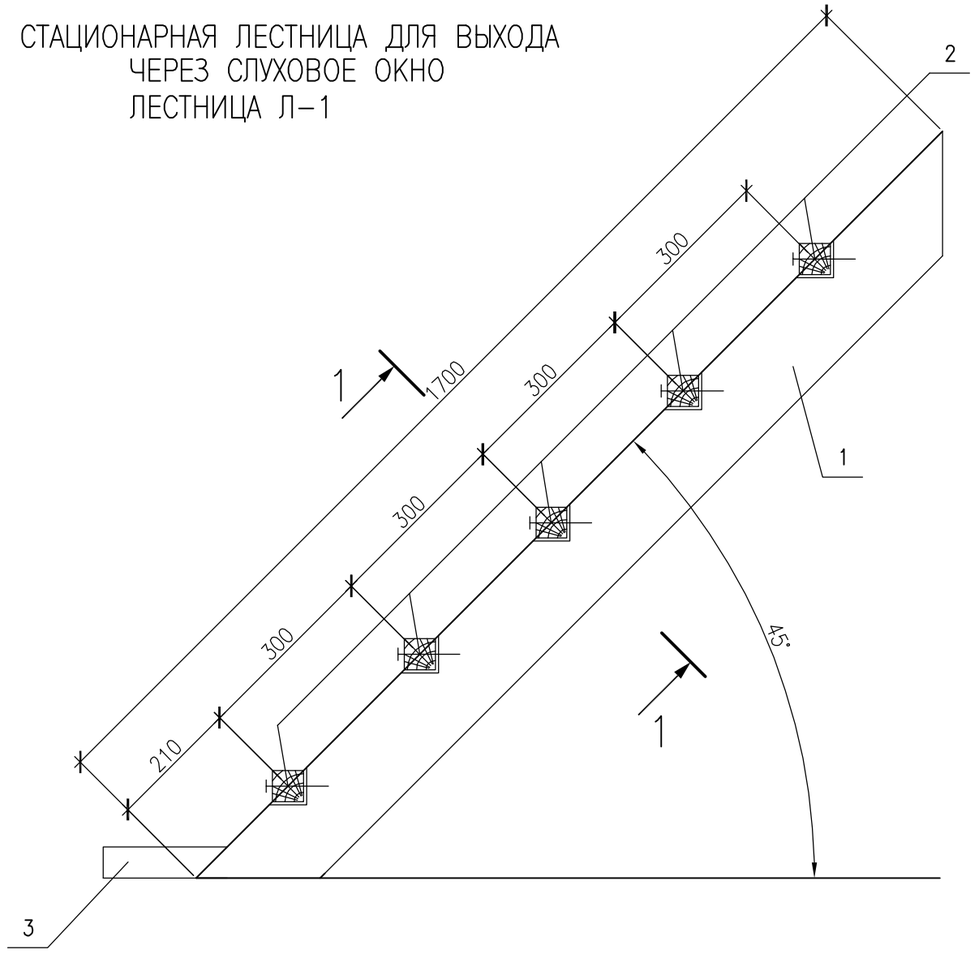

1 – 1

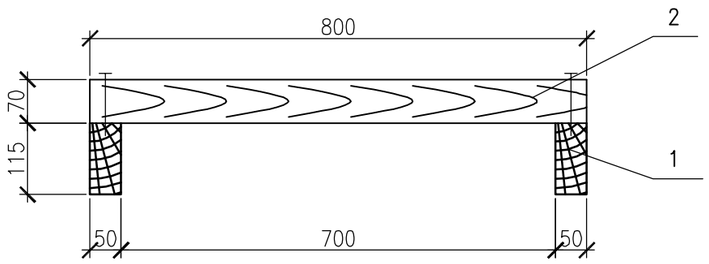

Привязан 71-15/08/2017- АС

Привязал	Нургали А.		
Инв №			

СПЕЦИФИКАЦИЯ ЭЛЕМЕНТОВ

ПОЗ.	НАИМЕНОВАНИЕ	РАЗМЕР В ЧИСТОТЕ		КОЛ–ВО шт	ОБЪЕМ ДРЕВИСИНЫ В ЧИСТОТЕ, $м^3$	ПРИМЕЧАНИЕ
		СЕЧЕНИЕ	ДЛИНА, (М)			
ЛЕСТНИЦА Л–1 – 6 ШТ.						
1	КОСОУР	50x150	1700	2	0,029	
2	СТУПЕНЬ	50x50	800	5	0,01	
3	УПОРНЫЙ БРУС	50x50	200	2	0,001	

ПРИМЕЧАНИЕ

1. СТАЦИОНАРНАЯ ЛЕСТНИЦА ДЛЯ ВЫХОДА НА КРОВЛЮ ЧЕРЕЗ СЛУХОВОЕ ОКНО КРЕПИТСЯ ВЕРХНИМ КОНЦОМ К НИЖНЕЙ ДОСКЕ СЛУХОВОГО ОКНА, НИЖНИМ КОНЦОМ К ПЛИТЕ ПЕРЕКРЫТИЯ.
2. ЛЕСТНИЦУ ОБРАБОТАТЬ ОГНЕЗАЩИТНЫМ СОСТАВОМ КСД ПО ТУ 2389–006–17483468–94
3. КОЛ–ВО ЛЕСТНИЦ –8ШТ.

Изм.	Кол.уч.	Лист	N Док	Подпись	Дата
Разраб.		ГАВРИЛИН			
Провер.		БУТЕНКО			
Гл. спец.					
Н. контр.					
ГИП		СПИРИНА			

А–00–272–01.02–АС

Разработка проектно– сметной документации на строительство 3–х этажного 60–ти квартирного жилого дома N1и N2 в п. Индерборский, Индерского района, Атырауской области

Стадия	Лист	Листов
РП	35	

СТАЦИОНАРНАЯ ЛЕСТНИЦА ДЛЯ ВЫХОДА ЧЕРЕЗ СЛУХОВОЕ ОКНО

ТОО "АДИЯСТРОЙПРОЕКТ"

ВЗАМ. ИНВ. N° | ПОДП. И ДАТА | ИНВ. N° ПОДЛ.

ОКНО ЖАЛЮЗИЙНОЕ

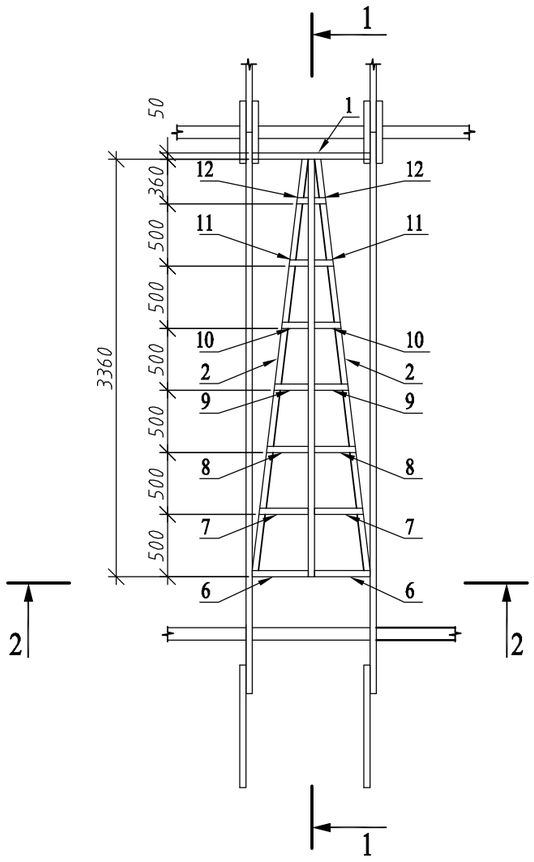

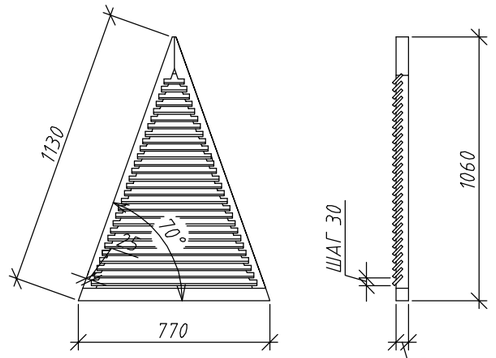

РАЗРЕЗ 2-2

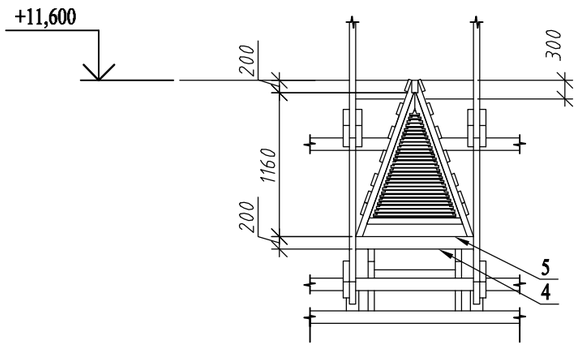

РАЗРЕЗ 1-1

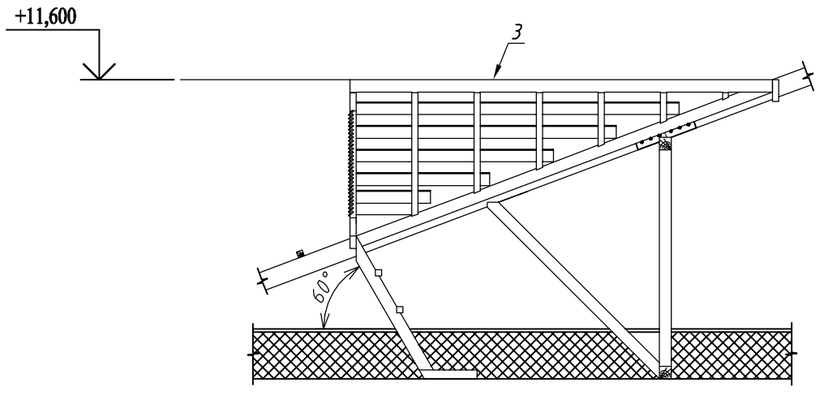

Привязан 71-15/08/2017- АС

Привязал Нургали А.

Инв №

ПРИМЕЧАНИЕ

СПЕЦИФИКАЦИЯ ДАНА НА ОДНО СЛУХОВОЕ ОКНО ВСЕГО- 8ШТ.

СПЕЦИФИКАЦИЯ ЭЛЕМЕНТОВ СЛУХОВОГО ОКНА

ПОЗ.	НАИМЕНОВАНИЕ	РАЗМЕР В ЧИСТОТЕ, мм		КОЛ-ВО шт/м 3	ОБЪЕМ ДРЕВИСИНЫ В ЧИСТОТЕ, м 3	ПРИМЕЧАНИЕ
		СЕЧЕНИЕ	ДЛИНА			
1	ЭЛЕМЕНТ	150 x 50	950	1/0,008	0,008	
2	ЕНДОВА	100 x 50	3600	2/0,016	0,032	
3	ПРОГОН	100 x 50	3400	1/0,017	0,017	
4	ЭЛЕМЕНТ	100 x 50	950	1/0,005	0,005	
5	ЭЛЕМЕНТ	100 x 50	845	1/0,004	0,004	
6	ЭЛЕМЕНТ	50 x 50	1340	2/0,003	0,006	
7	ЭЛЕМЕНТ	50 x 50	1200	2/0,003	0,006	
8	ЭЛЕМЕНТ	50 x 50	1000	2/0,0025	0,005	
9	ЭЛЕМЕНТ	50 x 50	820	2/0,002	0,004	
10	ЭЛЕМЕНТ	50 x 50	640	2/0,0016	0,0032	
11	ЭЛЕМЕНТ	50 x 50	460	2/0,0012	0,0024	
12	ЭЛЕМЕНТ	50 x 50	270	2/0,0006	0,0012	
	ОБРЕШЕТКА СЛУХОВОГО ОКНА	b =25			4,0	м 2
	ИТОГО				0,19	

СПЕЦИФИКАЦИЯ МАТЕРИАЛОВ

ПОЗ.	ОБОЗНАЧЕНИЕ	НАИМЕНОВАНИЕ		КОЛ. ШТ.	ОБЪЕМ ЕД.М 3	ПРИМЕ-ЧАНИЕ
		СТАНДАРТНЫЕ ИЗДЕЛИЯ				
	ГОСТ 5087-80	РУЧКА СКОБА Б-65		1		
	ГОСТ 5088-94	ПЕТЛЯ ОКОННАЯ Б-75		2		
	ГОСТ 5090-86	ЗАДВИЖКА ОКОННАЯ ЖУ		1		
		МАТЕРИАЛЫ				
	ГОСТ 8486-86*	БРУСОК 50х50	М.	11,7	0,03	ДЛЯ ПЕРЕПЛЕТ.
	ГОСТ 8486-86*	ДОСКА 13х50	М.	33,6	0,011	ДЛЯ ЖАЛЮЗИ

ИЗМ.	КОЛ.УЧ	ЛИСТ	N ДОК.	ПОДП.	ДАТА
РАЗРАБ.		ГАВРИЛИН			
ПРОВЕР.		БУТЕНКО			
ГЛ. СПЕЦ.					
Н. КОНТР.					
ГИП		СПИРИНА			

A-00-272-01.02-АС

Разработка проектно- сметной документации на строительство 3-х этажного 60-ти квартирного жилого дома №1и №2 в п. Индерборский, Индерского района, Атырауской области

СТАДИЯ	ЛИСТ	ЛИСТОВ
РП	36	

Окно жалюзийное. Разрез 1-1, 2-2. Спецификация

ТОО "АДИЯСТРОЙПРОЕКТ"

ВЗАМ. ИНВ. N°

ПОДП. И ДАТА

ИНВ. N° ПОДЛ.

План кровли

СПЕЦИФИКАЦИЯ КРОВЛИ

ПОЗ.	ОБОЗНАЧЕНИЕ	НАИМЕНОВАНИЕ	КОЛ.	МАССА ЕД.,КГ	ПРИМЕ-ЧАНИЕ
1	ГОСТ 24045-94	ПРОФЛИСТ НС 44-0,7-1000	2983,37		$м^2$
2	ГОСТ 19904-90	КОНЬКОВЫЙ ЭЛЕМЕНТ 250х250 b=0,7		547,43	L=167,18м
КРЕПЕЖНЫЕ ДЕТАЛИ					
		КРОВЕЛЬНЫЙ САМОРЕЗ 6,3х70	17900		шт
		КРОВЕЛЬНЫЙ САМОРЕЗ 6,3х25	1344		шт

ПРИМЕЧАНИЕ
1. КРЕПЛЕНИЕ ПРОФЛИСТА К ОБРЕШЕТКЕ ВЫПОЛНЯТЬ САМОНАРЕЗАЮЩИМИ ВИНТАМИ.
2. ПРОФЛИСТ КРЕПИТЬ ЧЕРЕЗ ВОЛНУ, А ПО КРАЯМ В КАЖДОЙ ВОЛНЕ.
3. ПРИВЯЗКУ ВЕНТКАНАЛОВ И КАНАЛИЗАЦИОННЫХ СТОЯКОВ УТОЧНИТЬ ПО МЕСТУ
4. СОПРЯЖЕНИЕ СТРОПИЛЬНЫХ ЭЛЕМЕНТОВ МЕЖДУ СОБОЙ ВЫПОЛНЯТЬ:
   -ДЛЯ ЭЛЕМЕНТОВ ИЗ БРУСЬЕВ-НА СКОБАХ:
   -ДЛЯ ЭЛЕМЕНТОВ ИЗ ДОСОК-НА ГВОЗДЯХ.
5. СПЕЦИФИКАЦИЮ ДЕРЕВЯННЫХ ЭЛЕМЕНТОВ КРЫШИ СМ. ЛИСТ - 31-АС;

Привязан 71-15/08/2017- АС			
Привязал	Нургали А.	[signature]	
Инв №			

ИЗМ.	КОЛ.УЧ	ЛИСТ	N°ДОК	ПОДП.	ДАТА	А-00-272-01.02-АС		
						Разработка проектно- сметной документации на строительство 3-х этажного 60-ти квартирного жилого дома №1и №2 в п. Индерборский, Индерского района, Атырауской области		
РАЗРАБ.		Гаврилин					СТАДИЯ	ЛИСТ / ЛИСТОВ
ПРОВЕР.		Бутенко					РП	37
ГЛ. СПЕЦ.						План кровли. Спецификация.	ТОО "АДИЯСТРОЙПРОЕКТ"	
Н. КОНТР.								
ГИП		Спирина						

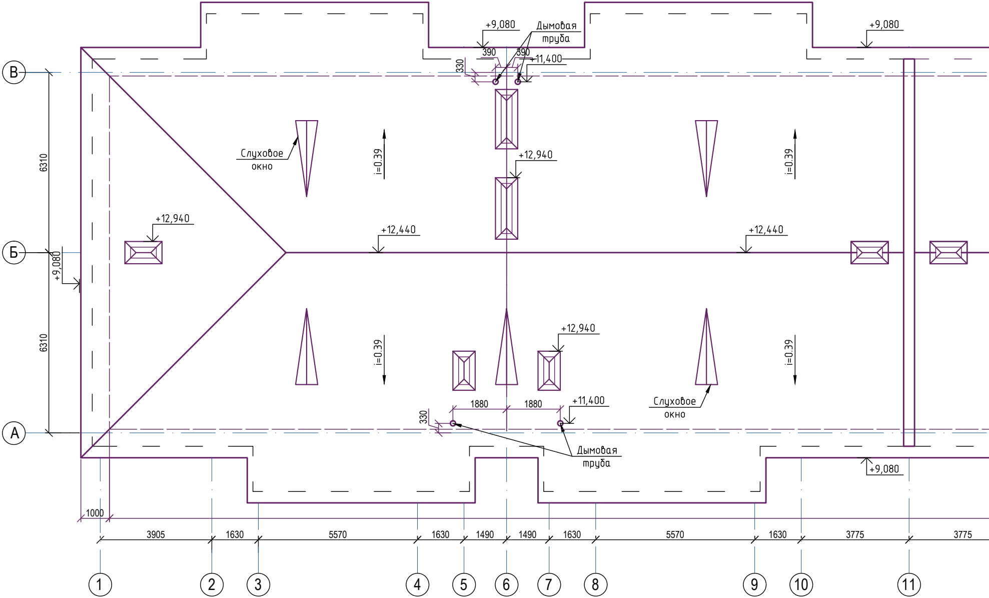
+9,080
Дымовая труба
390
390
330
+11,400
+9,080
Слуховое окно
i=0.39
+12,940
+12,940
+12,440
+12,440
+9,080
6310
6310
i=0.39
i=0.39
i=0.39
+12,940
1880
1880
+11,400
330
Слуховое окно
Дымовая труба
+9,080
1000
3905
1630
5570
1630
1490
1490
1630
5570
1630
3775
3775
В
Б
А
1
2
3
4
5
6
7
8
9
10
11

Согласовано

Взам. инв. №

Подп. и дата

Инв. № подл.

ПЛАН КРОВЛИ

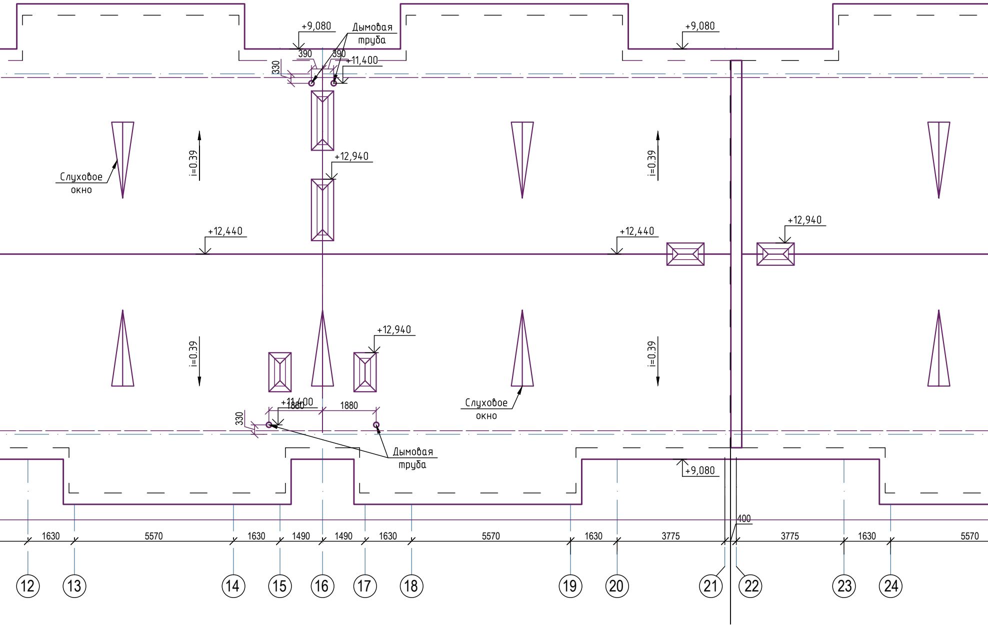
+9,080
Дымовая труба
390
390
330
+11,400
+9,080
Слуховое окно
i=0.39
+12,940
+12,440
+12,440
+12,940
i=0.39
i=0.39
+12,940
+11,400
1880
1880
330
Слуховое окно
Дымовая труба
+9,080
400
1630
5570
1630
1490
1490
1630
5570
1630
3775
3775
1630
5570
12
13
14
15
16
17
18
19
20
21
22
23
24

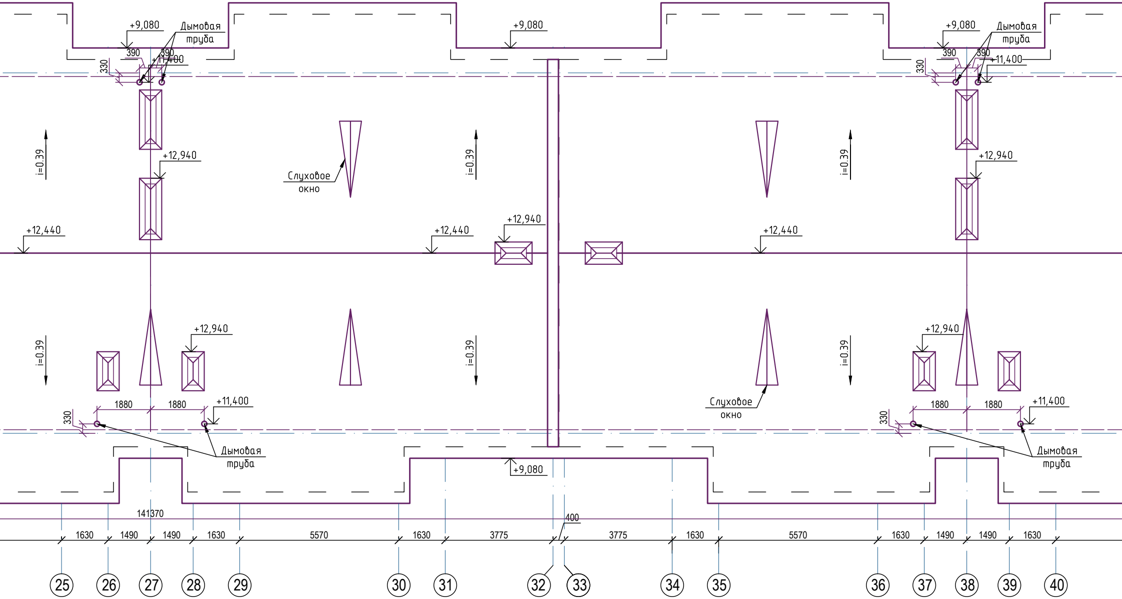
+9,080
Дымовая труба
390
390
330
+11,400
+9,080
+9,080
Дымовая труба
390
390
330
+11,400
i=0.39
+12,940
Слуховое окно
i=0.39
i=0.39
+12,940
+12,440
+12,440
+12,940
+12,440
i=0.39
+12,940
i=0.39
i=0.39
+12,940
1880
1880
+11,400
330
Слуховое окно
1880
1880
+11,400
330
Дымовая труба
Дымовая труба
+9,080
141370
400
1630
1490
1490
1630
5570
1630
3775
3775
1630
5570
1630
1490
1490
1630
25
26
27
28
29
30
31
32
33
34
35
36
37
38
39
40

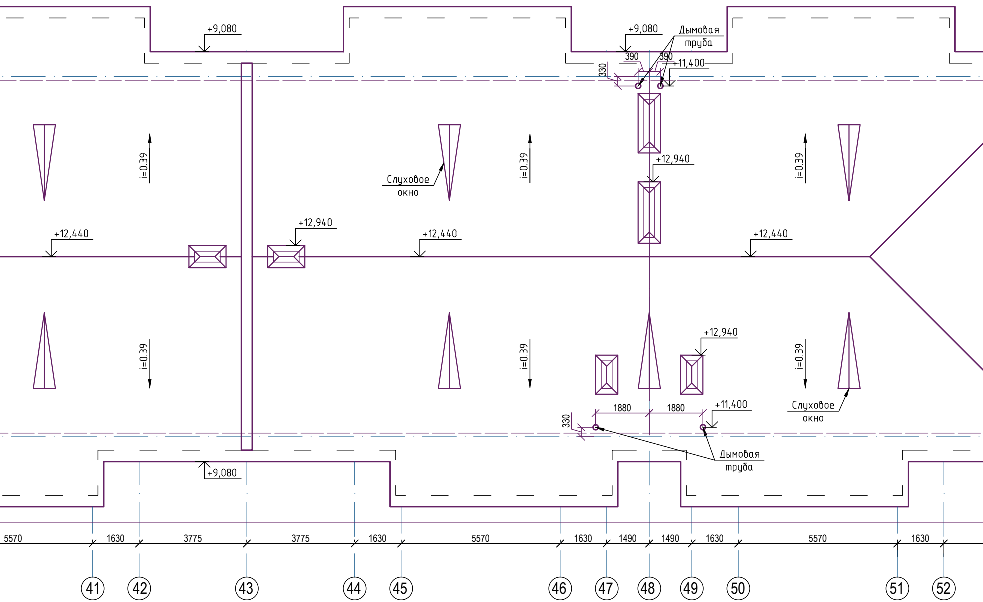
+9,080
+9,080
Дымовая
труба
390
390
330
+11,400
i=0.39
i=0.39
i=0.39
Слуховое
окно
+12,940
+12,940
+12,440
+12,440
+12,440
+12,940
+11,400
1880
1880
330
Дымовая
труба
Слуховое
окно
+9,080
i=0.39
i=0.39
i=0.39
5570
1630
3775
3775
1630
5570
1630
1490
1490
1630
5570
1630
41
42
43
44
45
46
47
48
49
50
51
52

Е р ш

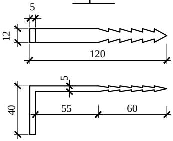
5
12
120
5
40
55
60

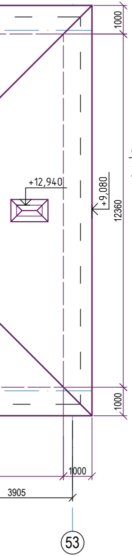
1000
+12,940
+9,080
12360
1000
1000
3905
53

Узел карниза

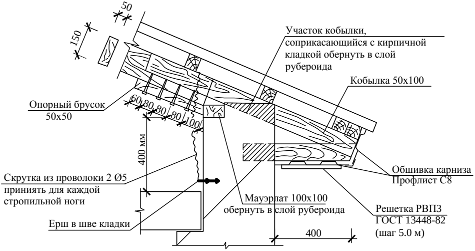
50
150
Участок кобылки, соприкасающийся с кирпичной кладкой обернуть в слой рубероида
Кобылка 50х100
Опорный брусок 50х50
60
80
80
80
100
400 мм
Скрутка из проволоки 2 Ø5 принять для каждой стропильной ноги
Ерш в шве кладки
Мауэрлат 100х100 обернуть в слой рубероида
Обшивка карниза
Профлист С8
Решетка РВПЗ ГОСТ 13448-82 (шаг 5.0 м)
400

Узел операния стойки

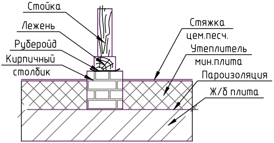
Стойка
Лежень
Рубероид
Кирпичный столбик
Стяжка цем.песч.
Утеплитель мин.плита
Пароизоляция
Ж/б плита

Продухи ветиляции кровли предусмотрены в карнизе кровли, путем установки решеток по ГОСТ 13448-82 тип РВПЗ с размерами 250х170 мм, с шагом 5.0 м, общее количество на 1 дом - 62 шт. Спецификацию см. лист АС-21б

Изм.	Кол.уч.	Лист	№док	Подпись	Дата
ГИП		Бурумбаев А.Е.			03.18.
Исполнил		Нургали А.Д.			03.18.
Проверил		Ширяева Л.Н.			03.18.

71/15-05-2018-АС

«Привязка проектно-сметной документации на строительство трех 3 этажных 60-ти квартирных жилых домов в с.Аккистау Исатайского района»

Жилой дом на 60 квартир

Стадия	Лист	Листов
РП	37а	

План кровли

ТОО "СпецСтрой Согласование"
г.Актобе

Копировал А4х8

СТОЙКА ОГРАЖДЕНИЯ СТ-1

M1:10

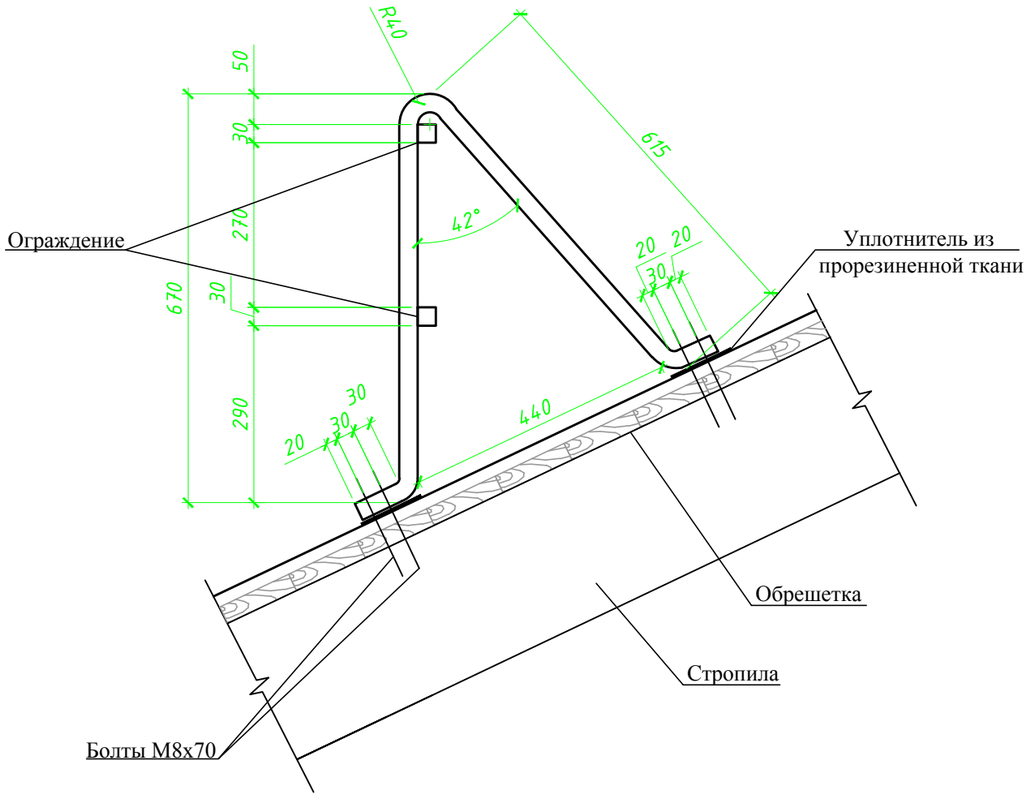

СПЕЦИФИКАЦИЯ ЭЛЕМЕНТОВ СТОЙКИ СТ-1, ОГРАЖДЕНИЯ ОГ-1

Марка поз.	Обозначение	Наименование	Кол. шт	Масса, ед. кг	Приме-чание
		Стойка ограждения СТ-1	264	3.63	958.32
1		Труба 30х30х3 ГОСТ 8639-82 / С235 ГОСТ 27772-88 L=1500мм	1	3.63	3.63
		Ограждение ОГ-1	256	6.69	1712.64
2		Труба 30х30х3 ГОСТ 8639-82 / С235 ГОСТ 27772-88 L=1200мм	2	2.91	5.82
3		Труба 20х20х2 ГОСТ 8639-82 / С235 ГОСТ 27772-88 L=270мм	3	0.29	0.87

ОГРАЖДЕНИЕ ОГ-1

M1:20

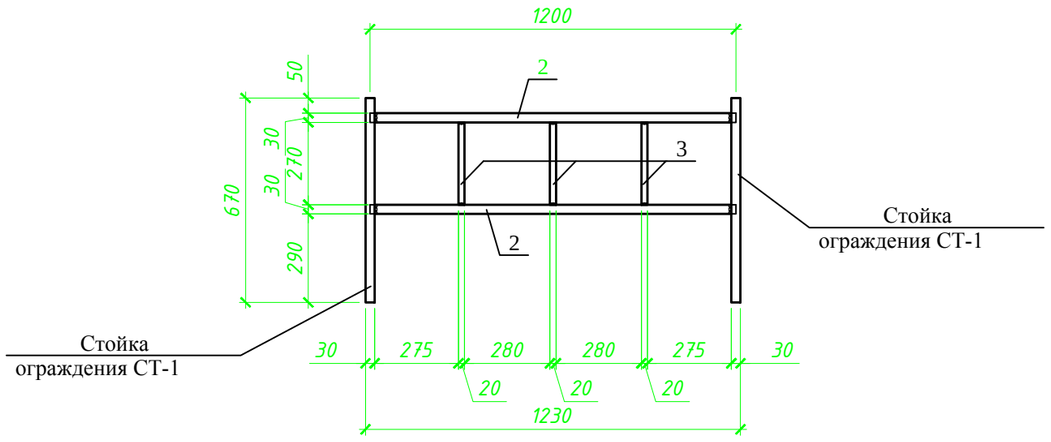

1 Ограждение устанавливать высотой 670 мм, от уровня отметки кровли, согласно СНиП РК 3.02-06-2009 "Крыши и кровли" (раздел 8, пункт 8.2) и СНиП РК 2.02-05-2009 "Пожарная безопасность зданий и сооружений" (раздел 8, пункт 8.16).

2 Изготовление и монтаж металлоконструкций вести в соответствии со СНиП 3.03.01-87 "Несущие и ограждающие конструкции".

3 Все сварные швы принимать по наименьшей толщине свариваемых элементов.

4 Сварка ручная электродуговая электродами Э-42 ГОСТ 9467-75*.

5 После монтажа конструкций произвести огрунтовку за 2 раза, грунт ГФ-021 по ГОСТ 25129-82 с последующей окраской за 2 раза эмалью ПФ-115 (ГОСТ 6465-76*).

6 Данный лист смотреть с листами АС-

Изм.	Кол.уч.	Лист	№ док.	Подпись	Дата	71/15-05-2018-АС			
						«Привязка проектно-сметной документации на строительство трех 3 этажных 60-ти квартирных жилых домов в с.Аккистау Исатайского района»			
ГИП		Бурумбаев А.С.			03.18.	Жилой дом на 60 квартир	Стадия	Лист	Листов
Исполнил		Нургали А.Д.			03.18.		РП	37б	
Проверил		Ширяева Л.Н.			03.18.	Конструкция ограждения кровли	ТОО "СпецСтрой Согласование" г.Актобе		

Копировал А3

Согласовано

Взам. инв. №

Подп. и дата

Инв. № подл.

ЗОНТ ВЕНТ. ШАХТ ЗШ-1 (КОЛ-ВО - 10 ШТ.)

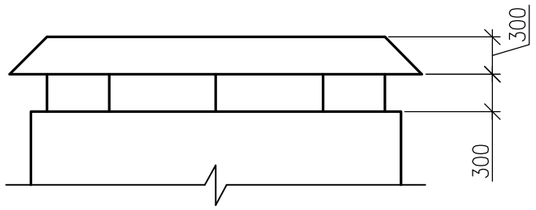

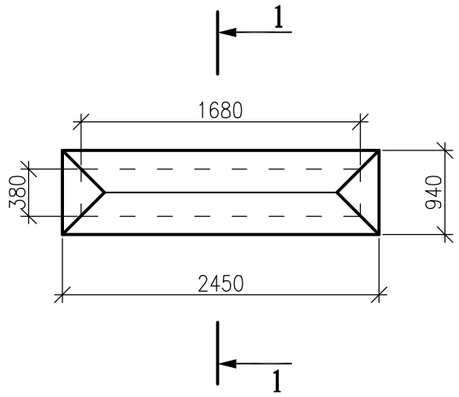

1-1

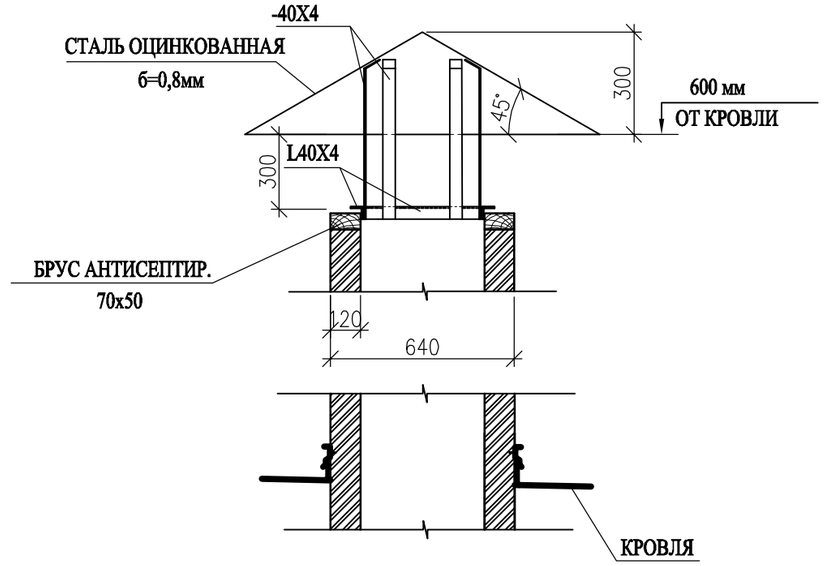

Привязан 71-15/08/2017- АС

Привязал Нургали А.

Инв №

СПЕЦИФИФИКАЦИЯ МАТЕРИАЛОВ НА ЗОНТЫ ВЕНТ. ШАХТ ЗШ-1

ПОЗ.	ОБОЗНАЧЕНИЕ	НАИМЕНОВАНИЕ	КОЛ-ВО ШТ.	МАССА ЕД.,КГ	ВСЕГО
ЗОНТЫ ВЕНТ. ШАХТ ЗШ-1					
1		СТАЛЬ ОЦИНКОВАННАЯ б=0,8мм, М 2	3,6	4,1	14,76 кг
2	ГОСТ 103-76*	СТАЛЬ ПОЛОСОВАЯ 40Х4 П/М	8,0	1,26	10,08 кг
3	ГОСТ 8509-93	УГОЛОК 40Х4 П/М	5,58	2,42	13,5 кг
4		БРУС АНТИСЕПТИР. 70х50 П/М	11,16		0,04 м3

ПРИМЕЧАНИЕ
ОЦИНКОВАННУЮ СТАЛЬ КРЕПИТЬ К ПОЛОСЕ КРОВЕЛЬНЫМИ САМОРЕЗАМИ 4,8Х25 - 32 ШТ.
ПРИМЫКАНИЕ ВЕНТ КАНАЛА - 5,2М/П

ВЗАМ. ИНВ. №
ПОДП. И ДАТА
ИНВ. № ПОДЛ.

ИЗМ.	КОЛ.УЧ	ЛИСТ	№ДОК	ПОДП.	ДАТА
РАЗРАБ.		ГАВРИЛИН			
ПРОВЕР.		БУТЕНКО			
ГИП		СПИРИНА			

А-00-272-01.02-АС

Разработка проектно- сметной документации на строительство 3-х этажного 60-ти квартирного жилого дома №1и №2 в п. Индерборский, Индерского района, Атырауской области

СТАДИЯ	ЛИСТ	ЛИСТОВ
РП	38	

ЗОНТ ВЕНТ. ШАХТ ЗШ-1

ТОО "АДИЯСТРОЙПРОЕКТ"

ЗОНТ ВЕНТ. ШАХТ ЗШ-2 (КОЛ-ВО - 20 ШТ.)

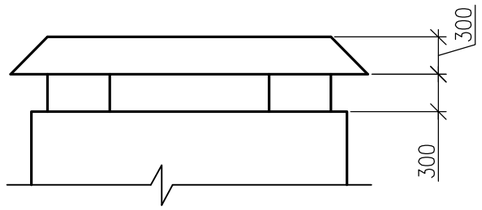

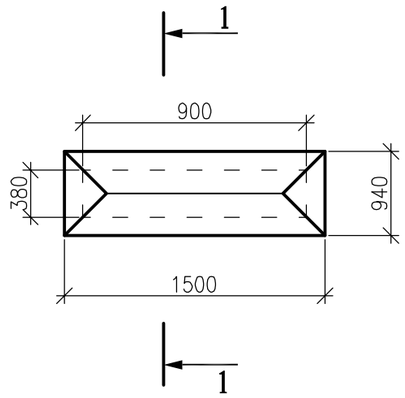

1-1

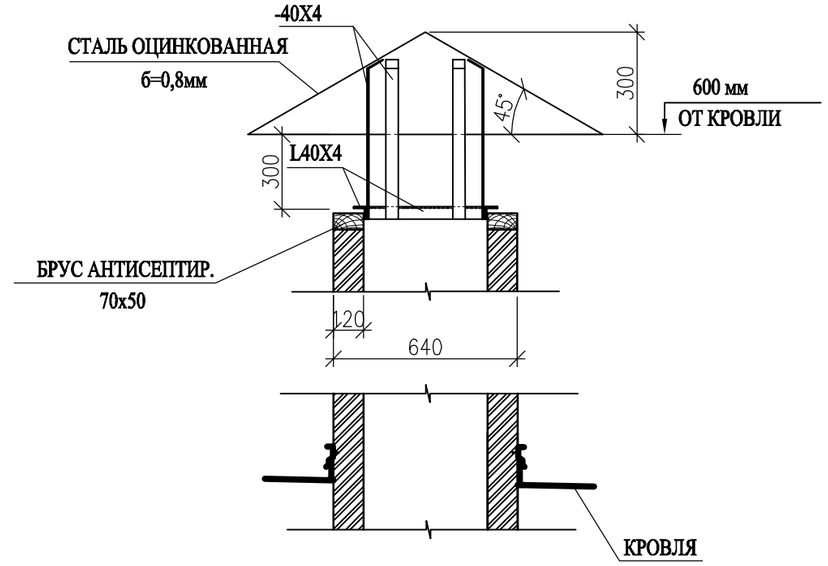

Привязан 71-15/08/2017- АС

Привязал Нургали А.

Инв №

СПЕЦИФИФИКАЦИЯ МАТЕРИАЛОВ НА ЗОНТЫ ВЕНТ. ШАХТ ЗШ-1

ПОЗ.	ОБОЗНАЧЕНИЕ	НАИМЕНОВАНИЕ	КОЛ-ВО ШТ.	МАССА ЕД.,КГ	ВСЕГО
ЗОНТЫ ВЕНТ. ШАХТ ЗШ-1					
1		СТАЛЬ ОЦИНКОВАННАЯ б=0,8мм, М ^{2}	1,26	4,1	5,2 кг
2	ГОСТ 103-76*	СТАЛЬ ПОЛОСОВАЯ 40Х4 П/М	4	1,26	5,04 кг
3	ГОСТ 8509-93	УГОЛОК 40Х4 П/М	2,56	2,42	6,19 кг
4		БРУС АНТИСЕПТИР. 70х50 П/М	2,6		0,009 м3

ПРИМЕЧАНИЕ
ОЦИНКОВАННУЮ СТАЛЬ КРЕПИТЬ К ПОЛОСЕ КРОВЕЛЬНЫМИ САМОРЕЗАМИ 4,8Х25 - 32 ШТ.
ПРИМЫКАНИЕ ВЕНТ КАНАЛА - 5,2М/П

ВЗАМ. ИНВ. №
ПОДП. И ДАТА
ИНВ. № ПОДЛ.

ИЗМ.	КОЛ.УЧ	ЛИСТ	№ДОК	ПОДП.	ДАТА
РАЗРАБ.		ГАВРИЛИН			
ПРОВЕР.		БУТЕНКО			
ГИП		СПИРИНА			

А-00-272-01.02-АС

Разработка проектно- сметной документации на строительство 3-х этажного 60-ти квартирного жилого дома №1и №2 в п. Индерборский, Индерского района, Атырауской области

СТАДИЯ	ЛИСТ	ЛИСТОВ
РП	39	

ЗОНТ ВЕНТ. ШАХТ ЗШ-2

ТОО "АДИЯСТРОЙПРОЕКТ"

Вентканалы ВЕ-2,5,8,11,14, 17,20,23,26,29

Вентканалы ВЕ-1,6,7,12,13, 18,19,24,25,30

Вентканалы ВЕ-4,10, 16,22,28

Вентканалы ВЕ-3,9, 15,21,27

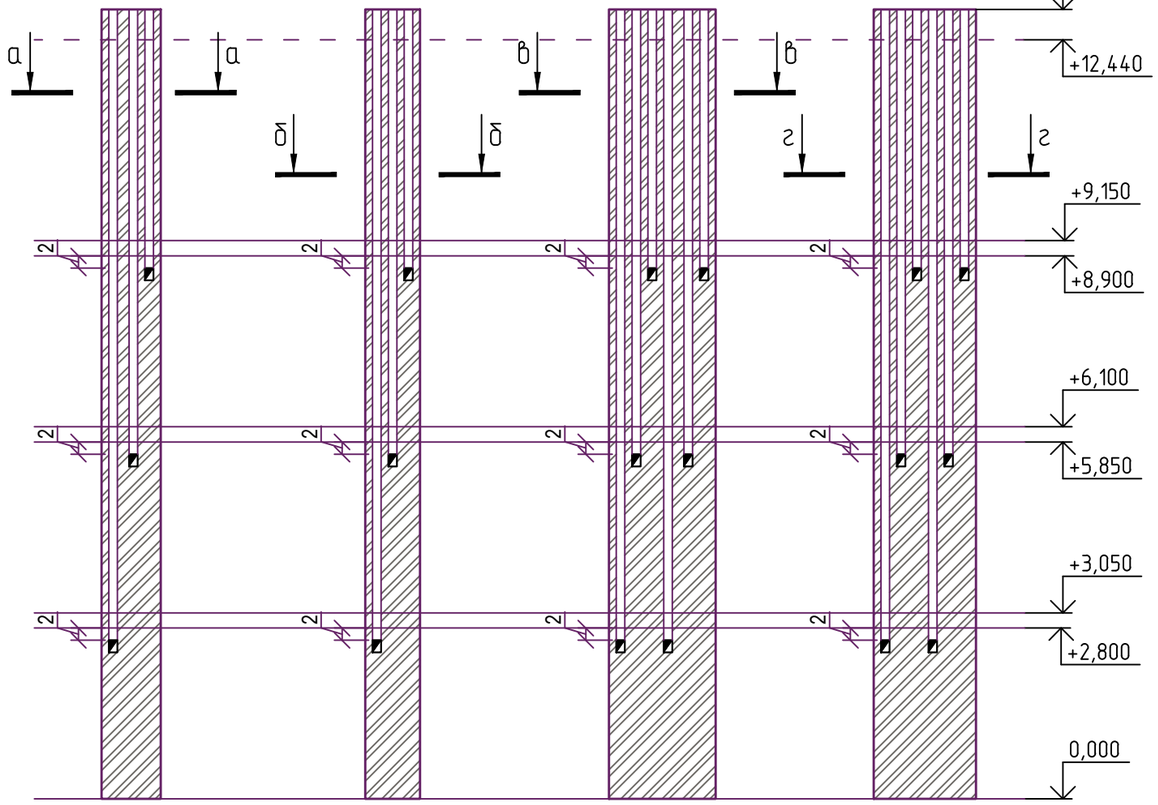

Сечение а-а

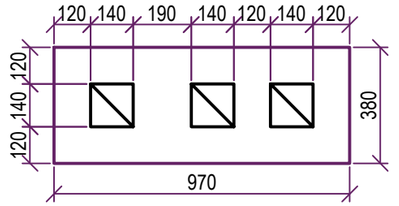

Сечение б-б

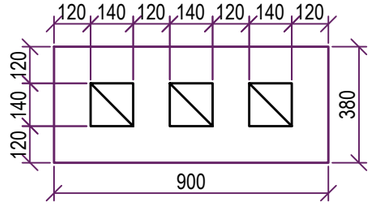

Сечение в-в

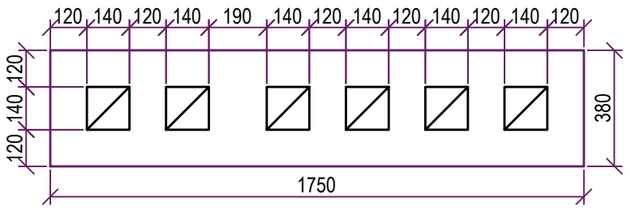

Сечение г-г

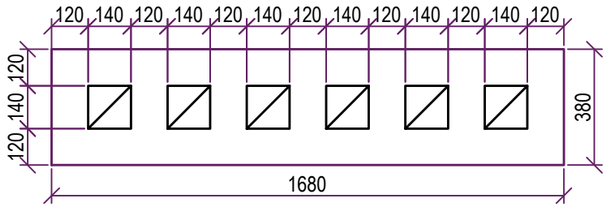

						71/15-05-2018-АС		
						«Привязка проектно-сметной документации на строительство трех 3 этажных 60-ти квартирных жилых домов в с.Аккистау Исатайского района»		
Изм.	Кол.уч.	Лист	№ док	Подпись	Дата			
ГИП		Бурумбаев А.Е.			03.18.	Жилой дом на 60 квартир	Стадия: РП; Лист: 39а; Листов:	
Исполнил		Нургали А.Д.			03.18.			
Проверил		Ширяева Л.Н.			03.18.			
						Вентканалы	ТОО "СпецСтрой Согласование" г.Актобе	

Согласовано

Взам. инв. №

Подп. и дата

Инв. № подл.

Копировал

А3

Козырек

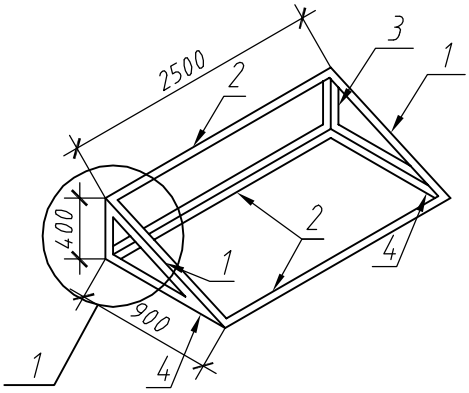

Узел 1

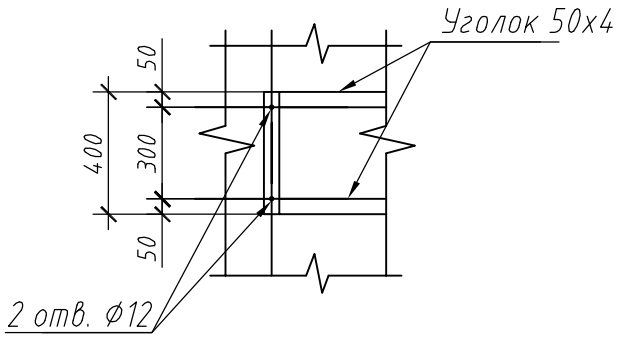

Спецификация материалов козырька

Поз.	Обозначение	Наименование	Кол	Масса ед.Кг	Приме-чание
		Козырек для крыльца, кол-во -5шт.			
1	ГОСТ 8509-93	Уголок 50х4 l=985	2	3,0	
2	ГОСТ 8509-93	Уголок 50х4 l=2500	3	7,19	
3	ГОСТ 8509-93	Уголок 50х4 l=400	2	1,22	
4	ГОСТ 8509-93	Уголок 50х4 l=900	2	2,74	
5	Профлист С10-899-0,7			3,62м^2	Цвет белый
6	Распорный анкер "hilty" 10х110		4		Шт.

Примечание

1. Свес покрытия козырька 100мм
2. Поверхность конструкций очистить от окалин, ржавчины и окрасить эмалью ПФ-1189 за два раза
3. Сварочные работы производить по РД 5.9633-75 сварной шов ГОСТ 14771-76
4. Привязку козырьков выполнить по центру проемов

Аннулирован

Взам. инв. N°

Подп. и дата

Инв. N° подл.

Изм.	Кол.уч	Лист	N°док.	Подп.	Дата
Разраб.		Гаврилин			
Провер.		Бутенко			
Гл. спец.					
Н. контр.					
ГИП		Спирина			

A-00-272-01.02-АС

Разработка проектно- сметной документации на строительство 3-х этажного 60-ти квартирного жилого дома №1и №2 в п. Индерборский, Индерского района, Атырауской области

Стадия	Лист	Листов
РП	40	

Козырек

ТОО "АДИЯСТРОЙПРОЕКТ"

План покрытия тамбура

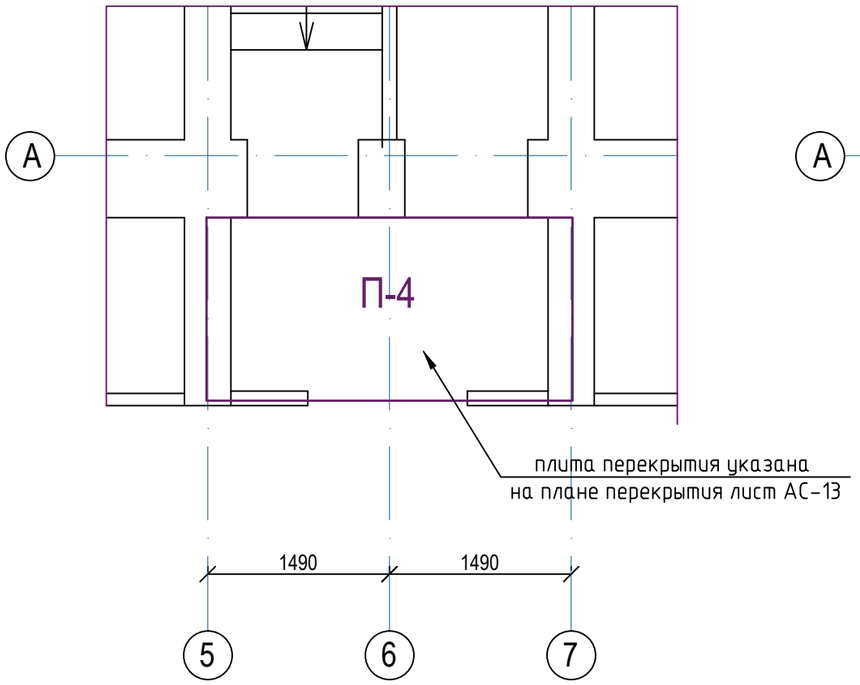

План кровли тамбура

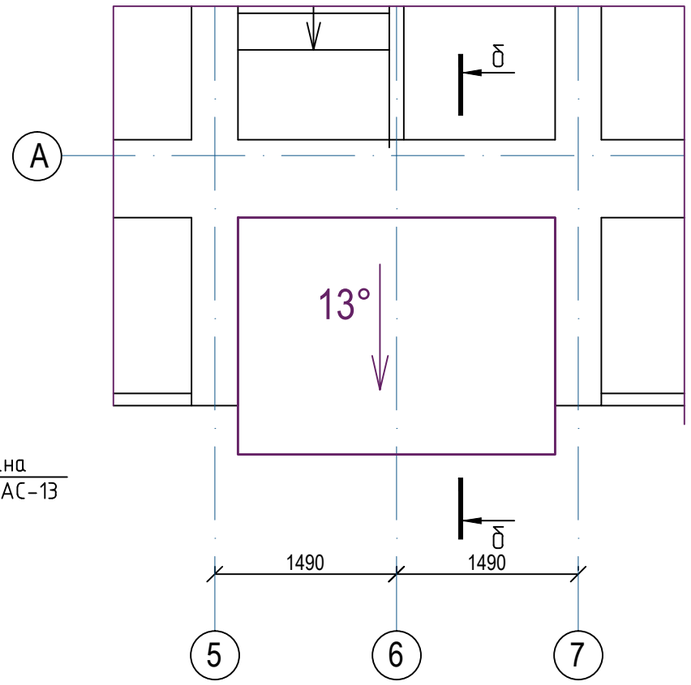

Стропильная система тамбура

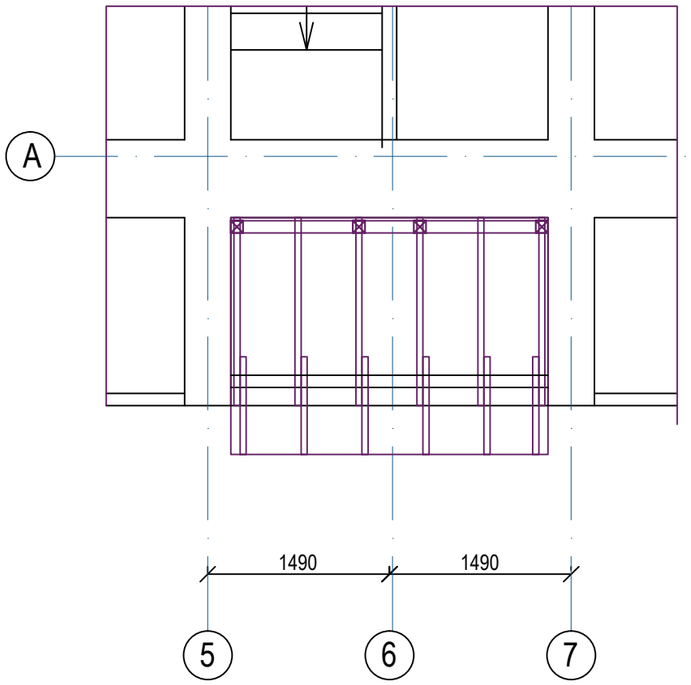

СПЕЦИФИКАЦИЯ ЭЛЕМЕНТОВ СТРОПИЛЬНОЙ СИСТЕМЫ

Марка поз.	Обозначение	Наименование	Колич. шт.	Объём древ. м3	Примеч.
		Козырек тамбура (1 шт)			
1	ГОСТ 8486-86* Е	Стропильн.нога 50х150, L=1600мм	6	0.01	0.06
2	ГОСТ 8486-86* Е	Прогоны 100 х 150, L = 2600 мм	1	0.04	0.04
3	ГОСТ 8486-86* Е	Стойки 100 х 100, L = 500 мм	4	0.01	0.04
4	ГОСТ 8486-86* Е	Мауэрлат 100 х 100, L = 2.6 м.п.	1	0.03	0.03
5	ГОСТ 8486-86* Е	Лежень 100 х 150, Lобщ. = 2600 мм	1	0.04	0.04
6	ГОСТ 8486-86* Е	Накладка верхняя 50 х 150, L = 500	8	0.004	0.03
7	ГОСТ 8486-86* Е	Накладка нижняя 50 х 150, L = 500	8	0.004	0.03
8	ГОСТ 8486-86* Е	Опорный брусок 75 х 50, L = 400	6	0.002	0.01
9	ГОСТ 8486-86* Е	Кобылки 50 х 100, L = 800	6	0.01	0.06
10	ГОСТ 8486-86* Е	Обрешетка обрезная 100х25, S =5.5м²			шаг 400 мм
11	СТ РК 2083-2011	Карниз обшивка, профлист С8,S=1.6м²			
12	ГОСТ 6727-80	Проволока Вр-1, ф6, L = 18.0 м			свернуть в 2 стрежня
13	СТ РК 2083-2011	Кровля, профлист НС 44-0.7,S=5.5м²			

Сечение б-б

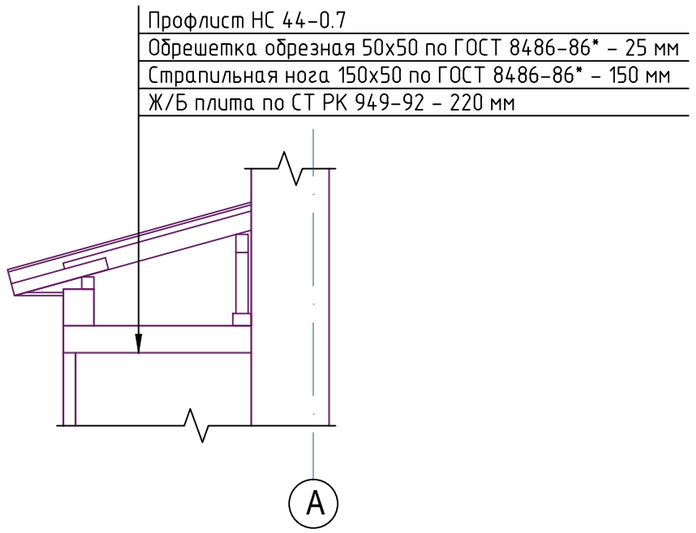

Согласовано

Взам. инв. №

Подп. и дата

Инв. № подл.

Изм.	Кол.уч.	Лист	№ док.	Подпись	Дата
ГИП		Бурумбаев А.С.			03.18.
Исполнил		Нургали А.Д.			03.18.
Проверил		Ширяева Л.Н.			03.18.

71/15-05-2018-АС

«Привязка проектно-сметной документации на строительство трех 3 этажных 60-ти квартирных жилых домов в с.Аккистау Исатайского района»

Жилой дом на 60 квартир

Стадия	Лист	Листов
РП	40а	

Козырек тамбура

ТОО "СпецСтрой Согласование" г.Актобе

Копировал

А3

Фрагмент плана входа в подъезд с пандусом

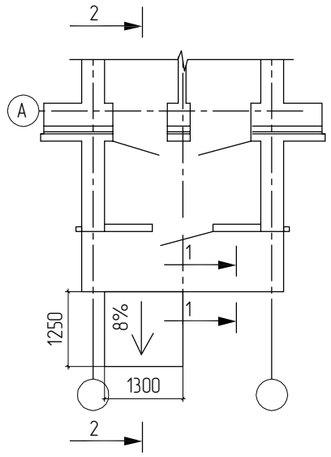

Разрез 1-1

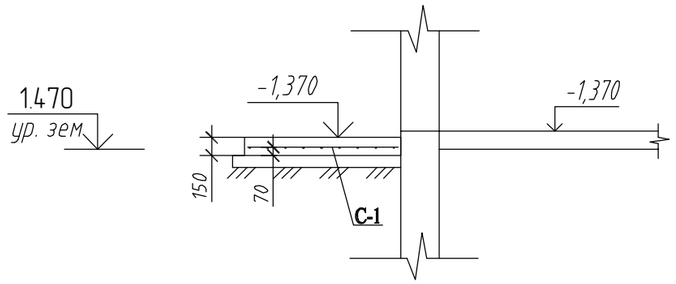

Разрез 2-2

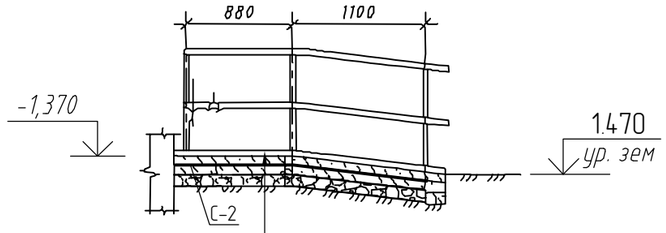

КЕРАМИЧЕСКАЯ ПЛИТКА С НЕСКОЛЬЗКОЙ ПОВЕРХНОСТЬЮ -10мм
ЦЕМЕНТНЫЙ РАСТВОР - 10мм
СТЯЖКА ИЗ ЦЕМЕНТ. ПЕСЧАНОГО РАСТВОРА - 20мм
БЕТОН В15 АРМИРОВАННЫЙ СЕТКОЙ С4 10АIII-150 / 10АIII-150
ГРАВИЙ - 100мм
УПЛОТНЕННЫЙ ГРУНТ

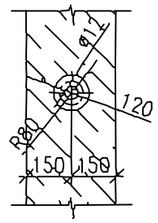

Спецификация материалов

Поз.	Обозначение	Наименование	Кол.	Масса ед., кг	Приме-чание
		Лестница по оси А			
С-1	ГОСТ 23279-85	4С 8AIII-100 / 8AIII-100 250-130	1	25,6	12,8 / 12,8
	ГОСТ 25192-82	Бетон В30	1,01		м3
		Пандус лестницы по оси А			
С-2	ГОСТ 23279-85	4С 8AIII-100 / 8AIII-100 130х140	1	14,33	7,16 / 7,16
	ГОСТ 25192-82	Бетон В30	0,28		м3
	ГОСТ 8267-93	ПГС	0,2		м3

Примечание

1. Ограждения выполнить из нержавеющих труб Ø40х2.5 по ГОСТ 9941-81, L-9,6мх2,326 кг/м – 22,333 кг
2. Стойки ограждения приварить к металлическим нержавеющим листам 6 мм распорными анкерами HILTI (10х110) – 12 шт.
3. Сварные швы по ГОСТ 14771-76*
4. Ограждающую стену облицевать керамогранитом S-0,42 м2 (ГОСТ 24099-80)
5. Площадку облицевать нескользкой плиткой S-4,32 м2

Привязан 71-15/08/2017- АС
Привязал Нургали А.
Инв №

Согласовано
ВЗАМ. ИНВ. №
ПОДП. И ДАТА
ИНВ. № ПОДЛ.

ИЗМ.	КОЛ.	ЛИСТ	№ДОК.	ПОДПИСЬ	ДАТА
Разраб.		Бутенко			
ГИП		Спирина			
Н.контроль		Гаврилин			

22-16-3-1-АС А-00-272-01.02-АС

Разработка проектно- сметной документации на строительство 3-х этажного 60-ти квартирного жилого дома №1и №2 в п. Индерборский, Индерского района, Атырауской области

Архитектурно-строительные решения	СТАДИЯ	ЛИСТ	ЛИСТОВ
	РП	41	43

Фрагмент плана входа в подъезд с пандусом. Спецификация материалов.

ТОО "АДИЯСТРОЙПРОЕКТ"

Копировал
ФОРМАТ А3

Крыльцо Кр-2. План. М. 1:50

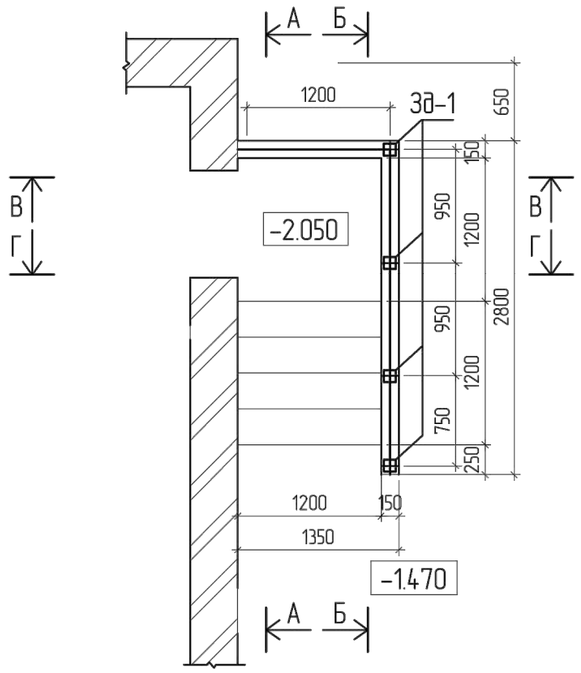

Разрез А-А. М. 1:50

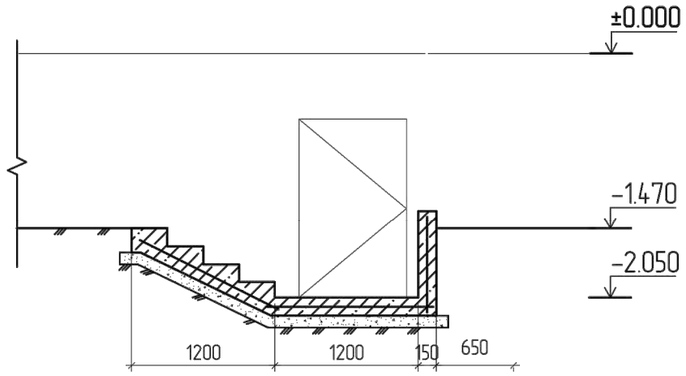

оцинкованная кровельная сталь	
с полимерным покрытием	-0,7мм
доски	-16мм
подшивка профлистом	
с полимерным покрытием	-0,4мм

Разрез Б-Б. М. 1:50

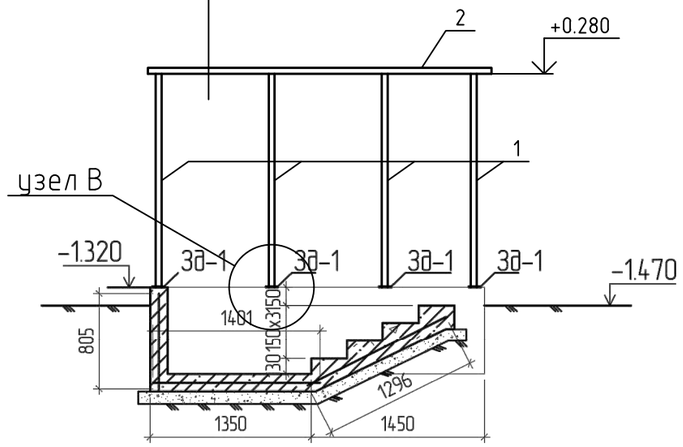

В

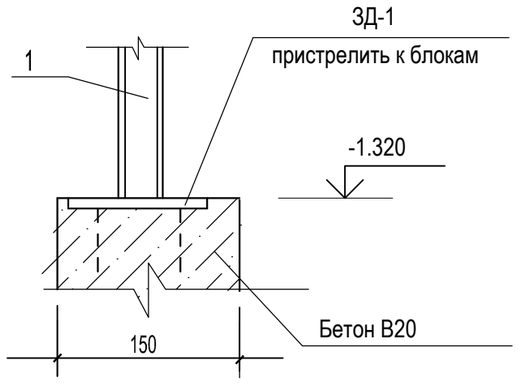

Данный лист читать совместно с листами АС-6, 43.

Согласовано

Взам. инв. N

Подп. и дата

Инв. N подл.

						71/15-05-2018-АС	
						«Привязка проектно-сметной документации на строительство трех 3 этажных 60-ти квартирных жилых домов в с.Аккистау Исатайского района»	
Изм.	Кол.уч.	Лист	№ док.	Подпись	Дата		
ГИП		Бурумбаев А.Е.			03.18.	Жилой дом на 60 квартир	Стадия: РП; Лист: 42; Листов:
Исполнил		Нургали А.Д.			03.18.		
Проверил		Ширяева Л.Н.			03.18.	Крыльцо Кр-2. План. Разрезы А-А. Б-Б.	ТОО "СпецСтрой Согласование" г.Актобе

Разрез В–В. М. 1:50

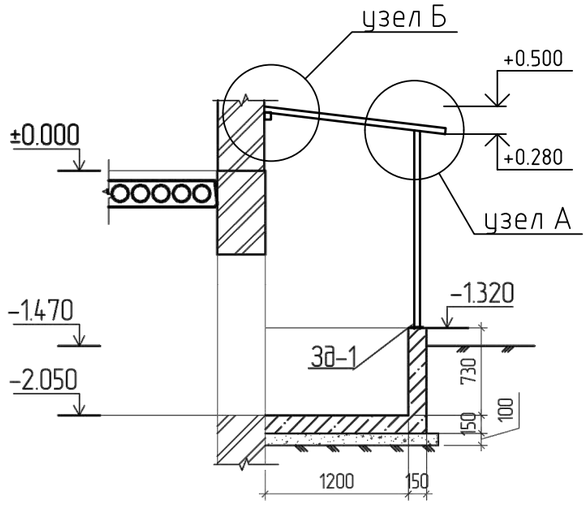

Разрез Г–Г. М. 1:50

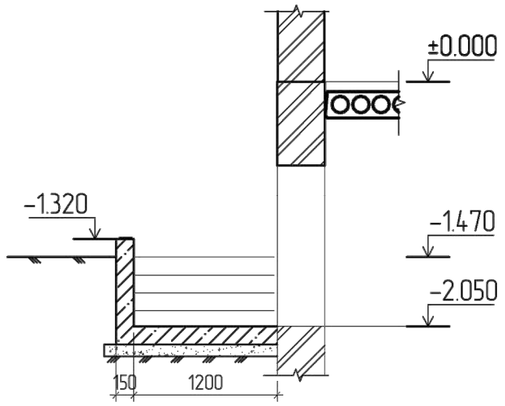

Закладная деталь Зд–1
М. 1:5

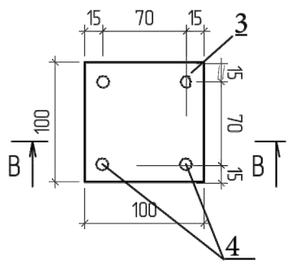

Разрез В–В
М. 1:5

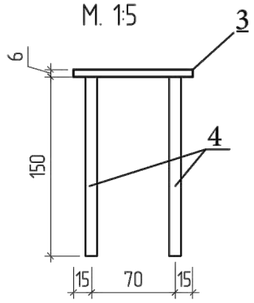

Б

А

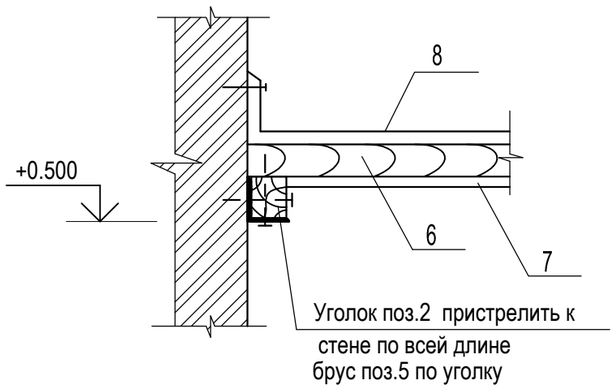

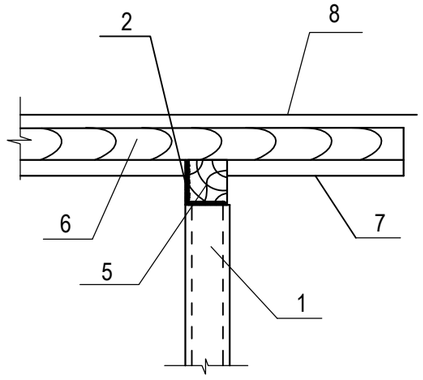

Спецификация

Поз.	Обозначение	Наименование	Кол.	Масса ед., кг	Приме-чание
		Крыльцо–2	5		
С–1	ГОСТ 5781–82*	Ø14 А–III 200х200мм Lобщ=41,4 п.м		1,21	50,1
	Материал:	Бетон кл. В20 сульфатостойкий	м3	0,96	
		Щебень пропитанный битумом	м3	0,27	
	Покрытия	Неполированная керамич. плитка	м2	3,6	
	Облицовка	Керамогранит			2,8 м²
		Каркас перекрытия			
1	ГОСТ 8639-82	□ 80х5 L=1600мм	5	21.19	105.95
2	ГОСТ 8509-93	Уголок 50х5, L=2800 мм	2	10,56	21,12
		Закладная деталь Зд–1	4	1,03	4,12
3	ГОСТ 19903–74	— 100х6 l=100мм	1	0,47	0,47
4	ГОСТ 5781–82*	Ø12 А–III l=150мм	4	0,14	0,56
		Покрытие крыльца			
5	ГОСТ 24454–80*Е	Брус деревянный 50х50, L=2.8 м	2	0.007	0.015
6	ГОСТ 24454–80*Е	Брус деревянный 50х50, L=1.3 м	4	0.004	0.016
7	ГОСТ 24454–80*Е	Доски толщ. 16 мм, S=4.0 м2	1		
8	ГОСТ 24045–94	Профлист С35, S=4.0 м2	1		
9	ГОСТ 24045–94	Профлист С8, S=4.0 м2	1		

Примечание

1. Сварку сеток выполнять электродами типа Э42А ГОСТ 9467–75. Типы сварных швов принимать по ГОСТ5264–80. После сварочных работ сварные швы очистить от шлака.
2. Все бетонные поверхности соприкасающиеся с грунтом покрыть битумной мастикой в 2 слоя.
3. Данный лист читать совместно с листами АС–6, 42.
4. Спецификация дано на одно крыльцо

Изм.	Кол.уч.	Лист	№ док.	Подпись	Дата	71/15–05–2018–АС		
						«Привязка проектно–сметной документации на строительство трех 3 этажных 60–ти квартирных жилых домов в с.Аккистау Исатайского района»		
ГИП		Бурумбаев А.			03.18.			
Исполнил		Нургали А.Д.			03.18.	Жилой дом на 60 квартир	Стадия: РП	Лист: 43
Проверил		Ширяева Л.Н.			03.18.			Листов:
						Крыльцо Кр–2. Разрез В–В. Разрез Г–Г	ТОО "СпецСтрой Согласование" г.Актобе	

Согласовано

Взам. инв. N

Подп. и дата

Инв. N подл.