РЕСПУБЛИКА КАЗАХСТАН

Лицензия № 17009803

ТОО "СПЕЦСТРОЙ СОГЛАСОВАНИЕ"

РАБОЧИЙ ПРОЕКТ

«Привязка ПСД «Строительство трех 3 этажных 60-ти квартирных жилых домов в с.Аккистау Исатайского района»

Раздел -" ГП"

г. Актобе 2017 г.

РЕСПУБЛИКА КАЗАХСТАН

Лицензия № 17009803

ТОО "СПЕЦСТРОЙ СОГЛАСОВАНИЕ"

РАБОЧИЙ ПРОЕКТ

«Привязка ПСД «Строительство трех 3 этажных 60-ти квартирных жилых домов в с.Аккистау Исатайского района»

Раздел -" ГП"

Директор ТОО "СпецСтрой Согласование" : Исимов Р.А.

г. Актобе 2017 г.

ВЕДОМОСТЬ РАБОЧИХ ЧЕРТЕЖЕЙ ОСНОВНОГО КОМПЛЕКТА

Лист	Наименование	Примечание
	Содержание	
Г П – 1	Общие данные	
Г П – 2	Разбивочный план Масштаб М1:500 (начало)	
Г П – 3	Разбивочный план Масштаб М1:500 (окончание)	
Г П – 4	Вертикальная планировка Масштаб М1:500 (начало)	
Г П – 5	Вертикальная планировка Масштаб М1:500 (окончание)	
Г П – 6	План земляных масс Масштаб М1:500 (начало)	
Г П – 7	План земляных масс Масштаб М1:500 (окончание)	
Г П – 8	План площадок и покрытий Масштаб М1:500 (начало)	
Г П – 9	План площадок и покрытий Масштаб М1:500 (окончание)	
Г П – 10	План озеленения и благоустройства Масштаб М1:500 (начало)	
Г П – 11	План озеленения и благоустройства Масштаб М1:500 (окончание)	
Г П – 12	Ведомость малых архитектурных форм. Ведомость тротуаров, дорожек и площадок. Ведомость элементов озеленения.	
Г П – 13	Конструкции дорожного покрытия. Ведомость объемов работ	
Г П – 14	Противопожарный щит	
Г П – 15	Ящик для песка	
Г П – 16	Мусоросборник емкостью 500 л.	
Г П – 17	Площадка для мусорных контейнеров	
Г П – 18	План ЗД ограждения хозяйственной зоны. Спецификация	
Г П – 19	Секция ограждения 2.5 м Калитка.	
Г П – 20	Ситуационная схема М1:1000	
Г П – 21	Сводный план инженерных сетей М1:500 (начало)	
Г П – 22	Сводный план инженерных сетей М1:500 (окончание)	

Изм.	Кол.уч.	Лист	№ док	Подпись	Дата	71-15/08/2017-ГП			
						«Привязка ПСД «Строительство трех 3 этажных 60-ти квартирных жилых домов в с.Аккистау Исатайского района»			
ГИП		Бурумбаев А.Е.			10.17.	Генеральный план	Стадия	Лист	Листов
Исполнил		Нургали А.Д.			10.17.		РП		
Проверил		Ширяева Л.Н.			10.17.				
						Содержание	ТОО "СпецСтрой Согласование" г.Актобе		

Копировал А3

ВЕДОМОСТЬ ОСНОВНЫХ КОМПЛЕКТОВ РАБОЧИХ ЧЕРТЕЖЕЙ

Обозначение	Наименование	Примечание
ГП	Генеральный план и благоустройство	
АС	Архитектурно-строительные решения	
ОВ	Отопление и вентиляция	
ВК	Водопровод и канализация	
ЭОМ	Электрооборудование и электроосвещение	
СС	Слаботочные сети	
НСС	Наружные слаботочные сети	
НВК	Наружные сети водопровода и канализации	
ЭС	Наружные сети электроснабжения	
ГСВ	Газоснабжение внутреннее	
ГСН	Газоснабжение наружное	
ТМ	Тепломеханические решения	

ВЕДОМОСТЬ ССЫЛОЧНЫХ И ПРИЛАГАЕМЫХ ДОКУМЕНТОВ

Обозначение	Наименование	Примечание
	ССЫЛОЧНЫЕ	
ГОСТ 21.508-93 (изд.2003г)	Правила выполнения рабочей документации генеральных планов предприятий, сооружений и жилищно-гражданских объектов	
СН РК 3.01-01-2013	Градостроительство. планировка и застройка городских и сельских населенных пунктов	(с изменениями от 05.03.2018 г.)
ГОСТ 6665-91 (изд.2004г)	Камни бортовые бетонные и железобетонные	
ГОСТ 21.204-93	СПДС. Условные и графические обозначения и изображения элементов генеральных планов и сооружений транспорта.	
ГОСТ 21.101-97	Основные требования к проектной и рабочей документации	
СП РК 3.02-10-2007	Пособие к СНиП РК 3.02-43-2007 «Жилые здания»	
СП РК 3.02-10-2007	Пособие к СНиП РК 3.02-43-2007 «Жилые здания»	

Настоящий проект разработан в соответствии с нормами и правилами, действующими на территории республики Казахстан и предусматривает мероприятия, обеспечивающие пожарную, взрывопожарную, экологическую и санитарно-гигиеническую безопасность для жизни и здоровья людей при правильной эксплуатации зданий и сооружений.

Главный инженер проекта Бурумбаев А.С.

ТЕХНИКО-ЭКОНОМИЧЕСКИЕ ПОКАЗАТЕЛИ

№ по ГП	Наименование	Ед. изм	Кол-во
1.	Общая площадь участков	га	2.895
2.	Площадь застройки	м²	7917.4
3.	Площадь асфальтобетонного покрытия	м²	8125.74
4.	Площадь искусственного спортивного покр.	м²	2000.0
5.	Площадь песчаного покрытия	м²	2229.0
6.	Площадь озеленения	м²	5938.79
7.	Плотность застройки		27.3
8.	Плотность озеленения		20.5
9.	Коэффициент использования территории	-	0.7

Рабочие чертежи генерального плана разработаны с учетом требований ГОСТ 21.508-93 "Правила выполнения рабочей документации генеральных планов предприятий, сооружений и жилищно-гражданских объектов".

Участок строительства расположен в селе Аккистау Исатайского района Атырауской области.

Климат территории является резко континентальным, с холодной ясной погодой зимой и жарким засушливым летом. По карте климатического районирования находится в климатической зоне сухих степей (СНиП РК 2.04-01-2001).

Земельный участок, на котором расположен проектируемый объект отвечает следующим показателям:

- район строительства относится к IVГ климатическому району
- степень огнестойкости здания - II
- степень долговечности - II
- класс здания - II
- снеговая нормативная нагрузка по снеговому району - 0,5 кН/м2.
- ветровая нормативная нагрузка по ветровому району - 0,38 кН/м2.
- расчетная зимняя температура наружного воздуха - 25°С
- глубина промерзания грунтов - 1,22 м.
- временные нагрузки - в соответствии со СНиП 2.01.07-85* «Нагрузки и воздействия».

Климатические характеристики приводятся по данным многолетних наблюдений метеостанций Атырауской области.

Проект организации рельефа выполнен с учетом существующего рельефа и увязки отметок сооружений с отметками проездов. Отвод поверхностных вод предусмотрен уклонами дорог. Система для высотных отметок принята - условная.

Подъездные дороги к участкам жилых домов предусмотрены отдельным проектом.

Привязка проектируемого здания выполнена согласно координатных точек. Принятая система координат - условная.

Главный въезд и внутриплощадочные проезды запроектированы с асфальтобетонным покрытием.

- плотный мелкозернистый асфальтобетон Тип В, марки II толщиной 4 см.
- пористый крупнозернистый асфальтобетон толщиной 6 см.
- устройство основания из щебня толщиной 15 см.
- пески или песчано-гравийные смеси толщиной 12 см.

Устройство дорожного покрытия на тротуарах:

- брусчатка
- устройство основания из среднезернистого песка толщиной 5 см.
- пески или песчано-гравийные смеси толщиной 10 см.

Вся территория свободная от застройки и дорожного покрытия озеленяется. Газоны устраивать по слою растительного грунта толщиной 200 мм.

Территория озеленяется посадками древесно-кустарниковых насаждений. При посадке зеленых насаждений применять местные породы с учетом их санитарно-гигиенических и декоративных свойств.

Высаживаются деревья - саженцы в возрасте 3 - 5 лет. Подготовка посадочных мест производится ямокопателем с добавлением растительного грунта. Деревья сажать с комом растительного грунта 0.1 м3.

До начала строительства необходимо убрать с площадки растительный грунт и использовать его в дальнейшем для озеленения территории.

Изм.	Кол.уч.	Лист	№док	Подпись	Дата	71-15/08/2017-ГП			
						«Привязка ПСД «Строительство трех 3 этажных 60-ти квартирных жилых домов в с.Аккистау Исатайского района»			
ГИП		Бурумбаев А.С.			10.17.	Генеральный план	Стадия	Лист	Листов
Исполнил		Нургали А.Д.			10.17.		РП	1	
Проверил		Ширяева Л.Н.			10.17.				
						Общие данные	ТОО "СпецСтрой Согласование" г.Актобе		

Копировал А3

Ведомость зданий и сооружений

№ на плане	Наименование и обозначение	Этажность	Кол-во	Площадь, м²						Строительный объем, м³	
				застройки		общая		жилая			
				здания	всего	здания	всего	здания	всего	здания	всего
1	Жилой дом 60-ти кв.	3	3	2576.4	7729.2	5770.33	17310.99	2341.32	7023.96	27804,4	83413.2
2	Котельная пристроенная	1	3	18.24	54.72	12.0	36.0	–	–	65.14	195.42
3	КТП-100,4 кВ (Комплектной поставки)	–	1	45.56	45.56	–	–	–	–	–	–
4	Площадка ТБО (1.5х4.0 м)	–	3	6.0	18.0	–	–	–	–	–	–
5	КНС (Ф1800 м) (Комплектной поставки)	–	2	2.54	5.08	–	–	–	–	–	–
6	Пожарный щит	–	3	–	–	–	–	–	–	–	–
7	Ящик с песком	–	3	–	–	–	–	–	–	–	–
8	Резервуар на 50 м3	–	2	32.42	64.84	25.25	50.5	–	–	92.75	185.5

УСЛОВНЫЕ ОБОЗНАЧЕНИЯ

- Проектируемое здание ФАП
- Проектируемое здание котельной
- Границы участка
- x=-57186.28 y=27416.35 — Координаты точек

Примечание:
Принятая система координат - условная.

Земельный участок №5

Полевая дорога

Улица №2

Дымовые трубы

ТП

Уг-1 x=-57365.54 y=27423.51

Уг-2 x=-57238.56 y=27503.35

Уг-3 x=-57234.16 y=27492.51

Уг-4 x=-57178.41 y=27407.69

x=-57360.86 y=27418.88

x=-57353.60 y=27407.33

x=-57240.09 y=27494.80

x=-57237.36 y=27490.50

x=-57232.83 y=27483.26

x=-57194.04 y=27421.56

x=-57186.78 y=27410.01

x=-57314.81 y=27345.63

x=-57307.55 y=27334.08

x=-57305.40 y=27327.85

48,0 м

51,13 м

31,04 м

29,0 м

36,0 м

40,8 м

25,0 м

21,4 м

18,0 м

6,6 м

5,5 м

1,8 м

115,0 м

150,0 м

Изм.	Кол.уч.	Лист	№док.	Подпись	Дата
ГИП		Бурумбаев А.Е.			10.17.
Исполнил		Нургали А.Д.			10.17.
Проверил		Ширяева Л.Н.			10.17.

71-15/08/2017-ГП

«Привязка ПСД «Строительство трех 3 этажных 60-ти квартирных жилых домов в с.Аккистау Исатайского района»

Генеральный план

Стадия	Лист	Листов
РП	2	

Разбивочный план.
М 1:500(начало)

ТОО "СпецСтрой Согласование" г.Актобе

Копировал

А2

С
З В
Ю

Сор

Уг-1
x=-57076.50
y=27565.44

Уг-2
x=-56949.32
y=27644.97

Уг-3
x=-56922.50
y=27591.05

Уг-4
x=-57036.21
y=27503.85

x=-57034.08
y=27497.61

x=-57043.45
y=27515.41

x=-56914.75
y=27585.83

x=-56912.22
y=27581.78

x=-56915.42
y=27579.77

x=-56917.96
y=27583.82

x=-56918.75
y=27579.49

x=-56906.90
y=27577.15

Земельный участок №3

Дымовые трубы

Полевая дорога

150.0 м

80.0 м

УСЛОВНЫЕ ОБОЗНАЧЕНИЯ

- Проектируемое здание ФАП
- Проектируемое здание котельной
- Границы участка
- x=-57186.28 y=27416.35 — Координаты точек

Примечание:
Принятая система координат - условная.

						71-15/08/2017-ГП	
						«Привязка ПСД «Строительство трех 3 этажных 60-ти квартирных жилых домов в с.Аккистау Исатайского района»	
Изм.	Кол.уч.	Лист	№ док.	Подпись	Дата		
ГИП		Бурумбаев А.Е.			10.17.	Генеральный план	Стадия: РП; Лист: 3; Листов:
Исполнил		Нургали А.Д.			10.17.		
Проверил		Ширяева Л.Н.			10.17.		
						Разбивочный план. М 1:500(окончание)	ТОО "СпецСтрой Согласование" г.Актобе

Копировал

А2

Ведомость зданий и сооружений

№ на плане	Наименование и обозначение	Этажность	Кол-во	Площадь, м²						Строительный объем, м³	
				застройки		общая		жилая			
				здания	всего	здания	всего	здания	всего	здания	всего
1	Жилой дом 60-ти кв.	3	3	2576.4	7729.2	5770.33	17310.99	2341.32	7023.96	27804,4	83413.2
2	Котельная пристроенная	1	3	18.24	54.72	12.0	36.0	–	–	65.14	195.42
3	КТП-100,4 кВ (Комплектной поставки)	–	1	45.56	45.56	–	–	–	–	–	–
4	Площадка ТБО (1.5х4.0 м)	–	3	6.0	6.0	–	–	–	–	–	–
5	КНС (Ф1800 м) (Комплектной поставки)	–	2	2.54	5.08	–	–	–	–	–	–
6	Пожарный щит	–	3	–	–	–	–	–	–	–	–
7	Ящик с песком	–	3	–	–	–	–	–	–	–	–
8	Резервуар на 50 м3	–	2	32.42	64.84	25.25	50.5	–	–	92.75	185.5

УСЛОВНЫЕ ОБОЗНАЧЕНИЯ

- Проектируемое здание ФАП
- Проектируемое здание котельной
- Границы участка
- 209.70 / 209.88 — Проектная отметка (красная) / Существующая отметка (черная)
- 4.0 / 43.4 — Уклон в промилях / Расстояние в метрах

Примечание:

1) Система для высотных отметок принята – условная.

2) За отметку 0.000 принят уровень чистого пола первого этажа здания жилых домов, что соответствует абсолютной отметке -22.63. Абсолютная отметка земли -24.10

3) Вертикальная планировка выполнена методом проектных точек.

Изм.	Кол.уч.	Лист	№ док.	Подпись	Дата	71-15/08/2017-ГП	
ГИП		Бурумбаев А.Е.			10.17.	«Привязка ПСД «Строительство трех 3 этажных 60-ти квартирных жилых домов в с.Аккистау Исатайского района»	
Исполнил		Нургали А.Д.			10.17.	Генеральный план	Стадия: РП; Лист: 4; Листов:
Проверил		Ширяева Л.Н.			10.17.	Вертикальная планировка. М 1:500(начало)	ТОО "СпецСтрой Согласование" г.Актобе

Копировал А2

С о р

С
З В
Ю

Уг-1
Уг-2
Уг-3
Уг-4

x=-57076.50
y=27565.44

0.000=-22.63
0.000=-25.20

Дымовые трубы
труба 108х3.5

Полевая дорога

УСЛОВНЫЕ ОБОЗНАЧЕНИЯ

- Проектируемое здание ФАП
- Проектируемое здание котельной
- Границы участка
- 209.70 / 209.88 — Проектная отметка (красная) / Существующая отметка (черная)
- 4.0 / 43.4 — Уклон в промилях / Расстояние в метрах

Примечание:
1) Система для высотных отметок принята - условная.
2) За отметку 0.000 принят уровень чистого пола первого этажа здания жилых домов, что соответствует абсолютной отметке -22.63. Абсолютная отметка земли -24.10
3) Вертикальная планировка выполнена методом проектных точек.

						71-15/08/2017-ГП	
						«Привязка ПСД «Строительство трех 3 этажных 60-ти квартирных жилых домов в с.Аккистау Исатайского района»	
Изм.	Кол.уч.	Лист	№ док.	Подпись	Дата		
ГИП		Бурумбаев А.Е.			10.17.	Генеральный план	Стадия: РП; Лист: 5; Листов:
Исполнил		Нургали А.Д.			10.17.		
Проверил		Ширяева Л.Н.			10.17.		
						Вертикальная планировка. М 1:500(окончание)	ТОО "СпецСтрой Согласование" г.Актобе

Копировал

А2

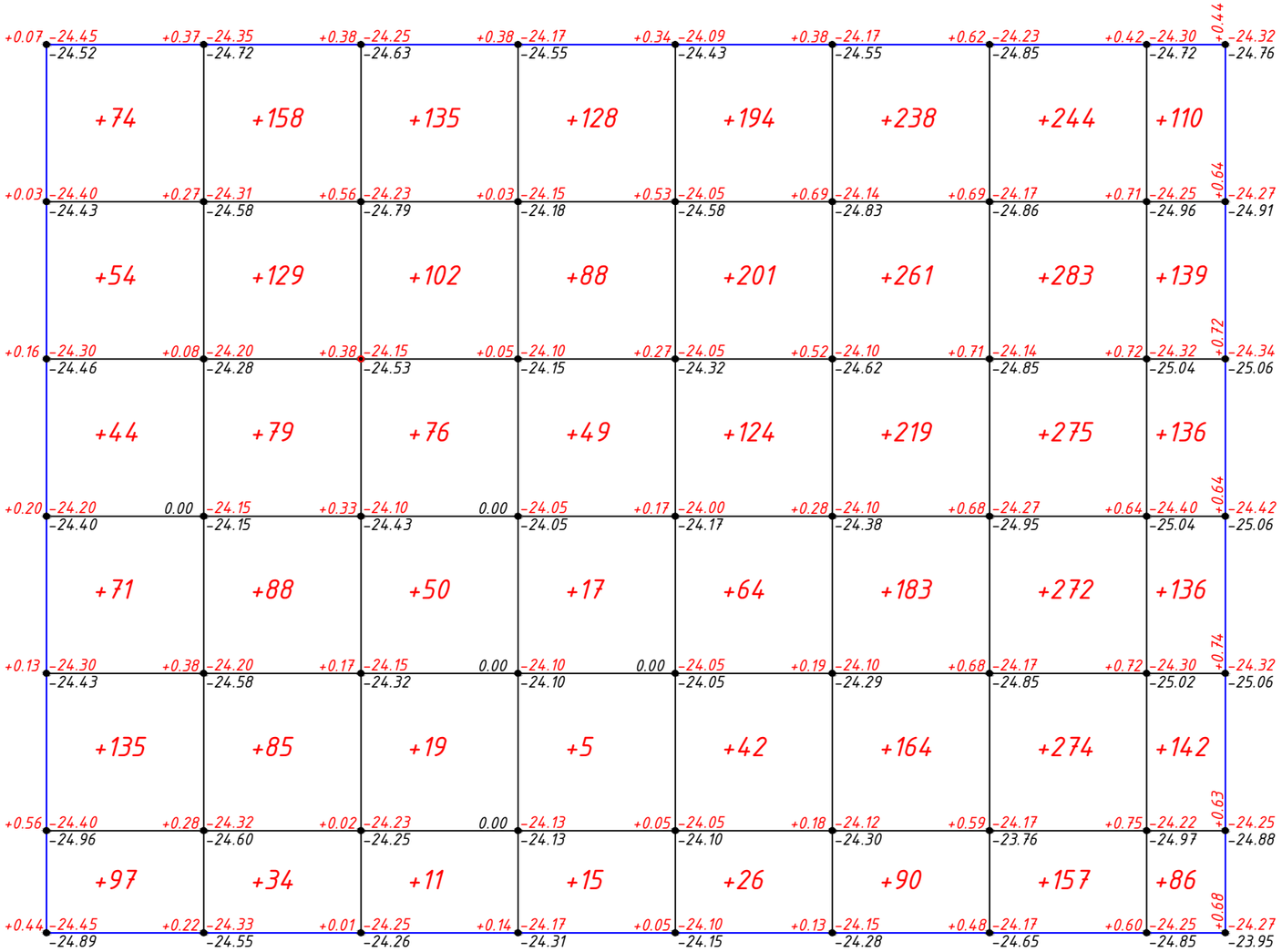

Ведомость	Насыпь(+)	+314	+573	+393	+302	+651	+1155	+1505	+749	Всего	+5642.0
	Выемка(-)	-	-	-	-	-	-	-	-		-

Ведомость объемов земляных масс

Наименование грунта	Количество, куб.м		Примечание
	Территория проетирования		
	Насыпь (+)	Выемка (-)	
1. Грунт планировки территории	8969.0	-	
2. Вытесненный грунт,	4075.82	18248.8	
в том числе при устройстве:			
а) подземных частей зданий (сооружений)	2293.72	11468.6	
б) автодорожных покрытий	-	2437.7	
в) для плодородной почвы на участках озеленения	1782.1	4342.5	
3. Поправка на уплотнение(разрыхление)	130.45	182.49	1
Всего пригодного грунта	13175.27	18431.29	
5. Недостаток пригодного грунта (излишок)	5256.0	-	
6. Плодородный грунт, всего,	4342.5	4342.5	
в том числе:			
а) используемый для озеленения территории	1782.1	-	
б) избыток плодородного грунта	-	2560.4	
7. Итого перерабатываемого грунта	18431.29	18431.29	

Условные обозначения

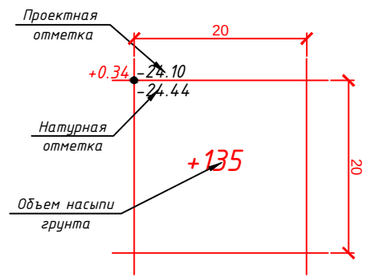

Изм.	Кол.уч.	Лист	№ док.	Подпись	Дата	71-15/08/2017-ГП	
						«Привязка ПСД «Строительство трех 3 этажных 60-ти квартирных жилых домов в с.Аккистау Исатайского района»	
ГИП		Бурумбаев А.Е.			10.17.	Генеральный план	Стадия: РП; Лист: 6; Листов:
Исполнил		Нургали А.Д.			10.17.		
Проверил		Ширяева Л.Н.			10.17.		
						План земляных масс. М 1:500(начало)	ТОО "СпецСтрой Согласование" г.Актобе

Копировал А2

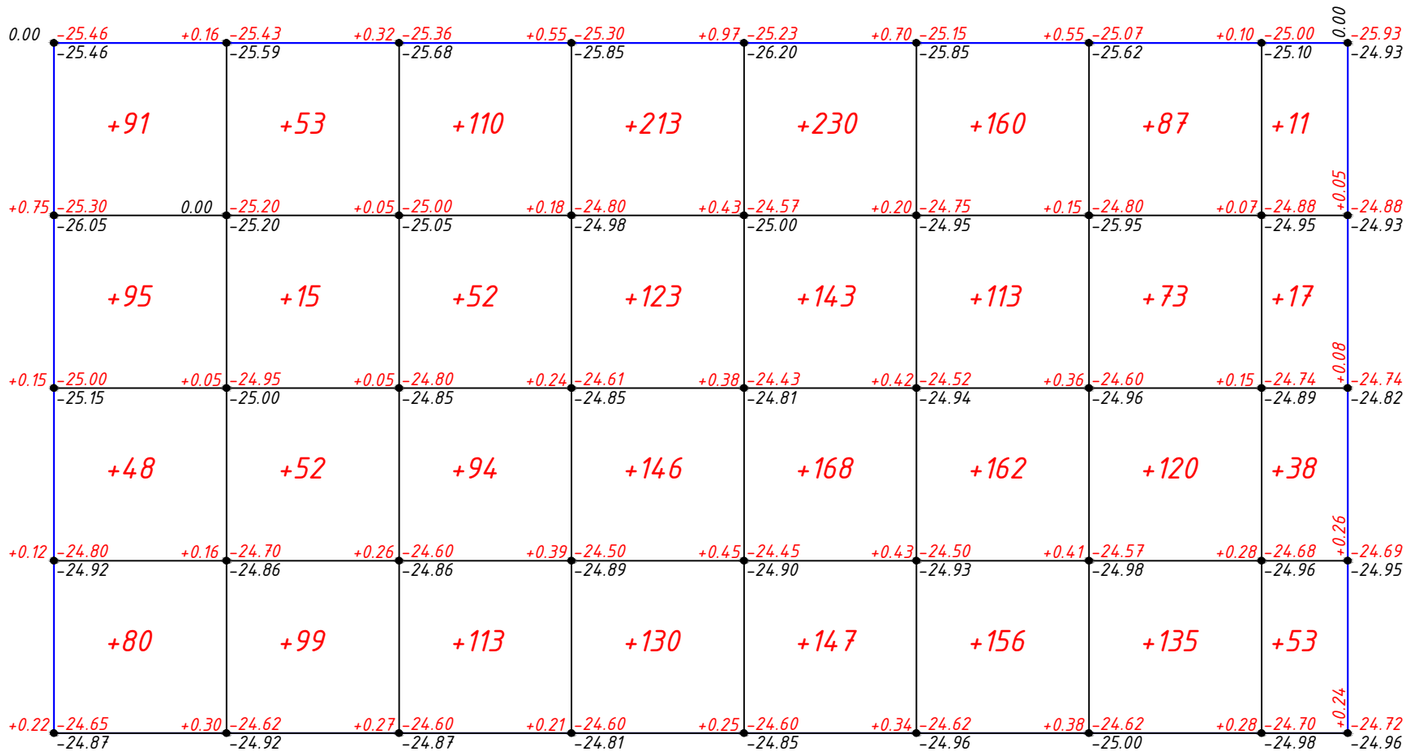

Итого,м3	Насыпь(+)	+314	+219	+369	+612	+688	+591	+415	+119	Всего,м3 +3327.0
	Выемка(-)	-	-	-	-	-	-	-	-	-

Условные обозначения

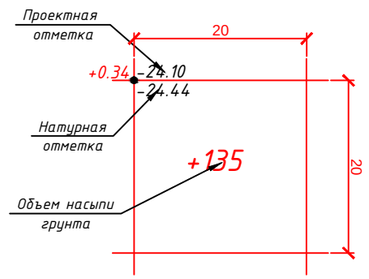

						71-15/08/2017-ГП			
						«Привязка ПСД «Строительство трех 3 этажных 60-ти квартирных жилых домов в с.Аккистау Исатайского района»			
Изм.	Кол.уч.	Лист	№ док	Подпись	Дата				
ГИП		Бурумбаев А.Е.			10.17.	Генеральный план	Стадия	Лист	Листов
Исполнил		Нургали А.Д.			10.17.		РП	7	
Проверил		Ширяева Л.Н.			10.17.				
						План земляных масс. М 1:500(окончание)	ТОО "СпецСтрой Согласование" г.Актобе		

Копировал А2

Ведомость зданий и сооружений

№ на плане	Наименование и обозначение	Этажность	Кол-во	Площадь, м²						Строительный объем, м³	
				застройки		общая		жилая			
				здания	всего	здания	всего	здания	всего	здания	всего
1	Жилой дом 60-ти кв.	3	3	2576.4	7729.2	5770.33	17310.99	2341.32	7023.96	27804,4	83413.2
2	Котельная пристроенная	1	3	18.24	54.72	12.0	36.0	–	–	65.14	195.42
3	КТП-100,4 кВ (Комплектной поставки)	–	1	45.56	45.56	–	–	–	–	–	–
4	Площадка ТБО (1.5х4.0 м)	–	3	6.0	6.0	–	–	–	–	–	–
5	КНС (Ф1800 м) (Комплектной поставки)	–	2	2.54	5.08	–	–	–	–	–	–
6	Пожарный щит	–	3	–	–	–	–	–	–	–	–
7	Ящик с песком	–	3	–	–	–	–	–	–	–	–
8	Резервуар на 50 м3	–	2	32.42	64.84	25.25	50.5	–	–	92.75	185.5

УСЛОВНЫЕ ОБОЗНАЧЕНИЯ

- Проектируемое здание ФАП
- Проектируемое здание Котельной
- Асфальтобетонное покрытие
- Тротуарное покрытие
- Песчаное покрытие
- Искусственное спортивное покрытие
- Границы участка

Земельный участок №4

Улица №2

Полевая дорога

Дымовые трубы

Дымовые трубы труба 108х3.5

ТП

Уг-1 Уг-2 Уг-3 Уг-4

Изм.	Кол.уч.	Лист	№ док.	Подпись	Дата
ГИП		Бурумбаев А.Е.			10.17.
Исполнил		Нургали А.Д.			10.17.
Проверил		Ширяева Л.Н.			10.17.

71-15/08/2017-ГП

«Привязка ПСД «Строительство трех 3 этажных 60-ти квартирных жилых домов в с.Аккистау Исатайского района»

Генеральный план

Стадия	Лист	Листов
РП	8	

План площадок и покрытий. М 1:500(начало)

ТОО "СпецСтрой Согласование" г.Актобе

Копировал

А2

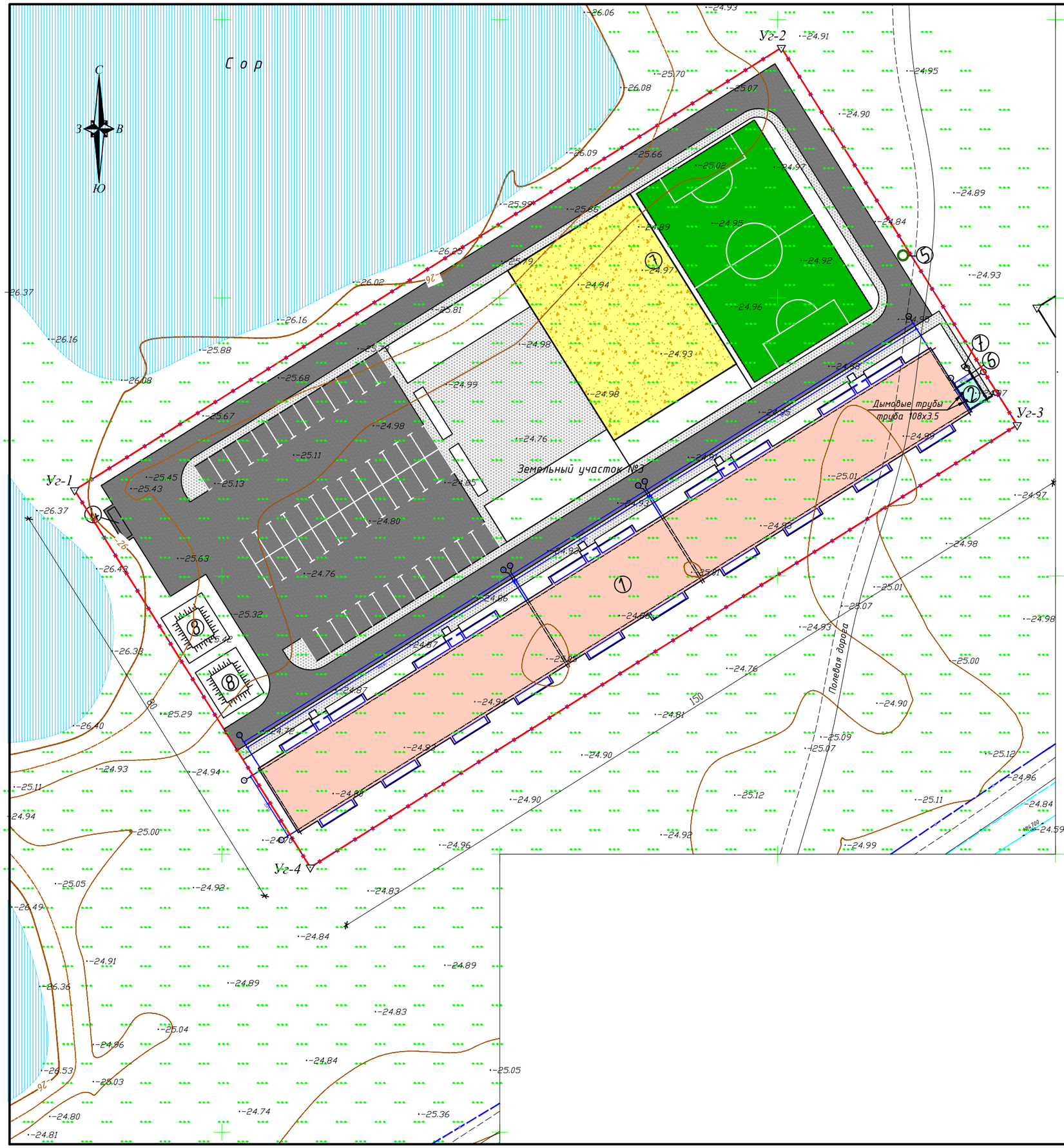

ВЕДОМОСТЬ ОБЪЕМОВ РАБОТ

Поз.	Наименование	Ед.изм.	Кол-во
1	Площадь асфальтобетонного покрытия	кв.м.	8125.74
2	Площадь тротуарного покрытия	кв.м.	3569.45
3	Площадь покрытия Футбольного поля	кв.м.	2000.0
4	Площадь покрытия естественным грунтом	кв.м.	2229.0
5	Бортовой камень БР 100-30-15	п.м	1771.12
6	Бордюр тротуарный БР 100-20-8	п.м	1500.81
7	Мусоросборник емкостью 500 л.	шт.	9
8	3D-ограждение Футбольного поля	п.м.	260.0
9	Основание КТПН (Альбом ЭС)	кв.м.	3.45
10			
11			

УСЛОВНЫЕ ОБОЗНАЧЕНИЯ

- Проектируемое здание ФАП
- Проектируемое здание Котельной
- Асфальтобетонное покрытие
- Тротуарное покрытие
- Естественный грунт
- Искусственное спортивное покрытие
- Границы участка

Изм.	Кол.уч.	Лист	№док.	Подпись	Дата	71-15/08/2017-ГП			
						«Привязка ПСД «Строительство трех 3 этажных 60-ти квартирных жилых домов в с.Аккистау Исатайского района»			
ГИП		Бурумбаев А.Е.			10.17.				
Исполнил		Нургали А.Д.			10.17.	Генеральный план	Стадия	Лист	Листов
Проверил		Ширяева Л.Н.			10.17.		РП	9	
						План площадок и покрытий. М 1:500(окончание)	ТОО "СпецСтрой Согласование" г.Актобе		

Копировал

А2

Ведомость зданий и сооружений

№ на плане	Наименование и обозначение	Этажность	Кол-во	Площадь, м²						Строительный объем, м³	
				застройки		общая		жилая			
				здания	всего	здания	всего	здания	всего	здания	всего
1	Жилой дом 60-ти кв.	3	3	2576.4	7729.2	5770.33	17310.99	2341.32	7023.96	27804,4	83413.2
2	Котельная пристроенная	1	3	18.24	54.72	12.0	36.0	–	–	65.14	195.42
3	КТП-100,4 кВ (Комплектной поставки)	–	1	45.56	45.56	–	–	–	–	–	–
4	Площадка ТБО (1.5х4.0 м)	–	3	6.0	6.0	–	–	–	–	–	–
5	КНС (Ф1800 м) (Комплектной поставки)	–	2	2.54	5.08	–	–	–	–	–	–
6	Пожарный щит	–	3	–	–	–	–	–	–	–	–
7	Ящик с песком	–	3	–	–	–	–	–	–	–	–
8	Резервуар на 50 м3	–	2	32.42	64.84	25.25	50.5	–	–	92.75	185.5

Земельный участок №4

Земельный участок №5

Улица № 2

Полевая дорога

Дымовые трубы

Дымовые трубы
труба 108х3.5

ТП

Уг-1

Уг-2

Уг-3

Уг-4

						71-15/08/2017-ГП
						«Привязка ПСД «Строительство трех 3 этажных 60-ти квартирных жилых домов в с.Аккистау Исатайского района»
Изм.	Кол.уч.	Лист	№док.	Подпись	Дата	
ГИП		Бурумбаев А.С.			10.17.	Генеральный план
Исполнил		Нургали А.Д.			10.17.	Стадия: РП; Лист: 10; Листов:
Проверил		Ширяева Л.Н.			10.17.	
						План озеленения и благоустройства. М 1:500(начало)
						ТОО "СпецСтрой Согласование" г.Актобе

Копировал

А2

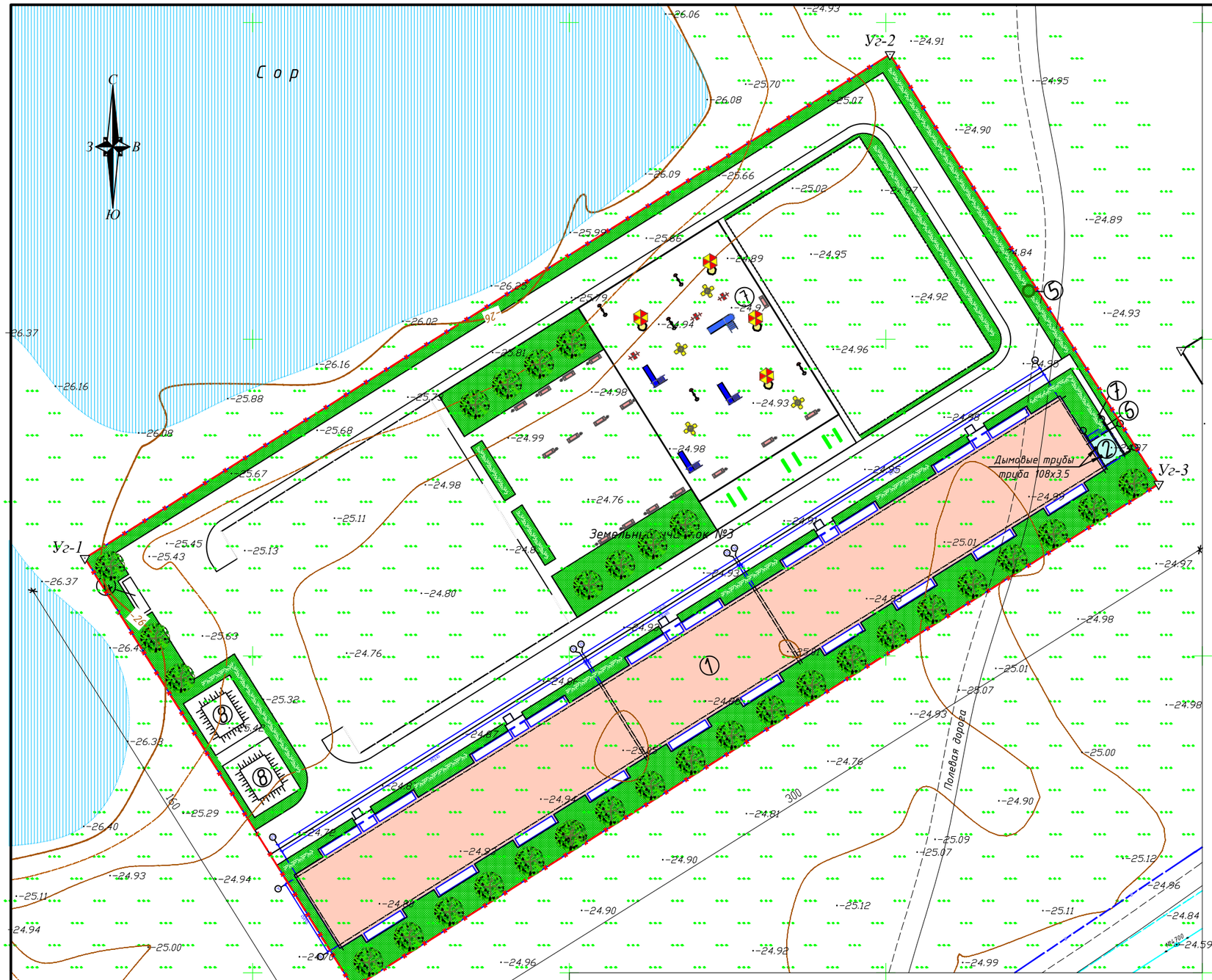

ВЕДОМОСТЬ ОБЪЕМОВ РАБОТ

Поз.	Наименование	Ед.изм.	Кол-во
1	Площадь озеленения	кв.м.	5938.79
2	Деревья лиственных пород	шт.	86
3	Кустарник "Живая изгородь"	м.п.	410.0

УСЛОВНЫЕ ОБОЗНАЧЕНИЯ

- Проектируемое здание ФАП
- Проектируемое здание Котельной
- Газон
- Деревья
- Кустарник "Живая изгородь"
- Границы участка
- Скамья
- Урна
- Песочница с грибком
- Карусель
- Качели
- Качалка
- Горка
- Сушилка для белья

Изм.	Кол.уч.	Лист	№док.	Подпись	Дата	71-15/08/2017-ГП			
						«Привязка ПСД «Строительство трех 3 этажных 60-ти квартирных жилых домов в с.Аккистау Исатайского района»			
ГИП			Бурумбаев А.Е.		10.17.				
Исполнил			Нургали А.Д.		10.17.	Генеральный план	Стадия	Лист	Листов
Проверил			Ширяева Л.Н.		10.17.		РП	11	
						План озеленения и благоустройства. М 1:500(окончание)	ТОО "СпецСтрой Согласование" г.Актобе		

Копировал

А2

ВЕДОМОСТЬ МАЛЫХ АРХИТЕКАТУРНЫХ ФОРМ

Обозн. п п.	Условные обозначения	Наименование	Ед. изм.	Кол-во	Примечание
1		Скамья прямолинейная, тип СК-001	шт	33	
2		Урна, тип У-001	шт	31	
3		Грибок для песочницы, тип ГДП-003 Песочница металлическая, тип П-004	шт	9	
4		Карусель (4 сидения), тип К-001	шт	9	
5		Качели одинарные, тип КД-002	шт	6	
6		Качалка "Балансир", тип ДК-003	шт	12	
7		Горка-скат, тип 1	шт	9	
7		Сушилка для белья	шт	18	

ВЕДОМОСТЬ ТРОТУАРОВ, ДОРОЖЕК И ПЛОЩАДОК

Условное обозначение	Наименование	Длина м.	Ширина м.	Площ. покрытия м2	Бордюр,м	
					Тип	Кол-во
	-асфальтобетонное покрытие проезда	-	-	8125.74	-	
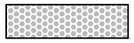	-покрытие тротуаров брусчаткой	-	-	3569.45	-	
	-искусственное спортивное покрытие	-	-	2000.0	-	
	-покрытие естественным грунтом	-	-	2229.0	-	
	-бортовой камень БР 100-30-15				п.м.	1771.12
	-дорожный тротуарный БР 100-20-8				п.м.	1500.81

ВЕДОМОСТЬ ЭЛЕМЕНТОВ ОЗЕЛЕНЕНИЯ

Обозн. п п.	Условные обозначения	Наименование и виды насаждений	Ед. изм.	Кол-во	Примечание
1		Газон партерный	м²	5938.79	
2	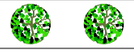	Деревья "Пирамидальный тополь"	шт	86	
3		Кустарник "Живая изгородь"	м.п.	410.0	

Изм.	Кол.уч.	Лист	№док	Подпись	Дата	71-15/08/2017-ГП			
						«Привязка ПСД «Строительство трех 3 этажных 60-ти квартирных жилых домов в с.Аккистау Исатайского района»			
ГИП		Бурумбаев А.С.			10.17.	Генеральный план	Стадия	Лист	Листов
Исполнил		Нургали А.Д.			10.17.		РП	12	
Проверил		Ширяева Л.Н.			10.17.				
						Ведомость малых архитектурных форм. Ведомость тротуаров, дорожек и площадок. Ведомость элементов озеленения.	ТОО "СпецСтрой Согласование" г.Актобе		

Копировал А3

Конструкция дорожной одежды на проезжей части

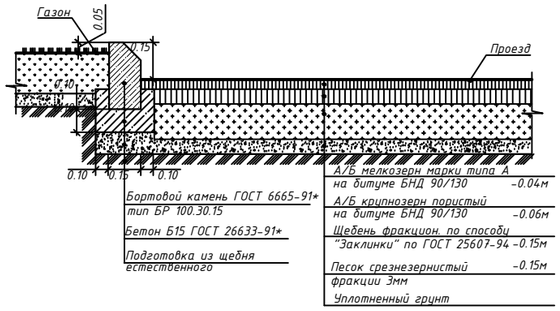

Конструкция дорожной одежды на тротуарах

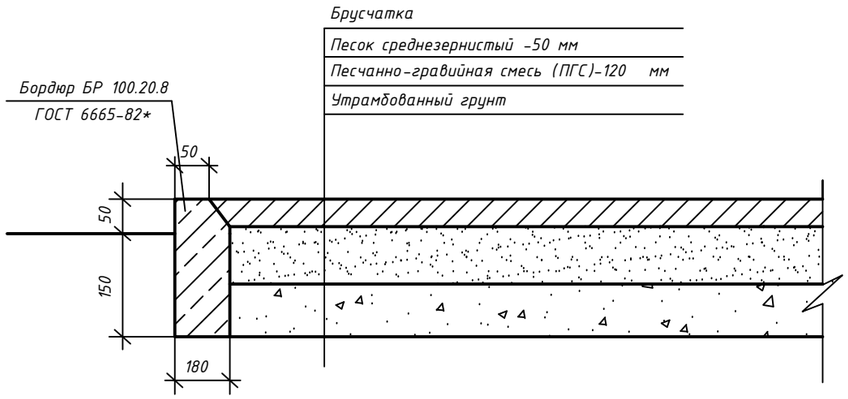

Конструкция покрытия футбольного поля

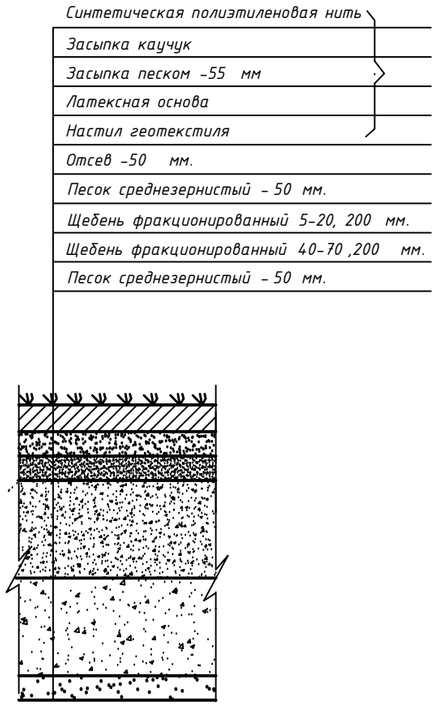

Ведомость объемов работ

№ п/п	Наименование	Един. изм.	Кол-во	Примечание
	Асфальтобетонное покрытие			
1	Снятие растительного слоя	м²	8125.74	
2	Устройство дорожного корыта	м²	8125.74	
3	Устройство подстилающего слоя из ПГС	м³	1218.86	
4	Устройство основания из щебня толщиной 150 мм	м²	8125.74	
5	Устройство покрытия толщиной 6 см из крупнозернистого а/бетона	м²	8125.74	
6	Устройство покрытия толщиной 4 см из мелкозернистого а/бетона	м²	8125.74	
	Тротуарное покрытие			
7	Снятие растительного слоя	м²	3569.45	
8	Устройство дорожного корыта	м²	3569.45	
9	Устройство подстилающего слоя из ПГС 120 мм	м³	428.33	
10	Устройство основания из песка среднезернистого 50 мм	м³	178.47	
11	Устройство покрытия из брусчатки	м²	3569.45	

Изм.	Кол.уч.	Лист	№ док	Подпись	Дата	71-15/08/2017-ГП			
						«Привязка ПСД «Строительство трех 3 этажных 60-ти квартирных жилых домов в с.Аккистау Исатайского района»			
ГИП		Бурумбаев А.С.			10.17.	Генеральный план	Стадия	Лист	Листов
Исполнил		Нургали А.Д.			10.17.		РП	13	
Проверил		Ширяева Л.Н.			10.17.	Конструкции дорожного покрытия. Ведомость объемов работ	ТОО "СпецСтрой Согласование" г.Актобе		

Копировал А3

ПРОТИВОПОЖАРНЫЙ ЩИТ

СПЕЦИФИКАЦИЯ

Поз.	Обозначение	Наименование	Кол.	Обьем	Примеч.
1.	ГОСТ 8486-86Е	Брус 60х100 мм, L=1800	2	0,011	
2.	ГОСТ 8486-86Е	Обшивка из досок, 1200х800		0,024	δ=25мм
3.	ГОСТ 8486-86Е	Доска 25х100, L=1200	1	0,003	

План

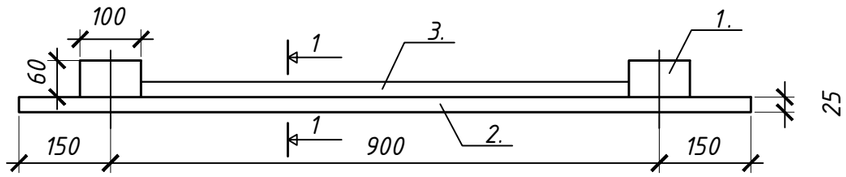

1-1

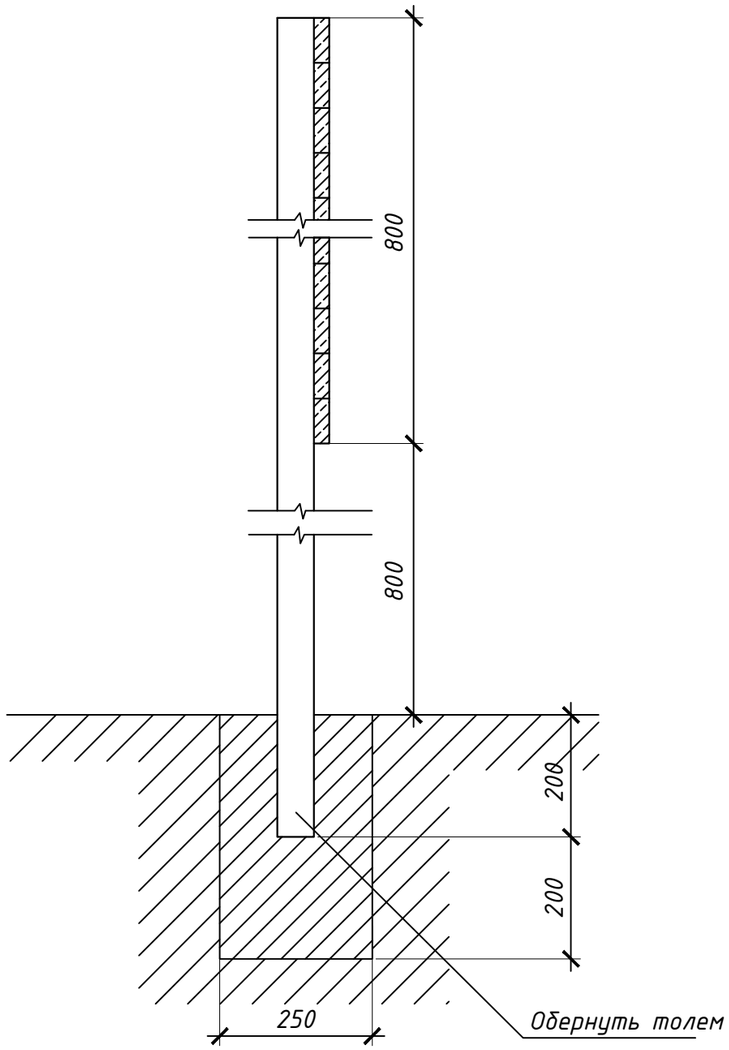

Фасад

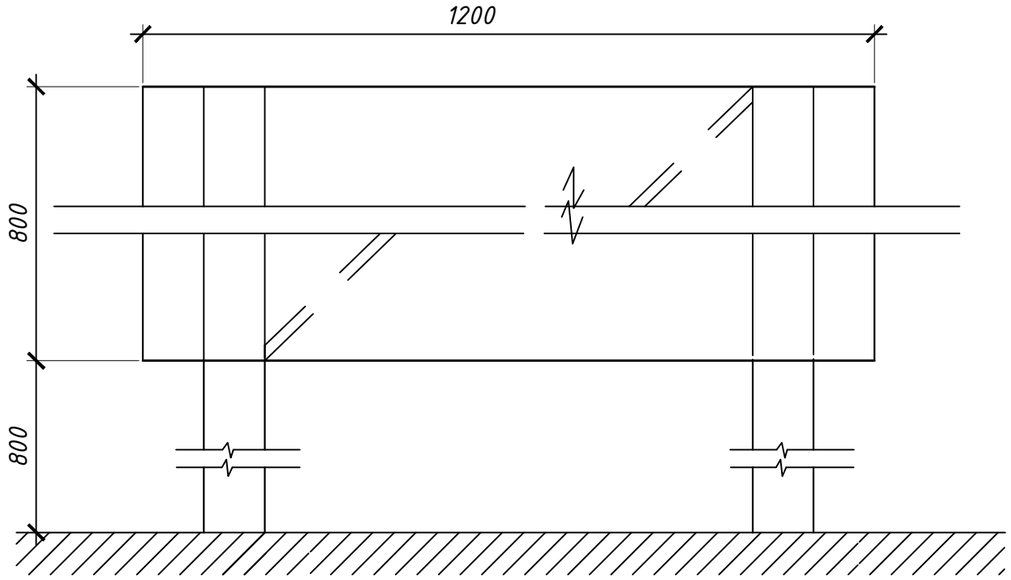

Изм.	Кол.уч.	Лист	№ док.	Подпись	Дата	71-15/08/2017-ГП			
						«Привязка ПСД «Строительство трех 3 этажных 60-ти квартирных жилых домов в с.Аккистау Исатайского района»			
ГИП		Бурумбаев А.С.			10.17.	Генеральный план	Стадия	Лист	Листов
Исполнил		Нургали А.Д.			10.17.		РП	14	
Проверил		Ширяева Л.Н.			10.17.	Противопожарный щит	ТОО "СпецСтрой Согласование" г.Актобе		

Копировал А3

ЯЩИК ДЛЯ ПЕСКА

ФАСАД

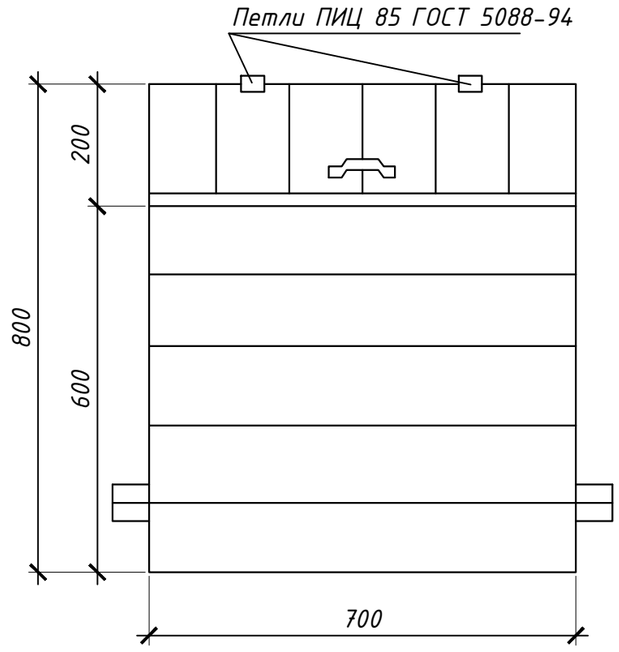

2-2

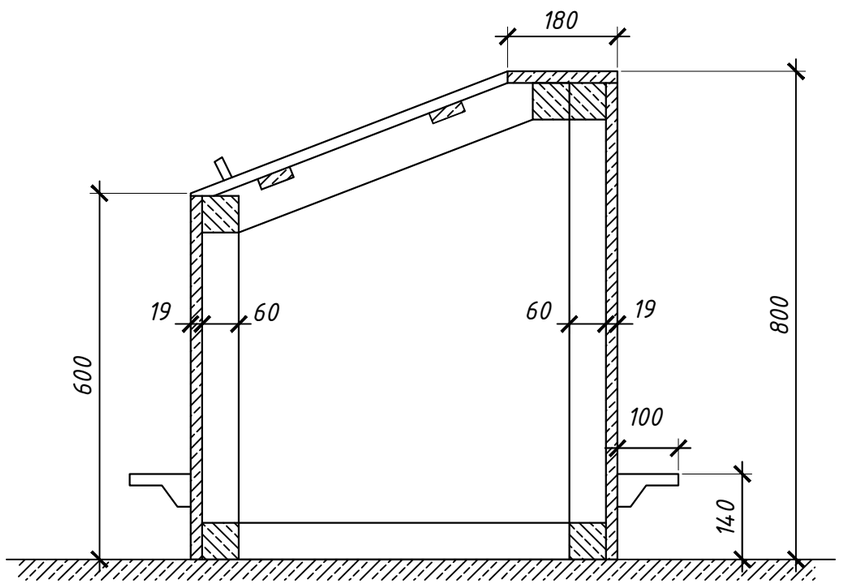

СПЕЦИФИКАЦИЯ

Поз.	Обозначение	Наименование	Кол.	Ед. изм.	Примеч.
1.	ГОСТ 5088-94	Петли металлические	2.	пар	
2.		Ручки металлические	1.	шт	
3.	ГОСТ 4028-63*	Гвозди Ф2 , L=40	0,5	кг	
4.	ГОСТ 8486-86Е	Брусок 60*60	0,018	м3	
5.	ГОСТ 8486-86Е	Доски 25		м3	
6.	ГОСТ 8486-86Е	Доски 19	0,042	м3	

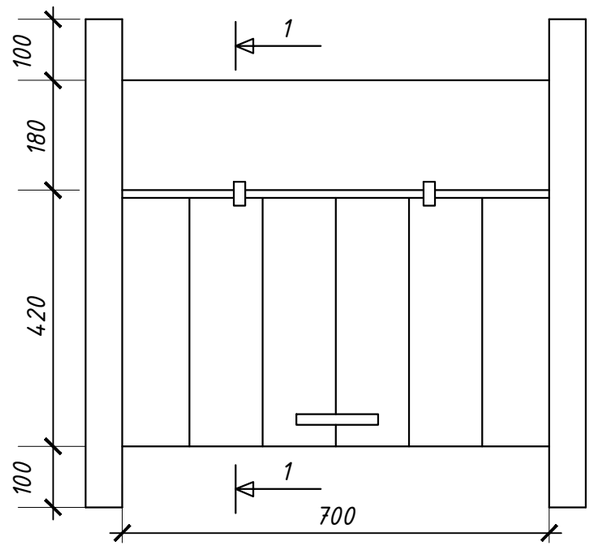

Примечание:

1. Ящик для песка устанавливается на щебеночное основание.
2. Наружняя поверхность ящика окрашивается масляной краской.

						71-15/08/2017-ГП	
						«Привязка ПСД «Строительство трех 3 этажных 60-ти квартирных жилых домов в с.Аккистау Исатайского района»	
Изм.	Кол.уч.	Лист	№ док.	Подпись	Дата		
ГИП		Бурумбаев А.С.			10.17.	Генеральный план	Стадия: РП; Лист: 15; Листов:
Исполнил		Нургали А.Д.			10.17.		
Проверил		Ширяева Л.Н.			10.17.	Ящик для песка	ТОО "СпецСтрой Согласование" г.Актобе

Копировал А3

1-1

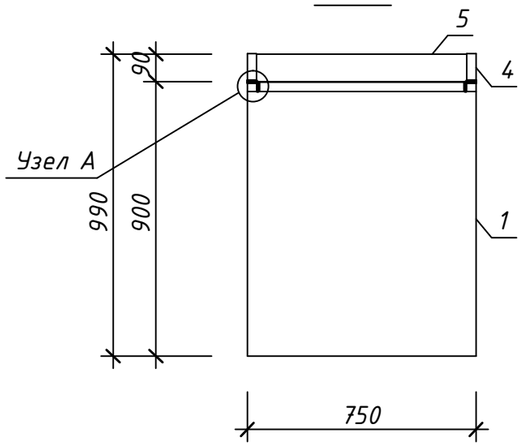

3-3

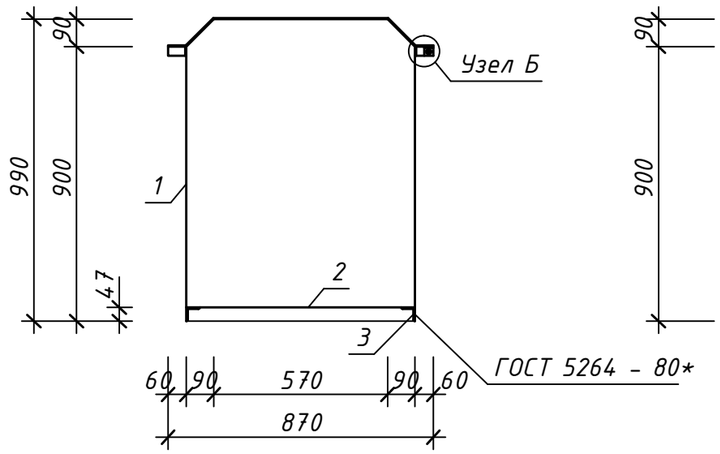

Развертка поз. 1

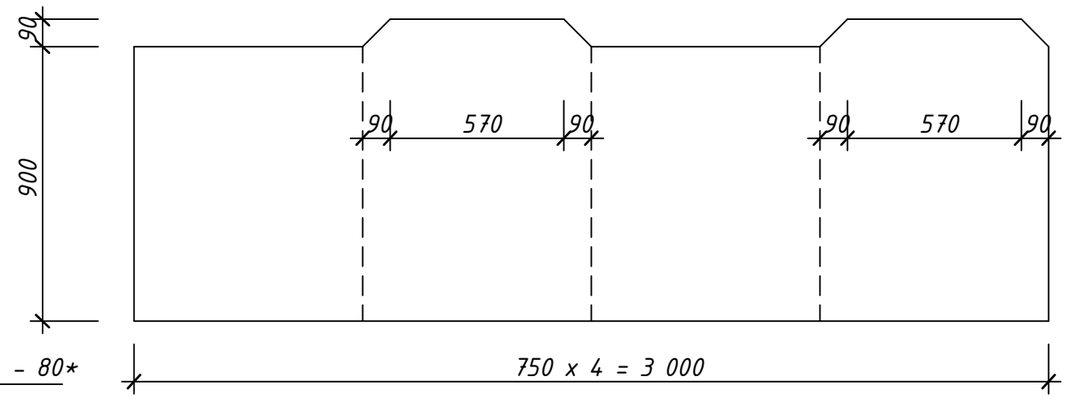

СПЕЦИФИКАЦИЯ ЭЛЕМЕНТОВ МУСОРОСБОРНИКА

Поз.	Обозначение	Наименование	Кол.	Масса ед., кг	Примечание
		Детали :			
1	ГОСТ 19903 - 74*	Лист 2.0 х 990 х 3000	1	46.60	
2	ГОСТ 19903 - 74*	Лист 2.0 х 750 х 750	1	8.80	
3	ГОСТ 8509 - 86*	Уголок 45 х 5 х 100	4	1.35	
4	ГОСТ 103 - 86*	Полоса 4 х 30 х 950	2	0.89	
5	ГОСТ 19903 - 74*	Лист 1.0 х 690 х 830	1	4.60	
6	ГОСТ 103 - 86*	Полоса 4 х 30 х 870	2	0.82	
7	ГОСТ 103 - 86*	Полоса 4 х 30 х 70	2	0.07	
8	ГОСТ 7798 - 70*	Болт М12	2	0.035	
9	ГОСТ 5915 - 70*	Гайка М12	4	0.024	

1-1

поз. 4

поз. 5

поз. 6

Узел А

Узел Б

1. Мусоросборник устанавливается на основание из бетона класса В7.5 толщиной 100 мм.
2. Поверхность мусоросборника окрашивается масляной краской.
3. Проектом предусмотрено установка 9 мусоросборных контейнеров на 3х площадках для ТБО.

Изм.	Кол.уч.	Лист	№док.	Подпись	Дата	71-15/08/2017-ГП			
						«Привязка ПСД «Строительство трех 3 этажных 60-ти квартирных жилых домов в с.Аккистау Исатайского района»			
ГИП		Бурумбаев А.С.			10.17.	Генеральный план	Стадия	Лист	Листов
Исполнил		Нургали А.Д.			10.17.		РП	16	
Проверил		Ширяева Л.Н.			10.17.	Мусоросборник емкостью 500 л.	ТОО "СпецСтрой Согласование" г.Актобе		

Копировал А3

Площадка для мусорных контейнеров

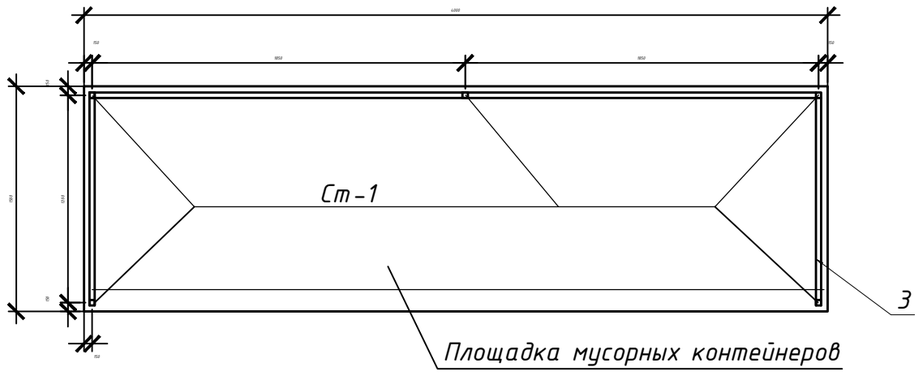

Спецификация

Марка поз	Обозначение	Наименование	Кол шт	Масса ед кг	Приме-чание
		Ограждение площадки мусорных контейнеров - 3 шт			
Ст.1		Стойка Ст.1	5	30.47	152.35
1	ГОСТ8509-93	Уголок 50х5L=14.0 мп	-	-	52.78
2	ГОСТ8509-93	Уголок 50х5L=100 мм	10	0.38	3.8
3	ГОСТ24045-94	Профлист С10-899-0,6м²	-	-	11.2 м²
		Материалы			
		Бетон кл.В15,W4			0.35м3.
		Стойка Ст.1	1	30.47	
4	ГОСТ8639-82	Труба квадр.80х5.0L=2550 мм	1	30.0	30.0
5	ГОСТ19903-74	-110 х5L=110 мм	1	0.47	0.47
		Площадка мусорных контейнеров(1.5х4.0м)	1		
		Бетон класса В15 толщ.150 мм	-	-	0.9м3
		Подготовка из щебня-100мм	-	-	0.6м3

Фрагмент ограждения

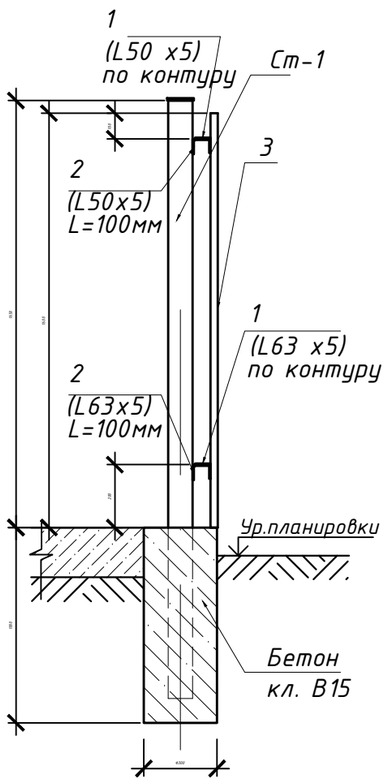

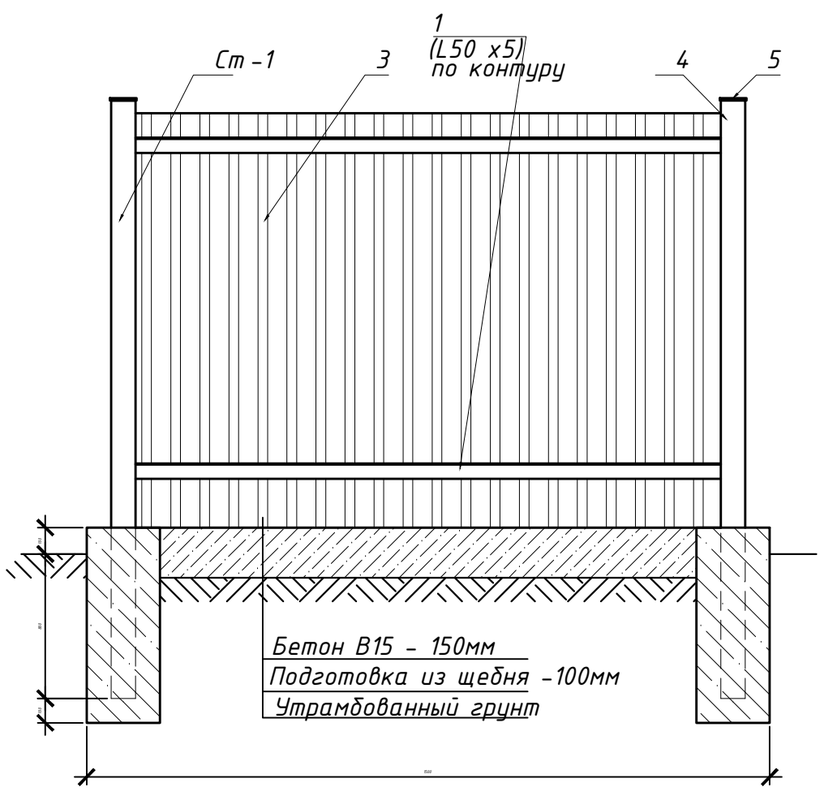

1. Площадка для мусорных контейнеров размерами 1.5х4.0м выполнена из бетона класса В15 толщиной 200мм по щебеночной подготовке толщиной 100мм.
2. На площадке устанавливаются металлические контейнеры с крышкой размерами 820х820х1100мм
3. Площадка с трех сторон ограждается профлистом.
4. Все металлические конструкции окрасить двумя слоями эмали ПФ-113 по слою грунтовки ГФ-021 по ГОСТ 25129-82.
5. Сварку производить электродами Э-42 по ГОСТ 9467-86*

Изм.	Кол.уч.	Лист	№ док.	Подпись	Дата
ГИП		Бурумбаев А.Е.			10.17.
Исполнил		Нургали А.Д.			10.17.
Проверил		Ширяева Л.Н.			10.17.

71-15/08/2017-ГП

«Привязка ПСД «Строительство трех 3 этажных 60-ти квартирных жилых домов в с.Аккистау Исатайского района»

Генеральный план	Стадия	Лист	Листов
	РП	17	

Площадка для мусорных контейнеров

ТОО "СпецСтрой Согласование" г.Актобе

Копировал А3

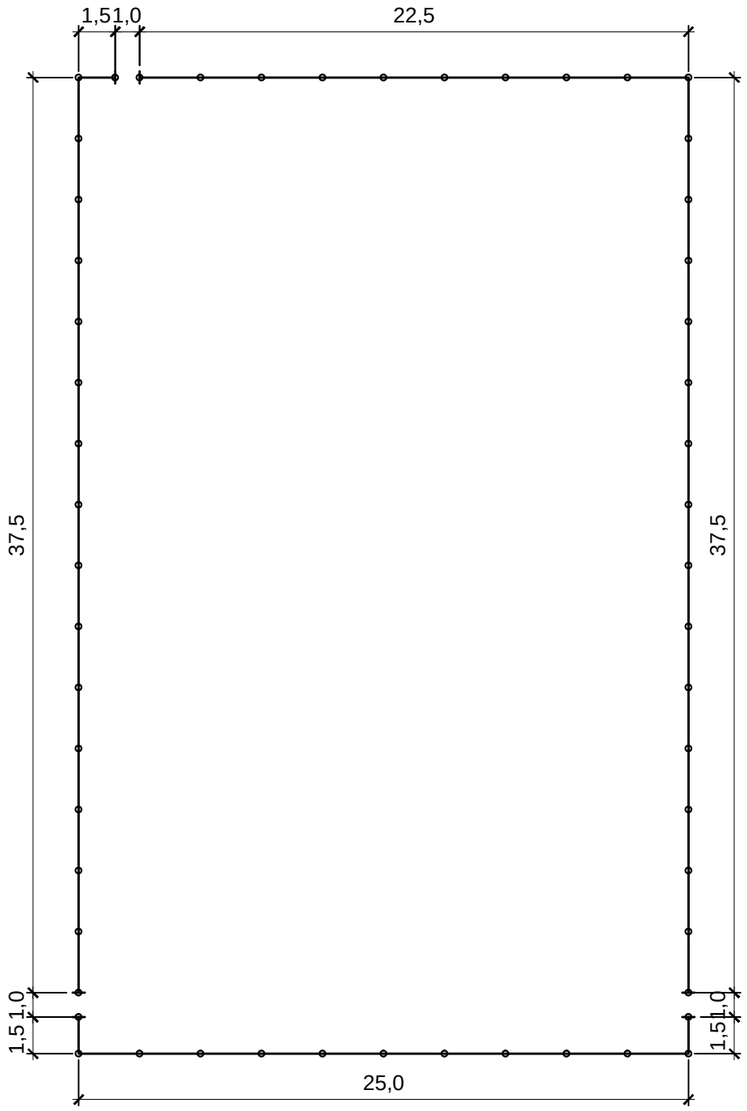

Спецификация

№ п.п.	Обозначение	Наименование	Ед. изм.	К-во	Приме-чание
		Ограждение футбольного поля -2 шт			
ПО-1		Панель 3D, Ø5мм, яч.200х50мм,L=2.5м выс.1530мм,3 ребра жесткости. С ПП желтый.	шт	49	Покупные изделия
ПО-2		Панель 3D, Ø5мм, яч.200х50мм,L=1.5м выс.1530мм,3 ребра жесткости. С ПП желтый.	шт.	3	-"-
Ст-1		Столб металлический 60х40мм, Н=2.0м оцинк. С ПП для крепления	шт.	44	-"-
К-1		Калитка металлическая К1, В=1.0м	шт.	1	
		Материалы:			
		Бетон кл.В15V=0.035 м3	-	44	1.54м3

Одним из востребованных видов ограждений хозплощадок и т.п. являются панельные ограждения 3D. Это металлический забор, имеющий горизонтальные V-образные изгибы на каждой панели, придающие ему дополнительную жесткость и прочность. Панели такого ограждения изготавливают из оцинкованных прутьев и покрывают полиэфирным порошковым покрытием. Прутья надежно сваривают в каждом пересечении. Отличительная особенность 3Д забора – выступающие в верхней части штыри (30 мм), благодаря которым ограждаемая территория надежно защищается от проникновения посторонних лиц.

Панельные ограждения 3Д выглядят эстетично. Они придают территории ухоженный вид, не портят ландшафтный дизайн. Территория, ограждаемая таким забором, хорошо просматривается. Металлические заборы 3D не загромождают пространство. Привлекательный вид ограждения позволяет ему гармонично вписываться в любой ландшафт и архитектурный стиль. Несмотря на кажущуюся легкость, металлические ограждения 3D являются оптимальным вариантом защиты любого объекта.

Согласовано

Взам. инв. №

Подп. и дата

Инв. № подл.

Изм.	Кол.уч.	Лист	№ док	Подпись	Дата	71-15/08/2017-ГП			
						«Привязка ПСД «Строительство трех 3 этажных 60-ти квартирных жилых домов в с.Аккистау Исатайского района»			
ГИП		Бурумбаев А.Е.			10.17.	Генеральный план	Стадия	Лист	Листов
Исполнил		Нургали А.Д.			10.17.		РП	18	
Проверил		Ширяева Л.Н.			10.17.	План 3D ограждения хозяйственной зоны. Спецификация	ТОО "СпецСтрой Согласование" г.Актобе		

Копировал А3

Ограждение из 3D панелей h-1.6м.

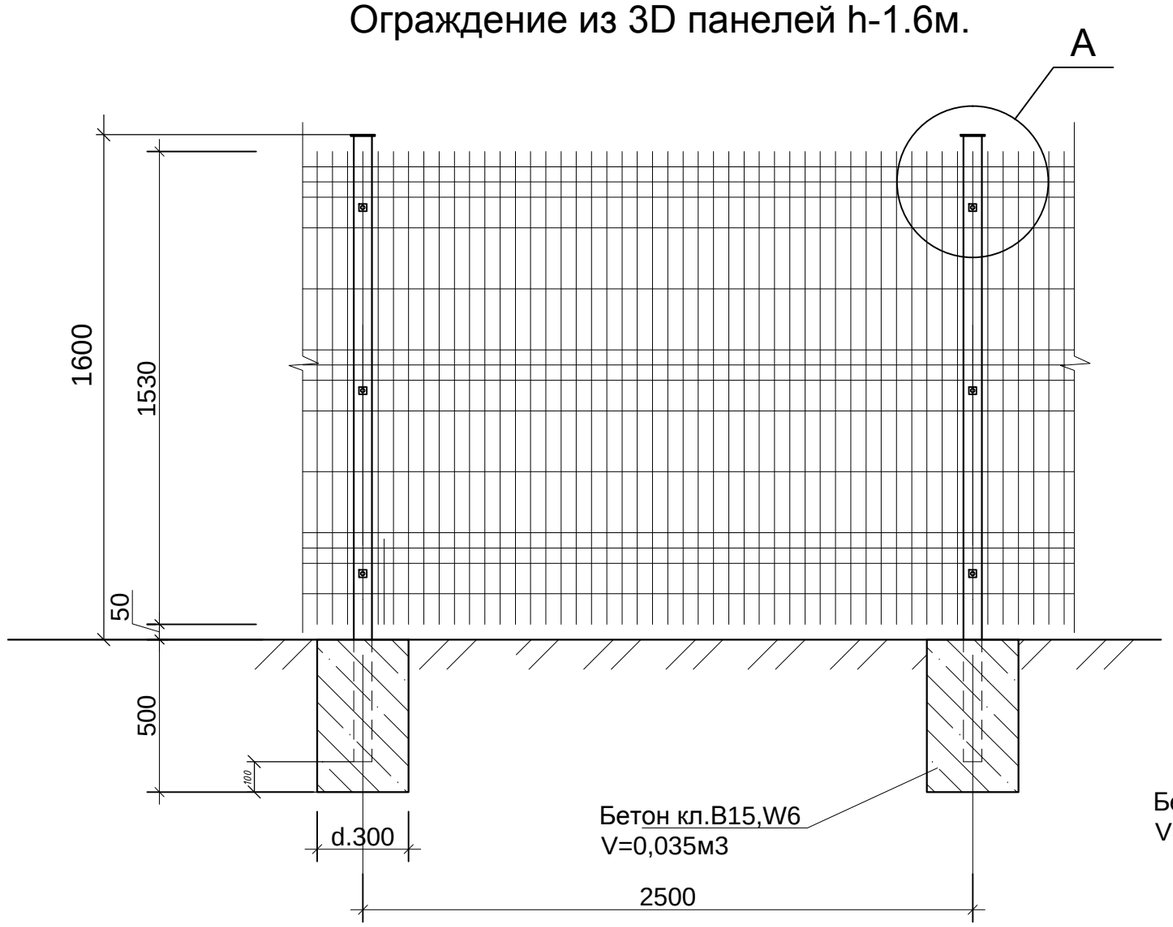

Калитка К1.

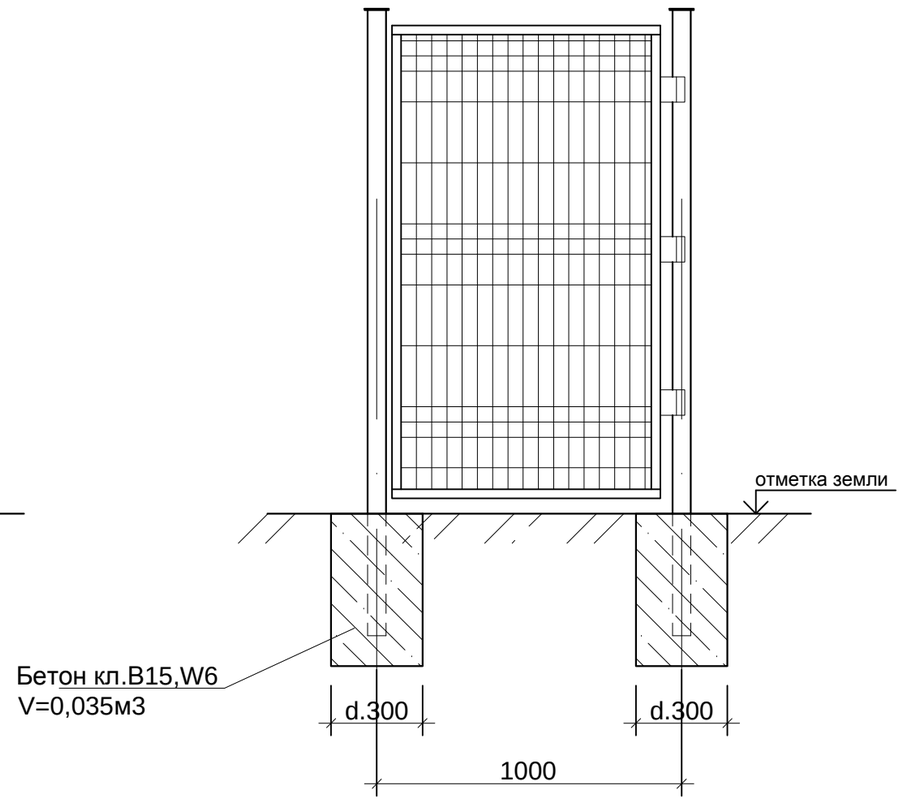

Узел "А"

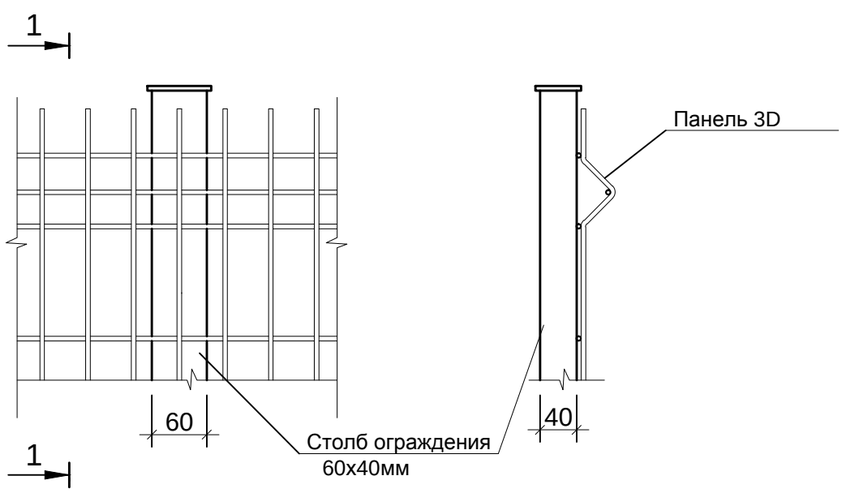

1-1

Согласовано

Взам. инв. №

Подп. и дата

Инв. № подл.

						71-15/08/2017-ГП	
						«Привязка ПСД «Строительство трех 3 этажных 60-ти квартирных жилых домов в с.Аккистау Исатайского района»	
Изм.	Кол.уч.	Лист	№ док	Подпись	Дата		
ГИП		Бурумбаев А.С.			10.17.	Генеральный план	Стадия: РП; Лист: 19; Листов:
Исполнил		Нургали А.Д.			10.17.		
Проверил		Ширяева Л.Н.			10.17.		
						Секция ограждения 2.5 м Калитка.	ТОО "СпецСтрой Согласование" г.Актобе

Копировал

А3