ҚР Индустрия және
инфрақұрылымдық дамыту
министрінің бұйрығымен
өзгертілді
2021 жылдың 8 ақпанында
№ 53
Пішін

Қазақстан Республикасы
Инвестициялар және даму министрінің
2017 жылғы 24 сәуірдегі
№ 234 бұйрығымен
бекітілген
14-қосымша
объектіні пайдалануға
қабылдау актісіне

Объектінің техникалық сипаттамалары (жылу жолы)

№ п/п	Атауы	Өлшем бірліктері	Саны, ұзындығы	Ескертпе
1	Жылу трассасының ұзындығы	м	1132,0 (Т1+Т2=2264,0)	
	Ауа төсемінің ұзындығы:	м	-	
	1) эстакадаларда	м	-	
	2) тіректерде	м	-	
	Жылжымайтын жер асты тіректерінің саны	дана	11	
	Негіздердің саны	дана	-	
	Жер асты төсемінің ұзындығы:	м	1132,0	
	1) өту каналдарында	м	-	
	2) өтпейтін каналдарда	м	204,0	
	3) арнасыз төсем	м	928,0	

2	Құдықтардың саны: жылу камералары дренаждық құдықтар	 дана дана	 6 5	
3	Компенсаторлар саны: П-тәрізді Сильфонды өтемақы құрылғысы	 дана дана	 - 22	
4	Кіріс саны	дана	16	
5	Бекіту арматурасының саны	дана	70	

Ұңғыманың көлденең қимасы (жылу камерасы, дренаждық құдық)	**Құдықтың тік қимасы (жылу камерасы, дренаж құдығы)**
Масданааб 1:500	**Масданааб 1:500**
УТ1 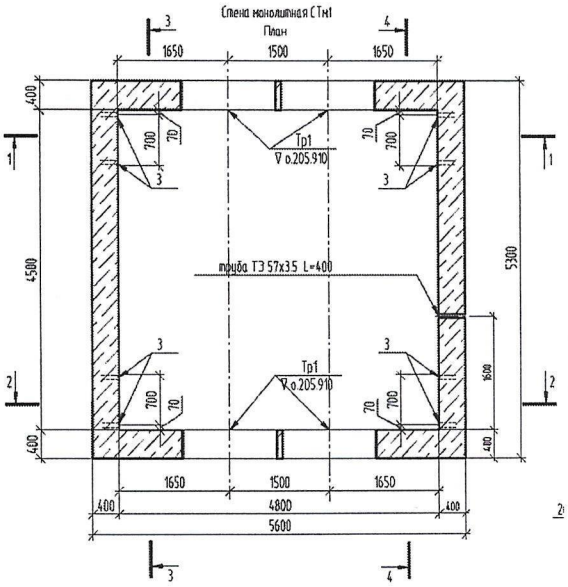	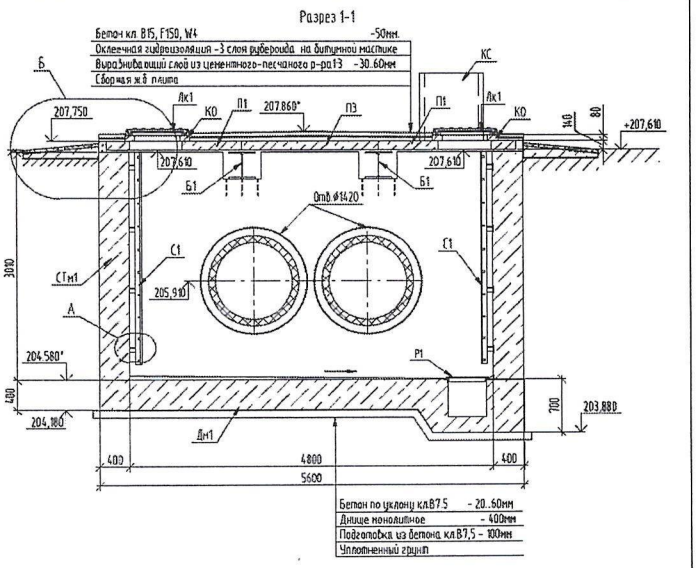

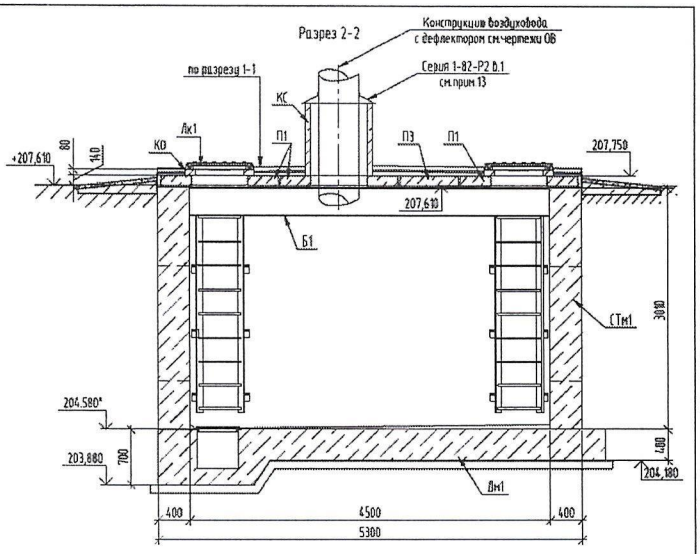

УТ2

Тепловая камера УТ2 (ТК-12Л)
План

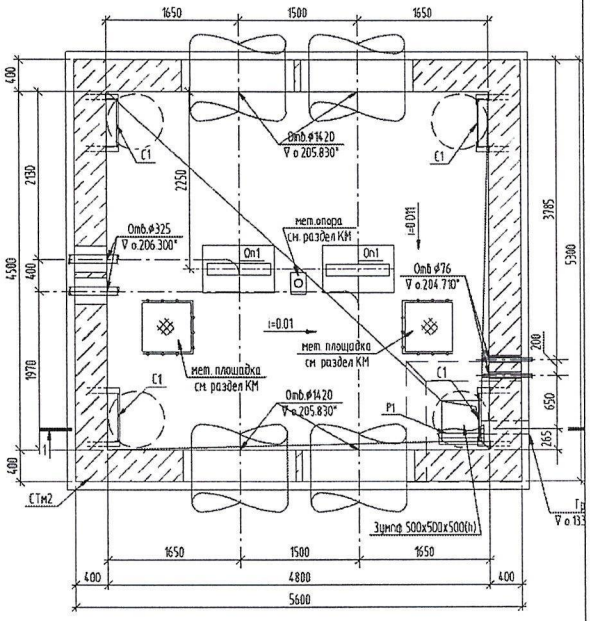

Разрез 1-1

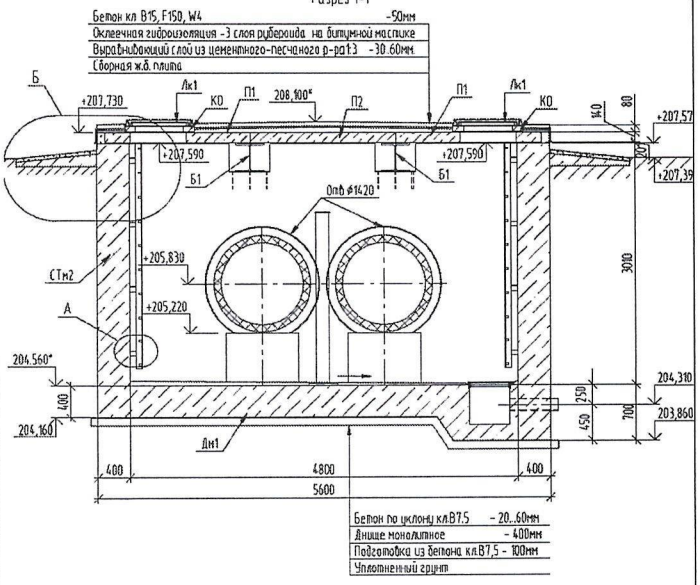

УТ3

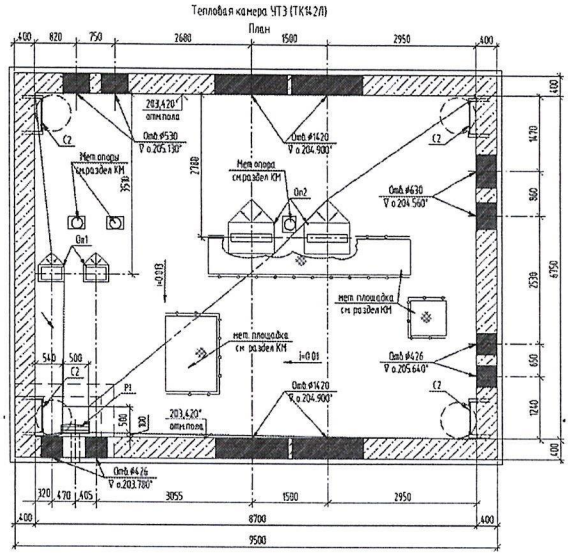
Тепловая камера УТ3 (ТК14-2Л)
План
Разрез 1-1
Бетон по уклону кл.В7,5 - 20...100мм
Днище монолитное - 400мм
Подготовка из бетона кл.В7,5 - 100мм
Уплотненный грунт

УТ4

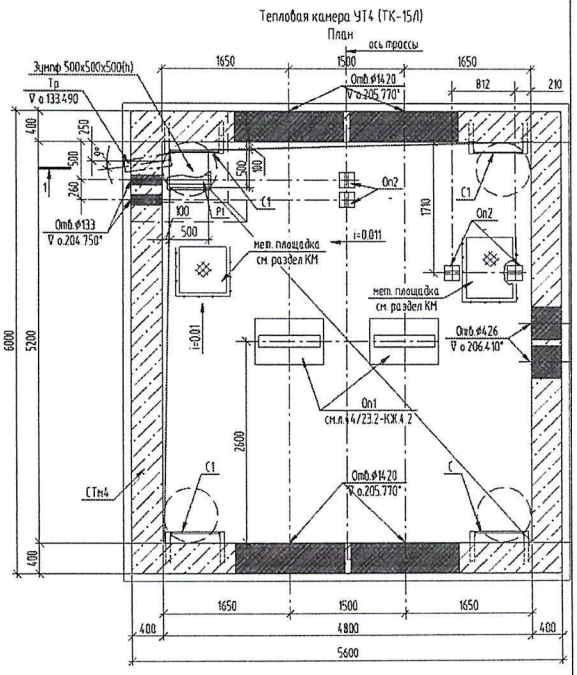
Тепловая камера УТ4 (ТК-15Л)
План
Разрез 1-1
Бетон кл. В15, F150, W4 -50мм.
Оклеечная гидроизоляция -3 слоя рубероида на битумной мастике
Выравнивающий слой из цементного-песчаного р-ра 1:3 -30..60мм.
Сборная ж.б. плита
Бетон по уклону кл.В7,5 - 20...60мм
Днище монолитное - 400мм
Подготовка из бетона кл.В7,5 - 100мм
Уплотненный грунт

УТ5

Тепловая камера УТ5 (ТК-17Л)

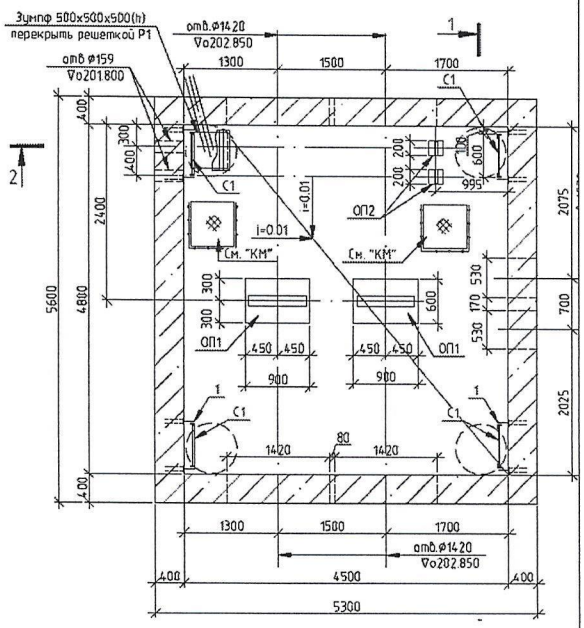

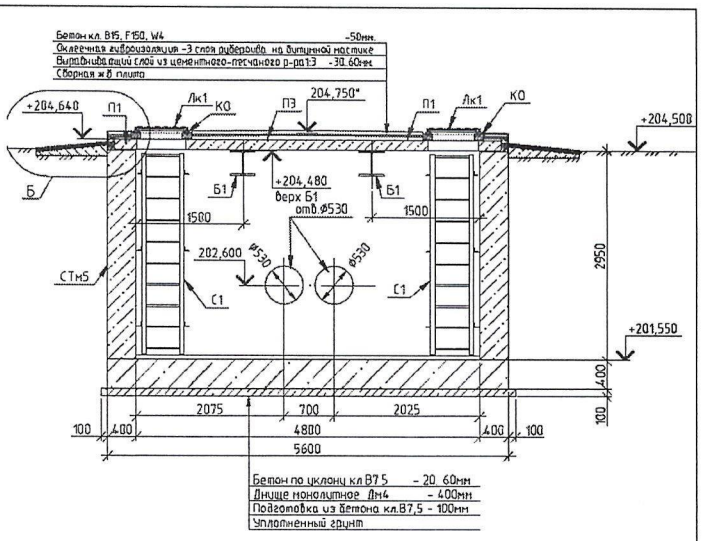

2-2

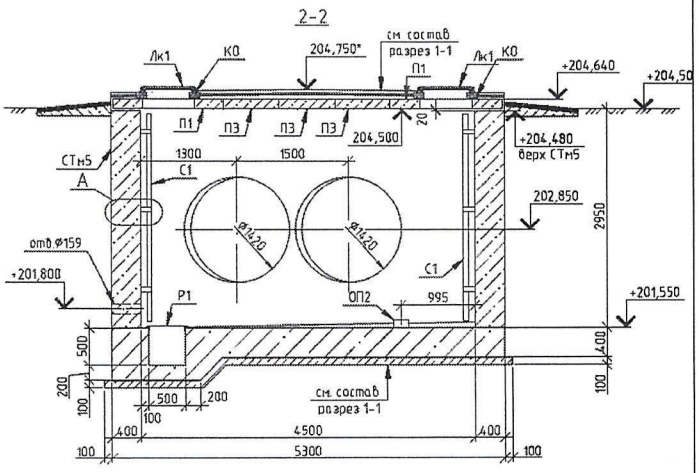

УТ6

Тепловая камера УТ6 (ТК-18Л)

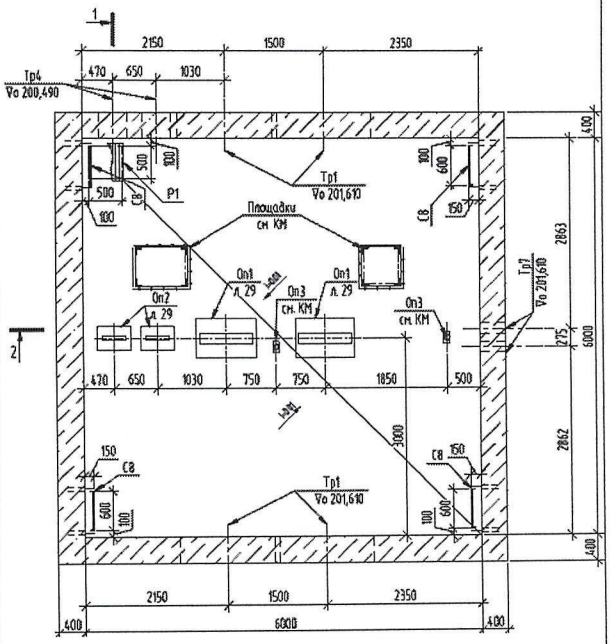

2-2

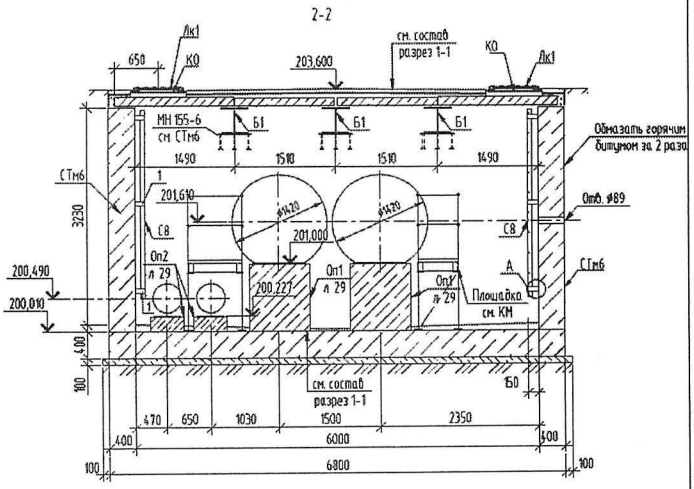

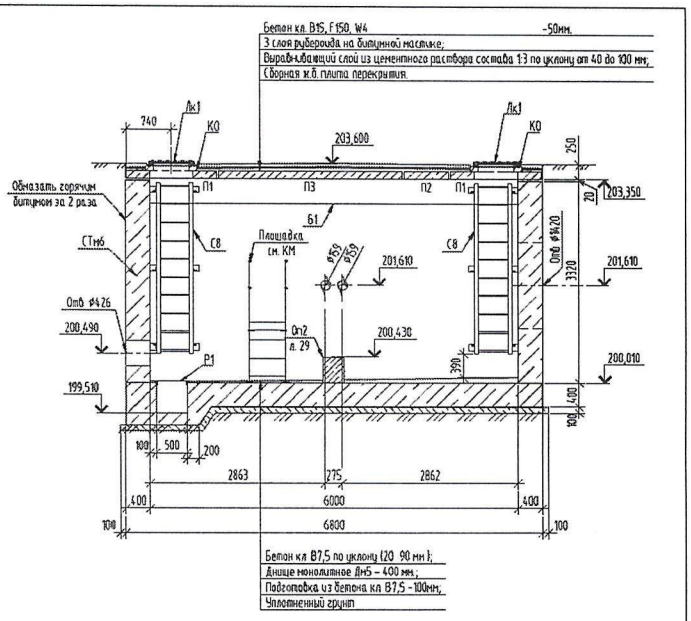
Бетон кл.В15, F150, W4
-50мм.
3 слоя рубероида на битумной мастике;
Выравнивающий слой из цементного раствора состава 1:3 по уклону от 40 до 100 мм;
Сборная ж.б. плита перекрытия.
Лк1
КО
203,600
Обмазать горячим битумом за 2 раза
П1
П3
П2
Б1
СТ№6
С8
Площадка см. КМ
Отв ⌀426
200,490
199,510
201,610
200,430
Отв 2 л. 29
200,010
2863
275
2862
6000
6800
Бетон кл.В7,5 по уклону (20...90 мм);
Днище монолитное Дн5 – 400 мм;
Подготовка из бетона кл.В7,5 - 100мм;
Уплотненный грунт

КД1

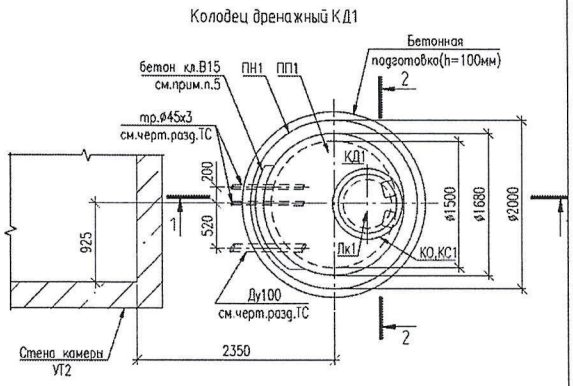
Колодец дренажный КД1
бетон кл.В15 см.прим.п.5
ПН1
ПП1
Бетонная подготовка(h=100мм)
тр.⌀45х3 см.черт.разд.ТС
КД1
Пк1
КО,КС1
⌀1500
⌀1680
⌀2000
Ду100 см.черт.разд.ТС
Стена камеры УГ2
2350

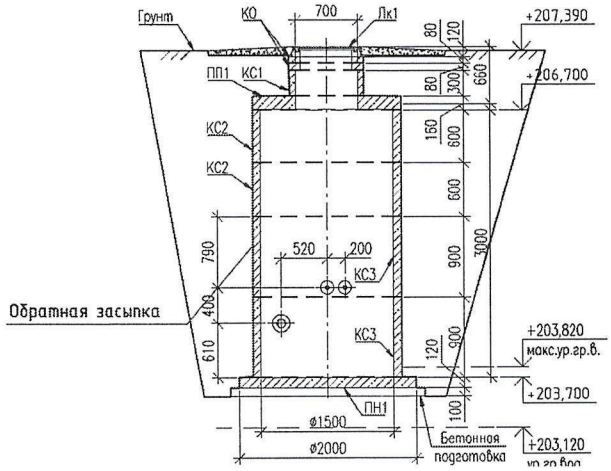
Колодец дренажный КД1
Грунт
КО
700
Лк1
+207,390
ПП1
КС1
+206,700
КС2
КС3
Обратная засыпка
+203,820 макс.ур.гр.в.
+203,700
ПН1
⌀1500
⌀2000
Бетонная подготовка
+203,120

КД2

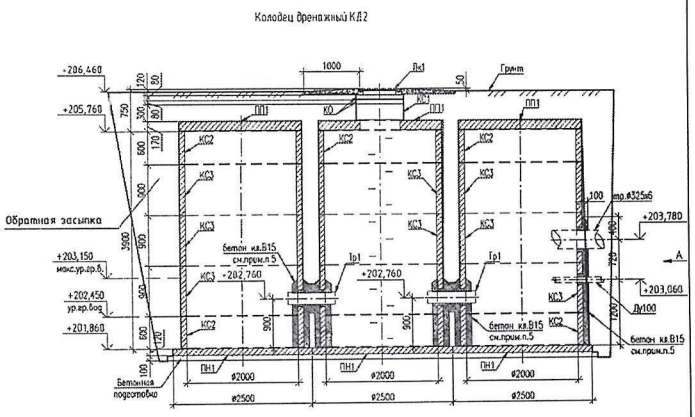
Колодец дренажный КД2
-206,460
+205,760
1000
Лк1
Грунт
ПП1
КО
КС1
КС2
КС3
Обратная засыпка
+203,150 макс.ур.гр.в.
+202,450 ур.гр.вод
+201,860
бетон кл.В15 см.прим.п.5
Гр1
+202,760
тр.⌀325х6
+203,780
+203,060
Ду100
ПН1
⌀2000
⌀2500
Бетонная подготовка

Колодец дренажный КД2

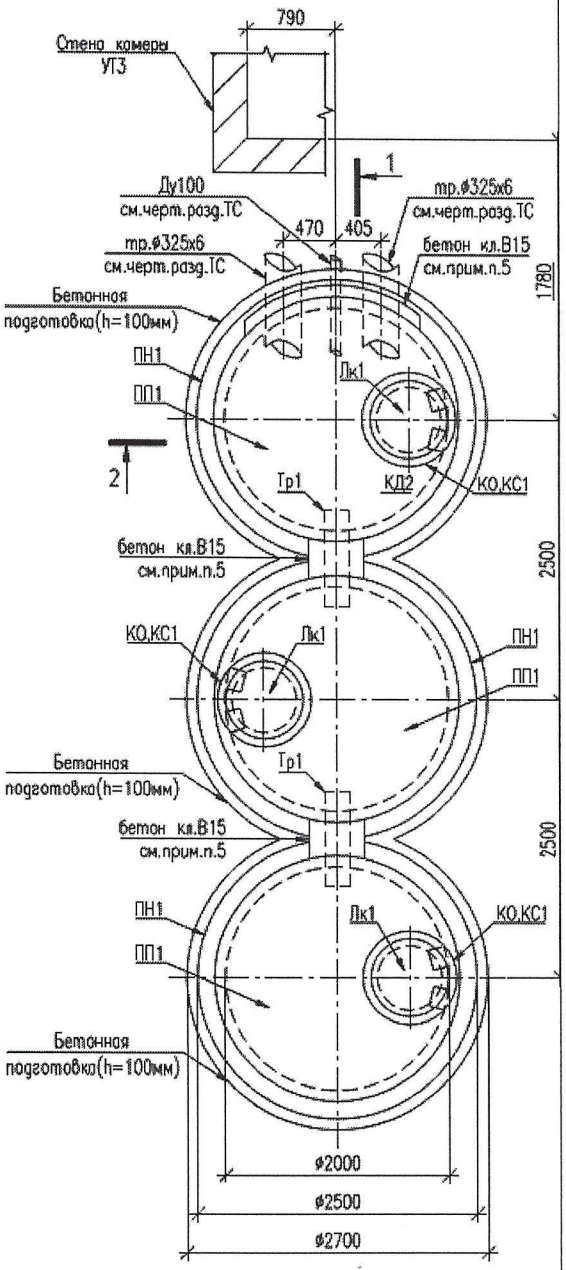

2-2

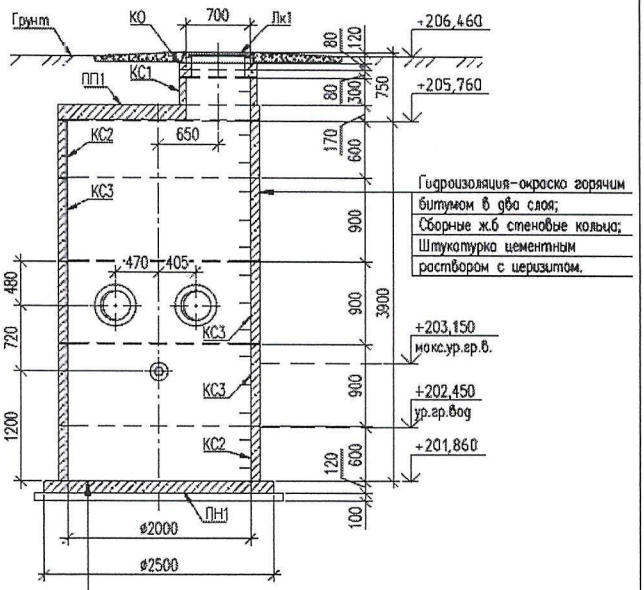

Бетон кл.В15 с затиркой и железнением -30мм;
Сборная ж.б плита (ПН1) - 120мм;
Цементно - песчаная стяжка (состав 1:3) - 20мм;
Окрасочная гидроизоляция горячим битумом в два слоя;
Подготовка из бетона кл.В7,5 - 100мм;
Уплотненный щебнем грунт - 100мм.

КД3

Колодец дренажный КД3

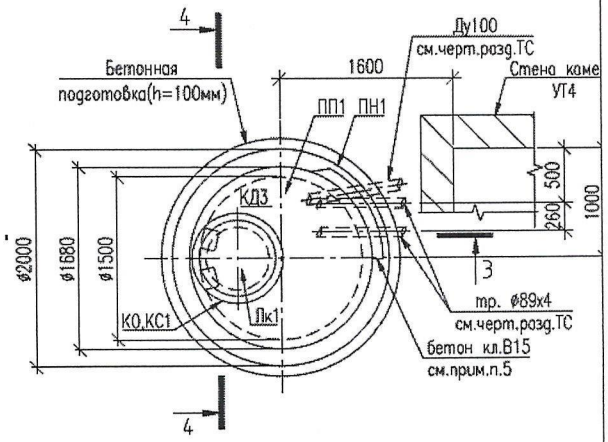

Колодец дренажный КД3

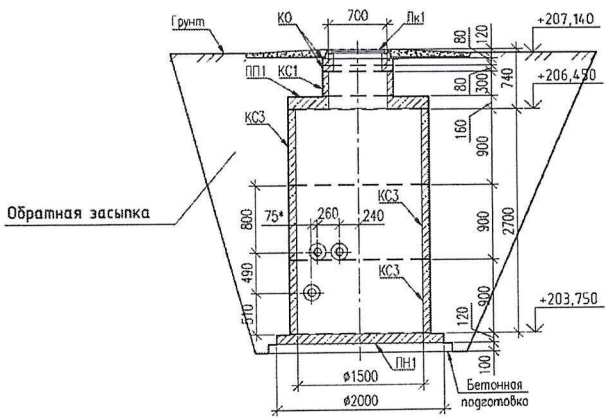

КД4

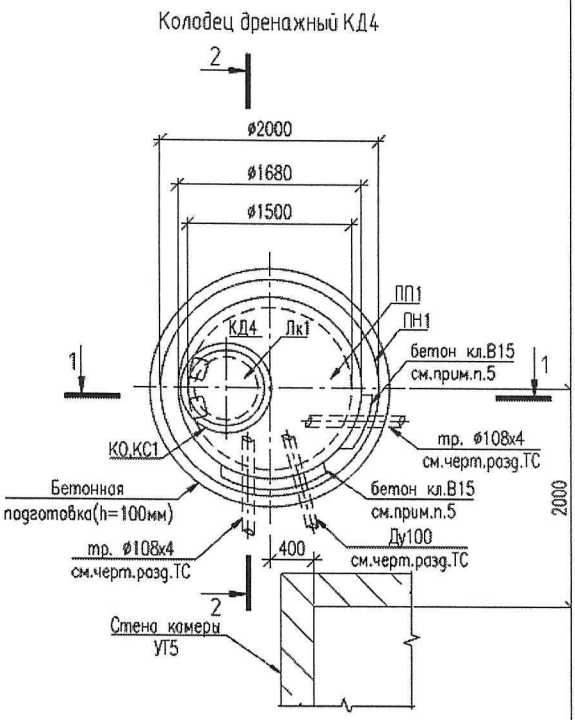
Колодец дренажный КД4
2
ø2000
ø1680
ø1500
ПП1
ПН1
КД4
Лк1
бетон кл.В15
см.прим.п.5
1
1
КО,КС1
тр. ø108х4
см.черт.разд.ТС
Бетонная
подготовка(h=100мм)
бетон кл.В15
см.прим.п.5
2000
тр. ø108х4
см.черт.разд.ТС
400
Ду100
см.черт.разд.ТС
2
Стена камеры
УГ5

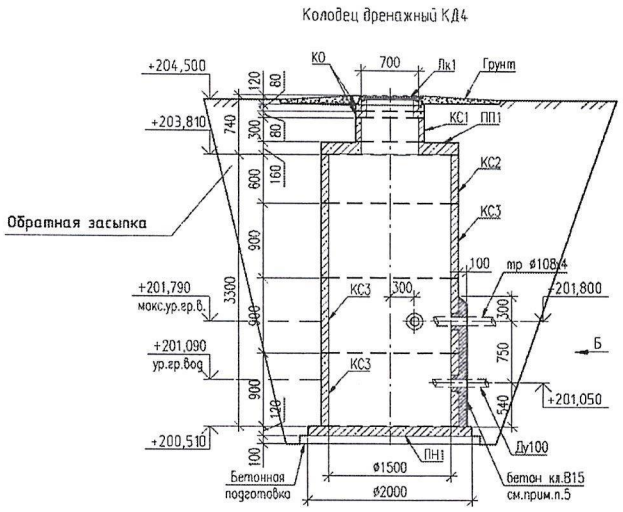
Колодец дренажный КД4
+204,500
+203,810
КО
700
Лк1
Грунт
КС1
ПП1
КС2
КС3
Обратная засыпка
100
тр ø108х4
+201,790
макс.ур.гр.в.
КС3
300
+201,800
+201,090
ур.гр.вод
КС3
Б
+201,050
+200,510
ПН1
Ду100
Бетонная
подготовка
ø1500
ø2000
бетон кл.В15
см.прим.п.5

КД5

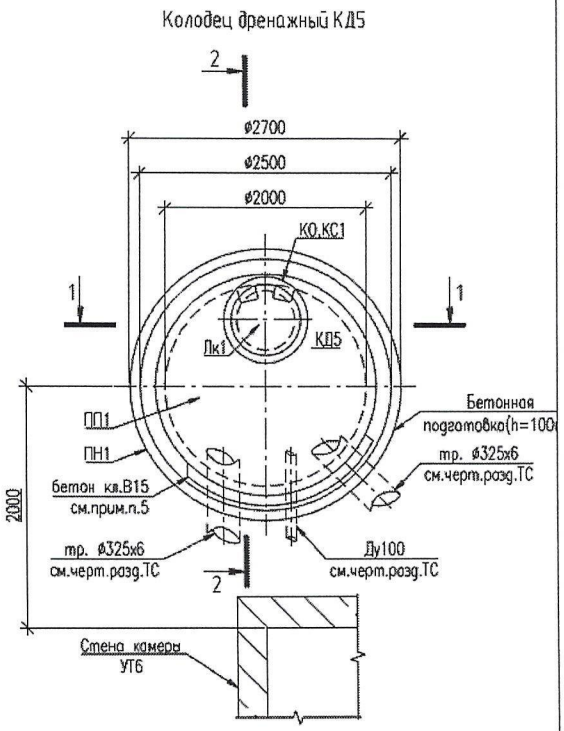
Колодец дренажный КД5
2
ø2700
ø2500
ø2000
КО,КС1
1
1
Лк1
КД5
ПП1
ПН1
бетон кл.В15
см.прим.п.5
2000
тр. ø325х6
см.черт.разд.ТС
тр. ø325х6
см.черт.разд.ТС
Ду100
см.черт.разд.ТС
2
Стена камеры
УГ6

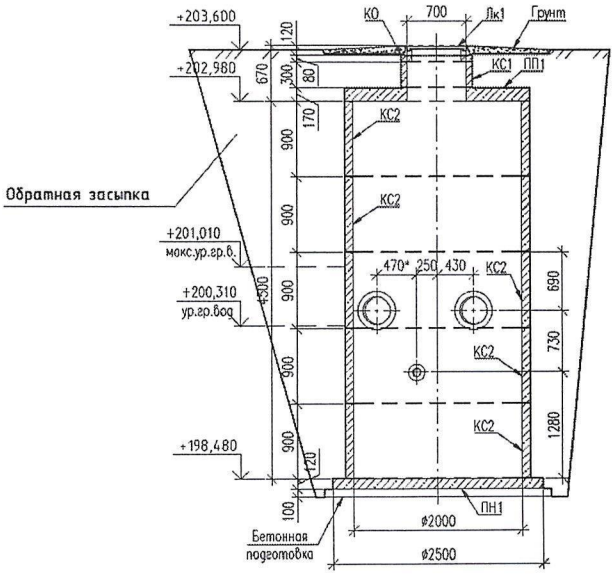
Колодец дренажный КД5
+203,600
+202,980
КО
700
Лк1
Грунт
КС1
ПП1
КС2
Обратная засыпка
+201,010
макс.ур.гр.в.
470*
250
430
КС2
+200,310
ур.гр.вод
КС2
КС2
+198,480
ПН1
Бетонная
подготовка
ø2000
ø2500

Спецификация

№ п/п	Атауы	Таңба	Материал	Диаметр (мм)	Саны	Ескертпе
1	Дәнекерленген болат шарлы кран, суға арналған толық өту, Т +200°С дейін DN20 PN40	ГОСТ 21345-2005	Ст.	20	3	дана.
2	Дәнекерленген болат шарлы кран, суға арналған толық өту, Т +200°С дейін DN25 PN40	ГОСТ 21345-2005	Ст.	25	4	дана.
3	Дәнекерленген болат шарлы кран, суға арналған толық өту, Т +200°С дейін DN50 PN25	ГОСТ 21345-2005	Ст.	50	4	дана.
4	Су мен бу үшін дәнекерленген толық өткізгіш соғылған болаттан жасалған шарикті кран, +200°С дейін DN 32, PN 40	ГОСТ 21345-2005	Ст.	32	3	дана.
5	Су мен буға арналған дәнекерленген болаттан жасалған шарлы Кран, +200°С дейін DN 80, PN 25	ГОСТ 21345-2005	Ст.	80	4	дана.
6	Су мен буға арналған дәнекерленген болаттан жасалған шарлы кран, +200°С дейін DN 40, PN 40	ГОСТ 21345-2005	Ст.	40	2	дана.
7	Дәнекерленген болат шарлы Кран, суға арналған толық өту, Т +200°С дейін DN100 PN25	ГОСТ 21345-2005	Ст.	100	6	дана.
8	Үш жақты кермелі жезден жасалған муфталы кран, т +130°С дейін, РН 16, DN 15, 11Б38бк, 11Б18бк маркалы	ГОСТ 21345-2005	Ст.	15	14	дана.
9	Клапан (клапан) жабылатын жезден жасалған муфталы, суға арналған, т +70°С дейін, РН 10, 15б3р маркалы, DN 15/11б18бк	ГОСТ 5761-2005	Ст.	15	6	дана.
10	Су бу және мұнай өнімдері үшін, Т +425°С дейін, PN 25 DN 1000 металл тығыздағышы бар, редукторы бар дәнекерленген үш эксцентрикті болат дискілі бұралмалы ысырма	ГОСТ 13547-2015	Ст.	1000	2	дана.
11	Су бу және мұнай өнімдеріне арналған, Т +425°С дейін, РН 25 DN 400 металл тығыздағышы бар, редукторы бар дәнекерленген үш эксцентрикті болат дискілі бұрылмалы ысырма	ГОСТ 13547-2015	Ст.	400	2	дана.
12	Су бу және мұнай өнімдері үшін, т +425°С дейін, PN 25 DN 300 металл тығыздағышы бар, редукторы бар дәнекерленген үш эксцентрикті болат дискілі бұралмалы ысырма	ГОСТ 13547-2015	Ст.	300	10	дана.
13	Су бу және мұнай өнімдеріне арналған, Т +425°С дейін, РН 25 DN 200 металл тығыздағышы бар, редукторы бар дәнекерленген үш	ГОСТ 13547-2015	Ст.	200	4	дана.

	эксцентрикті болат дискілі бұрылмалы ысырма					
14	УПЗД 025-100, DN100, PN2,5Ма дәнекерлеуге арналған үш еселенген эксцентриситеті бар дискілі айналмалы болат ысырма, қолмен беріліс қорабын басқару	ГОСТ 13547-2015	Ст.	100	4	дана.
15	Үш еселенген эксцентриситеті бар дискілі айналмалы болат ысырма дәнекерлеуге арналған УПЗД 025-050, DN50, PN 2,5Ма, басқару қолмен беріліс қорабы	ГОСТ 13547-2015	Ст.	50	2	дана.
16	Екі сильфонды өтемақы құрылғысы 2СКУ.ППУ/ПЭ-II-16-1020х10/1200-480-ОДК-М12, L= 2750мм	1000-480-ОДК-М12	Ст.	1020/1200	22	дана.
17	Қалыңдығы 1000 мм, 820-1-ППУ-ПЭ қорғаныш жабыны бар жұмыс оқшаулау тығыны	ГОСТ 30732-2006	Ст.	820	2	дана.
18	Қалыңдығы 1200 мм, 1020-1-ППУ-ПЭ қорғаныш жабыны бар жұмыс оқшаулау тығыны	ГОСТ 30732-2006	Ст.	1020/1200	26	дана.
19	Полиэтилен қабығындағы полиуретанды көбікпен оқшауланған болат өтпесі 1 типті ППУ-ПЭ өлшемі 1020х920 мм, 1020х10-820х10-1-ППУ-ПЭ	ГОСТ 30732-2006	Ст. 17Г1С-У	1020/820	2	дана.
20	Полиэтиленді полиуретанды көбікпен оқшауланған болат бекітілген тірек 1020-1400х60-1 өлшемді ППУ-ПЭ типті қабықша	ГОСТ 30732-2006	Ст.	1020/1400	22	дана.
21	1020х12,0-90°-1-ППУ-ПЭ, 17Г1С-У ГОСТ 19281-2014 өлшемдеріндегі 1 ППУ-ПЭ типті полиуретанды көбікпен оқшауланған болат 90° бұру	ГОСТ 30732-2006	Ст.	1020	4	дана.
22	Ұзындығы 700 мм-ге дейін, диаметрі 1200 мм-ге дейінгі буындарды оқшаулау жинағы бар электрмен дәнекерленген термо шөгілетін муфта	ГОСТ 30732-2006	ПЭ	1200	241	дана.
23	Ұзындығы 700 мм-ге дейін, диаметрі 1000 мм-ге дейінгі буындарды оқшаулау жинағы бар электрмен дәнекерленген термо шөгілетін муфта	ГОСТ 30732-2006	Ст.	1000	2	дана.
24	Полиуретанды көбікпен оқшауланған тік тігісті болат құбыр 1 ТИП полиэтилен өлшемі 820х10,0 мм, 17Г1С-У ГОСТ 19281-2014	ГОСТ 30732-2006	Ст.	820	4	м
25	Полиуретанды көбікпен оқшауланған тік тігісті болат құбыр 1 ТИП полиэтилен өлшемі 1020х10,0 мм, 17Г1С-У ГОСТ 19281-2014	ГОСТ 30732-2006	Ст. 17Г1С-У	1020	2057,66	м
26	Өлшемдері 325х8,0 мм ыстықтай деформацияланған жіксіз болат құбыр	ГОСТ 8731-74	Ст20	325	11,84	м

27	Өлшемдері 426х7,0 мм электрмен дәнекерленген тік тігісті болат құбыр	ГОСТ 10705-80	Ст20	426	2	м
28	Өлшемдері 325х7,0 мм электрмен дәнекерленген тік тігісті болат құбыр	ГОСТ 10705-80	Ст20	325	4	м
29	Өлшемдері 108х4,0 мм электрмен дәнекерленген тік тігісті болат құбыр	ГОСТ 10705-80	Ст20	108	2	м
30	Өлшемдері 57х3,5 мм электрмен дәнекерленген тік тігісті болат құбыр	ГОСТ 10705-80	Ст20	57	2	м
31	Өлшемдері 45х3,0 мм электрмен дәнекерленген тік тігісті болат құбыр	ГОСТ 10705-80	Ст20	45	14,97	м
32	Өлшемдері 38х3,0 мм электрмен дәнекерленген тік тігісті болат құбыр	ГОСТ 10705-80	Ст20	38	2,02	м
33	Спираль тігісі бар дәнекерленген болат құбыр, беріктік сыныбы ҚР 52 СТ. өлшемі 820Х12, 0 мм	ГОСТ 31447-2012	Ст 17Г1С У	820	0,1	м
34	Маркалы болаттан жасалған спираль тігісі бар дәнекерленген болат құбыр, беріктік сыныбы ҚР 42 СТ өлшемі 325х9, 0 мм	ГОСТ 31447-2012	Ст 17Г1С У	325	1,19	м
35	Маркалы болаттан жасалған спираль тігісі бар дәнекерленген болат құбыр, беріктік сыныбы ҚР 42 СТ өлшемі 273х8,0 мм	ГОСТ 31447-2012	Ст20	273	1,0	м
36	Өлшемдері 1020х10,0 мм тік тігісті болат электрмен дәнекерленген құбыр	ГОСТ 10705-80	Ст20	1020	29,75	м
37	Өлшемдері 820х10,0 мм тік тігісті болат электрмен дәнекерленген құбыр	ГОСТ 10705-80	Ст20	820	3,2	м
38	Өлшемдері 426х7,0 мм электрмен дәнекерленген тік тігісті болат құбыр	ГОСТ 10705-80	Ст20	426	5,66	м
39	Өлшемдері 325х7,0 мм электрмен дәнекерленген тік тігісті болат құбыр	ГОСТ 10705-80	Ст20	325	67	м
40	Өлшемдері 219х6,0 мм электрмен дәнекерленген тік тігісті болат құбыр	ГОСТ 10705-80	Ст20	219	13,56	м
41	Өлшемдері 108х4,0 мм электрмен дәнекерленген тік тігісті болат құбыр	ГОСТ 10705-80	Ст20	108	53,81	м
42	Өлшемдері 89х3,5 мм электрмен дәнекерленген тік тігісті болат құбыр	ГОСТ 10705-80	Ст20	89	17,11	м
43	Өлшемдері 57х3,5 мм электрмен дәнекерленген тік тігісті болат құбыр	ГОСТ 10705-80	Ст20	57	16,21	м
44	Өлшемдері 32х3,0 мм электрмен дәнекерленген тік тігісті болат құбыр	ГОСТ 10705-80	Ст20	32	17,96	м

45	Өлшемдері 25х2,5 мм электрмен дәнекерленген тік тігісті болат құбыр	ГОСТ 10705-80	Ст20	25	3,03	м
46	Өтпелі үштік 1020х14-426х14-1,6	ТС-588.000-171	Ст.	1020/426	2	дана
47	Өтпелі үштік 1020х14-325х8-1,6	ТС-588.000-167	Ст.	1020/325	10	дана
48	Өтпелі үштік 1020х14-219х7-1,6	ТС-588.000-163	Ст.	1020/219	8	дана
49	Жіксіз дәнекерленген тік иілген бұру 90°, ГОСТ 17380-2001 (ГОСТ 17375-2001) өлшемдері 325х10, 0 мм	ГОСТ 17380-2001 (ГОСТ 17375-2001)	Ст.	325	30	дана
50	Жіксіз дәнекерленген тік иілген бұру 45°, ГОСТ 17380-2001 (ГОСТ 17375-2001) өлшемдері 325х10, 0 мм	ГОСТ 17380-2001 (ГОСТ 17375-2001)	Ст.	325	1	дана
51	Сыртқы диаметрі 426х10, 0 мм 90° дәнекерленген тік иілген жіксіз бұру	ГОСТ 17380-2001 (ГОСТ 17375-2001)	Ст.	426	6	дана
52	Сыртқы диаметрі 219х8, 0 мм 90° дәнекерленген тік иілген жіксіз бұру	ГОСТ 17380-2001 (ГОСТ 17375-2001)	Ст.	219	14	дана
53	Сыртқы диаметрі 108х4, 0 мм 90° дәнекерленген тік иілген жіксіз бұру	ГОСТ 17380-2001 (ГОСТ 17375-2001)	Ст.	108	31	дана
54	90° ГОСТ 17380-2001 өлшемдері 89х4,0 мм дәнекерленген тік иілген жіксіз бұру	ГОСТ 17375(1738) -2001	Ст.	89	12	дана
55	Сыртқы диаметрі 57х4, 0 мм 90° дәнекерленген тік иілген жіксіз бұру	ГОСТ 17375-2001	Ст.	57	12	дана
56	Жіксіз дәнекерленген тік иілген 90°бұру ГОСТ 17380-2001 өлшемдері 45х3, 0 мм	ГОСТ 17375-2001	Ст.	45	6	дана
57	Сыртқы диаметрі 38х3, 0 мм 90° дәнекерленген тік иілген жіксіз бұру	ГОСТ 17380-2001	Ст.	38	1	дана
58	Сыртқы диаметрі 32х3, 0 мм 90° дәнекерленген тік иілген жіксіз бұру	ГОСТ 17380-2001	Ст.	32	7	дана
59	УРСВ-522Ц ультрадыбыстық «ВЗЛЕТ МР» шығын өлшегіш-есептегіш	ТУ 4218-076-44327050-2013	Ст.	1000	2	дана
60	«ВЗЛЕТ ТСРВ» жылу есептегіші ТСРВ-043	ТУ 4218-084-44327050-2013	Ст.	1000	1	дана
61	ИУ-042 dy1000мм ст 20 өлшеу учаскесі 2,5 мпА дейін	ИУ-042	Ст20	1000	2	дана
62	Дефлектор желдету құбыр диаметрі 400 мм	ТС 5.904-51 (45)	Ст.	400	1	дана
63	Қалыңдығы 0,7 мм дөңгелек қимасы бар болаттың үздіксіз сызықтарынан мырышталған жұқа табақтан жасалған Н класты ауа өткізгіш	ТУ 36-763-93	Ст.	400	1	дана

Ұңғыманы (камераны) тұрақты тірек нүктелерімен **байланыстыру схемасы** атқарушы диаграмманы қараңыз.

Тапсырыс беруші:

«Екібастұз қаласы әкімдігінің тұрғын үй-коммуналдық шаруашылық, жолаушылар көлігі және автомобиль жолдары бөлімі» ММ басшы **Хакимов Абай Серикович**

ұйымның атауы, басшының тегі, аты, әкесінің аты (болған жағдайда)

_____

қолы, күні

Мөр орны (болған жағдайда) _____

Авторлық қадағалау:

«СЕВКАЗЭНЕРГОПРОМ» ҒӨК ЖШС бас атқарушы директор **Пешков Владимир Александрович**

ұйымның атауы, басшының тегі, аты, әкесінің аты (болған жағдайда)

_____

қолы, күні

Мөр орны (болған жағдайда) _____