ТОО "ЖайыкСтройПроект"

"Строительство пристройки к районной больнице для открытия центра чрезкожного коронарного вмешательства Мугалжарской районной больницы в г.Кандыагаш Мугалжарского района Актюбинской области"

Электроснабжение
(Фундамент под КТПГ)

23.005-АС.ЭС

2025 год

ТОО "ЖайыкСтройПроект"

"Строительство пристройки к районной больнице для открытия центра чрезкожного коронарного вмешательства Мугалжарской районной больницы в г.Кандыагаш Мугалжарского района Актюбинской области"

Электроснабжение
(Фундамент под КТПГ)

23.005-АС.ЭС

Директор ТОО "ЖайыкСтройПроект" Сейтқалиев А.Б.

ГИП ТОО "ЖайыкСтройПроект" Фадин А.В.

2025 год

Ведомость рабочих чертежей

Лист	Наименовнаие	Примечание
1	Общие данные (начало).	
2	Общие данные (конец).	
3	Схема расположения элементов фундамента для КТПГ. Спецификация.	

Ведомость ссылочных и прилагаемых документов

Обозначение	Наименовнаие	Примечание
ГОСТ 13579-2018	Блоки бетонные для стен подвалов.	
ГОСТ 28013-98	Растворы строительные.	
СТ РК 1284-2004	Щебень и гравий из плотных горных пород для строительных работ.	

Ведомость основных комплектов рабочих чертежей

Обозначение	Наименовнаие	Примечание
23.005-ГП	Генеральный план	
23.005-АС	Архитектурно-строительные решения	
23.005-АС2	Архитектурно-строительные решения (ограждение территории)	
23.005-КЖ	Конструкции железобетонные	
23.005-ВК	Водопровод и канализация	
23.005-ОВ	Отопление и вентиляция	
23.005-ЭС	Электроснабжение	
23.005-ЭС2	Электроснабжение (Вынос ЛЭП-10кВ)	
23.005-ЭОМ	Электроосвещение	
23.005-АС.ЭС	Электроснабжение (Фундамент под КТПГ)	
23.005-НВК	Наружные сети водоснабжения и канализации	
23.005-ТС	Тепловые сети	
23.005-ТС.АС	Тепловые сети (Тепловой ввод)	
23.005-АС.ТС	Тепловые сети (Тепловая камера)	
23.005-СС	Телефонизация	
23.005-ПС	Пожарная сигнализация	
23.005-СКУД	Система контроля и управления доступом	
23.005-ПОС	Проект организации строительства	
23.005-ВН	Система видеонаблюдения	

Согласовано

Инженер ГП	Любимкина	03/25
Инженер ЭС	Донгузова	03/25
Инженер ОВ	Сафарова	03/25

Взам. инв. №

Подп. и дата

Инв. № подл.

Данная работа не подлежит размножению или передаче другим организациям и лицам без согласия ТОО "�жайыкСтройПроект".

Проект разработан в соответствии с действующими нормами, правилами, инструкциями и государственными стандартами, включая требования пожаровзрывобезопасности, и обеспечивает безопасную эксплуатацию зданий при соблюдении предусмотренных проектом мероприятий действующих в Республике Казахстан.

Главный инженер проекта /Фадин А.В./

Изм.	Кол. уч.	Лист	№ док.	Подп.	Дата
ГИП		Фадин			03/25
Рук. гр.		Фадин			03/25
Исполн.		Сафарова			03/25
Н. контр.		Любимкина			03/25

23.005-АС.ЭС

"Строительство пристройки к районной больнице для открытия центра чрезкожного коронарного вмешательства Мугалжарской районной больницы в г.Кандыагаш Мугалжарского района Актюбинской области"

Электроснабжение (Фундамент под КТПГ)

Стадия	Лист	Листов
РП	1	3

Общие данные (начало).

ТОО "ЖайыкСтройПроект", г.Уральск

Формат А3

ОБЩИЕ ДАННЫЕ

Проект "Строительство пристройки к районной больнице для открытия центра чрезкожного коронарного вмешательства Мугалжарской районной больницы в г.Кандыагаш Мугалжарского района Актюбинской области" разработан на основании здания на проектирование.

За отметку 0,000 принята отметка уровня земли, что соответствует абсолютной отм. 296.9м.

1. ОБЩАЯ ХАРАКТЕРИСТИКА.

Область применения - г. Кандыагаш,Муголжарский район, Актюбинская область, Республика Казахстан.
Климатический подрайон - IIIВ.
Расчетная температура воздуха наиболее холодной пятидневки - 29,9°С.
Снеговая нагрузка на грунт - 1,5 кПа.
Давление ветра - 0,56кПа.
Степень огнестойкости - II.

2.КОНСТРУКТИВНЫЕ РЕШЕНИЯ.

Фундаменты разработаны на основе результатов инженерно-геологический и гидро-геологических изысканий в соответствии с СП РК 5.01-101-2013 "Земляные сооружения, основания и фундаменты"

Размер КТПГ в плане 4,5х6,75м.

Грунт под фундаментом - глина лёгкая пылеватая коричневая тугопластиная. Плотность - 1,95 г/см3, Е=5 МПа, ф=29 градус.

За условную отм. 0,000 принята отметка уровня земли, что соответствует абсолютной отметке 296,90 (система высот - Балтийская).

Фундамент под КТПГ выполнен из бетонных блоков типа ФБС.

Поверхности ленточного фундамента должны быть отнивелированы с отклонением±5мм.

Рама основания блоков опирается на фундамент без крепления к нему.

Толщину сварных швов принимать по наименьшей толщине свариваемых элементов.

Площадки под КТПГ должны быть спланированы так, чтобы обеспечивался отвод поверхностных вод и масла в случае аварии на безопасное расстояние.

Для защиты грунтов основания от увлажнения, строительная площадка должна быть до устройства фундаментов ограждена нагорными канавами, тщательно спланирована с устройством поверхностных канав и лотков.

Грунты должны быть освидетельствованы представителем изыскательской организации с составлением акта обследования основания.

Используемые строительные материалы должны соответствовать I классу радиационной безопасности, в соответствии с требованиями п. 32 ГН № 155 от 27.02.2015 г.

3. АНТИКОРРОЗИОННЫЕ МЕРОПРИЯТИЯ

Антикорозионную защиту следует выполнить в соответствии с требованиями СП РК 2.01-101-2013 "Защита строительных конструкций и сооружений от коррозии".
Все бетонные и железобетонные конструкции ниже отм. 0,000 выполнять из бетона на сульфатостойком цементе марки W6. Все бетонные поверхности соприкасающиеся с грунтом обмазать горячим битумом за 2 раза.

4. УКАЗАНИЯ ПО ПРОИЗВОДСТВУ РАБОТ

Все работы выполнять в полном соответствии с требованиями:
СП РК 5.01-101-2013 "Земляные сооружения, основания и фундаменты",
СН РК 5.01-01-2013 "Земляные сооружения, основания и фундаменты",
СН 5.03-07-2013 "Несущие и ограждающие конструкции",
СП 5.03-107-2013 "Несущие и ограждающие конструкции",
НТП РК 03-01-5.1-2011 "Проектирование стальных конструкций",
СН РК 2.04-05-2014 "Изоляционные и отделочные покрытия"
СН 2.01-01-2013 "Защита строительных конструкций от коррозии";
СП РК 2.01-102-2014 "Проектирование гидроизоляции частей зданий и сооружений".
НТП РК 01-01-3.1 (4.1)-2017 "Нагрузки и воздействия"
Если при производстве работ под подошвой фундаментов будут обнаружены грунты, отличные от принятых в проекте, засыпанные ямы, существующие коммуникации, не предусмотренные проектом, необходимо сообщить автору проекта для принятия решения.

5. УКАЗАНИЯ ПО ПРОИЗВОДСТВУ РАБОТ

Все работы выполнять в полном соответствии с требованиями СП РК 5.01-101-2013; СН РК 5.01-01-2003 "Земляные сооружения,основания и фундаменты", СП РК 5.03-107-2013; СН РК 5.03-07-2013 "Несущие и ограждающие конструкции", СН РК 5.04-08-2004 "Пособие по проектированию стальных конструкций", СП РК 2.04-108-2014; СН РК 2.04-05-2014 "Изоляционные и отделочные покрытия", СН РК 2.01-01-2013 "Защита строительных конструкций и сооружений от коррозии".

Согласовано		
Инженер ГП	Любимкина	03/25
Инженер ЭС	Донгузова	03/25
Инженер ОВ	Сафарова	03/25

Взам. инв. №

Подп. и дата

Инв. № подл.

Изм.	Кол. уч.	Лист	№ док.	Подп.	Дата	23.005-АС.ЭС		
						"Строительство пристройки к районной больнице для открытия центра чрезкожного коронарного вмешательства Мугалжарской районной больницы в г.Кандыагаш Мугалжарского района Актюбинской области"		
ГИП		Фадин			03/25	Электроснабжение (Фундамент под КТПГ)	Стадия	Лист	Листов
Рук. гр.		Фадин			03/25		РП	2	3
Исполн.		Сафарова			03/25				
Н. контр.		Любимкина			03/25	Общие данные (конец).	ТОО "ЖайыкСтройПроект", г.Уральск		

Формат А3

Схема расположения элементов фундамента для КТПГ

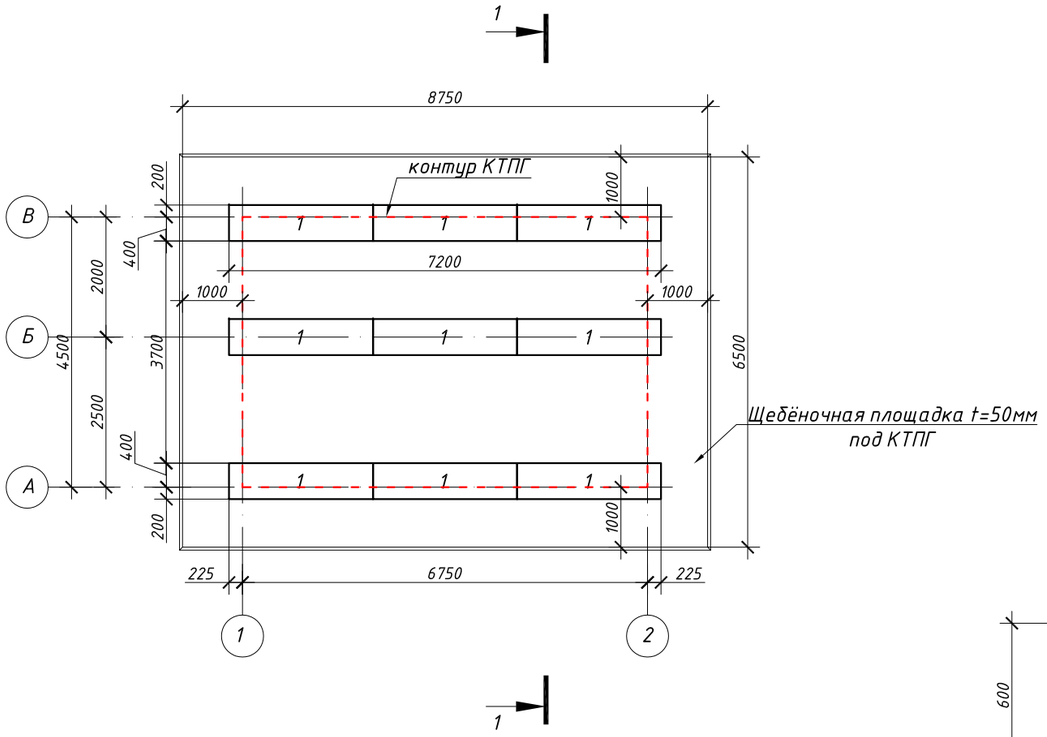

1-1

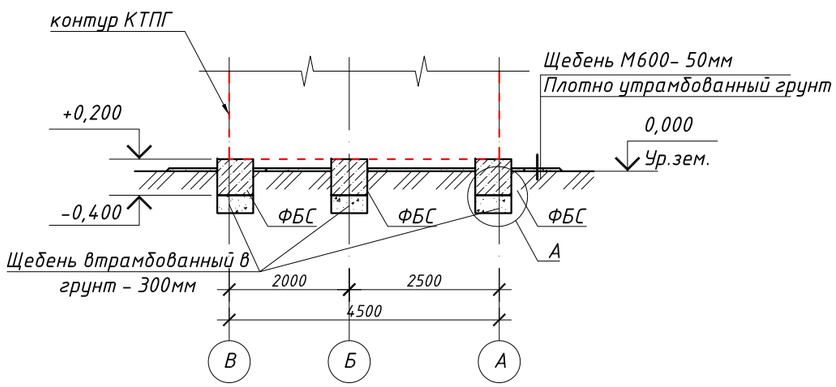

Спецификация изделий фундамента

Поз.	Обозначение	Наименование	Кол.	Масса ед.кг.	Примечание
		Сборные изделия			
1	ГОСТ 13579-2018 КОД: 221-102-0101-0038	ФБС 24.6.6-Т	9	1960	
		Материалы			
	СТ РК 1284-2004 КОД:211-201-0407	Щебень фракционированный М600, $м^3$	3,89		под ФБС
	СТ РК 1284-2004 КОД:211-201-0407	Щебень фракционированный М600, $м^3$	2,20		под КТПГ
	ГОСТ 28013-98 КОД:212-401-0107	Цементно-песч. раствор М200, $м^2$	12,96		гидроизол. пов-ти ФБС

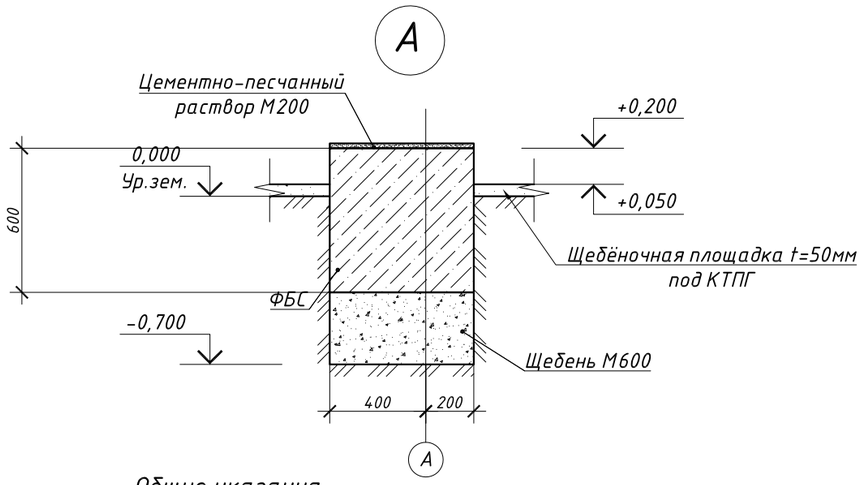

Общие указания.

1. Красной пунктирной линией показаны контуры КТПГ.
2. Фундамент под КТПГ выполнен из бетонных блоков типа ФБС.
3. Поверхности ленточного фундамента должны быть отнивелированы с отклонением±5мм.
4. Рама основания блоков опирается на фундамент.
5. Толщину сварных швов принимать по наименьшей толщине свариваемых элементов.
6. Площадки под КТПГ должны быть спланированы так, чтобы обеспечивался отвод поверхностных вод и масла в случае аварии на безопасное расстояние.
7. Габаритные размеры КТПГ: 4,5Х6,75м.
8. Блоки ФБС обмазать горячим битумом за 2 раза S=28,08 $м^2$

Изм.	Кол. уч.	Лист	№ док.	Подп.	Дата	23.005-АС.ЭС			
						"Строительство пристройки к районной больнице для открытия центра чрезкожного коронарного вмешательства Мугалжарской районной больницы в г.Кандыагаш Мугалжарского района Актюбинской области"			
ГИП		Фадин			03/25	Электроснабжение (Фундамент под КТПГ)	Стадия	Лист	Листов
Рук. гр.		Фадин			03/25		РП	3	3
Исполн.		Сафарова			03/25				
Н. контр.		Любимкина			03/25	Схема расположения элементов фундамента для КТПГ. Спецификация.	ТОО "ЖайыкСтройПроект", г.Уральск		

Согласовано

Инженер ГП	Любимкина	03/25
Инженер ЭС	Донгузова	03/25
Инженер ОВ	Сафарова	03/25

Взам. инв. №

Подп. и дата

Инв. № подл.

Формат А3