ТОО «Кокшетау Горсельпроект»
Лицензия ГСЛ № 22020779

Заказчик: ГУ "Отдел архитектуры, градостроительства и строительства Зерендинского района"
Заказ № 19/23

«Строительство Досугового центра в селе Алексеевка, Зерендинского района, Акмолинской области»

РАБОЧИЙ ПРОЕКТ

ВН- Видеонаблюдение
19/23-ВН

ТОМ 2-9.

г.Кокшетау 2024г.

ТОО «Кокшетау Горсельпроект»
Лицензия ГСЛ № 22020779

Заказчик: ГУ "Отдел архитектуры, градостроительства и строительства Зерендинского района"
Заказ № 19/23

«Строительство Досугового центра в селе Алексеевка, Зерендинского района, Акмолинской области»

РАБОЧИЙ ПРОЕКТ

ВН- Видеонаблюдение
19/23-ВН

ТОМ 2-9.

Директор _____ **Митрофанов А.Ф.**

ГИП _____ **Митрофанов М.А.**
Нормоконтроль _____ **Болдырев Ю.А.**

г.Кокшетау 2024г.

Ведомость рабочих чертежей основного комплекта "ВН"

Лист	Наименование	Примечание
1	Общие данные.	
2-3	План видеонаблюдения	

Ведомость ссылочных и прилагаемых документов

Обозначения	Наименование	Примечание
	Ссылочные документы	
ПУЭ РК 2015	Правила устройства электроустановок РК, изд.2015г.	
СН РК 3.02-10-2010	"Устройство систем связи, сигнализации и диспетчеризации инженерного оборудования жилых и общественных зданий"	
	Прилагаемые документы	
ВН.СО	Спецификация	1 лист

Условные обозначения

-Проектируемые камеры видеонаблюдения наружной установки

-Проектируемые камеры видеонаблюдения внутренней установки

Технические решения, принятые в рабочих чертежах, соответствуют требованиям экологических, санитарных, гигиенических, противопожарных и других норм, дествующих на территории Республики Казахстан и обеспечивают безопасную для жизни и здоровья людей эксплуатацию объекта при соблюдении мероприятий, предусмотренных настоящими рабочими чертежами.

Главный инженер проекта _____ Митрофанов М. А.

Общие указания

Раздел видеонаблюдения выполнен согласно задания на проектирование.

Система видеонаблюдения (СВН) создана на основе зарубежного оборудования. СВН построена на базе цифрового мультиплексного видеорегистратора UNIVITW. В гардеробе устанавливается цифровой 16-и канальный видеорегистратор. Технические средства видеонаблюдения обеспечивают:

-ручное управление элементами системы видеонаблюдения;

-круглосуточное наблюдение за внутренними помещениями объекта, а так же за уличным периметром здания;

-просмотр изображения от любой камеры с поста наблюдения, расположенного в гардеробе;

-круглосуточную видеозапись в гардеробе изображений от всех телекамер с регистрацией времени, даты, номера телекамеры;

-воспроизведение записи для просмотра.

Для выполнения требований ПУЭ РК 2015, СН РК 3.02-10-2010, предъявляемых к системе видеонаблюдения, проектом предусматривается установка 6 видеокамер в здании ; 5 дополнительных видеокамер наружной установки. Питание камер осуществляется от блока питания кабелем марки КВТ-П 2 2х0,5мм². Кабель прокладывается скрыто в кабель-канале . В местах прохода кабелей через стены, перегородки и междуэтажные перекрытия выполняется пробивка отверстий с узлами прохода из технических ПВХ труб марки ПЭ100 SDR21 Ø40х2мм с установкой гильз из трубы ПЭ100 SDR21 Ø50х2,4мм.

Для сбора информации от камер и для воспроизведения записи в видеорегистраторах предусматривается установка жестких дисков с памятью на 4000Гб.

Основные показатели

	Наименование	Количество
1	Количество 16-ти канальных видеорегистраторов, шт.	1
2	Количество наружных видеокамер, шт.	5
3	Количество внутренних видеокамер, шт.	6

Согласовано:

ТХ	Хоружная	10.23
ОВ	Мубарак	10.23
ВК	Болдырев	10.23

Взаим. инв.№

Подп. и дата

Инв.№ подп.

Изм.	Кол.уч.	Лист	№док.	Подпись	Дата
ГАП		Омертаев С.А.			10.23
ГИП		Митрофанов			10.23
Нор.контр.		Митрофанов			10.23
Разраб.		Баязитов Р.			10.23

Заказчик: ГУ "Отдел архитектуры, градостроительства и строительства Зерендинского района" 19/23-ВН

Строительство Досугового центра в селе Алексеевка, Зерендинского района, Акмолинской области

Центр досуга

Стадия	Лист	Листов
РП	1	3

Общие данные

ТОО "Кокшетау горсельпроект" Лицензия ГСЛ №22020779

Формат А3

Видеонаблюдение первого этажа

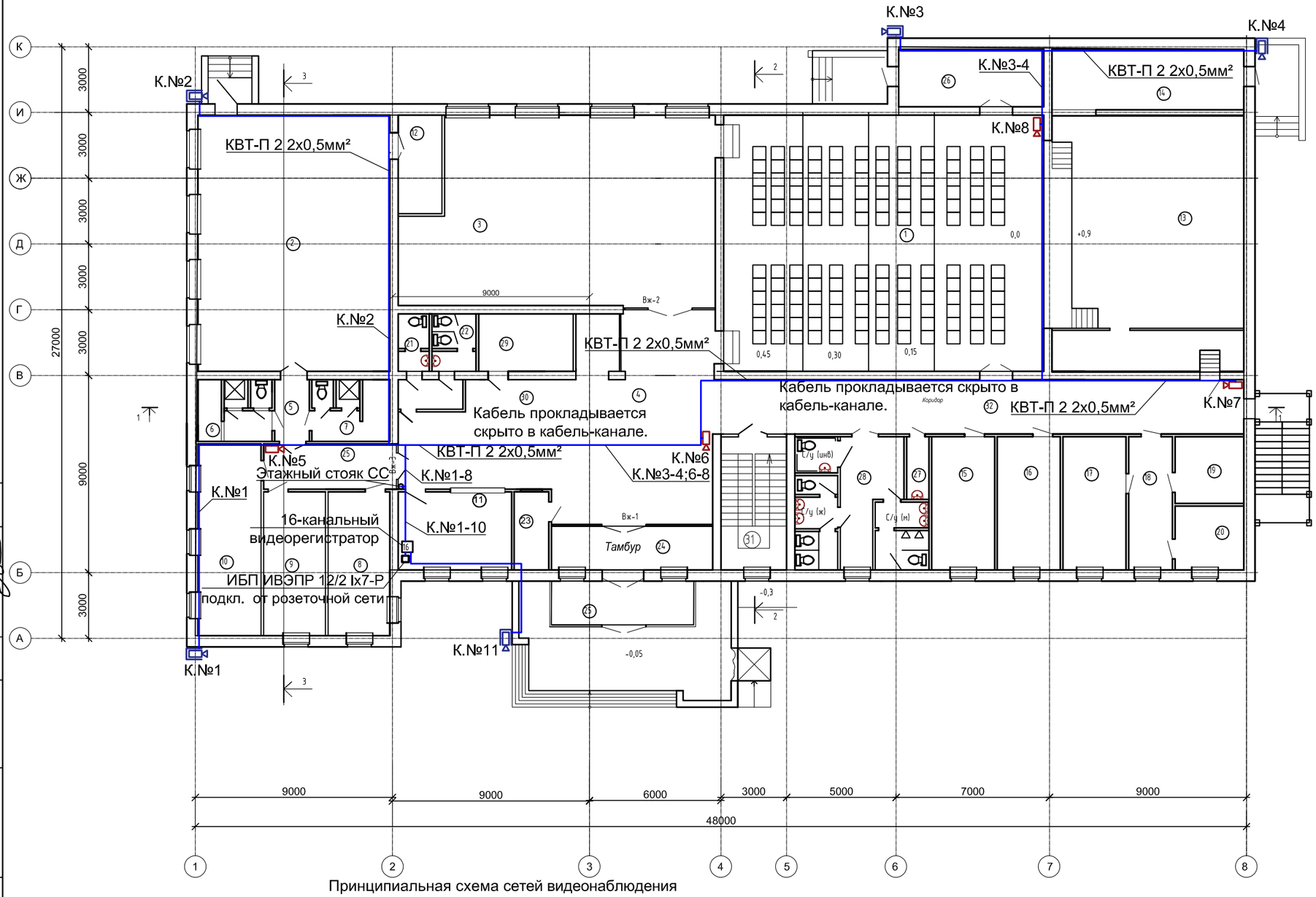

Экспликация помещений

№	Наименование	S м 2
1	Актовый зал	180,0
2	Гимнастический зал	102,2
3	Танцевальный зал	116,0
4	Холл	71,2
5	Коридор	4,2
6	Раздевалка с душем и санузлом (муж)	9,3
7	Раздевалка с душем и санузлом (жен.)	9,8
8	Раздевалка для мужчин	18,3
9	Раздевалка для женщин	18,3
10	Тренерская и врач	25,0
11	Гардероб	18,2
12	Снарядная	8,7
13	Сцена-Эстрада	76,11
13*	Помещение сцены	15,7
14	Склад декораций	22,7
15	Актерская	17,3
16	Актерская	17,3
17	Актерская	17,3
18	Коридор	11,9
19	Тех.помещение	9,5
20	Тех.помещение	9,1
21	Сан/узел для персонала (муж.)	3,5
22	Сан/узел для персонала (жен.)	5,0
23	Касса	5,6
24	Тамбур	14,6
25	Тамбур	13,0
26	Тамбур	17,3
27	Комната уборочного инвентаря	2,7
28	Комната санузлов	33,4
29	Вспомогательное помещение буфета	11,6
30	Буфет-бар.	26,6
31	Лестничная клетка	16,9
32	Коридор	60,2
	ИТОГО:	915,21

Принципиальная схема сетей видеонаблюдения

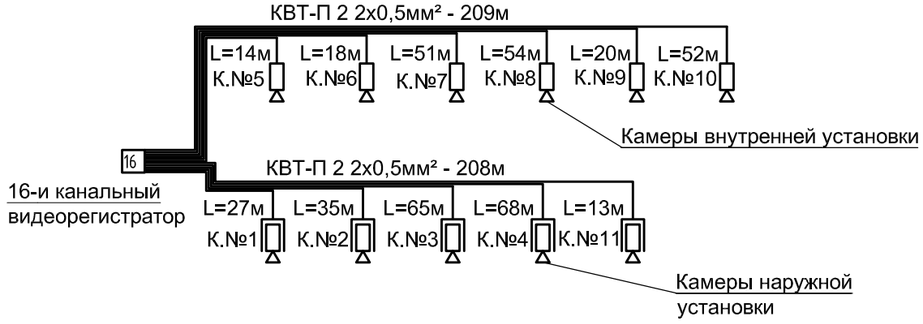

Согласовано

ТХ	Хорунжая	10.23
ОВ	Мубарак	10.23
ВК	Болдырев	10.23

Изм.	Кол.уч	Лист	№док.	Подпись	Дата
ГАП		Омертаев С.А.			10.23
ГИП		Митрофанов			10.23
Нор.контр.		Митрофанов			10.23
Разраб.		Баязитов Р.			10.23

Заказчик: ГУ "Отдел архитектуры, градостроительства и строительства Зерендинского района" 19/23-ВН

Строительство Досугового центра в селе Алексеевка, Зерендинского района, Акмолинской области

Центр досуга

Стадия	Лист	Листов
РП	2	

Видеонаблюдение первого этажа

ТОО "Кокшетау горсельпроект" Лицензия ГСЛ №22020779

Формат А3

Видеонаблюдение второго этажа

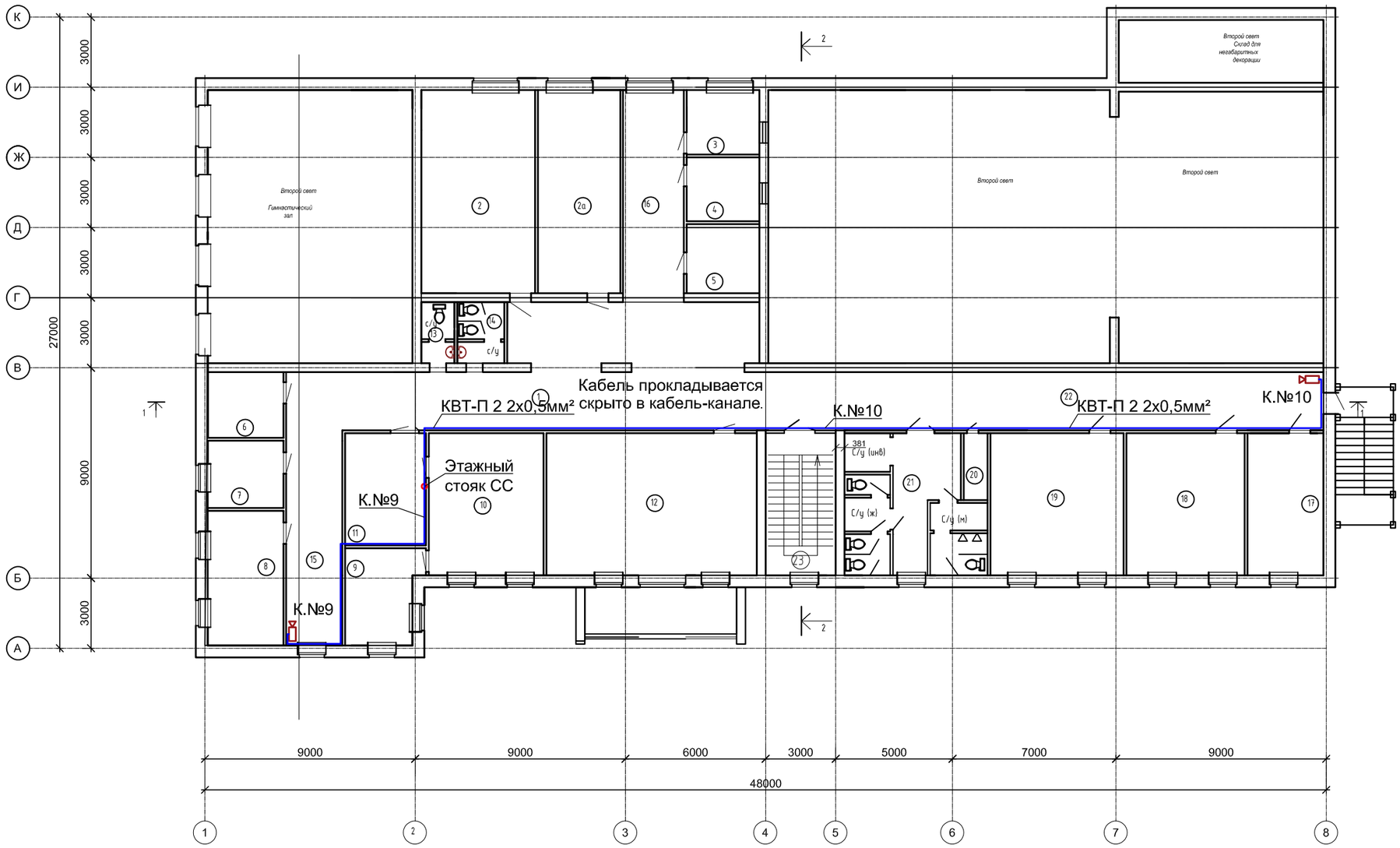

Экспликация помещений

№	Наименование	S м 2
1	Холл	68,9
2	Кабинет	42,1
2а	Кабинет	30,4
3	Аппаратная	8,4
4	Проекционная	8,3
5	Комната механников	9,0
6	Кабинет завхоза	9,0
7	Комната обслуживающего персонала	9,1
8	Бухгалтерия	18,4
9	Комната отдыха	12,4
10	Директорская	29,7
11	Приемная	13,6
12	Библиотека	54,5
13	Сан/узел для персонала (муж.)	3,5
14	Сан/узел для персонала (жен.)	5,0
15	Коридор	35,6
16	Коридор	23,3
17	Кружковая комната	19,5
18	Кружковая комната	30,5
19	Кружковая комната	34,4
20	Комната уборочного инвентаря	2,7
21	Комната санузлов	33,4
22	Коридор	59,2
23	Лестничная клетка	16,9
	ИТОГО:	577,8

Согласовано

ТХ	Хоружная	10.23
ОВ	Мубарак	10.23
ВК	Болдырев	10.23

Изм.	Кол.уч	Лист	№док.	Подпись	Дата
ГАП		Омертаев С.А.			10.23
ГИП		Митрофанов			10.23
Нор.контр.		Митрофанов			10.23
Разраб.		Баязитов Р.			10.23

Заказчик: ГУ "Отдел архитектуры, градостроительства и строительства Зерендинского района" 19/23-ВН

Строительство Досугового центра в селе Алексеевка, Зерендинского района, Акмолинской области

Центр досуга

Стадия	Лист	Листов
РП	3	

Видеонаблюдение второго этажа

ТОО "Кокшетау горсельпроект" Лицензия ГСЛ №22020779

Формат А3

Позиция	Наименование и техническая характеристика	Тип, марка обозначение документа, опросного листа	Код оборудования изделия, материала	Поставщик	Единица измере-ния	Коли-чество	Масса единицы	Примечания
	Система видеонаблюдения							
1	Купольная видеокамера модели UNIVITW объектив 2,8мм, 4Мп со встроенным микрофоном	IPC3614LE-ADF28K-G-C	796	ТД "Дозор"/Казахстан	шт	6		
2	Видеорегистратор модели UNIVITW 16-канальный сетевой мультиплексный	NVR302-16S-C	796	ТД "Дозор"/Казахстан	шт	1		
3	Источник вторичного электропитания	ИВЭПР 12/2 Ix7-P	796	ТД "Дозор"/Казахстан	шт	1		
5	Кабель для видеонаблюдения	КВТ-П 2 2х0,5мм²	006	ЗАО «Кабельные Технологии»/Россия	м	417		
6	Диск жесткий, объем памяти 4000Гб	HDD Western Digital Purple	796	ТД "Дозор"/Казахстан	шт	2		
7	Аккумуляторная батарея, 7,5А/ч 12В	IPL 7,5-12	796		шт	1		
8	Труба ПЭ100 SDR21 Ø40х2мм (техническая)	ГОСТ 18599-2001	006	Казахстанского пр-ва.	м	8		
9	Кабель-канал 40х25мм	ГОСТ 18599-2001	006	ТОО "Альфа-Контракт"	м	181		
10	Заделка отверстий в стенах		113		м³	0,5		
11	Уличная видеокамера модели UNIVITW объектив 2,8мм, 2Мп с ИК подсветкой дальностью до 50м	IPC2122LR5-UPF28M-F-C	796	ТД "Дозор"/Казахстан	шт	5		
12	Монитор цветной 23" модели SAMSUNG	S23C350H	796	ТД "Дозор"/Казахстан	шт	1		
13	Гильза из трубы ПЭ100 SDR21 Ø50х2,4мм (техническая)	ГОСТ 18599-2001	006	Казахстанского пр-ва.	м	5		
14	Заделка гильз до 100 мм из каболки с мастикой битумно-полимерной		796		шт	8		Каболки-9,7кг/ Мастики-0,96кг
15	Разъем питания с клемной колодкой	SR-DC-PV	796	ТД "Дозор"/Казахстан	шт	11		
16	Разъем BNC с клемной колодкой	SR-BNC	796	ТД "Дозор"/Казахстан	шт	22		

Согласовано:

Взаим. инв.№

Подп. и дата

Инв.№ подп.

Изм.	Кол.уч	Лист	№док.	Подпись	Дата
ГАП		Омертаев С.А.			10.23
ГИП		Митрофанов			10.23
Нор.контр.		Митрофанов			10.23
Разраб.		Баязитов Р.			10.23

Заказчик: ГУ "Отдел архитектуры, градостроительства и строительства Зерендинского района"

19/23-ВН.СО

Строительство Досугового центра в селе Алексеевка Зерендинского района Акмолинской области

Центр досуга

Стадия	Лист	Листов
РП		

Спецификация

ТОО "Кокшетау горсельпроект" Лицензия ГСЛ №22020779

Формат А3