ТОО «Кокшетау Горсельпроект»
Лицензия ГСЛ № 22020779

Заказчик: ГУ "Отдел архитектуры, градостроительства и строительства Зерендинского района"
Заказ № 19/23

«Строительство Досугового центра в селе Алексеевка, Зерендинского района, Акмолинской области»

РАБОЧИЙ ПРОЕКТ

НВК- Наружный водопровод и канализация
19/23-НВК

ТОМ 2-11.

г.Кокшетау 2024г.

ТОО «Кокшетау Горсельпроект»
Лицензия ГСЛ № 22020779

Заказчик: ГУ "Отдел архитектуры, градостроительства и строительства Зерендинского района"
Заказ № 19/23

«Строительство Досугового центра в селе Алексеевка, Зерендинского района, Акмолинской области»

РАБОЧИЙ ПРОЕКТ

НВК- Наружный водопровод и канализация
19/23-НВК

ТОМ 2-11.

Директор _____ **Митрофанов А.Ф.**

ГИП _____ **Митрофанов М.А.**
Нормоконтроль _____ **Болдырев Ю.А.**

г.Кокшетау 2024г.

Ведомость основных комплектов рабочих чертежей

Обозначение	Наименование	Примечание
НВК	Наружный водовод и канализация	

Ведомость рабочих чертежей комплекта НВ

Лист	Наименование	Примечание
1	Общие данные	
2	План площадки водопроводных сооружений М1:500	
3	Продольный профиль СП*,СП, ОТ*,ОТ, В1н	
4	Продольный профиль от кол.7 до створ угла, от кол.9 до ДЦ.	
5	Продольный профиль от створ угла до кол.7	
6	Продольный профиль канализационной сети К1.	
7	Деталировка колодцев	
8	Привязочная таблица водопроводных круглых колодцев	
9	Привязочная таблица канализационных круглых колодцев	
10	Клапан - захлопка	
11	Утепляющая деревянная крышка	

Ведомость ссылочных и прилагаемых документов

Обозначение	Наименование	Примечание
	Ссылочные документы	
ТП901-09-11.84, альб.II	Колодцы водопроводные круглые из сборного железо-бетона для труб Ду=50-600мм	
Серия 3.900.1-14, вып.1	Изделия железобетонные для круглых колодцев водопровода и канализации	
	Прилагаемые документы	
ТП 901-2-85	Водопроводная насосная станция	
ТП 901-4-58.83	Резервуар для воды	
НВ.С	Спецификации	на 2-х листах

Проект разработан в соответствии с действующими нормами и правилами и предусматривает мероприятия, обеспечивающие взрывную, взрывопожарную и пожарную безопасность при правильной эксплуатации здания.

Главный инженер проекта: Митрофанов М.А.

Общие указания.

Наружные сети площадки водопроводных сооружений.

Настоящий проект водоснабжения и водоотведения здания Досугового центра в селе Алексеевка, Зерендиского района Акмолинской области, разработан на основании задания на проектирование от 22.05.2024г. и АПЗ от 18.09.2023г.

Проект выполнен в соответствии с требованиями СНиП РК 4.01-02-2009 "Водоснабжение. Наружные сети и сооружения",СН РК 4.01-03-2011 "Водоотведение. Наружные сети и сооружения".

Монтаж наружных сетей НВК и испытания производить в соответствии с требованиями СП РК 4.01-103-2013, СН РК 4.01-03-2013 "Наружные сети и сооружения водоснабжения и канализации".

После монтажа и проведения гидравлических испытаний сетей водопровода произвести промывку и дезинфекцию труб.Дезинфекция осуществляется заполнением хозяйственно-питьевой водой с содержанием активного хлора в дозе 75-100 мг/дм3/, при времени контакта не менее 6 часов. Промывка и дезинфекция считается законченной при соответствии результатов двукратных (последовательных) лабораторных исследований проб воды, установленным санитарно-эпидемиологическим требованиям к качеству питьевой воды. Акт очистки, промывки и дезинфекции объекта водоснабжения оформляется по форме согласно Приложению 6, СанПиН N209 от 16.03.2015г.

Перед началом работ необходимо уточнить и согласовать места пересечения с действующими коммуникациями. При производстве земляных работ пригласить представителей организаций эксплуатирующих пересекаемые коммуникации .

При пересечении проектируемых наружных сетей водопровода В1, канализации самотечной К1 с существующими коммуникациями выемку грунта производить вручную.

Водоснабжение .

Водоснабжение Досугового центра привозное. Емкости (общий V=10м³) находится в здании Досугового центра, в тепловом узле.

Пожаротушение В1.

Расход воды на наружное пожаротушение для здания Центра Досуга со строительным объемом V=15,4 т. м3 , составляет Qпож.=15 л/сек (Технический регламент №439 от 23.06.2017г. «Общие требования к пожарной безопасности», Приложение №4).

Наружное пожаротушение предусмотрено от резервуаров V=100м³ (2 шт.), вода привозная, далее поступает в насосную станцию, затем поступает в проектируемую закольцованную сеть Труба ПЭ100 SDR 17 -110х 6,6, ПГ-8, ПГ-10 и затем поступает в досуговый центр.

В резервуаре хранится регулирующий объем воды, на нужды пожаротушения и аварийный объем.

Внутриплощадочные сети до ПНС проектируются из стальных труб по ГОСТ 10704-91, диаметром:

- отводящий трубопровод (ОТ) Ø159;
- спускные (СП) Ø108 (оборудуются запорной арматурой и отводятся в мокрый колодец с последующей откачкой).
- напорный водопровод (В1н) Ø108
- проектируемый пожарный кольцевой водопровод (В1) Ø108

Колодцы на сетях выполнить по т.п.р. 901-09-11.84 ал.2 из сборных ж/б элементов. по серии 3.900.1-14.

Вокруг колодцев предусмотрено устройство отмосток шириной 1м (ТП 901-09-11.84, альб.II) с уклоном от крышки люка из бетона толщиной 50мм и щебня толщиной 100мм, уложенного на утрамбованный грунт.

Изоляция стальных фасонных частей, находящихся в железобетонных колодцах и стальных труб принята весьма усиленного типа согласно ГОСТ 9.602-2005 табл.6, конструкция 7.

Мастичное - 7,5мм:

- грунтовка битумная;
- мастика битумно-полимерная, армированная двумя слоями стеклохолста;
- слой наружной обертки из крафт бумаги.

Основные показатели по чертежам водопровода и канализации.

Наименование здания (сооружения)	Потреб-ный напор на вводе, м	Расчетный расход				Установ-ленная мощность электро-двигат., кВт	Приме-чание
		м3/сут	м3/час	л/с	При пожаре, л/с		
Расчетный расход							
Хоз.бытовое водоснабжение(всего)	15 (21пож.)	3,46	1,01	0,63	2х2,5		
В том числе горячее водоснабжение Т3		1,60	0,51	0,38			33489 ккал/ч
Хоз-бытовая канализация К1		3,46	1,01	0,79			

Канализация самотечная К1.

Согласно ТУ централизованная канализация в населенном пункте отсутствует.

Отвод канализационных стоков от здания производится через смотровые колодцы в проектируемую наружную сеть самотечной канализации К1, со сбросом в проектируемый канализационный выгреб емкостью V=10 м3 (в разделе АС) .

Сеть наружной самотечной канализации выполняется из раструбной безнапорной двухслойной гофрированной полипропиленовой трубы типа OPTIMA-KZ, SN8, Ø160мм .

Трубы укладываются на песчаную подушку б=100 мм. Обратную засыпку труб, после монтажа, произвести вручную местным грунтом без камней с послойным трамбованием на высоту 0,3 м над трубой и подбивкой пазух.

На сети самотечной канализации К1 предусматривается устройство смотровых канализационных колодцев из сборных железобетонных элементов по Типовой серии 3.900.1-14.

Инженерно-геологические изыскания

Инженерно-геологические изыскания выполнены ТОО «ГЕО-Консульт» 2023г. (Скв-1,2)

Трасса наружных инженерных сетей сложена глиной и суглинками.

Группа разработки грунтов одноковшовым экскаватором: глина и суглинки - II.

Глубина нулевой изотермы в грунте -2,35м.

Краткие указания к производству работ:

Работы по строительству инженерных сетей выполнять в соответствии с требованиями СНиП 3.01.01-85 «Организация строительного производства».

Земляные работы выполнять в соответствии с требованиями СНиП 3.02.01-87 «Земляные сооружения, основания и фундаменты».

Монтаж сборных ж/б конструкций следует производить в соответствии СНиП 3.05.04-87.

Монтаж сетей водопровода вести согласно СНиП 3.02.01-87.

Производство, промывка, испытания, дезинфекция и приёмка работ осуществляется согласно СНиП 3.05-03-85. Дезинфекция осуществляется заполнением хозяйственно-питьевой воды с содержанием активного хлора в доле 75-100 мг./м³ при времени контакта не менее 6 часов. Сброс воды произвести в водовыпускные колодцы с последующей откачки и вывозом в очисные сооружения .

Работы выполняются специализированной организацией, имеющей лицензию, на указанный вид деятельности, контроль качества проводится производственной лабораторией водопользователя. Территориальные подразделения ведомства государственного органа и организации в сфере санитарно-эпидемиологического благополучия населения информируются о времени проведения работ для осуществления выборочного контроля.

Промывка и дезинфекция считается законченной при соответствии результатов двукратных (последовательных) лабораторных исследований проб воды, установленным санитарно-эпидемиологическим требованиям к качеству питьевой воды. Акт очистки, промывки и дезинфекции объекта водоснабжения оформляется по форме согласно приложению 6 к настоящим Санитарным правилам.

(согласно п.п. 156, 157, 158, 159 СП №209 от 16.03.2012г.).

Согласовано:

Гр.АС	Хорунжая
Гр.ОВ	Мубарак А.
Гр.ЭС	Блазитов Р

Взаим.инв. N

Подпись и дата

Инв. N подл.

Изм.	Кол.	Лист	Nдок.	Подпись	Дата
ГАП		Омиртаев С.А.			06.24
ГИП		Митрофанов			06.24
Разраб.		Митрофанов			06.24
Нор.контр		Болдырев Ю.А			06.24

19/23- НВК

Заказчик: ГУ «Отдел архитектуры, градостроительства Зерендинского района»

Строительство Досугового центра в селе Алексеевка, Зерендиского района Акмолинской области

Стадия	Лист	Листов
РП	1	11

Общие данные

ТОО "Кокшетаугорсельпроект" Лицензия ГСЛ №22020779

Формат А3х2

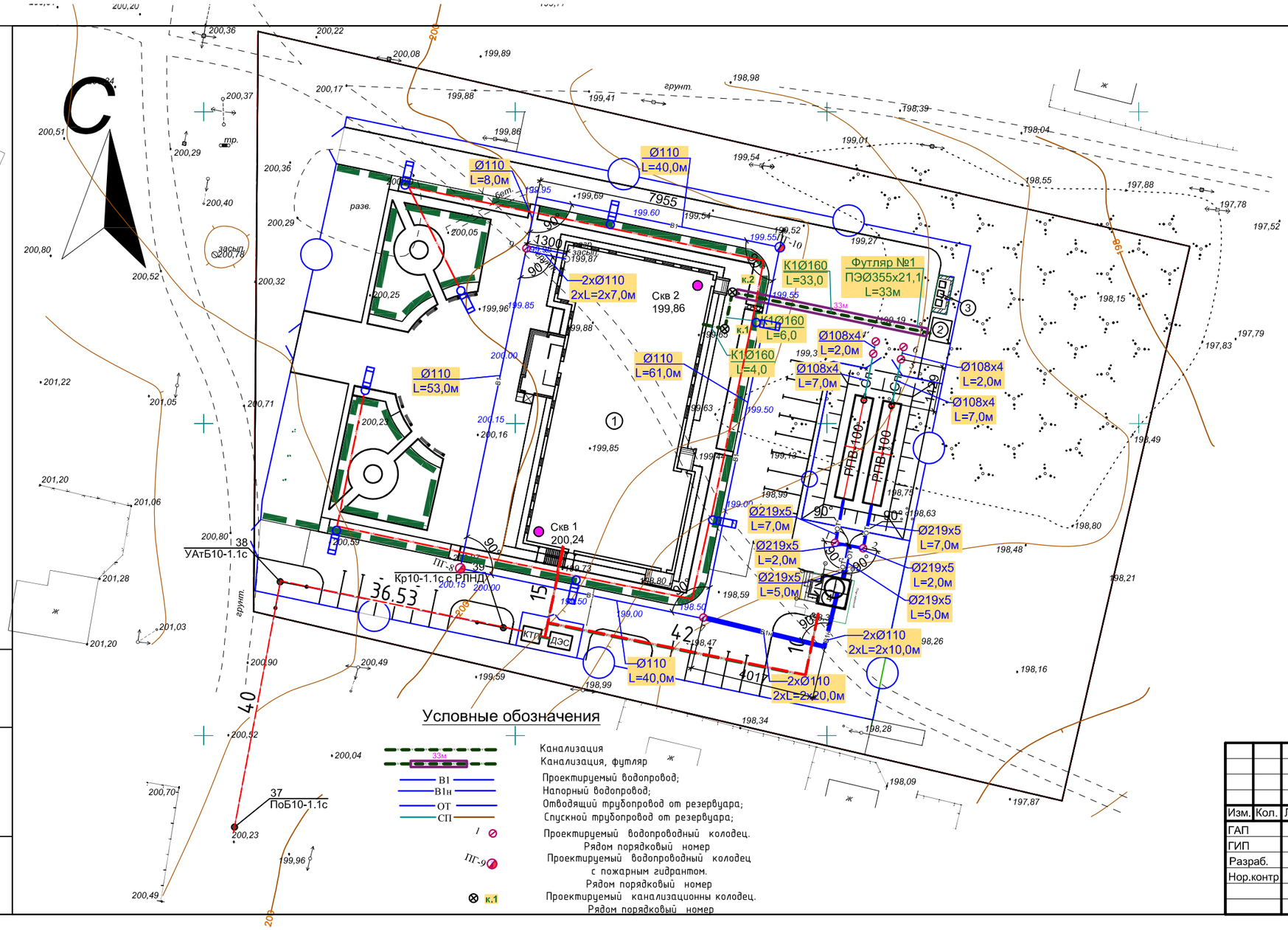

Ведомость проектируемых объектов

Поз.	Наименование	Кол.	Примеч.
1	Центр досуга	1	проект.
2	Выгреб	1	проект.
3	Площадка для сбора мусора, тип II	1	проект.
4	Насосная	1	проект.

Условные обозначения

40м — Проектируемая ВЛЗ-10кВ и длина участка

22м — Проектируемая КЛ-0,4кВ и длина участка

12м — Проектируемая КЛ-0,4кВ в трубе ПНД и длина трубы

Количество КЛ-0,4 кВ и длина участка

Проектируемая КТП-630-10/0,4кВ

Проектируемая ВРУ объекта

Проектируемая КЛ-0,4кВ наружного освещения

Проектируемая КЛ-0,4кВ наружного освещения в трубе ПНД

№5 100Вт — Проектируемый светодиодный светильник однорожковый. рядом порядковый номер опоры и мощность светильников

Проектируемая КЛ-наружного освещения

№12 200Вт — Проектируемый светодиодный светильник двухрожковый, рядом порядковый номер опоры и мощность светильников

Проектируемая опора однорожковая

Проектируемая кабельная канализация ВОЛС

Изм.	Кол.	Лист	Nдок.	Подпись	Дата
ГАП		Омиртаев С.А.			06.24
ГИП		Митрофанов			06.24
Разраб.		Митрофанов			06.24
Нор.контр		Болдырев Ю.А.			06.24

19/23- НВК

Заказчик: ГУ «Отдел архитектуры, градостроительства Зерендинского района»

Строительство Досугового центра в селе Алексеевка, Зерендиского района Акмолинской области

Стадия	Лист	Листов
РП	2	

ТОО "Кокшетаугорсельпроект" Лицензия ГСЛ №22020779

Подпись и дата

Инв. N подл.

Формат А2

М1:100 по вертикали
М1:500 по горизонтали

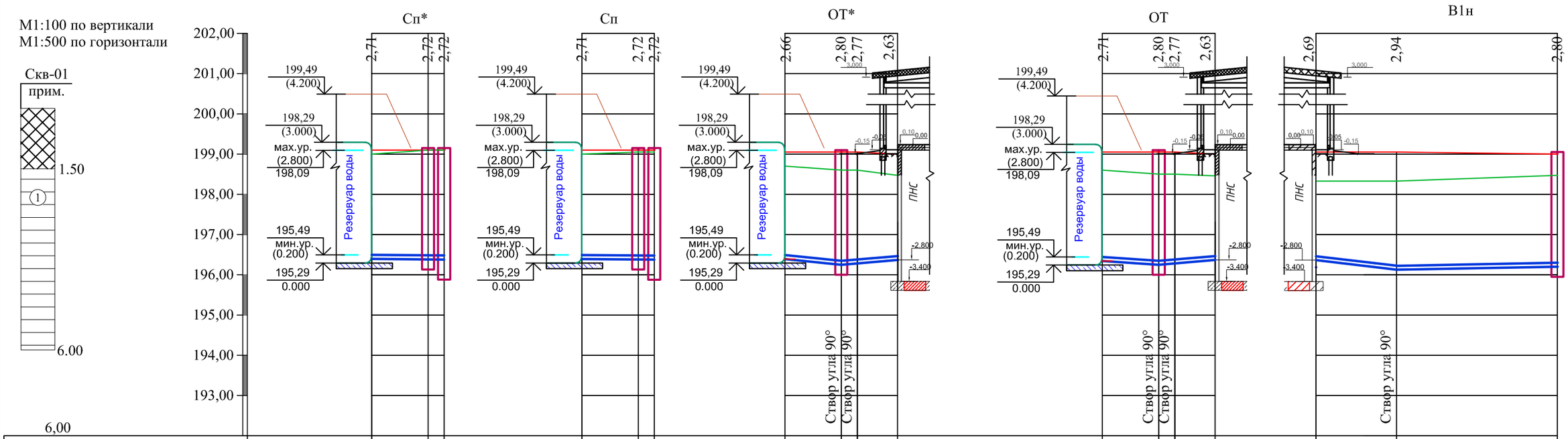

	Сп*		Сп		ОТ*		ОТ		В1н	
Отметка низа трубы или лотка	196,39	196,38 / 196,38	196,39	196,38 / 196,38	196,39	196,25 / 196,28 / 196,37	196,34	196,25 / 196,28 / 196,37	196,36	196,11 / 196,20
Проектная отметка земли	199,10	199,10 / 199,10	199,10	199,10 / 199,10	199,05	199,05 / 199,05 / 199,00	199,05	199,05 / 199,05 / 199,00	199,05	199,05 / 199,00
Натурная отметка земли	199.00	199.10 / 199.10	199.00	199.05 / 199.05	198,70	198,60 / 198,60 / 198,47	198,60	198,50 / 198,50 / 198,46	198.33	198,33 / 198,47
Обозначение трубы и тип изоляции	Труба стальная электросварная Ø108х4 по ГОСТ10704-91		Труба стальная электросварная Ø108х4 по ГОСТ10704-91		Труба стальная электросварная Ø159х4,5 по ГОСТ10704-91		Труба стальная электросварная Ø159х4,5 по ГОСТ10704-91		Труба ПЭ100 SDR 17 -110х 6,6 питьевая ГОСТ 18599-2001 (2 нитки)	
Основание	Естественное основание		Естественное основание		Естественное основание		Естественное основание		Естественное основание	
Длина / Уклон	9,0 / 0,001		9,0 / 0,001		7,0 / 0,020	0,015 / 8,0	7,0 / 0,013	0,015 / 8,0	10,0 / 0,025	0,0045 / 20,0
Расстояние	7,0	2,0	7,0	2,0	7,0	2,0 / 6,0	7,0	2,0 / 6,0	10,0	20,0
Номер колодца, точка, угол поворота	РПВ	3 4	РПВ	5 6	РЧВ	1 Уп.1 Уп.1 НС	РЧВ	2 Уп.1 Уп.1 НС	НС Уп.1	7

Примечания
1. Данный лист смотреть совместно с листом НВ-2, 4,5,7.
2. Линейные размеры даны в метрах, диаметры в миллиметра.
3. Труба стальная электросварная Ø108х4,0 по ГОСТ10704-91, основание плоское грунтовое с песчаной подготовкой h=100 мм.
4. Высота насыпи резервуара Н=1,2м (Н=0,5м керамзит, Н=0,7грунт)

Поперечный разрез траншей
М 1:100

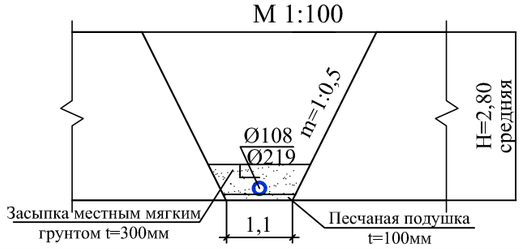

Поперечный разрез траншей
М 1:100

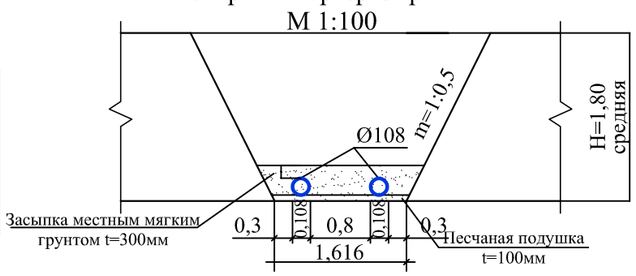

Изм.	Кол.	Лист	Nдок.	Подпись	Дата
ГАП		Омиртаев С.А.			06.24
ГИП		Митрофанов			06.24
Разраб.		Митрофанов			06.24
Нор.контр.		Болдырев Ю.А.			06.24

19/23- НВК

Заказчик: ГУ «Отдел архитектуры, градостроительства Зерендинского района»

Строительство Досугового центра в селе Алексеевка, Зерендиского района Акмолинской области

Стадия	Лист	Листов
РП	3	

Продольный профиль СП*,СП, ОТ*,ОТ, В1н,

ТОО "Кокшетаугорсельпроект" Лицензия ГСЛ №22020779

Формат А3

взам.инв.№ | подпись и дата | инв. № подл.

М1:100 по вертикали
М1:500 по горизонтали

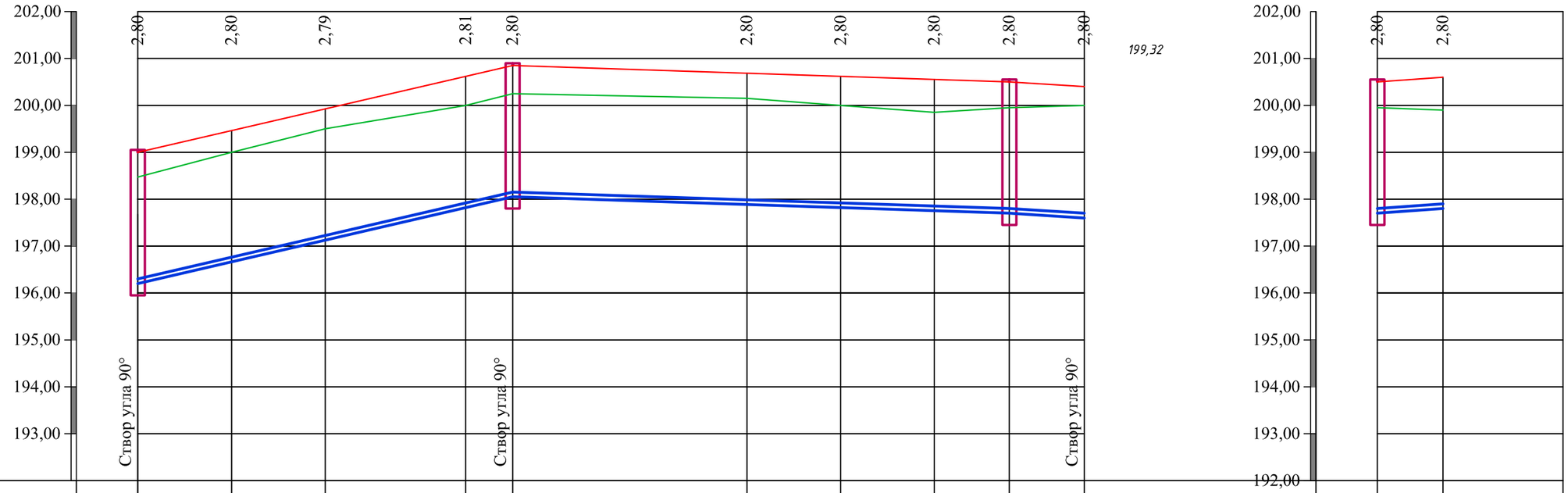

Отметка низа трубы или лотка	196,20	196,66	197,13	197,81	198,05	197,88	197,82	197,75	197,70	197,60		197,70	197,80
Проектная отметка земли	199,00	199,46	199,92	200,62	200,85	200,68	200,62	200,55	200,50	200,40		200,50	200,60
Натурная отметка земли	198,47	199,00	199,50	200,00	200,25	200,15	200,00	199,85	199,95	200,00		199,95	199,90
Обозначение трубы и тип изоляции		Труба ПЭ100 SDR 17 -110х 6,6 питьевая ГОСТ 18599-2001										Труба ПЭ100 SDR 17 -110х 6,6 питьевая ГОСТ 18599-2001 (2 нитки)	
Основание		Плоское грунтовое с песчаной подготовкой h=100 мм										Плоское грунтовое с песчаной подготовкой h=100 мм	
Длина / Уклон		0,046			40,0	61,0				0,007		0,014 / 7,0	
Расстояние		10,0	10,0	15,0	5,0	25,0	10,0	10,0	8,0	8,0		7,0	
Номер колодца, точка, угол поворота	7				ПГ-8					9		9	Центр Досуга

Примечания
1. Данный лист смотреть совместно с листом НВ-2,3,5,7.
2. Линейные размеры даны в метрах, диаметры в миллиметра.
3. Труба стальная электросварная Ø108х4,0 по ГОСТ10704-91, основание плоское грунтовое с песчаной подготовкой h=100 мм.

Поперечный разрез траншей
М 1:100

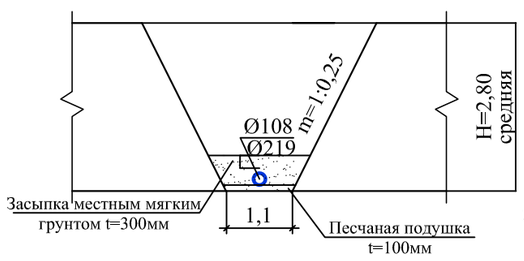

Поперечный разрез траншей
М 1:100

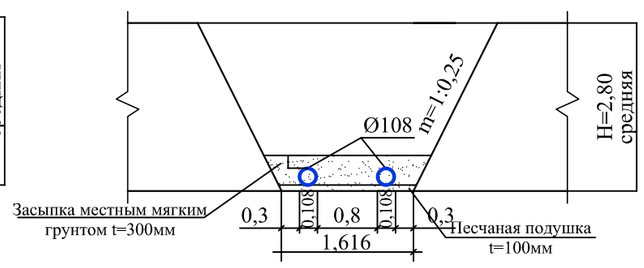

Изм.	Кол.	Лист	Nдок.	Подпись	Дата
ГАП		Омиртаев С.А.			06.24
ГИП		Митрофанов			06.24
Разраб.		Митрофанов			06.24
Нор.контр.		Болдырев Ю.А.			06.24

19/23- НВК

Заказчик: ГУ «Отдел архитектуры, градостроительства Зерендинского района»

Строительство Досугового центра в селе Алексеевка, Зерендиского района Акмолинской области

Стадия	Лист	Листов
РП	4	

Продольный профиль от кол.7 до створ угла, от кол.9 до ДЦ.

ТОО "Кокшетаугорсельпроект" Лицензия ГСЛ №22020779

Формат А3

взам.инв.№
подпись и дата
инв. № подл.

М1:100 по вертикали
М1:500 по горизонтали

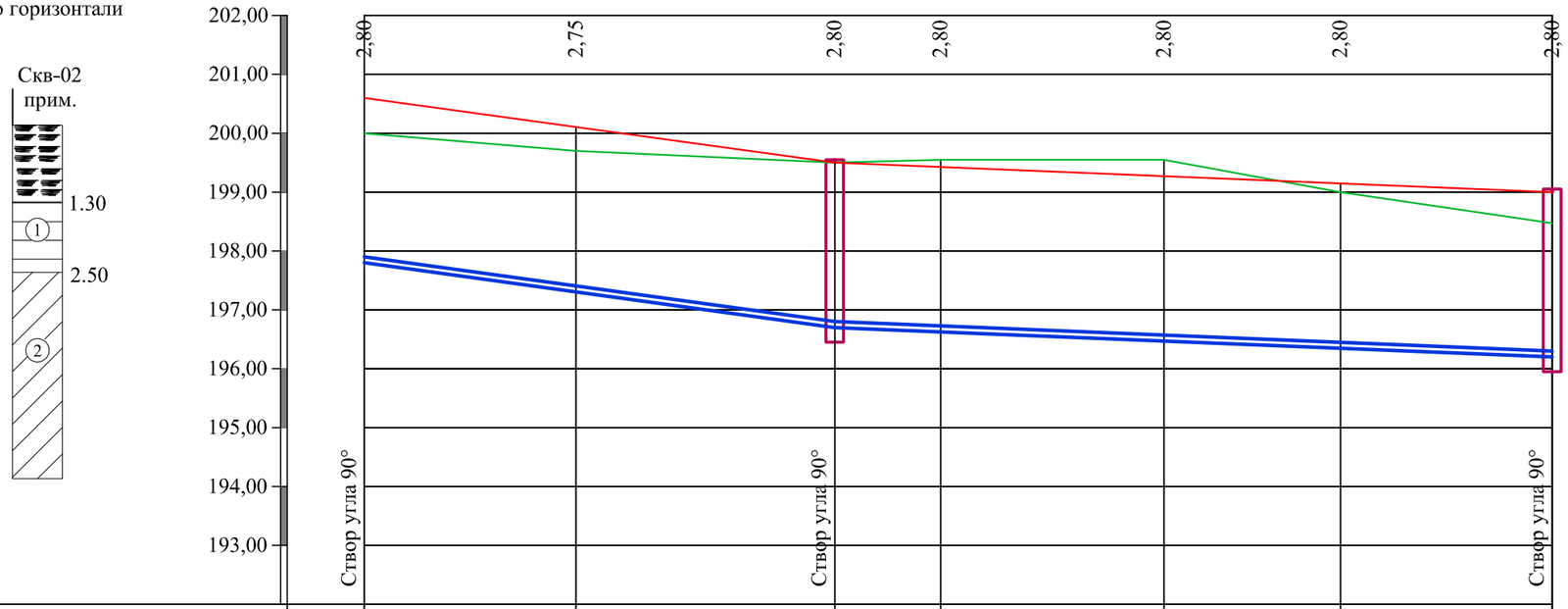

Отметка низа трубы или лотка	197,80	197,35	196,70	196,63	196,47	196,35	196,20
Проектная отметка земли	200,60	200,10	199,50	199,43	199,27	199,15	199,00
Натурная отметка земли	200.00	199,70	199,52	199,55	199,55	199,00	198.47
Обозначение трубы и тип изоляции		Труба ПЭ100 SDR 17 -110х 6,6 питьевая ГОСТ 18599-2001					
Основание		Плоское грунтовое с песчаной подготовкой h=100 мм					
Длина / Уклон		40,0	0,027	61,0	0,008		
Расстояние		18,0	22,0	9,0	19,0	15,0	18,0
Номер колодца, точка, угол поворота		ПГ-10					7

Примечания
1. Данный лист смотреть совместно с листом НВ-2,3,4,7.
2. Линейные размеры даны в метрах, диаметры в миллиметра.
3. Труба стальная электросварная Ø108х4,0 по ГОСТ10704-91, основание плоское грунтовое с песчаной подготовкой h=100 мм.

Поперечный разрез траншей
М 1:100

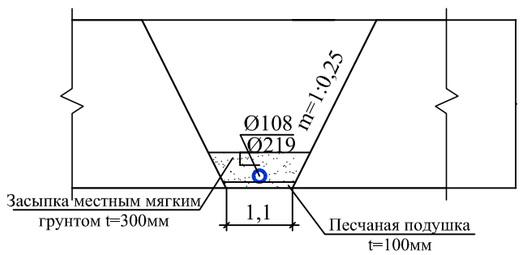

Изм.	Кол.	Лист	Nдок.	Подпись	Дата
ГАП		Омиртаев С.А.			06.24
ГИП		Митрофанов			06.24
Разраб.		Митрофанов			06.24
Нор.контр.		Болдырев Ю.А.			06.24

19/23- НВК

Заказчик: ГУ «Отдел архитектуры, градостроительства Зерендинского района»

Строительство Досугового центра в селе Алексеевка, Зерендиского района Акмолинской области

Стадия	Лист	Листов
РП	5	

Продольный профиль от створ угла до кол.7

ТОО "Кокшетаугорсельпроект" Лицензия ГСЛ №22020779

Формат А3

взам.инв.№ | подпись и дата | инв. № подл.

М1:100 по вертикали
М1:500 по горизонтали

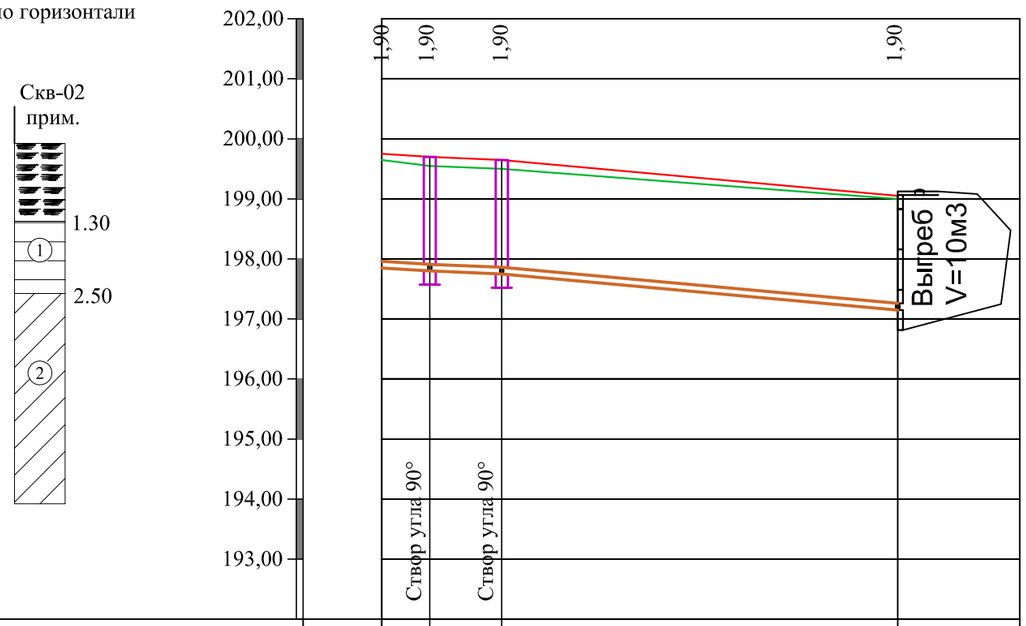

Отметка низа трубы или лотка	197,85	197,80	197,75	197,15	
Проектная отметка земли	199.75	199.70	199.65	199.05	
Натурная отметка земли	199.65	199.55	199.50	199.00	
Обозначение трубы и тип изоляции		Труба полипропиленовая гофрированная, OPTIMA-KZ, SN8, DN/OD-160/138 мм ГОСТ 32415-2013			
Основание		Плоское грунтовое с песчаной подготовкой h=100 мм			
Длина / Уклон		10,0 / 0,01		33,0 / 0,018	
Расстояние		4,0	6,0	33,0	
Номер колодца, точка, угол поворота		1	2	Выгреб V=10м3	

Примечания
1. Данный лист смотреть совместно с листом НВ-2,7.
2. Линейные размеры даны в метрах, диаметры в миллиметра.
3. Основание плоское грунтовое с песчаной подготовкой h=100 мм.

Разрез траншеи К1 .

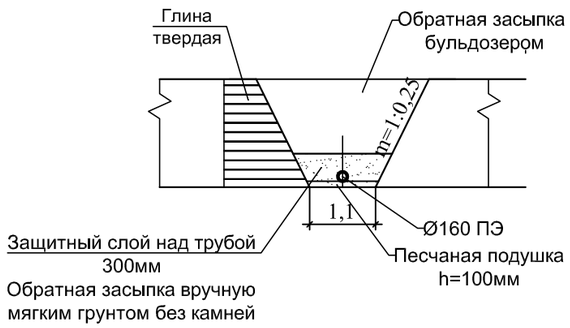

Изм.	Кол.	Лист	Nдок.	Подпись	Дата
ГАП		Омиртаев С.А.			06.24
ГИП		Митрофанов			06.24
Разраб.		Митрофанов			06.24
Нор.контр.		Болдырев Ю.А.			06.24

19/23- НВК

Заказчик: ГУ «Отдел архитектуры, градостроительства Зерендинского района»

Строительство Досугового центра в селе Алексеевка, Зерендиского района Акмолинской области

Стадия	Лист	Листов
РП	6	

Продольный профиль канализационной сети К1.

ТОО "Кокшетаугорсельпроект" Лицензия ГСЛ №22020779

Формат А3

взам.инв.№ | подпись и дата | инв. № подл.

Деталировка колодцев

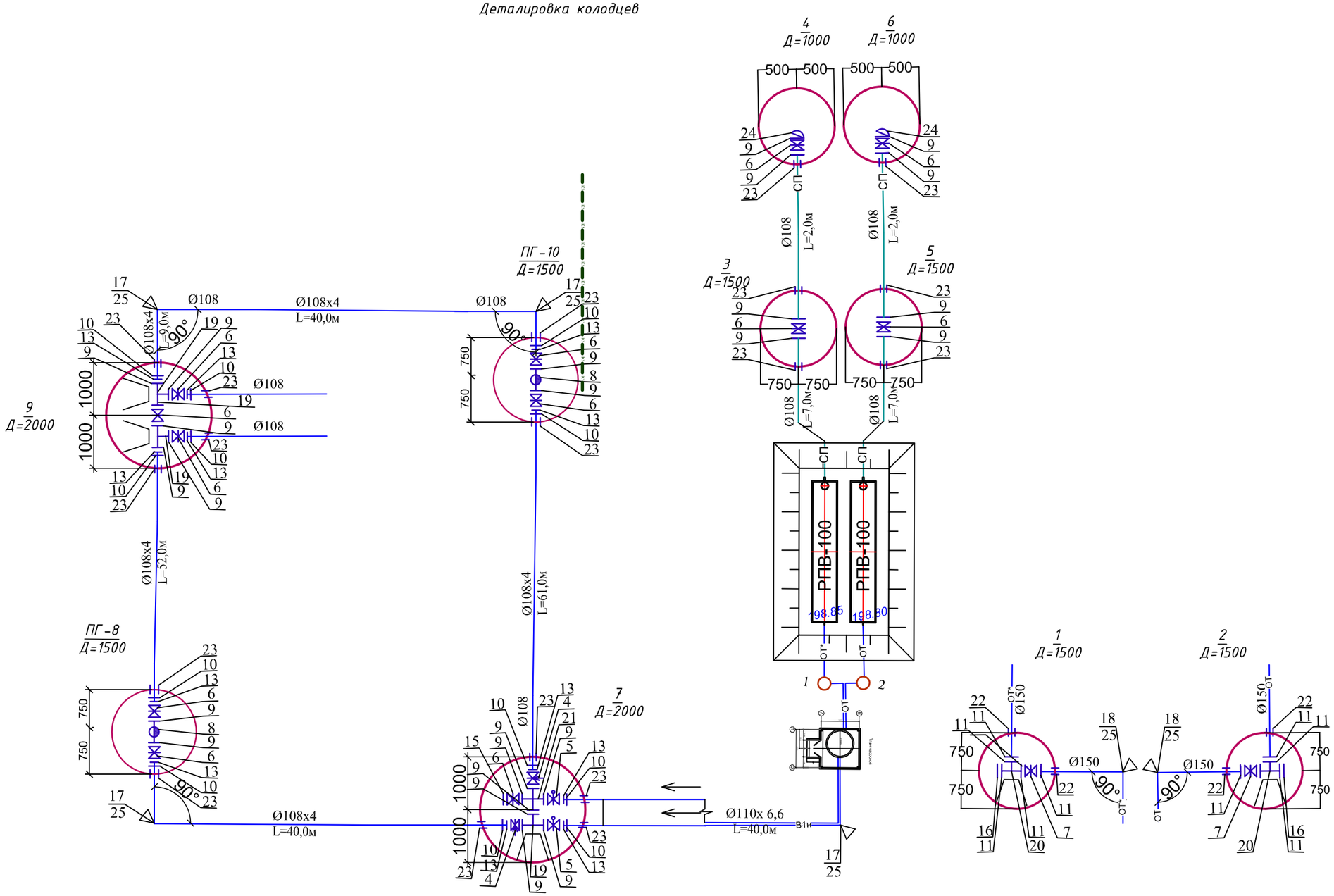

Примечания

1. *Данный лист смотреть совместно с листом НВ-3.*
2. *Линейные размеры даны в метрах, диаметры в миллиметра.*
3. *Лоток водоотводной Серия 3.503.1-66 сечения высотой 200мм.*

Изм.	Кол.	Лист	Nдок.	Подпись	Дата
ГАП		Омиртаев С.А.			06.24
ГИП		Митрофанов			06.24
Разраб.		Митрофанов			06.24
Нор.контр.		Болдырев Ю.А.			06.24

19/23- НВК

Заказчик: ГУ «Отдел архитектуры, градостроительства Зерендинского района»

Строительство Досугового центра в селе Алексеевка, Зерендиского района Акмолинской области

Стадия	Лист	Листов
РП	7	

Деталировка колодцев

ТОО "Кокшетаугорсельпроект" Лицензия ГСЛ №22020779

Формат А3

ПРИВЯЗОЧНАЯ ТАБЛИЦА ВОДОПРОВОДНЫХ КРУГЛЫХ КОЛОДЦЕВ

№ колодца по плану	Марка колодца по грунтовым условиям	№ схемы узла	Диаметр колодца, мм	Глубина заложения до низа трубы, мм	Полная глубина колодца по про-филю, мм	Высота рабочей части, мм	Высота горловины мм	№ строительно -монтажной схемы	Объем бетона на упоры, $м^3$	Сборные железобетонные элементы. Серия 3.900.1-14																													Стремянка	Гидроизоляция
										Днище			Рабочая часть															Плиты перекрытия						Горловина							
										ПН 10	ПН 15	ПН 20	КС 10.6	КС 10.9	КС 10.9а	КС 15.6	КС 15.9	КС 15.6б	КС 15.9а	КС 15.9б	КС 20.6	КС 20.9	КС 20.12а	КС 20.6б	КС 20.9б	КС 20.12б	ПП 10-1	ПП 10-2	ЗПП15-1	ЗПП15-2	2ПП20-1	2ПП20-2	КО 6	КС 10.3	КС 10.6	Кирпичная кладка	Тип люка	Деревянная крышка		
1	В-1		2000	2800	3050	2100	950		0,15			1									2			1			1				1		1	1		3	Л		С-3	
2	В-1		2000	2800	3050	2100	950		0,15			1									2			1			1				1		1	1		3	Л		С-3	
3	В-1		1500	2720	2970	2100	870				1					2			1								1		1				2	1		1	Л		С-3	
Мк.4	В-1		1000	2720	3220	2400	820			1			1	1	1												1						1	1		1	Л	+	С-3	+
5	В-1		1500	2720	2970	2100	870				1					2			1								1		1				2	1		1	Л		С-3	
Мк.6	В-1		1000	2720	3220	2400	820			1			1	1	1												1						1	1		1	Л	+	С-3	+
7	В-1		2000	2800	3050	2100	950		0,1			1									2			1			1				1		1	1		3	Л	+	С-3	
ПГ-8	В-1		1500	2800	3050	2100	950				1					2			1								1		1				1	1		3	Л	+	С-3	
9	В-1		2000	2800	3050	2100	950		0,2			1									2			1			1				1		1	1		3	Л	+	С-3	
ПГ-10	В-1		1500	2800	3050	2100	950				1					2			1								1		1				1	1		3	Л	+	С-3	
Всего колодцев -10шт: Д=1000 -2шт, Д=1500 -6шт, Д=2000 -2шт.										2	4	4	2	2	2	8	#		4		8	#		4	#		10		4		4		12	10		22	10	6	10	2
Объем бетона, м³(кл.В15)									0.6000	0.3600	1.5200	2.3600	0.3200	0.4800	0.4400	2.1200	######		1.4000		3.1200	######		1.2000	######		1.0000		0.8400		1.9200		0.2400	0.8000						

Примечание

1. Данный лист читать совместно с листами НВ-3, НВ-4, НВ-5.

2. Железобетонные и бетонные изделия выполнить на сульфатостойком шлакопортландцементе.

3. Люки тип "Л" полимерно-песчаные, с замком.

4. Степень агресивного возжействия хлоридов на арматуру в ЖБК слабая и не агресивная для W8

Изм.	Кол.	Лист	Nдок.	Подпись	Дата
ГАП		Омиртаев С.А.			06.24
ГИП		Митрофанов			06.24
Разраб.		Митрофанов			06.24
Нор.контр.		Болдырев Ю.А.			06.24

19/23- НВК

Заказчик: ГУ «Отдел архитектуры, градостроительства Зерендинского района»

Строительство Досугового центра в селе Алексеевка, Зерендиского района Акмолинской области

Стадия	Лист	Листов
РП	8	

Привязочная таблица водопроводных круглых колодцев

ТОО "Кокшетаугорсельпроект" Лицензия ГСЛ №22020779

взам.инв.№

подпись и дата

инв. № подл.

ПРИВЯЗОЧНАЯ ТАБЛИЦА КАНАЛИЗАЦИОННЫХ КРУГЛЫХ КОЛОДЦЕВ

№ колодца по плану	Марка колодца по грунтовым условиям	Марка колодца	Полная глубина колодца по профилю, Н мм	Диаметр колодца, Дк мм	Глубина лотка, hл мм	Высота перепада, hп мм	Высота рабочей части, Нр мм	Высота горловины, hг мм	Объем бетона на лоток, м³	Сборные железобетонные элементы. Серия 3.900.1-14																													Стремянка	Гидроизоляция
										Днище			Рабочая часть															Плиты перекрытия						Горловина							
										ПН 10	ПН 15	ПН 20	КС 10.6	КС 10.9	КС 10.3	КС 15.6	КС 15.9	КС 15.3	КС 15.9а	КС 15.9б	КС 20.6	КС 20.9	КС 20.12а	КС 20.6б	КС 20.9б	КС 20.12б	ПП 10-1	ПП 10-2	1ПП15-1 (0.7м)	3ПП15-1 (1м)	1ПП20-1	2ПП20-2	КО 6	КС 7.3	КС 10.3	ПД-6	Тип люка	Стенка-растекатель		
к.1	II	КСП-4	1900	1500	200	-	1200	490	0.54	-	1	-	-	-	-	2	-	-	-	-	-	-	-	-	-	-	-	1	-	1	-	-	-	1	-	1	-	Л	-	С1-02	+
к.2	II	КСП-4	1900	1500	200	-	1200	490	0.54	-	1	-	-	-	-	2	-	-	-	-	-	-	-	-	-	-	-	1	-	1	-	-	-	1	-	1	-	Л	-	С1-02	+
		Объем бетона на лотки, м³(кл.В15)							**1.080**																															
		Всего колодцев -2шт: Д=1500 -2шт.									2					4												2		2				2		2		2Л			
		Всего объем железобетона, м³							**2.760**		0.760					1.060												0.200		0.540				0.040		0.160					

Согласовано :

Взаим.инв. N

Подпись и дата

Инв. N подл.

Примечания

1. Железобетонные и бетонные изделия выполнить из бетона марки W6 на портландцементе.
2. Люки тип "Т" полимерно-песчаные.

Изм.	Кол.	Лист	Nдок.	Подпись	Дата
ГАП		Омиртаев С.А.			06.24
ГИП		Митрофанов			06.24
Разраб.		Митрофанов			06.24
Нор.контр.		Болдырев Ю.А.			06.24

19/23- НВК

Заказчик: ГУ «Отдел архитектуры, градостроительства Зерендинского района»

Строительство Досугового центра в селе Алексеевка, Зерендиского района Акмолинской области

Стадия	Лист	Листов
РП	9	

Привязочная таблица канализационных круглых железобетонных колодцев.

ТОО "Кокшетаугорсельпроект" Лицензия ГСЛ №22020779

Разрез по оси трубы.

Марка 3

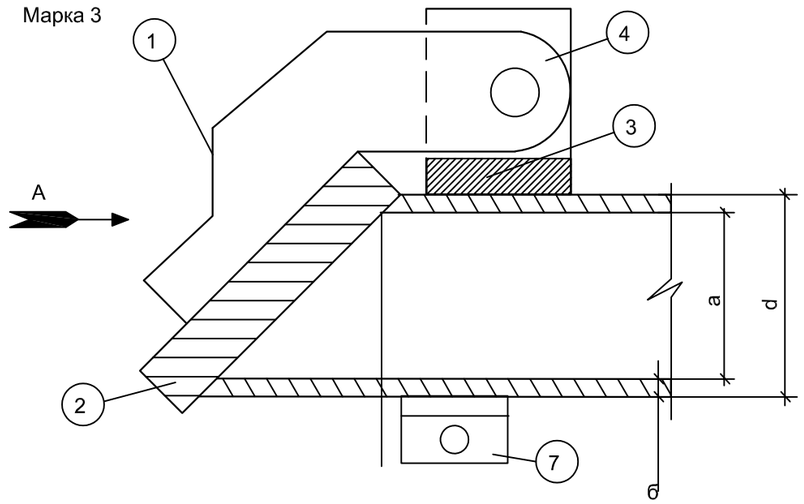

Вид по стрелке А.

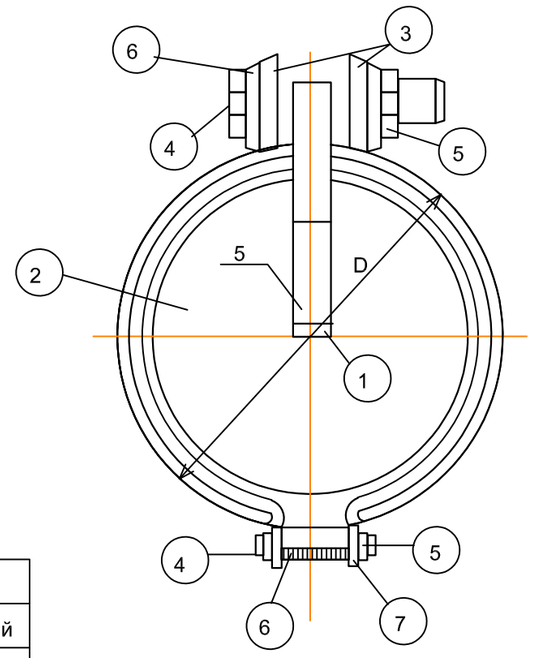

Уголки приварить к хомуту

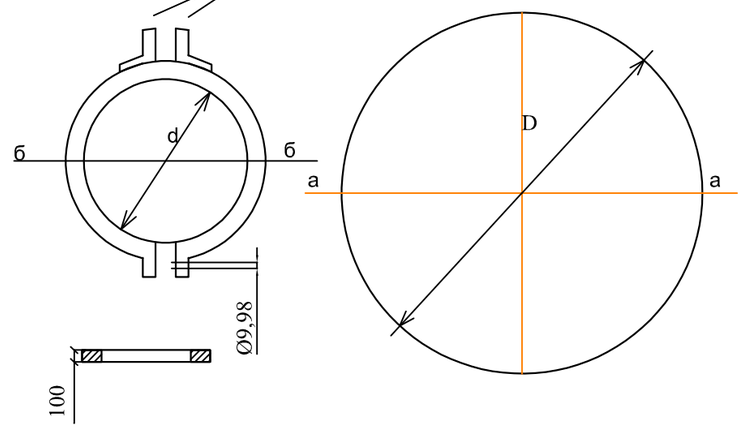

Сечение а-а

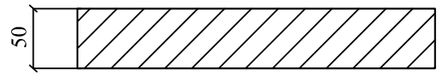

Спецификация

№№ поз.	ОСТ или ГОСТ	Сортамент или изделие	Длина в мм.	К-во шт.	Материал	Вес в кг. 1 шт.	Вес в кг. общий
1	103-76	-100x10		1	ст.3	0.13	0.13
2	103-76	-200x10		1	-/-	—	—
3	8509-72*	L50x5	20	2	-/-	0.04	0.08
4	7798-70*	Болт м8	0.5	2	-/-	0.01	0.02
5	7798-70*	Гайка м8		3	-/-	0.006	0.018
6	11371-78*	Шайба м8		4	-/-	0.002	0.008
7	103-76	-20x5 (хомут)		1	-/-		

Марка	Деталь	Сортамент		К-во	Материал	Вес в кг.
3	7	-20 x5	Хомут	1	ст.3	
3	2	-200 x10	Захлопка	1	ст.3	

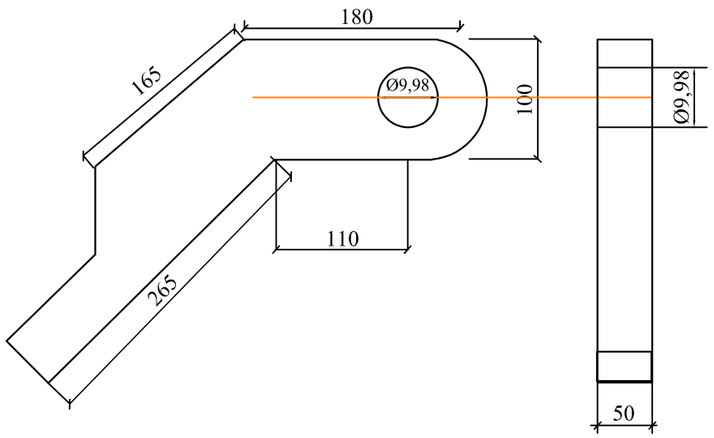

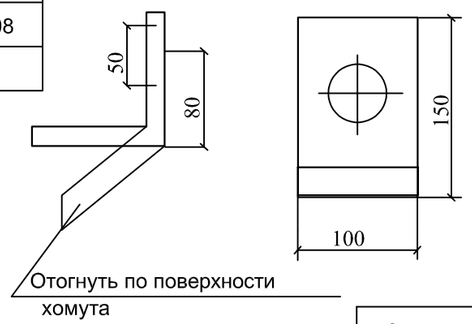

d	а	б	Д	Вес в кг.
90	83	3.5	110	1.175
110	101.4	4.3	130	1.325
160	147.6	6.2	180	2.95

Наружн. диаметр трубы d,мм	Вес детали в кг. Хомут	Вес детали в кг. Закладная	Диаметр мм
90	0.250	0.615	325
110	0.31	0.965	403
160	0.92	1.88	512

Марка	Деталь	Сортамент		К-во	Материал	Вес в кг.
3	3	L50 x5	Уголок	2	ст.3	0,08

Марка	Деталь	Сортамент		К-во	Материал	Вес в кг.
3	1	100x10	Навесная планка	1	ст.3	0,13

Примечания :

1.Клапан - захлопка окрашивается Кузбасслаком за два раза.
2.По ТП 901-5-23/70

Изм.	Кол.	Лист	Nдок.	Подпись	Дата
ГАП		Омиртаев С.А.			06.24
ГИП		Митрофанов			06.24
Разраб.		Митрофанов			06.24
Нор.контр.		Болдырев Ю.А.			06.24

19/23- НВК

Заказчик: ГУ «Отдел архитектуры, градостроительства Зерендинского района»

Строительство Досугового центра в селе Алексеевка, Зерендиского района Акмолинской области

Стадия	Лист	Листов
РП	10	

Клапан - захлопка

ТОО "Кокшетаугорсельпроект" Лицензия ГСЛ №22020779

взам.инв.№ | подпись и дата | инв. № подл.

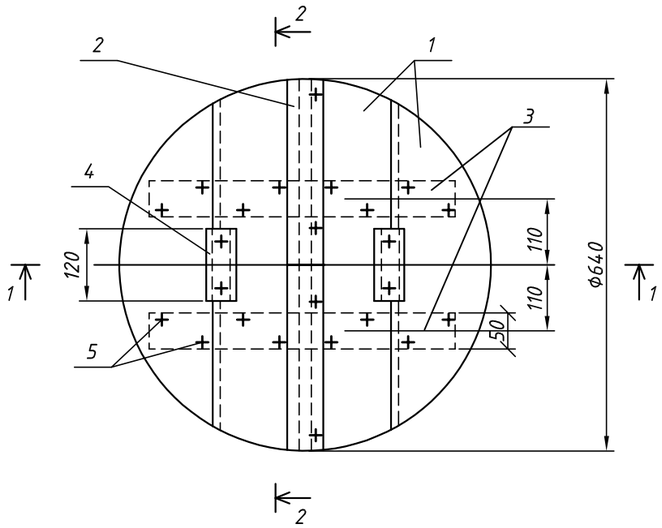

Разрез 1-1

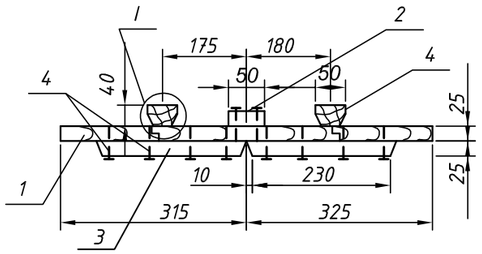

Разрез 2-2

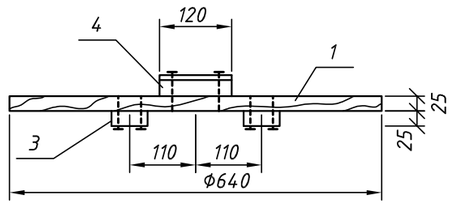

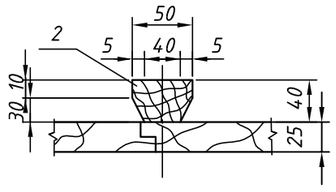

Формат	Зона	Поз.	Обозначение	Наименование	Кол.	Примечание
Б4		1	АСИ 00.01.000			
				Доска 3 сорт 25х175х640		
				ГОСТ 8486-86*Е	4	
Б4		2	АСИ 00.02.000			
				Доска 3 сорт 25х60х640		
				ГОСТ 8486-86*Е	1	
Б4		3	АСИ 00.03.000	Доска 3 сорт 25х60х230		
				ГОСТ 8486-86*Е	4	
Б4		4	АСИ 00.04.000	Брусок 3 сорт 40х50х120		
				ГОСТ 8486-86*Е	2	
				Стандартные изделия		
				Гвозди К 3,0х70		
				ГОСТ 4028-63*	24	0,093

Примечания:
1.Расход пиломатериалов на крышку -0,01м³.
2.Древесину пропитать антисептическим составом в соответствии с требованиями СНиП 3.03.01-87, СНиП РК 2.02.05-2009.

Привязан: 19/23-НВК			
Исполнит.	Митрофанов М.А.		
Инв. №			

				ТП 901-9-17.87	АСИ.00.00.000		
				Крышка деревянная КД	Стадия	Масса	Масштаб
ГИП	Пискарева				РП	6,0	1:10
Нач. отд	Поляков						
Рук.гр.	Сойдемезиди		06.87		Лист	Листов 1	
Инж.	Каренчук		06.87		Союзгипроводхоз имени Е.Е.Алексеевского г. Москва		
Н. контр.	Цветков		06.87				

взам.инв.№ | подпись и дата | инв. № подл.

Позиция	Наименование и техническая поддержка	Тип, марка, обозначение документа, опросного листа	Код оборудования, изделия, материала	Завод изготовитель	Единица измере-ния	Коли-чество	Масса единицы кг	Примечание
1	Трубы стальные электросварные прямошовные Ø108х4,0	ГОСТ 10704-91			п.м.	18,0	10,85	весьма усиленного типа
2	Трубы стальные электросварные прямошовные Ø159х4,5	ГОСТ 10704-91			п.м.	30,0	17,15	весьма усиленного типа
3	Труба ПЭ100 SDR 17 -110х 6,6				п.м.	276,0	2,18	
4	Регулятор давления "после себя" чугунная фланцевая Ø100мм, Ру=1,6МПа	ГОСТ 30815-2002			шт.	2	37,0	
5	Затвор дисковый DN100 межфланцевый с электроприводом Alma	ГОСТ 13547-79			шт.	2	31,7	
6	Задвижка чугунная с обрезиненным клином Д =100мм, Ру=1,0 МПа	ГОСТ 5762-2002			шт.	11	20,0	с штурвалом
7	Задвижка чугунная с обрезиненным клином Д =150мм, Ру=1,0 МПа	ГОСТ 5762-2002			шт.	2	31,7	с штурвалом
8	Пожарные гидранты чугунные Н=2,0 м.	ПГ - 3000			шт.	2	116,0	
	Проходная пож.подставка Ø 100мм	Нестандарт. оборудование			шт.	2	13,95	изоляция весьма усиленного типа
9	Фланцы стальные приварные Dy=100 Ру=10	ГОСТ 12820 - 80*			шт.	24	4,55	
10	Фланцы стальные свободные Dy=100 Ру=10	ГОСТ 12820 - 80*			шт.	12	5,86	
11	Фланцы стальные приварные Dy=150 Ру=10	ГОСТ 12820 - 80*			шт.	10	3,43	
12								
13	Втулка ПЭ 100 SDR 26 Ø100				шт.	12		
14								
15	Заглушка фланцевая стальная Ø 100мм	ГОСТ 12836 - 67			шт.	1	2,97	
16	Заглушка фланцевая стальная Ø 150мм	ГОСТ 12836 - 67			шт.	2	7,59	
17	Отвод 90° литой ПЭ100, SDR 17, DN110	ГОСТ 18599-2001			шт	11	0,50	
18	Отводы крутоизогнутые бесшовные приварные 90° Dy=150	ГОСТ 17375-2001			шт.	8	6,5	весьма усиленного типа на ОТ, ОТ*
19	Тройник равнопроходные бесшовные приварные Dy=100	ГОСТ 17375-2001			шт.	4	7,8	весьма усиленного типа
20	Тройник равнопроходные бесшовные приварные Dy=150	ГОСТ 17375-2001			шт.	2	16,0	весьма усиленного типа
21	Крестовина стальная сварная 108х4 - 108х4	Нестандарт. оборудование			шт.	1	10,4	изоляция весьма усиленного типа
22	Футляр из труб ПЭ100 SDR 26 - Ø 355 L=0,2м	Из труб по ГОСТ 18599-2001			шт.	4	2.92	в стенках колодцев
23	Футляр из труб ПЭ100 SDR 26 - Ø 180 L=0,2м	Из труб по ГОСТ 18599-2001			шт.	18	1,38	в стенках колодцев
24	Клапан - захлопка Ø100				шт.	2	1,325	См. лист НВ-8
25	Бетонный упор V=0,12м³ кл. В 7,5				шт.	10		

Примечание
Изоляция стальных фасонных частей,находящихся в железобетонных колодцах принята весьма усиленного типа согласно ГОСТ 9.602-2005, табл.6, конструкция 7.
Мастичное - 7,5мм:
- грунтовка битумная;
- мастика битумно-полимерная, армированная двумя слоями стеклохолста;
- слой наружной обертки из крафт бумаги.

Изм.	Кол.	Лист	Nдок.	Подпись	Дата
ГАП		Омиртаев С.А.			06.24
ГИП		Митрофанов			06.24
Разраб.		Митрофанов			06.24
Нор.контр.		Болдырев Ю.А.			06.24

19/23- НВК

Заказчик: ГУ «Отдел архитектуры, градостроительства Зерендинского района»

Строительство Досугового центра в селе Алексеевка, Зерендиского района Акмолинской области

Стадия	Лист	Листов
РП	1	3

Спецификация оборудования (НВК)

ТОО "Кокшетаугорсельпроект" Лицензия ГСЛ №22020779

Позиция	Наименование и техническая поддержка	Тип, марка, обозначение документа, опросного листа	Код оборудования, изделия, материала	Завод изготовитель	Единица измере-ния	Коли-чество	Масса единицы кг	Примечание
26	Утепляющая деревянная крышка				шт.	6		
27	Изоляция стальных фасонных частей: Ø108/Ø159				п.м.	1,1/4,8		
28	Водопроводные колодцы: Д=2000мм/Д=1500мм / Д=1000мм	ТП 901-09-11.84			шт.	2/6/2		смотреть привязочную таблицу колодцев
29	Резервуары чистой воды объемом 100м3	СТ 110640021610 ТОО-01-2018		ТОО "Aquaphor"	компл.	2		
30	Устройство отмосток вокруг колодцев шириной 1,0м	ТПР 901-09-11.84,альб.II			шт.	10		

взам.инв.№

подпись и дата

инв. № подл.

Позиция	Наименование и техническая характеристика	Тип, марка, обозначение документа, опросного листа	Код оборудования, изделия, материала	Завод-изготовитель	Единица измерения	Количество	Масса единицы, кг	Примечание
1	2	3	4	5	6	7	8	9
	2. Канализация самотечная К1.							
1	Труба канализационная полипропиленовая двухслойная гофрированная, с раструбом и уплотнительным кольцом, тип "OPTIMA-KZ", PP, SN8, DN/OD-160/138 мм	ГОСТ 32415-2013			м	43	1,19	в т.ч 16 шт. колец
2	Монтаж канализационных круглых колодцев Ø1,5 м из сборного железобетона кл.В15	Серия 3.900.1-14, см.лист НВК-7			шт	2		
3	Врезка полипропиленовой PP трубой Ø160 в проектируемый ж/б септик V=10 м3				шт	1		

Согласовано:

Взам. инв №

Подп. и дата

Инв. № подл.

Изм.	Кол.	Лист	Nдок.	Подпись	Дата

Спецификация оборудования, изделий и материалов (НВК)

Лист 3

Копировал

Формат А3