ТОО "MS Industrial"

Государственная лицензия №002528 от 24.07.2020

Заказ: № 01 -2023
Заказчик: ГУ "Управление строительства, архитектуры и градостроительства Актюбинской области"

РАБОЧИЙ ПРОЕКТ

"Строительство двухэтажной пристройки к стационару Шалкарской районной больницы г.Шалкар, Шалкарского района Актюбинской области"

Технологическая часть.
01-2023-ТХ
Альбом 2

г. Шымкент - 2025 г.

ТОО "MS Industrial"

Государственная лицензия №002528 от 24.07.2020

Заказ: № 01 -2023
Заказчик: ГУ "Управление строительства, архитектуры и градостроительства Актюбинской области"

РАБОЧИЙ ПРОЕКТ

"Строительство двухэтажной пристройки к стационару Шалкарской районной больницы г.Шалкар, Шалкарского района Актюбинской области"

Технологическая часть.
01-2023-ТХ
Альбом 2

Директор ТОО "MS Industrial" Байдуллаев К.

Главный инженер проекта Алмуханов Д.

г. Шымкент - 2025 г.

ВЕДОМОСТЬ ЧЕРТЕЖЕЙ ОСНОВНОГО КОМПЛЕКТА ТХ

Лист	Наименование	Примечание
1	Общие данные	
2	Расстановка оборудования на отм. −3,000	
3	Расстановка оборудования на отм. 0,000	
4	Расстановка оборудования на отм. +3,300	

ВЕДОМОСТЬ ПРИЛАГАЕМЫХ И ССЫЛОЧНЫХ ДОКУМЕНТОВ

Обозначение	Наименование	Примечание
	Ссылочные документы	
СП РК 3.02−107−2014	Общественные здания и сооружения	
СП РК 3.02−113−2014	Лечебно−профилактические учреждения	
СП РК 3.06−101−2012	Проектирование зданий и сооружений с учетом доступности для маломобильных групп населения. Общие положения	
Постановление Правительства РК от 24 февраля 2015 года №127	Санитарно−эпидемиологические требования к объектам здравоохранения	
	Прилагаемые документы	
	Спецификация оборудования	18 листов
	Опросный лист	2 листа

Согласовано:

ОВ	Аппаз Е	01.11.25г.
ВК	Ермекбай	01.11.25г.
ЭО	Кененбаев	01.11.25г.

Взам. инв. №

Подп. и дата

Инв. № подл.

Рабочий проект разработан в соответствии с действующими на территории Республики Казахстан нормами и правилами и предусматривает мероприятия обеспечивающие взрыво−пожаро−безопасность, исключающие вредные воздействия на окружающую среду и воздушный бассейн, а так же предупреждающие чрезвычайные ситуации природного и техногенного характера.

Главный инженер проекта: Камбатыров Т.

ОБЩИЕ ДАННЫЕ

Данный проект − городская поликлиника, объект: «Строительство двухэтажной пристройки к стационару Шалкарской районной больницы г. Шалкар, Шалкарского района Актюбинской области», является учреждением здравоохранения.

Объемно−планировочные параметры здания приняты в соответствии с требованиями:

- СП РК 3.02−107−2014 «Общественные здания и сооружения»;
- СП РК 3.02−113−2014 «Лечебно−профилактические учреждения»;
- СН РК 3.06−01−2011 «Доступность зданий и сооружений для маломобильных групп населения».

Пристройка предназначена для увеличения площади стационара с 72 мест на 93 койко мест, размещения дополнительного медицинского оборудования, улучшения условий пребывания пациентов и оптимизации работы медицинского персонала. Проект предусматривает создание новых рабочих мест и возможность внедрения современного высокотехнологичного оборудования, что повысит качество диагностики и лечения.

Архитектурно−планировочные решения. Здание пристройки − двухэтажное с цокольным этажом. Помещения распределены по функциональным зонам с учетом санитарно−гигиенических, технологических и противопожарных требований. Габаритные размеры здания в осях составляют 52,6х15,6 м, что определяет его пространственные параметры и является основой для объемно−планировочных решений.

Количество работающего персонала в блоке − 41 человек, в том числе:

- врачебный персонал − 10 человек;
- средний медицинский персонал − 18 человек;
- младший медицинский персонал − 13 человек.

Количество посетителей в смену составляет до 60 человек.

В существующем блоке работают 108 медицинского персонала.

Инженерные системы. Здание подключается к городским инженерным сетям. Электроснабжение осуществляется напряжением 220/380 В. Водоснабжение и водоотведение запроектированы от централизованных систем. Отопление предусмотрено от центральной или автономной системы в зависимости от условий подключения. Вентиляция проектируется как общеобменная, с естественным или принудительным побуждением, согласно санитарным нормам. Система пожарной сигнализации разрабатывается по требованиям СП РК 2.02−101−2013. Также при необходимости предусматриваются системы видеонаблюдения, СКУД, телефонии и слаботочных сетей.

Условия эксплуатации, санитарно−бытовые и вспомогательные помещения. Помещения проектируются с учетом санитарных норм, требований по температурно−влажностному режиму, уровню освещенности и воздухообмену. Для персонала предусмотрены комнаты отдыха, душевые и санитарные узлы. Организованы помещения для хранения чистого и грязного белья, уборочного и мягкого инвентаря, а также отдельные зоны для дезинфекции. Все помещения обеспечены удобными путями эвакуации, необходимым естественным и искусственным освещением, а также соответствующим микроклиматом в соответствии с СанПиН Республики Казахстан.

Охрана труда и организация безопасных условий труда. Проект предусматривает соблюдение требований Трудового кодекса Республики Казахстан и действующих санитарных правил. Рабочие места оборудуются в соответствии с эргономическими требованиями, обеспечивается нормативный уровень освещения, вентиляции и температуры воздуха. Персонал проходит инструктажи по технике безопасности, пожарной безопасности и санитарным правилам. Для сотрудников предусмотрены бытовые помещения, гардеробные и санитарные комнаты.

Заключение. Проектируемая пристройка к стационару направлена на повышение качества медицинского обслуживания населения, создание безопасной и современной лечебной среды, соответствующей санитарно−гигиеническим и функциональным требованиям. Реализация проекта обеспечит расширение материально−технической базы больницы, повышение эффективности работы медицинского персонала и улучшение условий пребывания пациентов.

В случае чрезвычайной ситуации предусмотрено простейшее укрытие на цоколе на 30 мест.

В существующем блоке количество койко мест составляет 72 мест. В новом блоке всего 21 коек. Итого в 93 мест.

На первом этаже предусмотрены два бокса изолятора на 1 койку, диагностическая палата на 4 коек, ПИТ палата на 3 койки.

Количество коек распределены по этажам. То есть: на втором этаже расположены две палаты реанимации на 2 койки, две палаты изолятора на 1 койку, три палаты на 2 койки.

По этажное размещение помещение указаны на плане.

Изм.	Кол. уч.	Лист	N док.	Подп.	Дата	2025−ТХ		
						«Строительство двухэтажной пристройки к стационару Шалкарской районной больницы г. Шалкар, Шалкарского района Актюбинской области»		
ГИП		Камбатыров Т.				Здание ЛПУ	Стадия	Лист	Листов
Проверил		Алмуханов Д.					РП	1	4
Разработал		Нурболат Ш.				Общие данные	ТОО "MS Industrial" г. Шымкент − 2025 г.		
Н. контроль		Изтилеу А.							

Формат

Расстановка оборудования цокольного этажа на отм. −3,000

Экспликация помещений

Номер поме-щения	Наименование	Площадь м2	Кат помещение
1	Помещение персонала Ж	13.09	Д
2	Кладовая для сбора и хранения материала для	9.30	Д
3	Душ 2х	1.80 1.80	Д
4	С/у 2х	1.80 1.80	Д
5	Помещение персонала М	13.09	Д
6	Комната сестры−хозяйки с зоной для хранения чистого белья	13.49	Д
7	Комната хранения грязного белья	9.32	Д
8	Тамбур	4.54	Д
9	Лестничная клетка	14.56	Д
10	Коридор	89.17	Д
11	Помещение мягкого инвентаря	41.64	В4
12	ПУИ	5.70	Д
13	Инвентарная	13.49	Д
14	Комната инженерно− технического персонала	13.49	Д
15	Помещение техперсонала	13.94	Д
16	Тех.помещение	203.99	Д
17	Лестничная клетка	14.61	Д
18	Лифт		В4
19	Тех.помещение	16.18	Д
20	Тех.помещение	16.41	Д
21	Коридор	19.76	Д
22	Электрощитовая	15.12	В4
23	Тамбур	7.0	Д
24	Простейшие укрытия	53.25	Д
25	Тамбур шлюз 2х	4.07 4.07	Д
26	Венткамера	103.26	Д
27	Тепловой пункт	20.85	Д
28	Насосная	19.46	Д
	Итого	766.53	

Примечание:
предусмотреть подключение ХГВ
– умывальник
– душевая

Согласовано

ОВ	Аитов Е	01.11.25г.
ВК	Ермекбай	01.11.25г.
ЭО	Кененбаев	01.11.25г.

Инв.№ подл. | Подп. и дата | Взам. инв.№

Изм.	Кол. уч.	Лист	N док.	Подп.	Дата
ГИП		Камбатыров Т.			
Проверил		Азмуханов Д.			
Разработал		Нурболат Ш.			
Н.контроль		Изтилеу А.			

2025−ТХ

«Строительство двухэтажной пристройки к стационару Шалкарской районной больницы г.Шалкар, Шалкарского района Актюбинской области»

Здание ЛПУ

Стадия	Лист	Листов
РП	2	

Расстановка оборудования цокольного этажа на отм. −3,000

ТОО "MS Industrial"
г.Шымкент − 2025 г.

Формат

Расстановка оборудования первого этажа на отм. 0,000

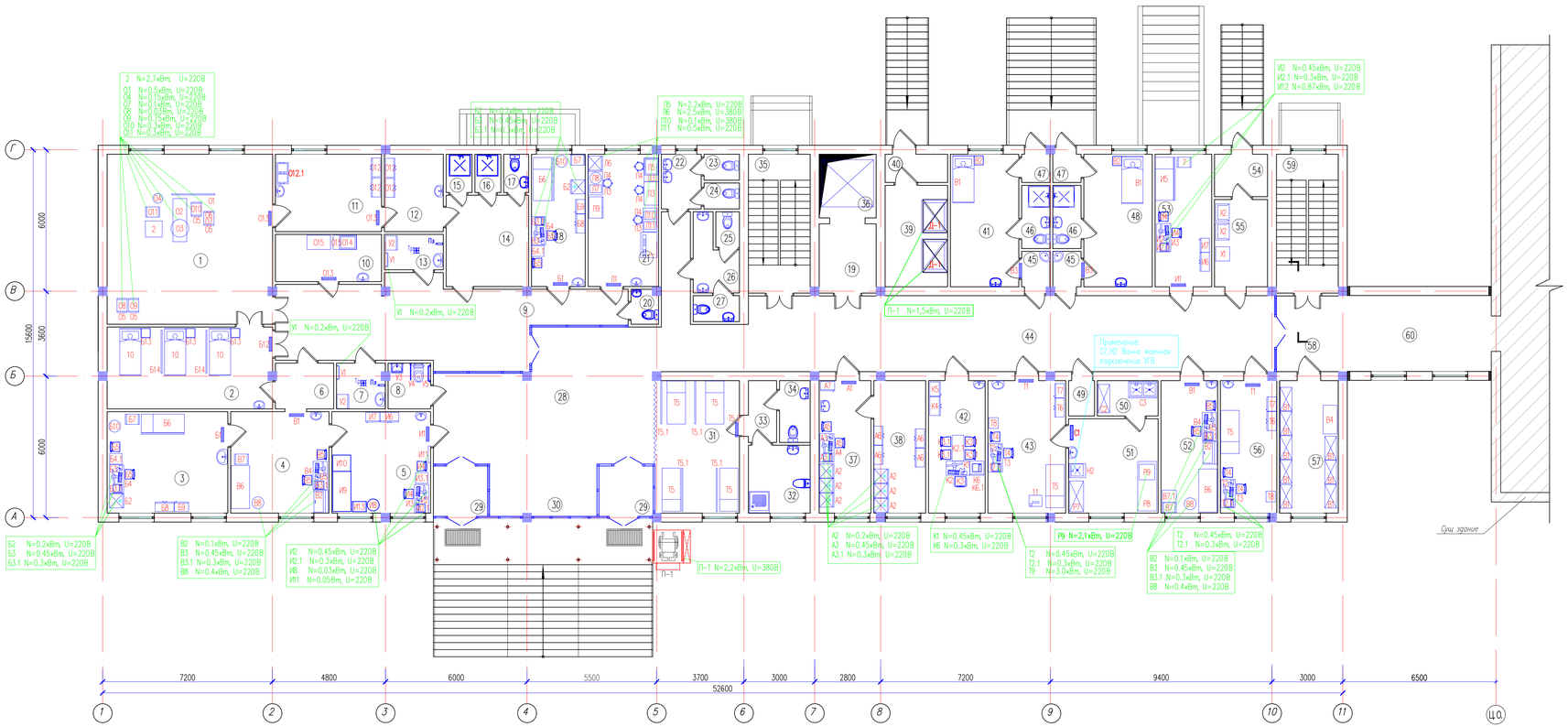

Экспликация помещений

Номер помещения	Наименование	Площадь, м2	Кат помещение
1	Малая операционная		В4
2	ПИТ палата на 3 койки		В4
3	Манипуляционный кабинет		В4
4	Гипсовая		Д
5	Кабинет травматолога		Д
6	Сан.пропускник		Д
7	ПИИ		Д
8	С/у для МГН		Д
9	Коридор		Д
10	Стерилизационная		В4
11	Предоперационная		В4
12	Переодевальная		В4
13	ПИИ		Д
14	Санпропускник		Д
15	Душ Ж		Д
16	Душ М		Д
17	С/у		Д
18	Процедурная		В4
19	Тамбур		Д
20	С/у перс		Д
21	Лаборатория срочных анализов		В4
22	Умывальная		Д
23	С/у Ж		Д
24	С/у Ж		Д
25	С/у М		Д
26	Умывальная		Д
27	С/у М		Д
28	Вестибюль зона ожидания		Д
29	Прием экстренных пациентов 2х		Д
30	Зона хранения каталок		Д

Экспликация помещений

Номер помещения	Наименование	Площадь, м2	
31	Диагностическая палата на 4 кушетки		Д
32	Мытье и дезинфекция суден		Д
33	С/у		Д
34	С/у		Д
35	Лестничная клетка		Д
36	Лифт		Д
37	Комната старшей медицинской сестры		Д
38	Комната для хранения медикаментов		В4
39	Подбеемник для еды		Д
40			Д
41	Бокс на 1койку (изоляционно-диагностический)		Д
42	Кабинет заведующего приемным отделением		Д
43	Кабинет эндоскопии		В4
44	Коридор		Д
45	Шлюз 2х		Д
46	С/у 2х		Д
47	Тамбур 2х		Д
48	Бокс на 1койку (изоляционно-диагностический)		Д
49	С/у		Д
50	Моечная		Д
51	Стерилизационно-сушильная		В4
52	Процедурно-перевязочная		В4
53	Кабинет УЗИ		Д
54	Тамбур		Д
55	Пом.хранения мед.отходов		В4
56	Прием амбулаторно больных		Д
57	Помещение для хранения вещей больных		В4
58	Коридор		Д
59	Лестничная клетка		Д
60	Коридор		Д
	Итого	754.80	

Примечание: предусмотреть подключение ХГВ

- Пл – поливочный кран
- – умывальник
- – душевая

Примечание: предусмотреть подключение к сетям электроснабжения С1,В1,В3,О1,3,А1,Л1,И1,Б1 – N=50Вт, U=220В
– облучатель бактерицидный

Изм.	Кол. уч.	Лист	N док.	Подп.	Дата
ГИП		Камбатыров Т.			
Проверил		Алмуханов Д.			
Разработал		Нурболат Ш.			
Н.контроль		Изтилеу А.			

2025-ТХ

«Строительство двухэтажной пристройки к стационару Шалкарской районной больницы г.Шалкар, Шалкарского района Актюбинской области»

Здание ЛПУ

Расстановка оборудования первого этажа на отм. 0,000

Стадия	Лист	Листов
РП	3	

ТОО "MS Industrial" г.Шымкент – 2025 г.

Согласовано

ОВ	Аппаз Е	01.11.25г.
ВК	Ермекбай	01.11.25г.
ЭО	Кененбаев	01.11.25г.

Взам. инв. №

Подп. и дата

Инв. № подл.

Формат

Расстановка оборудования второго этажа на отм. +3,300

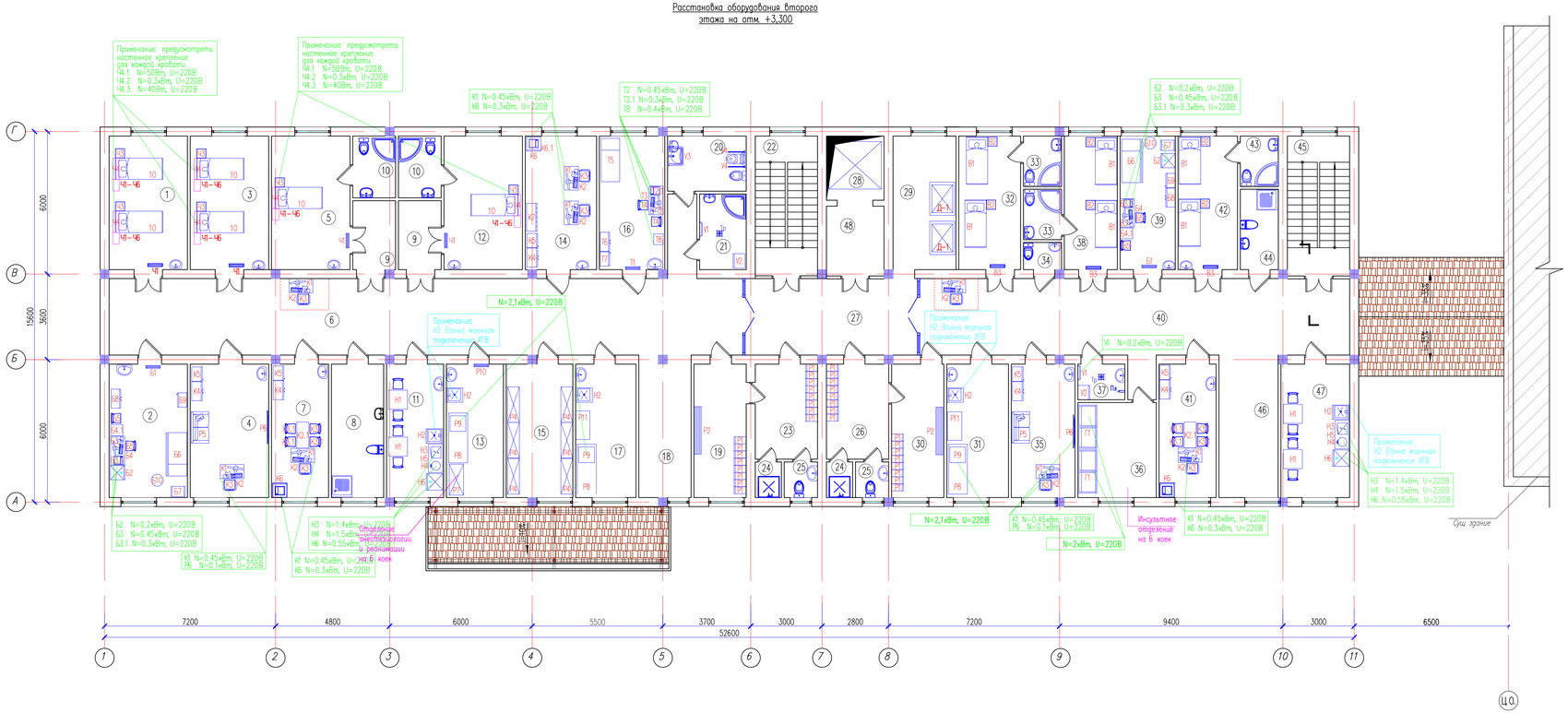

Экспликация помещений

Номер помещения	Наименование	Площадь, м2	Кат помещение
1	Палата реанимации на 2 мест		В4
2	Процедурная		В4
3	Палата реанимации на 2 мест		В4
4	Ординаторская		Д
5	Палата изолятор на 1 место		В4
6	Коридор		Д
7	Кабинет зав.реанимационного отделения		Д
8	Мытья и стерилизации суден,горшков,мытья и сушки клеенок		В4
9	Шлюз с зоной для поста дежурной мед.сестры 2х		Д
10	Помещение слива 2х		Д
11	Комната персонала бытовая		Д
12	Палата изолятор на 1 место		В4
13	Стерилизационная наркозно-дыхательной аппаратуры		В4
14	Комната центрального пульта мониторной системы слежения за состоянием больных		Д
15	Помещения хранения нар коз но-дыхательной, эндоскопической и другой аппаратуры		В4
16	Кабинет врача анестезиолога-реаниматолога		Д
17	Буфетная		Д
18	Зона для каталок		Д
19	Переодевальная		В4
20	С/у универсальный		Д
21	ПУИ		Д
22	Лестничная клетка		Д
23	Санпропускник		Д
24	Душ 2х		Д
25	С/у 2х		Д

Экспликация помещений

Номер помещения	Наименование	Площадь, м2	
26	Санпропускник		Д
27	Коридор		Д
28	Лифт		Д
29	Подъемник для еды		Д
30	Переодевальная		В4
31	Буфетная		Д
32	Палата на 2 мест		В4
33	С/у 2х		Д
34	С/у перс		Д
35	Ординаторская		Д
36	Комната для сушки верхней одежды и обуви больных		В4
37	ПУИ		В4
38	Палата на 2 мест		В4
39	Процедурная		В4
40	Коридор		Д
41	Кабинет зав.инсультного отделения		Д
42	Палата на 2 мест		В4
43	С/у		Д
44	Мытья и стерилизации суден,горшков,мытья и сушки клеенок		В4
45	Лестничная клетка		Д
46	Зона для каталок		Д
47	Комната персонала бытовая		Д
48	Зона безопасности для мгн		Д
	Итого	721.08	

Примечание: предусмотреть подключение ХГВ

- поливочный кран
- умывальник
- душевая

Примечание: предусмотреть подключение к сетям электроснабжения В1,В3,Б1,Ч1 – N=50Вт, U=220В

- облучатель бактерицидный

Изм.	Кол. уч.	Лист	N док.	Подп.	Дата
ГИП		Комбатыров Т.			
Проверил		Алмуханов Д.			
Разработал		Нурболат Ш.			
Н.контроль		Изтилеу А.			

2025-ТХ

«Строительство двухэтажной пристройки к стационару Шалкарской районной больницы г.Шалкар, Шалкарского района Актюбинской области»

Здание ЛПУ

Стадия	Лист	Листов
РП	4	

Расстановка оборудования второго этажа на отм. +3,300

ТОО "MS Industrial" г.Шымкент – 2025 г.

Формат

Согласовано

ОВ	Аппаз Е	01.11.25г.
ВК	Ерменбай	01.11.25г.
ЭО	Кененбаев	01.11.25г.

Взам. инв. №

Подп. и дата

Инв. № подл.

Позиция.	Наименование и техническая характеристика.	Тип, марка обозначение документа, опросного листа.	Код оборудования, изделия, материала.	Поставщик	Единица измерения.	Количество.	Масса единицы, кг.	Примечание.
1	2	3	4	5	6	7	8	9
	Помещения персонала Ж помещения 1 на отм. −3,000							
P1	Шкаф локер металлический с электронным замком (300х500х1900 мм)		522-101-1238-0005		шт.	16		
P2	Скамья для раздевалок без спинки RAR-4853. Выполнена из массива дерева с металлическими опорами, а также оснащена полкой для обуви (2000х350х425 мм)	RAR-4853	522-101-1003-0012		шт.	1		
	Кладовая для сбора и хранения материала для анализов (с вентиляцией) помещения 2 на отм. −3,000							
X1	Стеллаж металлический (1000х500х1800 мм)		521-108-0507-0003		шт.	2		
	Помещение персонала М помещения 5 на отм. −3,000							
P1	Шкаф локер металлический с электронным замком (300х500х1900 мм)		522-101-1238-0005		шт.	16		
P2	Скамья для раздевалок без спинки RAR-4853. Выполнена из массива дерева с металлическими опорами, а также оснащена полкой для обуви (2000х350х425 мм)	RAR-4853	522-101-1003-0012		шт.	1		
	Комната сестры-хозяйки с зоной для хранения чистого белья помещения 6 на отм. −3,000							
K1	Персональный компьютер HP Pro Tower 400 G9 260W Intel Core i5-13500 2.50G/8GB (N=0.45кВт, U=220В)	HP	521-101-0401-0064		шт.	1		
	DDR4 3200 UDIMM NECC/256GB/Windows 11 Pro/ Office LTSC Standard 2021/акустическая система Logitech Z150							
K2	Стол компьютерный с выдвижной полкой и отсеком под системный блок, ЛДСП 16мм. (1000х600х750 мм)		522-101-1201-0002		шт.	1		
K3	Кресло, регулировка высоты. Крестовина пластик. Подлокотники пластиковые. Спинка сетчатая (490х460х1240 мм)		522-101-1224-0058		шт.	1		
K4	Шкаф для документов с открытыми верхними полками и закрытой нижней частью. Материал ЛДСП 16мм (800х450х1800мм)		521-103-0301-0002		шт.	1		
K5	Шкаф для одежды. Материал ЛДСП 16мм. Полка для головного убора и перекладина (600х450х1800 мм)		522-101-1229-0005		шт.	1		
B1	Стеллаж металлический (1000х500х1800 мм)		521-108-0507-0003		шт.	2		
	Комната хранения грязного белья помещения 7 на отм. −3,000							
B1	Стеллаж металлический (1000х500х1800 мм)		521-108-0507-0003		шт.	5		
	Тамбур помещения 8 на отм. −3,000							
B2	Тележка для сухого белья из полипропилена, стандартная (830х480х620 мм)		521-108-0502-0001		шт.	1		
B3	Тележка для влажного белья из алюминия, стандартная (840х490х650 мм)		521-108-0502-0003		шт.	1		

Согласовано:

ОВ	Аппаз Е	01.11.25г.
ВК	Ермекбай	01.11.25г.
ЭО	Кененбаев	01.11.25г.

Взам. инв. №

Подп. и дата

Инв. № подл.

Изм.	Кол. уч.	Лист	N док.	Подп.	Дата
ГИП		Камбатыров Т.			
Проверил		Алмуханов Д.			
Разработал		Нурболат Ш.			
Н. контроль		Изтилеу А.			

2025-ТХ

«Строительство двухэтажной пристройки к стационару Шалкарской районной больницы г. Шалкар, Шалкарского района Актюбинской области»

Здание ЛПУ

Стадия	Лист	Листов
РП	1	18

Спецификация оборудования

ТОО "MS Industrial"
г. Шымкент – 2025 г.

Формат

Позиция.	Наименование и техническая характеристика.	Тип, марка обозначение документа, опросного листа.	Код оборудования, изделия, материала.	Поставщик	Единица измерения.	Количество.	Масса единицы, кг.	Примечание.
	Помещение мягкого инвентаря помещения 11 на отм. −3,000							
Р4	Стеллаж металлический 1800*1500*500 мм		521-108-0507-0001		шт.	12		
	Помещения уборочного инвентаря помещения 12 на отм. −3,000							
У1	Полотенцесушитель электрический стальной. (N=2кВт, U=220В, 600х450 мм)		245-401-0201		шт.	1		
У2	Шкаф металлический односекционный для уборочного инвентаря с замком, с полками и нишей. Покрытие-краска порошковая-полимерная. (600х500х1656 мм)		521-101-0603-0003		шт.	1		
	Инвентарная помещения 13 на отм. −3,000							
Р4	Стеллаж металлический 1800*1500*500 мм		521-108-0507-0001		шт.	6		
	Комната инженерно-технического персонала помещения 14 на отм. −3,000							
Р3	Стол обеденный с 4-мя стульями (1500х600х700 мм)		522-102-0101-0002		шт.	1		
Р5	Диван, модель "Найс 2". Посадочных мест: 2. Материал: обивка – эко-кожа. Наполнитель: поролон, синтепон, синтепух. (1330х750х700 мм)	Найс 2	521-402-0301-0008		шт.	1		
Р6	LED Телевизор Samsung UE55AU8000UXCE, 55"(140 см), UHD (3840х2160), 3xHDMI,2xUSB,WL,BT,LAN,Smart (N=0.1кВт, U=220В)		521-101-0417-0005		шт.	1		
	Помещение техперсонала помещения 15 на отм. −3,000							
Н1	Стол обеденный на 2 места. Столешница из полипропилен, обтянутая высокопрочной пленкой. Толщина столешницы: 2,5 мм (800х800х750 мм)		522-102-0101-0009		шт.	2		
Н1.1	Стул типа Фаиза. Каркас металлический цветной. Обивка эко-кожа (380х380х890 мм)		522-102-0102-0002		шт.	4		
Н2	Ванна моечная ВМС-С-1/500 (600х600х850)		522-103-0138		шт.	1		
Н3	Печь микроволновая СВЧ HURAKAN HKN-WP900 (N=1.4кВт, U=220В, 483х400х281 мм)	HURAKAN	522-103-0219		шт.	1		
Н4	Кипятильник-кофеварка СР-10А, размеры 340х340х490 мм, объем 10 л, мощность 1,5 кВт, напряжение 220 В		522-103-0807-0002		шт.	1		
Н5	Стол производственный СПБ-С-15/7-П (1500х700х850)	СПБ-С-15/7-П	522-103-0111		шт.	1		
Н6	Холодильник, общий объем не менее 94л, однокамерный		521-301-3017-0007		шт.	1		
	Простейшие укрытия пом. 24. отм. −3,300							
С1	Кровать металлическая функциональная двухсекционная. Габариты,мм 2000х800х1800	КП 0002	527-114-0114-0003		шт.	15		
	Предоперационное помещение 11 на отм. 0,000							
О12	Шкаф медицинский двухстворчатый из полипропилена (800х400х1800 мм)		523-301-0203-0001		шт.	2		
О12.1	Тележка для сухого белья из полипропилена (удлиненная) 1020*630*825 мм		521-108-0502-0002		шт.	1		
О13	Облучатель-рециркулятор бактерицидный «FamAIR» Pro 15. Объем производительности 90 м3 за час. Обслуживаемая площадь 30-60м2. (N=50Вт, U=220В, 625х120х120 мм)	FamAIR	526-301-0115-0001		шт.	1		

Согласовано:

ОВ	Аппаз Е	01.11.25г.
ВК	Ермекбай	01.11.25г.
ЭО	Кененбдев	01.11.25г.

Взам. инв. №

Подп. и дата

Инв. № подл.

Изм.	Кол.уч.	Лист	N док.	Подп.	Дата

2024-ТХ

Лист 2

Формат

Позиция.	Наименование и техническая характеристика.	Тип, марка обозначение документа, опросного листа.	Код оборудования, изделия, материала.	Поставщик	Единица измерения.	Количество.	Масса единицы, кг.	Примечание.
1	2	3	4	5	6	7	8	9
	Малая операционная помещение 1 на отм. 0,000				шт.	1		
01	Ширма двухсекционная на колесах ШР 0002. Вес 16 кг. Ширина одной секции 800 мм. Высота 1830 мм.	FamAIR	527-114-0402-0001		шт.	1		
02	Стол операционный с электроприводом с регулируемой высотой панели СОМэп-01 в комплекте приспособления для гинекологии и урологии		523-503-0103-0001		шт.	1		
03	Светильник хирургический светодиодный в комплекте с принадлежностями типа L6SC. Класс 1 – с низкой степенью риска, бестеневой операционный, потолочный двухблочный.		523-503-0118-0001		шт.	1		
	Панель управления: размеры 140х127х40,8 мм; погрешность: +/-10%. (N=0,5кВт; U=220В)							
04	Лампа для ФГДС Osram (N=0.15Вт, U=220В)	Osram	247-106-0102		шт.	1		
05	Столик манипуляционный металлический с 3 полками и 2 выдвижными ящиками		527-114-0204-0005		шт.	3		
06	Аппарат для криохирургии гинекологический и/или аппарат лазерный хирургический Metrum CryoFlex CRYO-S Electric II в комплекте с зондами		Прайс		шт.	1		
07	Отсасыватель хирургический электрический "Armed" 7E-A (N=0.1кВт, U=220В)	Armed	523-301-0201-0002		шт.	1		
08	Насос инфузионный типа, Comen ME600. Класс 2 а со средней степенью риска. Размер экрана: 4-дюймовый экран. Классификация: Тип CF (N=0.03кВт, U=220В)	Comen	527-112-0312-0003		шт.	1		
09	Дистиллятор воды типа ScienceCube, MDS-102. Производительность: 1 л/ч. Водосборник пластик, обьем 3,6 л. Емкость: нержавеющая сталь (N=0.75кВт, U=220В)	ScienceCube	521-301-2111-0002		шт.	1		
010	Анестезиологический реанимационный монитор с модулем анестезирующих газов, опцией измерения инвазивного давления (N=0,3кВт; U=220В)		527-112-0307		шт.	1		
011	Высокочастотный электрокоагулятор для монополярных, биполярных сечений и коагуляции (N=0,3кВт; U=220В)		527-107-0102		шт.	1		
013	Облучатель-рециркулятор бактерицидный «FamAIR» Pro 15. Обьем производительности 90 м3 за час. Обслуживаемая площадь 30-60м2. (N=50Вт, U=220В, 625х120х120 мм)	FamAIR	526-301-0115-0001		шт.	1		
	Переодевальная помещение 12 на отм. 0,000							
012	Шкаф медицинский двухстворчатый из полипропилена (800х400х1800 мм)		523-301-0203-0001		шт.	2		
	Помещения уборочного инвентаря помещение 7,13 на отм. 0,000							
У1	Полотенцесушитель электрический стальной. (N=2кВт, U=220В, 600х450 мм)		245-401-0201		шт.	2		
У2	Шкаф металлический односекционный для уборочного инвентаря с замком, с полками и нишей. Покрытие-краска порошковая-полимерная. (600х500х1656 мм)		521-101-0603-0003		шт.	2		
	Стерилизационная помещение 10 на отм. 0,000							
013	Облучатель-рециркулятор бактерицидный «FamAIR» Pro 15. Обьем производительности 90 м3 за час. Обслуживаемая площадь 30-60м2. (N=50Вт, U=220В, 625х120х120 мм)	FamAIR	526-301-0115-0001		шт.	1		
014	Шкаф сушильный. Диапазон температур от +500С до +2000С. Обьем 80л. (N=2.2кВт, U=220В, 680х626х603 мм)	ШС-80	521-301-2112-0001		шт.	1		

Согласовано:

ОВ	Аппаз Е	01.11.25г.
ВК	Ермекбай	01.11.25г.
ЭО	Кененбаев	01.11.25г.

Инв. N° подл. | Подп. и дата | Взам. инв. N°

Изм.	Кол.уч.	Лист	N док.	Подп.	Дата	01-2023-ТХ	Лист 3

Формат

Позиция.	Наименование и техническая характеристика.	Тип, марка обозначение документа, опросного листа.	Код оборудования, изделия, материала.	Поставщик	Единица измерения.	Количество.	Масса единицы, кг.	Примечание.
1	2	3	4	5	6	7	8	9
015	Стол лабораторный, столешница постформинг 28мм, основание металлокаркас, ящики, постформиг СЛ-2 (1000х600х850 мм)		522-101-1216-0001		шт.	2		
	Процедурная помещение 18 на отм .0,000					1		
Б1	Облучатель-рециркулятор бактерицидный «FamAIR» Plus Напольное исполнение. Обслуживаемая площадь -30-60м2. Объем произ-ти 90 м3 за час. (N=50Вт, U=220В)		526-301-0115-0009		шт.	1		
Б2	Фармацевтический холодильник POZIS ХФ-250-2. Общий объем 250л (N=0.2кВт, U=220В, 600х610х1950 мм)	POZIS	524-403-0207		шт.	1		
Б3	Персональный компьютер HP Pro Tower 400 G9 260W Intel Core i5-13500 2.50G/8GB (N=0.45кВт, U=220В)	HP	521-101-0401-0064		шт.	1		
	DDR4 3200 UDIMM NECC/256GB/Windows 11 Pro/Office LTSC Standard 2021/акустическая система Logitech Z150							
Б3.1	МФУ HP 5UE15A Laser MFP 135r Printer, A4, Printer/Scanner/Copier, 1200 dpi, 20 ppm, 128 MB, 600 MHz (N=0.3кВт, U=220В, 406х360х253 мм)	HP	522-101-0225-0016		шт.	1		
Б4	Стол однотумбовый с 3 ящиками и нишей. Размер 1200х650х750 мм	КУЛ-107	522-101-1206-0001		шт.	1		
Б4.1	Тумба мобильная на колесах 600х600х500мм, 3 выдвижных ящика, ЛДСП 16мм		522-101-1237-0009		шт.	1		
Б5	Стул полумягкий типа СМ-7. Каркас металлический цветной. Каркас металлический цветной. Заглушки стандартные заглушки (460х350х820 мм)	СМ-7	522-101-1219-0027		шт.	1		
Б6	Кушетка смотровая, количество секций 2, размер 2000х600х670мм		527-114-0509		шт.	1		
Б6.1	Ширма двухсекционная на колесах ШР 0002		527-114-0402-0001		шт.	1		
Б7	Столик инструментальный три стеклянные полки СМИ 0002		527-114-0204-0002		шт.	1		
Б8	Шкаф медицинский двухстворчатый металлический, размер 800х400х1750/1850 мм, 4 двери	ШМ-02-МСК	523-301-0203-0002		шт.	1		
Б9	Шкаф для одежды 800х540х1930 мм	КУЛ-126	522-101-1229-0002		шт.	1		
Б10	Штатив под капельницу (на колёсиках) 2200 мм		527-114-0302		шт.	1		
	Комната старшей медицинской сестры на отм. 0,000. пом. 37							
А1	Облучатель-рециркулятор бактерицидный "FamAIR" Pro 15. В металлическом корпусе. Настенное. Обслуж-я площадь - 30-60м2. Объем производ. 90 м3 за час.		526-301-0115-0001		шт.	1		
А2	Фармацевтический холодильник POZIS ХФ-250-2. Общий объем 250л (N=0.2кВт, U=220В, 600х610х1950 мм)	POZIS	524-403-0207		шт.	3		
А3	Персональный компьютер HP Pro Tower 400 G9 260W Intel Core i5-13500 2.50G/8GB (N=0.45кВт, U=220В)	HP	521-101-0401-0064		шт.	1		
	DDR4 3200 UDIMM NECC/256GB/Windows 11 Pro/Office LTSC Standard 2021/акустическая система Logitech Z150							
А3.1	МФУ HP 5UE15A Laser MFP 135r Printer, A4, Printer/Scanner/Copier, 1200 dpi, 20 ppm, 128 MB, 600 MHz (N=0.3кВт, U=220В, 406х360х253 мм)	HP	522-101-0225-0016		шт.	1		

Согласовано:

ОВ	Аппаз Е	01.11.25г.
ВК	Ермекбай	01.11.25г.
ЭО	Кенешбаев	01.11.25г.

Взам. инв. N°

Подп. и дата

Инв. N° подл.

Изм.	Кол.уч.	Лист	N док.	Подп.	Дата

2024-ТХ

Лист 4

Формат

Позиция.	Наименование и техническая характеристика.	Тип, марка обозначение документа, опросного листа.	Код оборудования, изделия, материала.	Поставщик	Единица измерения.	Количество.	Масса единицы, кг.	Примечание.
А4	Стол однотумбовый с 3 ящиками и нишей. Размер 1200х650х750 мм	КУЛ-107	522-101-1206-0001		шт.	1		
А5	Стул полумягкий типа СМ-7. Каркас металлический цветной. Каркас металлический цветной. Заглушки стандартные заглушки (460х350х820 мм)	СМ-7	522-101-1219-0027		шт.	1		
А7	Шкаф для одежды 800х540х1930 мм	КУЛ-126	522-101-1229-0002		шт.	1		
	Комната для хранения медикаментов на отм. 0,000 пом.38							
А2	Фармацевтический холодильник POZIS ХФ-250-2. Общий объем 250 л (N=0.2кВт, U=220В, 600х610х1950 мм)	POZIS	524-403-0207		шт.	3		
А6	Шкаф медицинский двухстворчатый металлический, 4 двери (800х400х1750 мм)	ШМ-02-МСК	523-301-0203-0002		шт.	4		
	Кабинет заведующего приемным отделением на отм. 0,000 пом. 42							
К1	Персональный компьютер HP Pro Tower 400 G9 260W Intel Core i5-13500 2.50G/8GB (N=0.45кВт, U=220В)	HP	521-101-0401-0064		шт.	1		
	Системный блок HP Pro Tower 400 G9 P 260W / Intel Core i5-14500 5.00G 24 MB 14 cores 65W CPU / 8GB (1x8GB) DDR5 4800 UDIMM Memory / 256GB 2280 PCIe NVMe Value							
К2	Стол компьютерный с выдвижной полкой и отсеком под системный блок, ЛДСП 16мм. (1000х600х750 мм)		522-101-1201-0002		шт.	1		
К2.1	Столешница из ЛДСП 32мм, каркас выполнен из ЛДСП 16мм. Торцы облицованы кромкой ПВХ толщиной 2мм (1100х500х700 мм)		522-101-1207-0012		шт.	1		
К3	Кресло, регулировка высоты. Крестовина пластик. Подлокотники пластиковые. Спинка сетчатая (490х460х1240 мм)		522-101-1224-0058		шт.	1		
К3.1	Стул полумягкий. Сиденье и спинка из монолитного пластика, мягкая накидка для сиденья съемное, металлический каркас из круглой трубы. (550х835х560 мм)		522-101-1219-0005		шт.	4		
К4	Шкаф для документов с открытыми верхними полками и закрытой нижней частью. Размеры 800х450х2000мм. ЛДСП 16мм.		521-103-0301-0002		шт.	1		
К5	Шкаф для одежды. Материал ЛДСП 16мм. Полка для головного убора и перекладина (600х450х1800 мм)		522-101-1229-0005		шт.	1		
К6	МФУ HP 5UE15A Laser MFP 135r Printer, A4, Printer/Scanner/Copier, 1200 dpi, 20 ppm, 128 MB, 600 MHz (N=0.3кВт, U=220В, 406х360х253 мм)	HP	522-101-0225-0016		шт.	1		
К6.1	Тумба мобильная на колесах. Тумба изготовлена из ЛДСП толщиной 16 мм. Тумба имеет 4 колесиков для передвижения (600х600х500 мм)		522-101-1237-0009		шт.	1		
	Гипсовая на отм. 0,000 пом.4							
В1	Облучатель-рециркулятор бактерицидный «FamAIR» Plus Напольное исполнение. Обслуживаемая площадь -30-60м2. Объем произ-ти 90 м3 за час. (N=50Вт, U=220В)		526-301-0115-0009		шт.	1		
В2	Камера УФ-бактерицидная для хранения стерильных медицинских инструментов КБ-«Я»-ФП (N=0.1кВт, U=220В, 960х600х1250 мм)	КБ-«Я»-ФП	прайс		шт.	1		
В3	Персональный компьютер HP Pro Tower 400 G9 260W Intel Core i5-13500 2.50G/8GB (N=0.45кВт, U=220В)	HP	521-101-0401-0064		шт.	1		
	Системный блок HP Pro Tower 400 G9 P 260W / Intel Core i5-14500 5.00G 24 MB 14 cores 65W CPU / 8GB (1x8GB) DDR5 4800 UDIMM Memory / 256GB 2280 PCIe							
В3.1	МФУ HP 5UE15A Laser MFP 135r Printer, A4, Printer/Scanner/Copier, 1200 dpi, 20 ppm, 128 MB, 600 MHz (N=0.3кВт, U=220В, 406х360х253 мм)	HP	522-101-0225-0016		шт.	1		

Согласовано:

ОВ	Аппаз Е	01.11.25г.
ВК	Ермекбай	01.11.25г.
ЭО	Кененбаев	01.11.25г.

Взам. инв. №

Подп. и дата

Инв. № подл.

Изм.	Кол. уч.	Лист	N док.	Подп.	Дата	2024-ТХ	Лист 5

Формат

Позиция.	Наименование и техническая характеристика.	Тип, марка обозначение документа, опросного листа.	Код оборудования, изделия, материала.	Поставщик	Единица измерения.	Количество.	Масса единицы, кг.	Примечание.
1	2	3	4	5	6	7	8	9
В4	Стол однотумбовый с 3 ящиками и нишей. Размер 1200х650х750 мм	КУЛ-107	522-101-1206-0001		шт.	1		
В5	Стул полумягкий типа СМ-7. Каркас металлический цветной. Каркас металлический цветной. Заглушки стандартные заглушки (460х350х820 мм)	СМ-7	522-101-1219-0027		шт.	1		
В6	Кушетка медицинская функциональная (для травматологического профиля)		525-201-0301		шт.	1		
В7	Аспиратор (отсасыватель) медицинский типа New Askir 301 (N=0.1кВт, U=220В)		527-107-0306-0001		шт.	1		
В7.1	Столик инструментальный три стеклянные полки СМИ 0002		527-114-0204-0002		шт.	1		
В8	Светильник "Эмалед 500/500LT" (N=30Вт, U=220В)	ЭМАЛЕД	527-104-0201-0001		шт.	1		
	Кабинет УЗИ на отм. 0,000. пом 53							
И1	Облучатель-рециркулятор бактерицидный "FamAIR" Pro 15. В металлическом корпусе. Настенное. Обсл. площадь - 30-60м2. Объем произ. 90 м3 за час. (N=0.19кВт, U=220В)		526-301-0115-0001		шт.	1		
И2	Персональный компьютер HP Pro Tower 400 G9 260W Intel Core i5-13500 2.50G/8GB (N=0.45кВт, U=220В)	HP	521-101-0401-0064		шт.	1		
	Системный блок HP Pro Tower 400 G9 P 260W / Intel Core i5-14500 5.00G 24 MB 14 cores 65W CPU / 8GB (1x8GB) DDR5 4800 UDIMM Memory / 256GB 2280 PCIe NVMe							
И2.1	МФУ HP 5UE15A Laser MFP 135r Printer, A4, Printer/Scanner/Copier, 1200 dpi, 20 ppm, 128 MB, 600 MHz (N=0.3кВт, U=220В, 406х360х253 мм)	HP	522-101-0225-0016		шт.	1		
И3	Стол однотумбовый с 3 ящиками и нишей. Размер 1200х650х750 мм	КУЛ-107	522-101-1206-0001		шт.	1		
И4	Стул полумягкий типа СМ-7. Каркас металлический цветной. Каркас металлический цветной. Заглушки стандартные заглушки (460х350х820 мм)	СМ-7	522-101-1219-0027		шт.	1		
И5	Кушетка смотровая, количество секций 2, размер 2000х600х670мм		527-114-0509		шт.	1		
И5.1	ирма двухсекционная на колесах ШР 0002		527-114-0402-0001		шт.	1		
И6	Шкаф медицинский двухстворчатый металлический, размер 800х400х1750/1850 мм, 4 двери	ШМ-02-МСК	523-301-0203-0002		шт.	1		
И7	Шкаф для одежды 800х540х1930 мм	КУЛ-126	522-101-1229-0002		шт.	1		
7	УЗИ аппарат. Эл.пит: 220В,1.2кВт	Esaote MyLab X8			шт.	1		В смете не учитывать
	Кабинет травматолога на отм. 0.000 пом 5							
И1	Облучатель-рециркулятор бактерицидный «FamAIR» Plus Напольное исполнение. Обслуживаемая площадь -30-60м2. Объем произ-ти 90 м3 за час. (N=50Вт, U=220В)		526-301-0115-0009		шт.	1		
И2	Персональный компьютер HP Pro Tower 400 G9 260W Intel Core i5-13500 2.50G/8GB (N=0.45кВт, U=220В)	HP	521-101-0401-0064		шт.	1		
	DDR4 3200 UDIMM NECC/256GB/Windows 11 Pro/Office LTSC Standard 2021/акустическая система Logitech Z150							

Согласовано:

ОВ	Аппаз Е	01.11.25г.
ВК	Ермекбай	01.11.25г.
ЭО	Кененбаев	01.11.25г.

Взам. инв. №

Подп. и дата

Инв. № подл.

Изм.	Кол.уч.	Лист	N док.	Подп.	Дата	2024-ТХ	Лист 6

Формат

Позиция.	Наименование и техническая характеристика.	Тип, марка обозначение документа, опросного листа.	Код оборудования, изделия, материала.	Поставщик	Единица измерения.	Количество.	Масса единицы, кг.	Примечание.
1	2	3	4	5	6	7	8	9
И2.1	МФУ HP 5UE15A Laser MFP 135r Printer, A4, Printer/Scanner/Copier, 1200 dpi, 20 ppm, 128 MB, 600 MHz (N=0.3кВт, U=220В, 406х360х253 мм)	HP	522-101-0225-0016		шт.	1		
И3	Стол однотумбовый с 3 ящиками и нишей. Размер 1200х650х750 мм	КУЛ-107	522-101-1206-0001		шт.	1		
И3.1	Тумба мобильная на колесах 600х600х500мм, 3 выдвижных ящика, ЛДСП 16мм		522-101-1237-0009		шт.	1		
И4	Стул полумягкий типа СМ-7. Каркас металлический цветной. Каркас металлический цветной. Заглушки стандартные заглушки (460х350х820 мм)	СМ-7	522-101-1219-0027		шт.	1		
И7	Шкаф для одежды 800х540х1930 мм	КУЛ-126	522-101-1229-0002		шт.	1		
И6	Шкаф медицинский двухстворчатый металлический, размер 800х400х1750/1850 мм, 4 двери	ШМ-02-МСК	523-301-0203-0002		шт.	1		
И8	Светильник "Эмалед 500/500LT" (N=30Вт, U=220В)		527-104-0201-0001		шт.	1		
И9	Кушетки/кровать медицинская функциональная (для травматологического профиля)		525-201-0301		шт.	1		
И10	Каталка медицинская больничная (2030х675х800 мм)		527-114-0101		шт.	1		
И11	Негатоскоп общего назначения "Armed" 1-кадровый флуоресцентный (N=0.05Вт, U=220В)		524-402-0401-0002		шт.	1		
И13	Столик инструментальный две стеклянные полки СМИ 0001		527-114-0204-0001		шт.	1		
	Помещение для хранения вещей больных на отм. 0.000 пом.57							
В1	Стеллаж металлический (1000х500х1800 мм)		521-108-0507-0003		шт.	8		
В4	Стол для сортировки белья С-1260. Масса, не более: 20кг (1215х590х840 мм)	С-1260	по прайсу		шт.	1		
	Процедурно-перевязочная на отм. 0.000 пом 52							
В1	Облучатель-рециркулятор бактерицидный «FamAIR» Plus Напольное исполнение. Обслуживаемая площадь -30-60м2. Обьем произ-ти 90 м3 за час. (N=50Вт, U=220В)		526-301-0115-0009		шт.	1		
В2	Камера УФ-бактерицидная для хранения стерильных медицинских инструментов КБ-«Я»-ФП (N=0.1кВт, U=220В, 960х600х1250 мм)	КБ-«Я»-ФП	прайс		шт.	1		
В3	Персональный компьютер HP Pro Tower 400 G9 260W Intel Core i5-13500 2.50G/8GB (N=0.45кВт, U=220В)	HP	521-101-0401-0064		шт.	1		
	DDR4 3200 UDIMM NECC/256GB/Windows 11 Pro/Office LTSC Standard 2021/акустическая система Logitech Z150				шт.	1		
В3.1	МФУ HP 5UE15A Laser MFP 135r Printer, A4, Printer/Scanner/Copier, 1200 dpi, 20 ppm, 128 MB, 600 MHz (N=0.3кВт, U=220В, 406х360х253 мм)	HP	522-101-0225-0016		шт.	1		
В4	Стол однотумбовый с 3 ящиками и нишей. Размер 1200х650х750 мм	КУЛ-107	522-101-1206-0001		шт.	1		
В5	Стул полумягкий типа СМ-7. Каркас металлический цветной. Каркас металлический цветной. Заглушки стандартные заглушки (460х350х820 мм)	СМ-7	522-101-1219-0027		шт.	1		

Согласовано:

ОВ	Аппаз Е	01.11.25г.
ВК	Ермекбай	01.11.25г.
ЭО	Кененбаев	01.11.25г.

Взам. инв. №

Подп. и дата

Инв. № подл.

Изм.	Кол.уч.	Лист	N док.	Подп.	Дата	2024-ТХ	Лист 7

Формат

Позиция.	Наименование и техническая характеристика.	Тип, марка обозначение документа, опросного листа.	Код оборудования, изделия, материала.	Поставщик	Единица измерения.	Количество.	Масса единицы, кг.	Примечание.
В6	Кушетки/кровать медицинская функциональная (для травматологического профиля)		525-201-0301		шт.	1		
В7	Аспиратор (отсасыватель) медицинский типа New Askir 30 (N=0.1кВт, U=220В)		527-107-0306-0001		шт.	1		
В7.1	Столик инструментальный три стеклянные полки СМИ 0002		527-114-0204-0002		шт.	1		
В8	Светильник "Эмалед 500/500LT" (N=30Вт, U=220В)	ЭМАЛЕД	527-104-0201-0001		шт.	1		
	Кабинет для амбулаторного приема больных на отм. 0,000 пом.56							
Т1	Облучатель-рециркулятор бактерицидный «FamAIR» Plus Напольное исполнение. Обслуживаемая площадь -30-60м2. Обьем произ-ти 90 м3 за час. (N=50Вт, U=220В)		526-301-0115-0009		шт.	1		
Т2	Персональный компьютер HP Pro Tower 400 G9 260W Intel Core i5-13500 2.50G/8GB (N=0.45кВт, U=220В)	HP	521-101-0401-0064		шт.	1		
	DDR4 3200 UDIMM NECC/256GB/Windows 11 Pro/Office LTSC Standard 2021/акустическая система Logitech Z150				шт.	1		
Т2.1	МФУ HP 5UE15A Laser MFP 135r Printer, A4, Printer/Scanner/Copier, 1200 dpi, 20 ppm, 128 MB, 600 MHz (N=0.3кВт, U=220В, 406x360x253 мм)	HP	522-101-0225-0016		шт.	1		
Т3	Стол однотумбовый с 3 ящиками и нишей. Размер 1200x650x750 мм	КУЛ-107	522-101-1206-0001		шт.	1		
Т4	Стул полумягкий типа СМ-7. Каркас металлический цветной. Каркас металлический цветной. Заглушки стандартные заглушки (460x350x820 мм)	СМ-7	522-101-1219-0027		шт.	1		
Т5	Кушетка смотровая, количество секций 2, размер 2000x600x670мм		527-114-0509		шт.	1		
Т6	Шкаф медицинский двухстворчатый металлический, размер 800x400x1750/1850 мм, 4 двери	ШМ-02-МСК	523-301-0203-0002		шт.	1		
Т7	Шкаф для одежды 800x540x1930 мм	КУЛ-126	522-101-1229-0002		шт.	1		
Т8	Весы напольные, наибольший предел взвешивания до 200 кг (420x655x810 мм, 220 В, 0,4 кВт,до 200 кг)		522-103-0703		шт.	1		
	Подъемник для еды на отм. 0,000 пом. 39							
Д-1	Платформа подъемная с вертикальным перемещением типа HIDRAL грузоподъемность 400 кг, платформа размером 1100 мм x 1400 мм, внешние размеры подъемника 1550 мм x 1620 мм,		541-602-0102001		шт.	2		
	скорость 0,15 м/с, высота подъема 3,2 м; 2 остановки/ 2 открывания; размер дверей 900 мм x 2000 мм. Эл.пит: 220В, 1,5кВт. И							
	ПИТ палата на 3 койки на отм. 0,000 пом. 2							
01	Ширма двухсекционная на колесах ШР 0002. Вес 16 кг. Ширина одной секции 800 мм. Высота 1830 мм.	FamAIR	527-114-0402-0001		шт.	2		
013	Облучатель-рециркулятор бактерицидный «FamAIR» Pro 15. Обьем производительности 90 м3 за час. Обслуживаемая площадь 30-60м2. (N=50Вт, U=220В, 625x120x120 мм)	FamAIR	526-301-0115-0001		шт.	1		
017	Тумба прикроватная одностворчатая из полипропилена (400x400x970 мм)		523-301-0504-0001		шт.	3		

Согласовано:

ОВ	Аппаз Е	01.11.25г.
ВК	Ермекбай	01.11.25г.
ЭО	Кененбаев	01.11.25г.

Взам. инв. N°

Подп. и дата

Инв. N° подл.

Изм.	Кол.уч.	Лист	N док.	Подп.	Дата	2024-ТХ	Лист 8

Формат

Позиция.	Наименование и техническая характеристика.	Тип, марка обозначение документа, опросного листа.	Код оборудования, изделия, материала.	Поставщик	Единица измерения.	Количество.	Масса единицы, кг.	Примечание.
1	2	3	4	5	6	7	8	9
	Бокс на 1койку (изоляционно-диагностический) на отм. 0,000 пом.41 и 48							
В1	Кровать медицинская функциональная регулируемая, LISA LE-1. Вес кровати 97кг. Кровать рассчитана на максимальный вес пациента 170кг	LISA LE-1	527-114-0107		шт.	2		
В2	Тумба прикроватная одностворчатая из полипропилена (400х400х970 мм)		523-301-0504-0001		шт.	2		
В3	Облучатель-рециркулятор бактерицидный «FamAIR» Plus Напольное исполнение. Обслуживаемая площадь -30-60м2. Объем произ-ти 90 м3 за час. (N=50Вт, U=220В)		526-301-0115-0009		шт.	2		
	Манипуляционный кабинет на отм. 0,000 пом.3							
Б1	Облучатель-рециркулятор бактерицидный «FamAIR» Plus Напольное исполнение. Обслуживаемая площадь -30-60м2. Объем произ-ти 90 м3 за час. (N=50Вт, U=220В)		526-301-0115-0009		шт.	1		
Б2	Фармацевтический холодильник POZIS ХФ-250-2. Общий объем 250л (N=0.2кВт, U=220В, 600х610х1950 мм)	POZIS	524-403-0207		шт.	1		
Б3	Персональный компьютер HP Pro Tower 400 G9 260W Intel Core i5-13500 2.50G/8GB (N=0.45кВт, U=220В)	HP	521-101-0401-0064		шт.	1		
	DDR4 3200 UDIMM NECC/256GB/Windows 11 Pro/Office LTSC Standard 2021/акустическая система Logitech Z150				шт.	1		
Б3.1	МФУ HP 5UE15A Laser MFP 135r Printer, A4, Printer/Scanner/Copier, 1200 dpi, 20 ppm, 128 MB, 600 MHz (N=0.3кВт, U=220В, 406х360х253 мм)	HP	522-101-0225-0016		шт.	1		
Б4	Стол однотумбовый с 3 ящиками и нишей. Размер 1200х650х750 мм	КУЛ-107	522-101-1206-0001		шт.	1		
Б4.1	Тумба мобильная на колесах 600х600х500мм, 3 выдвижных ящика, ЛДСП 16мм		522-101-1237-0009		шт.	1		
Б5	Стул полумягкий типа СМ-7. Каркас металлический цветной. Каркас металлический цветной. Заглушки стандартные заглушки (460х350х820 мм)	СМ-7	522-101-1219-0027		шт.	1		
Б6	Кушетка смотровая, количество секций 2, размер 2000х600х670мм		527-114-0509		шт.	1		
Б6.1	Ширма двухсекционная на колесах ШР 0002		527-114-0402-0001		шт.	1		
Б7	Столик инструментальный три стеклянные полки СМИ 0002		527-114-0204-0002		шт.	1		
Б8	Шкаф медицинский двухстворчатый металлический, размер 800х400х1750/1850 мм, 4 двери	ШМ-02-МСК	523-301-0203-0002		шт.	1		
Б9	Шкаф для одежды 800х540х1930 мм	КУЛ-126	522-101-1229-0002		шт.	1		
Б10	Штатив под капельницу (на колёсиках) 2200 мм		527-114-0302		шт.	1		
	Кабинет эндоскопии на отм. 0,000 пом.43							
Т1	Облучатель-рециркулятор бактерицидный «FamAIR» Plus Напольное исполнение. Обслуживаемая площадь -30-60м2. Объем произ-ти 90 м3 за час. (N=50Вт, U=220В)		526-301-0115-0009		шт.	1		
Т2	Персональный компьютер HP Pro Tower 400 G9 260W Intel Core i5-13500 2.50G/8GB (N=0.45кВт, U=220В)	HP	521-101-0401-0064		шт.	1		

Согласовано:

ОВ	Аппаз Е	01.11.25г.
ВК	Ермекбай	01.11.25г.
ЭО	Кененбаев	01.11.25г.

Взам. инв. N°

Подп. и дата

Инв. N° подл.

Изм.	Кол.уч.	Лист	N док.	Подп.	Дата

2024-ТХ

Лист 9

Формат

Позиция.	Наименование и техническая характеристика.	Тип, марка обозначение документа, опросного листа.	Код оборудования, изделия, материала.	Поставщик	Единица измерения.	Количество.	Масса единицы, кг.	Примечание.
1	2	3	4	5	6	7	8	9
	DDR4 3200 UDIMM NECC/256GB/Windows 11 Pro/Office LTSC Standard 2021/акустическая система Logitech Z150							
Т2.1	МФУ HP 5UE15A Laser MFP 135r Printer, A4, Printer/Scanner/Copier, 1200 dpi, 20 ppm, 128 MB, 600 MHz (N=0.3кВт, U=220В, 406х360х253 мм)	HP	522-101-0225-0016		шт.	1		
Т3	Стол однотумбовый с 3 ящиками и нишей. Размер 1200х650х750 мм	КУЛ-107	522-101-1206-0001		шт.	1		
Т4	Стул полумягкий типа СМ-7. Каркас металлический цветной. Каркас металлический цветной. Заглушки стандартные заглушки (460х350х820 мм)	СМ-7	522-101-1219-0027		шт.	1		
Т5	Кушетка смотровая, количество секций 2, размер 2000х600х670мм		527-114-0509		шт.	1		
Т6	Шкаф медицинский двухстворчатый металлический, размер 800х400х1750/1850 мм, 4 двери	ШМ-02-МСК	523-301-0203-0002		шт.	1		
Т7	Шкаф для одежды 800х540х1930 мм	КУЛ-126	522-101-1229-0002		шт.	1		
Т8	Весы напольные, наибольший предел взвешивания до 200 кг (420х655х810 мм, 220 В, 0,4 кВт.)		522-103-0703		шт.	1		
	Пом.хранения мед.отходов на отм. 0,000 пом. 55				шт.	1		
Х1	Стол для сбора отходов СПСО-С-6/6 (600х600х850)		522-103-0117-0001		шт.	1		
Х2	Контейнер/бак для мусора 240 л (720х580х1067мм)		по прайсу		шт.	2		
	Лаборатория срочных анализов на отм. 0,000 пом. 21							
Л1	Облучатель-рециркулятор бактерицидный «FamAIR» Plus Напольное исполнение. Обслуживаемая площадь -30-60м2. Объем произ-ти 90 м3 за час. (N=50Вт, U=220В)		526-301-0115-0009		шт.	1		
Л2	позиция не используется				шт.	–		
Л3	Стол лабораторный, столешница постформинг 28мм, основание металлокаркас, ящики, размер 1000х600х850мм (постформиг) СЛ-2		522-101-1216-0001		шт.	4		
Л4	Табурет, винтовой металлический каркас, окрашен порошковой краской, стойкой к химическим и механическим воздействиям (320х320х460/600 мм)		521-208-0102-0001		шт.	4		
Л5	Шкаф сушильный. Диапазон температур от +500С до +2000С. Объем 80л. (N=2.2кВт, U=220В, 680х626х603 мм)N=2.2кВт, U=220В, 680х626х603 мм)680х626х603 мм)		по прайсу		шт.	1		
Л6	Шкаф вытяжной демонстрационный с защитным экраном, раковиной и смесителем 900х640х2087мм (N=2.5кВт, U=220В)	ШВ-03	521-301-1801-0002		шт.	1		
Л7	Аппарат для оптического подсчета остаточных лейкоцитов в компонентах крови с принадлежностями, ADAM-rWBC (220х375х250 мм)	ADAM-rWBC	по прайсу		шт.	1		
Л8	Микроскопы MicroOptix MX модели MX300 F		527-115-0209-0002		шт.	1		
Л9	Шкаф для хранения наборов, лабораторной посуды. Основание металлический каркас. Все двери имеют замок+ключ (900х600х1970 мм)		521-301-1806-0002		шт.	1		

Согласовано:

ОВ	Аппаз Е	01.11.25г.
ВК	Ермекбай	01.11.25г.
ЭО	Кененбаев	01.11.25г.

Взам. инв. №

Подп. и дата

Инв. № подл.

Изм.	Кол.уч.	Лист	N док.	Подп.	Дата	2024-ТХ	Лист 10

Формат

Позиция.	Наименование и техническая характеристика.	Тип, марка обозначение документа, опросного листа.	Код оборудования, изделия, материала.	Поставщик	Единица измерения.	Количество.	Масса единицы, кг.	Примечание.
1	2	3	4	5	6	7	8	9
Л10	Центрифуга медицинская лабораторная "Armed" CH80-2S (N=0,1кВт; U=220В, 310х265х265 мм)	Armed	525-501-0210-0003		шт.	1		
Л11	Термостат суховоздушный, ТС-50. Диапазон температур: от +5 °С до +70 °С. Объем камеры: 50 литр (N=0,5кВт; U=220В, 520х540х604 мм)	ТС-50	525-702-0407		шт.	1		
	С/у для МГН на отм. 0,000 пом.8							
У3	Поручень вокруг раковины, толщина металла 1,5, крепление стена пол, AISI 304, d32"		274-401-0202-0003		шт.	1		
У4	Поручень откидной настенный, длина 700мм, толщина металла 1,5, AISI 304, d32		274-401-0202-0002		шт.	1		
У5	Поручень прямой настенный, длина 600 мм, толщина металла 1,5, AISI 304, d32		274-401-0202-0001		шт.	1		
	Диагностическая палата на 4 кушетки на отм. 0,000 пом. 31							
Т5	Кушетка смотровая, количество секций 2, размер 2000х600х670мм		527-114-0509		шт.	4		
Т5.1	Ширма двухсекционная на колесах ШР 0002		527-114-0402-0001		шт.	4		
Т5.2	Облучатель-рециркулятор бактерицидный "FamAIR" Pro 15. В металлическом корпусе. Настенное.. Обсл.площадь – 30-60м2. Обьем произв. 90 м3 за час.(N=0.19кВт, U=220В)		526-301-0115-0001		шт.	1		
	Стерилизационно- сушильная и моечная на отм. 0,000 пом. 50 и 51							
С1	Облучатель-рециркулятор бактерицидный "FamAIR" Pro 15. В металлическом корпусе. Настенное.. Обсл.площадь – 30-60м2. Обьем произв. 90 м3 за час.(N=0.19кВт, U=220В)		526-301-0115-0001		шт.	1		
С2	Стеллаж металлический 1800х1200х500 мм		521-108-0507-0002		шт.	1		
С3	Ванна моечная разборная из нержавеющей стали, 2 емкости цельнотянутые разм.500х500х300 мм, ВМЛ-2-1200/700 (1200х700х850 мм)	ВМЛ-2-1200/700	522-103-0152-0004		шт.	1		
Н2	Ванна моечная ВМС-С-1/500 (600х600х850)		522-103-0138		шт.	1		
Р8	Стол для упаковки стерилизационных материалов размеры 2100*800*900/1900мм		527-101-0102		шт.	1		
Р9	Стерилизатор воздушный ГП-80-Ох-«ПЗ» (с охлаждением) 220В 2,1кВТ 665х660х800мм		523-501-0104		шт.	1		
Р7	Стеллаж для стерилизационных корзин размеры: 1300 х 600 х 2150 мм. стерилизатор S1000		526-301-0110		шт.	1		
	Процедурная помещения 2,39 на отм .+3,300							
Б1	Облучатель-рециркулятор бактерицидный «FamAIR» Plus Напольное исполнение. Обслуживаемая площадь -30-60м2. Обьем произ-ти 90 м3 за час. (N=50Вт, U=220В)		526-301-0115-0009		шт.	2		
Б2	Фармацевтический холодильник POZIS ХФ-250-2. Общий объем 250л (N=0.2кВт, U=220В, 600х610х1950 мм)	POZIS	524-403-0207		шт.	2		

Согласовано:

ОВ	Аппаз Е	01.11.25г.
ВК	Ермекбай	01.11.25г.
ЭО	Кененбаев	01.11.25г.

Взам. инв. №

Подп. и дата

Инв. № подл.

Изм.	Кол.уч.	Лист	N док.	Подп.	Дата	2024-ТХ	Лист 11

Формат

Позиция.	Наименование и техническая характеристика.	Тип, марка обозначение документа, опросного листа.	Код оборудования, изделия, материала.	Поставщик	Единица измерения.	Количество.	Масса единицы, кг.	Примечание.
1	2	3	4	5	6	7	8	9
Б3	Персональный компьютер HP Pro Tower 400 G9 260W Intel Core i5-13500 2.50G/8GB (N=0.45кВт, U=220В)	HP	521-101-0401-0064		шт.	2		
	DDR4 3200 UDIMM NECC/256GB/Windows 11 Pro/Office LTSC Standard 2021/акустическая система Logitech Z150							
Б3.1	МФУ HP 5UE15A Laser MFP 135r Printer, A4, Printer/Scanner/Copier, 1200 dpi, 20 ppm, 128 MB, 600 MHz (N=0.3кВт, U=220В, 406x360x253 мм)	HP	522-101-0225-0016		шт.	2		
Б4	Стол однотумбовый с 3 ящиками и нишей. Размер 1200x650x750 мм	КУЛ-107	522-101-1206-0001		шт.	2		
Б4.1	Тумба мобильная на колесах 600x600x500мм, 3 выдвижных ящика, ЛДСП 16мм		522-101-1237-0009		шт.	2		
Б5	Стул полумягкий типа СМ-7. Каркас металлический цветной. Каркас металлический цветной. Заглушки стандартные заглушки (460x350x820 мм)	СМ-7	522-101-1219-0027		шт.	4		
Б6	Кушетка смотровая, количество секций 2, размер 2000x600x670мм		527-114-0509		шт.	2		
Б6.1	Ширма двухсекционная на колесах ШР 0002		527-114-0402-0001		шт.	2		
Б7	Столик инструментальный три стеклянные полки СМИ 0002		527-114-0204-0002		шт.	2		
Б8	Шкаф медицинский двухстворчатый металлический, размер 800x400x1750/1850 мм, 4 двери	ШМ-02-МСК	523-301-0203-0002		шт.	2		
Б9	Шкаф для одежды 800x540x1930 мм	КУЛ-126	522-101-1229-0002		шт.	2		
Б10	татив для инфузионных вливаний передвижной на колесах ШТ0002		527-114-0302		шт.	2		
	Ординаторская помещения 4,35 на отм .+3,300							
К1	Персональный компьютер HP Pro Tower 400 G9 260W Intel Core i5-13500 2.50G/8GB (N=0.45кВт, U=220В)	HP	521-101-0401-0064		шт.	2		
	DDR4 3200 UDIMM NECC/256GB/Windows 11 Pro/ Office LTSC Standard 2021/акустическая система Logitech Z150							
К2	Стол компьютерный с выдвижной полкой и отсеком под системный блок. ЛДСП 16мм, размеры 1000x600x750 мм		522-101-1201-0002		шт.	2		
К3	Кресло, регулировка высоты. Крестовина пластик. Подлокотники пластиковые. Спинка сетчатая (490x460x1240 мм)		522-101-1224-0058		шт.	2		
К4	Шкаф для документов с открытыми верхними полками и закрытой нижней частью. Размеры 800x450x2000мм. ЛДСП 16мм.		521-103-0301-0002		шт.	2		
К5	Шкаф для одежды. Материал ЛДСП 16мм. Полка для головного убора и перекладина (600x450x1800 мм)		522-101-1229-0005		шт.	2		
Р5	Диван, модель "Найс 2". Посадочных мест: 2. Материал: обивка – эко-кожа. Наполнитель: поролон, синтепон, синтепух (1330x750x700 мм)	Найс 2	521-402-0301-0008		шт.	2		
Р6	LED Телевизор Samsung UE55AU8000UXCE, 55"(140 см), UHD (3840x2160), 3xHDMI,2xUSB,WL,BT,LAN,Smart (N=0.1кВт, U=220В)		521-101-0417-0005		шт.	2		

Согласовано:

ОВ	Аппаз Е	01.11.25г.
ВК	Ермекбай	01.11.25г.
ЭО	Кененбаев	01.11.25г.

Взам. инв. №

Подп. и дата

Инв. № подл.

Изм.	Кол.уч.	Лист	N док.	Подп.	Дата	2024-ТХ	Лист 12

Формат

Позиция.	Наименование и техническая характеристика.	Тип, марка обозначение документа, опросного листа.	Код оборудования, изделия, материала.	Поставщик	Единица измерения.	Количество.	Масса единицы, кг.	Примечание.
1	2	3	4	5	6	7	8	9
	Кабинет зав.реанимационного отделения помещения 7 на отм .+3,300							
К1	Персональный компьютер HP Pro Tower 400 G9 260W Intel Core i5-13500 2.50G/8GB (N=0.45кВт, U=220В)	HP	521-101-0401-0064		шт.	1		
	DDR4 3200 UDIMM NECC/256GB/Windows 11 Pro/ Office LTSC Standard 2021/акустическая система Logitech Z150							
К2	Стол компьютерный с выдвижной полкой и отсеком под системный блок. ЛДСП 16мм, размеры 1000х600х750 мм		522-101-1201-0002		шт.	1		
К2.1	Стол приставной, размеры не менее 1100х500х700мм		522-101-1207-0012		шт.	1		
К3	Кресло, регулировка высоты. Крестовина пластик. Подлокотники пластиковые. Спинка сетчатая (490х460х1240 мм)		522-101-1224-0058		шт.	1		
К3.1	Стул полумягкий. Сиденье и спинка из монолитного пластика, мягкая накидка для сиденья съёмное, металлический каркас из круглой трубы. Размеры 550х835х560 мм		522-101-1219-0005		шт.	4		
К4	Шкаф для документов с открытыми верхними полками и закрытой нижней частью. Размеры 800х450х2000мм. ЛДСП 16мм.		521-103-0301-0002		шт.	1		
К5	Шкаф для одежды. Материал ЛДСП 16мм. Полка для головного убора и перекладина (600х450х1800 мм)		522-101-1229-0005		шт.	1		
К6	МФУ HP 5UE15A Laser MFP 135r Printer, A4, Printer/Scanner/Copier, 1200 dpi, 20 ppm, 128 MB, 600 MHz (N=0.3кВт, U=220В, 406х360х253 мм)	HP	522-101-0225-0016		шт.	1		
К6.1	Тумба мобильная на колесах. Тумба изготовлена из ЛДСП толщиной 16 мм. Тумба имеет 4 колесиков для передвижения (600х600х500 мм)		522-101-1237-0009		шт.	1		
	Кабинет зав. инсультного отделения на отм .+3,300 пом 41							
К1	Персональный компьютер HP Pro Tower 400 G9 260W Intel Core i5-13500 2.50G/8GB (N=0.45кВт, U=220В)	HP	521-101-0401-0064		шт.	1		
	DDR4 3200 UDIMM NECC/256GB/Windows 11 Pro/ Office LTSC Standard 2021/акустическая система Logitech Z150							
К2	Стол компьютерный с выдвижной полкой и отсеком под системный блок. ЛДСП 16мм, размеры 1000х600х750 мм		522-101-1201-0002		шт.	1		
К2.1	Стол приставной, размеры не менее 1100х500х700мм		522-101-1207-0012		шт.	1		
К3	Кресло, регулировка высоты. Крестовина пластик. Подлокотники пластиковые. Спинка сетчатая (490х460х1240 мм)		522-101-1224-0058		шт.	1		
К3.1	Стул полумягкий. Сиденье и спинка из монолитного пластика, мягкая накидка для сиденья съёмное, металлический каркас из круглой трубы. Размеры 550х835х560 мм		522-101-1219-0005		шт.	4		
К4	Шкаф для документов с открытыми верхними полками и закрытой нижней частью. Размеры 800х450х2000мм. ЛДСП 16мм.		521-103-0301-0002		шт.	1		
К5	Шкаф для одежды. Материал ЛДСП 16мм. Полка для головного убора и перекладина (600х450х1800 мм)		522-101-1229-0005		шт.	1		
К6	МФУ HP 5UE15A Laser MFP 135r Printer, A4, Printer/Scanner/Copier, 1200 dpi, 20 ppm, 128 MB, 600 MHz (N=0.3кВт, U=220В, 406х360х253 мм)	HP	522-101-0225-0016		шт.	1		
К6.1	Тумба мобильная на колесах. Тумба изготовлена из ЛДСП толщиной 16 мм. Тумба имеет 4 колесиков для передвижения (600х600х500 мм)		522-101-1237-0009		шт.	1		

Согласовано:

ОВ	Аппаз Е	01.11.25г.
ВК	Ермекбай	01.11.25г.
ЭО	Кененбаев	01.11.25г.

Взам. инв. №

Подп. и дата

Инв. № подл.

Изм.	Кол.уч.	Лист	N док.	Подп.	Дата	2024-ТХ	Лист 13

Формат

Позиция.	Наименование и техническая характеристика.	Тип, марка обозначение документа, опросного листа.	Код оборудования, изделия, материала.	Поставщик	Единица измерения.	Количество.	Масса единицы, кг.	Примечание.
1	2	3	4	5	6	7	8	9
	Комната для сушки верхней одежды и обуви больных на отм .+3,300 пом. 36							
Г1	Металлический сушильный шкаф для одежды, ШСО-2000-4. Производительность тангенциального вентилятора 300 м3/час (N=2кВт, U=220В, 1818х800х515мм)	ШСО-2000-4	по прайсу		шт.	2		
	Палата реанимации на 2 мест на отм. 3,300 пом.1, 3							
Ч1	Облучатель-рециркулятор бактерицидный «FamAIR» Plus Напольное исполнение. Обслуживаемая площадь -30-60м2. Объем произ-ти 90 м3 за час. (N=50Вт, U=220В)		526-301-0115-0009		шт.	2		
Ч3	Тумба мобильная на колесах 600х600х500мм, 3 выдвижных ящика, ЛДСП 16мм		522-101-1237-0009		шт.	4		
Ч4	Дополнительные принадлежности для пациента:							
Ч4.1	Электрокардиограф 12-канальный SE-12 Express в комплекте (N=50Вт, U=220В)		527-113-0101-0002		шт.	4		
Ч4.2	Концентратор кислорода "АРМЕД" 8ф-1/1 (сделано в России) (белый) (N=0.3кВт, U=220В)		523-502-0201-0002		шт.	4		
Ч4.3	Насос инфузионный типа ME600. Класс 2 а - со средней степенью риска. Размер экрана: 4-дюймовый экран. Классификация: Тип CF. (N=40Вт, U=220В)		527-112-0312-0003		шт.	4		
Ч4.4	Экспресс-анализатор концентрации глюкозы, холестерина и триглицеридов в капиллярной крови ABK Care Multi		527-115-0201-0001		шт.	4		
Ч4.5	Дефибриллятор автоматический наружный типа Cardiolife AED-3100	Cardiolife	527-112-0303-0004		шт.	4		
Ч4.6	Чемодан экстренной медицинской помощи Hersill в комплекте (Набор-укладка для реанимации с Амбу, отсосом, ларингоскопом, тонометром и расх.материалами)		521-301-3422		шт.	4		
	Палата изолятор на 2 места помещения 5,12 на отм .+3,300							
Ч1	Облучатель-рециркулятор бактерицидный «FamAIR» Plus Напольное исполнение. Обслуживаемая площадь -30-60м2. Объем произ-ти 90 м3 за час. (N=50Вт, U=220В)		526-301-0115-0009		шт.	2		
Ч3	Тумба мобильная на колесах 600х600х500мм, 3 выдвижных ящика, ЛДСП 16мм		522-101-1237-0009		шт.	2		
Ч4	Дополнительные принадлежности для пациента:							
Ч4.1	Электрокардиограф 12-канальный Carewell ECG-1112 (N=50Вт, U=220В)		527-113-0101-0002		шт.	2		
Ч4.2	Концентратор кислорода "АРМЕД" 8ф-1/1 (сделано в России) (белый) (N=0.3кВт, U=220В)		523-502-0201-0002		шт.	2		
Ч4.3	Насос инфузионный типа ME600. Класс 2 а - со средней степенью риска. Размер экрана: 4-дюймовый экран. Классификация: Тип CF. (N=40Вт, U=220В)		527-112-0312-0003		шт.	2		
Ч4.4	Экспресс-анализатор концентрации глюкозы, холестерина, триглицеридов в капиллярной крови типа ABK Care Multi		527-115-0201-0001		шт.	2		
Ч4.5	Дефибриллятор автоматический наружный типа Cardiolife AED-3100	Cardiolife	527-112-0303-0004		шт.	2		
Ч4.6	Чемодан экстренной медицинской помощи Hersill в комплекте (Набор-укладка для реанимации с Амбу, отсосом, ларингоскопом, тонометром и расх.материалами)		521-301-3422		шт.	2		

Согласовано:

ОВ	Аппаз Е	01.11.25г.
ВК	Ермекбай	01.11.25г.
ЭО	Кененбаев	01.11.25г.

Взам. инв. N°

Подп. и дата

Инв. N° подл.

Изм.	Кол.уч.	Лист	N док.	Подп.	Дата	2024-ТХ	Лист 14

Формат

Позиция.	Наименование и техническая характеристика.	Тип, марка обозначение документа, опросного листа.	Код оборудования, изделия, материала.	Поставщик	Единица измерения.	Количество.	Масса единицы, кг.	Примечание.
	Палата на 2 места на отм. 3,300 пом. 32, 38, 42							
В1	Кровать медицинская функциональная регулируемая, LISA LE-1. Вес кровати 97кг. Кровать рассчитана на максимальный вес пациента 170кг	LISA LE-1	527-114-0107		шт.	6		
В2	Тумба прикроватная одностворчатая из полипропилена, размерами 400х400х970 мм		523-301-0504-0001		шт.	6		
В3	Облучатель-рециркулятор бактерицидный «FamAIR» Plus Напольное исполнение. Обслуживаемая площадь -30-60м2. Объем произ-ти 90 м3 за час. (N=50Вт, U=220В)		526-301-0115-0009		шт.	2		
	Комната персонала бытовая помещения 11,47 на отм .+3,300							
Н1	Стол обеденный на 2 места. Столешница из полипропилен, обтянутая высокопрочной пленкой. Толщина столешницы: 2,5 мм (800х800х750 мм)		522-102-0101-0009		шт.	4		
Н1.1	Стул типа Фаиза. Каркас металлический цветной. Обивка эко-кожа (380х380х890 мм)		522-102-0102-0002		шт.	8		
Н2	Ванна моечная ВМС-С-1/500 (600х600х850)		522-103-0138		шт.	2		
Н3	Печь микроволновая СВЧ HURAKAN HKN-WP900 (N=1.4кВт, U=220В, 483х400х281 мм)	HURAKAN	522-103-0219		шт.	2		
Н4	Кипятильник-кофеварка СР-10А, размеры 340х340х490 мм, объем 10 л, мощность 1,5 кВт, напряжение 220 В		522-103-0807-0002		шт.	2		
Н5	Стол производственный СПБ-С-15/7-П (1500х700х850)	СПБ-С-15/7-П	522-103-0111		шт.	2		
Н6	Холодильник, общий объем не менее 94л, однокамерный		521-301-3017-0007		шт.	2		
	С/у для МГН на отм. +3,300 пом. 20							
У3	Поручень вокруг раковины, толщина металла 1,5, крепление стена пол, AISI 304, d32"		274-401-0202-0003		шт.	1		
У4	Поручень откидной настенный, длина 700мм, толщина металла 1,5, AISI 304, d32		274-401-0202-0002		шт.	2		
	Переодевальная/санпропускник на отм .+3,300 пом 30 и 19, 23 и 26							
Р1	Шкаф локер металлический с электронным замком (300х500х1900 мм)		522-101-1238-0005		шт.	32		
Р2	Скамья для раздевалок без спинки RAR-4853. Выполнена из массива дерева с металлическими опорами, а также оснащена полкой для обуви (2000х350х425 мм)	RAR-4853	522-101-1003-0012		шт.	2		
	Помещения хранения нар коз но-дыхательной, эндоскопической и другой аппаратуры на отм .+3,300 пом. 15							
Р4	Стеллаж металлический 1800*1500*500 мм		521-108-0507-0001		шт.	6		
	Буфетное помещение 17,31 на отм .+3,300							
Н2	Ванна моечная ВМС-С-1/500 (600х600х850)		522-103-0138		шт.	2		
Р8	Стол для упаковки стерилизационных материалов размеры 2100*800*900/1900мм		527-101-0102		шт.	2		

Согласовано:

ОВ	Аппаз Е	01.11.25г.
ВК	Ермекбай	01.11.25г.
ЭО	Кененбаев	01.11.25г.

Взам. инв. №

Подп. и дата

Инв. № подл.

Изм.	Кол.уч.	Лист	N док.	Подп.	Дата

2024-ТХ

Лист 15

Формат

Позиция.	Наименование и техническая характеристика.	Тип, марка обозначение документа, опросного листа.	Код оборудования, изделия, материала.	Поставщик	Единица измерения.	Количество.	Масса единицы, кг.	Примечание.
1	2	3	4	5	6	7	8	9
Р9	Стерилизатор воздушный ГП-80-Ох-«ПЗ» (с охлаждением) 220В 2,1кВТ 665х660х800мм		523-501-0104		шт.	2		
Р11	Стол производственный СПБ-С-12/6-П (1200х600х850 мм)	СПБ-С-12/6-П	522-103-0114		шт.	2		
	Стерилизационная наркозно-дыхательной аппаратуры на отм .+3,300 пом. 13							
Н2	Ванна моечная ВМС-С-1/500 (600х600х850)		522-103-0138		шт.	1		
Р7	Стеллаж для стерилизационных корзин размеры: 1300 х 600 х 2150 мм. стерилизатор S1000		526-301-0110		шт.	1		
Р8	Стол для упаковки стерилизационных материалов размеры 2100*800*900/1900мм		527-101-0102		шт.	1		
Р9	Стерилизатор воздушный ГП-80-Ох-«ПЗ» (с охлаждением) 220В 2,1кВТ 665х660х800мм		523-501-0104		шт.	1		
Р10	Облучатель-рециркулятор бактерицидный «FamAIR» Plus Напольное исполнение. Обслуживаемая площадь -30-60м2. Объем произ-ти 90 м3 за час. (N=50Вт, U=220В)		526-301-0115-0009		шт.	1		
	Комната центрального пульта мониторной системы слежения за состоянием больных на отм. +3,300 пом. 14							
К1	Персональный компьютер HP Pro Tower 400 G9 260W Intel Core i5-13500 2.50G/8GB (N=0.45кВт, U=220В)	HP	521-101-0401-0064		шт.	2		
	DDR4 3200 UDIMM NECC/256GB/Windows 11 Pro/ Office LTSC Standard 2021/акустическая система Logitech Z150							
К2	Стол компьютерный с выдвижной полкой и отсеком под системный блок, ЛДСП 16мм. (1000х600х750 мм)		522-101-1201-0002		шт.	2		
К3	Кресло, регулировка высоты. Крестовина пластик. Подлокотники пластиковые. Спинка сетчатая (490х460х1240 мм)		522-101-1224-0058		шт.	2		
К4	Шкаф для документов с открытыми верхними полками и закрытой нижней частью. Размеры 800х450х2000мм. ЛДСП 16мм.		521-103-0301-0002		шт.	1		
К5	Шкаф для одежды. Материал ЛДСП 16мм. Полка для головного убора и перекладина (600х450х1800 мм)		522-101-1229-0005		шт.	1		
К6	МФУ HP 5UE15A Laser MFP 135r Printer, A4, Printer/Scanner/Copier, 1200 dpi, 20 ppm, 128 MB, 600 MHz (N=0.3кВт, U=220В, 406х360х253 мм)	HP	522-101-0225-0016		шт.	1		
К6.1	Тумба мобильная на колесах Тумба изготовлена из ЛДСП толщиной 16 мм. Тумба имеет 4 колесиков для передвижения (600х600х500 мм)		522-101-1237-0009		шт.	1		
К7	Шкаф-картотека на 48 ячеек, ЛДСП 16 мм (1170х440х1230мм мм)		522-101-1241-0001		шт.	1		
	Кабинет врача анестезиолога-реаниматолог на отм. +3,300 пом. 16							
Т1	Облучатель-рециркулятор бактерицидный «FamAIR» Plus Напольное исполнение. Обслуживаемая площадь -30-60м2. Объем произ-ти 90 м3 за час. (N=50Вт, U=220В)		526-301-0115-0009		шт.	1		

Согласовано:

ОВ	Аппаз Е	01.11.25г.
ВК	Ермекбай	01.11.25г.
ЭО	Кенбаев	01.11.25г.

Взам. инв. N°

Подп. и дата

Инв. N° подл.

Изм.	Кол.уч.	Лист	N док.	Подп.	Дата

2024-ТХ

Лист 16

Формат

Позиция.	Наименование и техническая характеристика.	Тип, марка обозначение документа, опросного листа.	Код оборудования, изделия, материала.	Поставщик	Единица измерения.	Количество.	Масса единицы, кг.	Примечание.
1	2	3	4	5	6	7	8	9
Т2	Персональный компьютер HP Pro Tower 400 G9 260W Intel Core i5-13500 2.50G/8GB (N=0.45кВт, U=220В)	HP	521-101-0401-0064		шт.	1		
	DDR4 3200 UDIMM NECC/256GB/Windows 11 Pro/Office LTSC Standard 2021/акустическая система Logitech Z150							
Т2.1	МФУ HP 5UE15A Laser MFP 135r Printer, A4, Printer/Scanner/Copier, 1200 dpi, 20 ppm, 128 MB, 600 MHz (N=0.3кВт, U=220В, 406x360x253 мм)	HP	522-101-0225-0016		шт.	1		
Т3	Стол однотумбовый с 3 ящиками и нишей. Размер 1200x650x750 мм	КУЛ-107	522-101-1206-0001		шт.	1		
Т4	Стул полумягкий типа СМ-7. Каркас металлический цветной. Каркас металлический цветной. Заглушки стандартные заглушки (460x350x820 мм)	СМ-7	522-101-1219-0027		шт.	2		
Т5	Кушетка смотровая, количество секций 2, размер 2000x600x670мм		527-114-0509		шт.	1		
Т6	Шкаф медицинский двухстворчатый металлический, размер 800x400x1750/1850 мм, 4 двери	ШМ-02-МСК	523-301-0203-0002		шт.	1		
Т7	Шкаф для одежды 800x540x1930 мм	КУЛ-126	522-101-1229-0002		шт.	1		
Т8	Весы напольные DL-200 (420x655x810 мм, 220 В, 0,4 кВт,до 200 кг)		522-103-0703		шт.	1		
	Пост дежурной медсестры на отм. +3,300 пом. 6 и 10							
К1	Персональный компьютер HP Pro Tower 400 G9 260W Intel Core i5-13500 2.50G/8GB (N=0.45кВт, U=220В)	HP	521-101-0401-0064		шт.	2		
	DDR4 3200 UDIMM NECC/256GB/Windows 11 Pro/ Office LTSC Standard 2021/акустическая система Logitech Z150							
К2	Стол компьютерный с выдвижной полкой и отсеком под системный блок, ЛДСП 16мм. (1000x600x750 мм)		522-101-1201-0002		шт.	2		
К3	Кресло, регулировка высоты. Крестовина пластик. Подлокотники пластиковые. Спинка сетчатая (490x460x1240 мм)		522-101-1224-0058		шт.	2		
	ЛИФТ							
Л-1	Лифт пассажирский грузоподъемностью от 630 до 1000 кг грузоподъемность 1000 кг, скорость 1 м/с, количество остановок – 2, отделка кабины – крашенная, отделка этажных дверей – крашенная сталь отделка кабины крашеный металл. (N=5,5кВт; U=380В)		541-601-0109-0012		шт.	1		
	Подъемник							
П-1	Платформа подъемная для лиц с ограниченными возможностями с вертикальным перемещением модели ПП ВП-225 (ПВ-250 П), грузоподъемность 225 кг, стандартный		516-201-0102		комплект	1		
	размер 800x1250 мм, внешние размеры подъемника 1250x1250 мм, скорость 0,15 м/с, высота подъема 2 м СТ РК ГОСТ 51630-2009, СТ РК 2960-2017							
	(N=2.2кВт, U=380В, 16 А, 50 Гц)							

Согласовано:

ОВ	Аппаз Е	01.11.25г.
ВК	Ермекбай	01.11.25г.
ЭО	Кененбаев	01.11.25г.

Взам. инв. №

Подп. и дата

Инв. № подл.

Изм.	Кол.уч.	Лист	N док.	Подп.	Дата	2024-ТХ	Лист 17

Формат

Позиция.	Наименование и техническая характеристика.	Тип, марка обозначение документа, опросного листа.	Код оборудования, изделия, материала.	Поставщик	Единица измерения.	Количество.	Масса единицы, кг.	Примечание.
1	2	3	4	5	6	7	8	9
	Существующие оборудования							
1	Автоматический биохимический анализатор. Эл.пит: 380В, 2.5кВт	Mindray BS-600			шт.	1		
2	Наркозно-дыхательный аппарат с принадлежностями. Эл.пит: 220В, 2.7кВт	АХ-500			шт.	1		в смете не учитывать
3	Биохимический анализатор. Эл.пит: 220В, 2.7кВт	BS-240			шт.	1		в смете не учитывать
4	Вертикализатор.	180А			шт.	1		в смете не учитывать
5	Дефибриллятор автоматический наружный	Dene Heardt D3			шт.	2		в смете не учитывать
6	Бронхофиброскоп	FB-18V			шт.	1		в смете не учитывать
7	УЗИ аппарат. Эл.пит: 220В,1.2кВт	Esaote MyLab X8			шт.	1		в смете не учитывать
8	Набор инструментов нейрохирургический для трепанации черепа (8 наи, 17 предметов)				шт.	1		в смете не учитывать
9	Набор инструментов хирургических МТ в следующих исполнениях. НИН МТ-23.				шт.	1		в смете не учитывать
10	Кровать для пациентов с электрическим приводом.				шт.	10		в смете не учитывать
11	Видеоэндоскопический комплекс для проведения операции	Viron 1			шт.	1		в смете не учитывать
12	Фиброгастроскоп	Pentax						в смете не учитывать

Согласовано:

ОВ	Аппаз Е	01.11.25г.
ВК	Ермекбай	01.11.25г.
ЭО	Кененбаев	01.11.25г.

Инв. № подл. | Подп. и дата | Взам. инв. №

Изм.	Кол.уч.	Лист	N док.	Подп.	Дата	2024-ТХ	Лист 18

Формат

Опросной лист на подъемник для инвалидов

Поз.	Наименования	Данные на заказ
1	Наименование, адресс и телефон Заказчика	
2	Назначение здания, в котором установливается подъемник	Лечебно–профилактич.учрежд.
3	Способ крепления подъемника	анкерное/сварное
4	Откидное сиденье на платформе	нет
5	Грузоподъемность, кг и его скорость в м/мин.	Q=225кг; 0,15 м/мин
6	Размер платформы, мм Высота подъема, мм	1200x1250 1750
7	Антивандальное исполнение (укрепленная конструкция подъемника)	нет
8	Наружное климатическое исполнение УХЛ 2.1 (уличное)	нет
9	Внутреннее исполнение УХЛ 4.2 (внутри помещения)	да
10	Диспетчеризация	нет
11	Цвет исполнения	RAL 9006
12	Масса, кг	225
13	Степень защиты от проникновения пыли и воды	I
14	Исполнение из нержавеющей стали (платформа, стойки, направляющие)	нет
15	Питание	2,2кВт, 380В, 1ф
16	Управление	кнопочно–клавишное, аварийная кнопка на платформе
17	Количество подъемников	1
18	Тип, марка	516–201–0102

Согласовано:

ВК	Кудайбергенов	10.04.25
ОВ, ТМ	Умешева А.	10.04.25
ЭО	Кененбаев	10.04.25

Инв.№ подл.	Подп. и дата	Взам. инв.№
00–00–2025	00–00–2025	00–00–2025

Изм.	Кол. уч.	Лист	N док.	Подп.	Дата
ГИП		Камбатыров Т.			
Проверил		Алмуханов Д.			
Разработал		Нурболат Ш.			
Н.контроль		Изтилеу А.			

2025–ТХ

«Строительство двухэтажной пристройки к стационару Шалкарской районной больницы г.Шалкар, Шалкарского района Актюбинской области»

Здание ЛПУ	Стадия	Лист	Листов
	РП	1	2
Опросный лист N1	ТОО "MS Industrial" г.Шымкент – 2025 г.		

Формат

Схема лифта без машинного отделения.

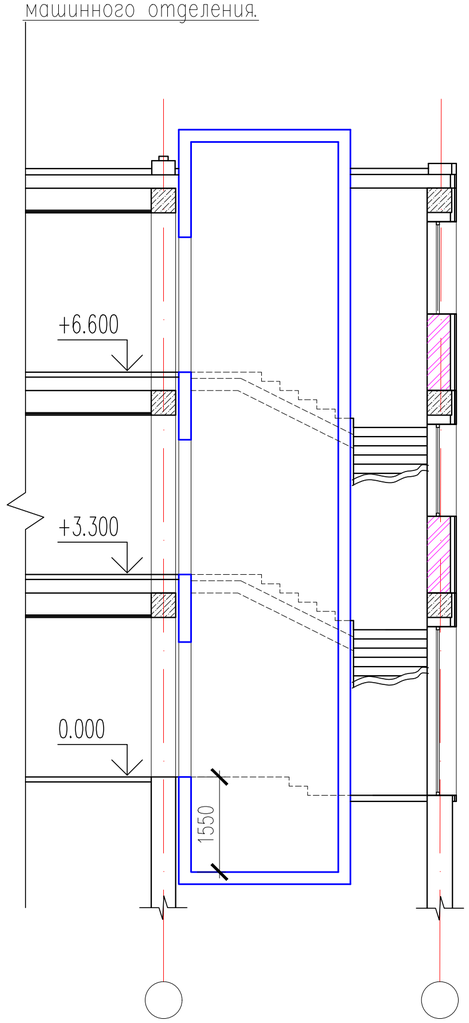

Разрез по шахте лифта

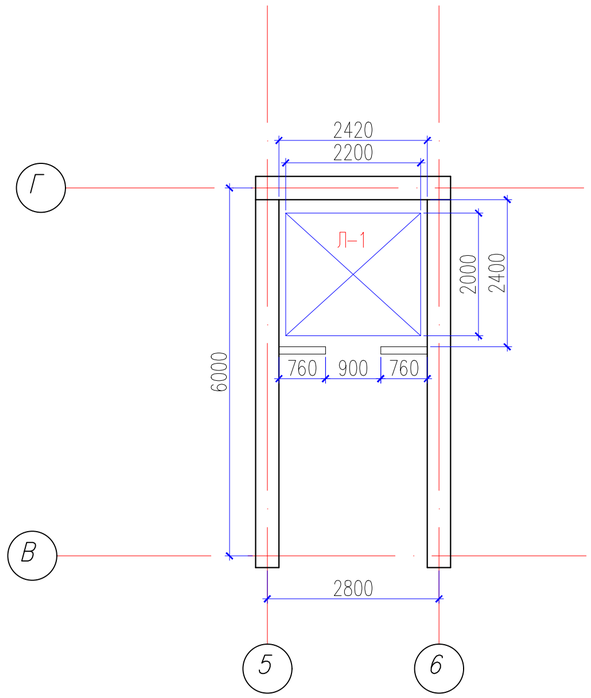

1	Назначение здания, в котором установливается лифт, и его почтовый адрес.	Лечебно– профилактич. учрежд.
2	Назначение лифта.	Грузопассажирский (без машинного отделения)
3	Грузоподъемность лифта в кг, и его скорость в м/с.	1000; 1,0
4	Высота подъема кабины в м (высота от нижней до верхней остановки).	6.6
5	Размеры шахты (ширина, глубина).	2420х2400
6	Размеры кабины (ширина, глубина, высота).	2200х2000х2100
7	Размеры дверей шахты и кабины (ширина, высота).	900х2000
8	Требуется ли выход из кабины в две противоположные стороны.	Нет
9	Количество дверей шахты.	3
10	Число остановок кабины.	3
11	Отметки основных посадочных этажей (этажей, связаных с входом и выходом из здания) для пассажирских лифтов.	–3.0; 0.0; +3.3
12	Дверной проем в монолите первого этажа.	1160х2400
13	Дверной проем в монолите последнего этажа.	1160х2400
14	Напряжение сети питающей лифт (220 или 380В)	380В, 5.5кВт.
15	Место расположения шахты (вне здания, внутри здания, в лестничной клетки).	Внутри здания.
16	Тип, марка лифта. Страна изготовитель	

Согласовано:

Взам. инв. N°

Подп. и дата

Инв. N° подл.

Изм.	Кол. уч.	Лист	N док.	Подп.	Дата
ГИП		Камбатыров Т.			
Проверил		Алмуханов Д.			
Разработал		Нурболат Ш.			
Н. контроль		Изтилеу А.			

2025–ТХ

«Строительство двухэтажной пристройки к стационару Шалкарской районной больницы г. Шалкар, Шалкарского района Актюбинской области»

Здание ЛПУ

Стадия	Лист	Листов
РП	2	2

Опросный лист N2

ТОО "MS Industrial"
г. Шымкент – 2025 г.

Формат