ТОО "MS Industrial"

Государственная лицензия №002528 от 24.07.2020

Заказ: № 01 -2023
Заказчик: ГУ "Управление строительства, архитектуры и градостроительства Актюбинской области"

РАБОЧИЙ ПРОЕКТ

"Строительство двухэтажной пристройки к стационару Шалкарской районной больницы г.Шалкар, Шалкарского района Актюбинской области"

Архитектурные решения.
01-2023-АР
Альбом 3

г. Шымкент - 2025 г.

ТОО "MS Industrial"

Государственная лицензия №002528 от 24.07.2020

Заказ: № 01 -2023
Заказчик: ГУ "Управление строительства, архитектуры и градостроительства Актюбинской области"

РАБОЧИЙ ПРОЕКТ

"Строительство двухэтажной пристройки к стационару Шалкарской районной больницы г.Шалкар, Шалкарского района Актюбинской области"

Архитектурные решения.
01-2023-АР
Альбом 3

Директор ТОО "MS Industrial" Байдуллаев К.

Главный инженер проекта Алмуханов Д.

г. Шымкент - 2025 г.

Ведомость ссылочных и прилагаемых документов

Обозначение	Наименование	Примечание
СН РК 3.02-13-2014	Лечебно-профилактические учреждения	
СП РК 2.03-30-2017	Строительство в сейсмических районах	
СН РК 2.02-01-2023	Пожарная безопасность зданий и сооружений	
СН РК 5.03-07-2013	Несущие и ограждающие конструкции	
СП РК 3.02-107-2014	Общественные здания и сооружения	
ГОСТ 6629-88	Двери деревянные внутренние для жилых и ощественных зданий	
ГОСТ 30970-2014	Блоки дверные из поливинилхлоридных профилей	
СП РК 3.02-137-2013	Крыши и кровли	
СП РК 3.01-101-2013	Планировка и застройка городских и сельских поселений	
Серия 2.244-1 выпуск 5	Детали полов общественных зданий (Полы лечебно-профилактических учреждений)	
Серия 2.244-1 выпуск 6	Детали полов общественных зданий	

Обьемно-планировочные показатели общие

N п/п	Наименование	Кол-во
1	Площадь застройки	939.38 м2
2	Общая площадь	2170.31 м2
3	Полезная площадь	2032.77 м2
4	Расчетная площадь	1553.67 м2
5	Строительный объем выше отм. 0.000	9497.13 м3
6	Строительный объем ниже отм. 0.000	2818.14 м3

Ведомость рабочих чертежей основного комплекта

Лист	Наименование	Примечание
АР-1	Общие данные (начало)	
АР-2	Общие данные (продолжение)	
АР-3	Общие данные (продолжение)	
АР-4	Общие данные (окончание)	
АР-5	Фасад 1-11. Фасад 11-1.	
АР-6	Фасад Г-А. Фасад А-Г.	
АР-7	План на отм. -3.000	
АР-8	План на отм. 0.000	
АР-9	План на отм. +3.300	
АР-10	Кладочный план на отм. -3.000	
АР-11	Кладочный план на отм. 0.000	
АР-12	Кладочный план на отм. +3.300	
АР-13	План чердака	
АР-14	Разрез 1-1	
АР-15	План кровли	
АР-16	Ведомость витражей; Спецификация элементов заполнения проемов.	
АР-17	Экспликация полов	
АР-18	Ведомость отделки помещений	
АР-19	Спецификация расхода материалов на придверная решетка Ко-1	
АР-20		

Согласовано:

Раздел ОВ	Нурбеков А	03.25
Раздел ЭОМ	Ислам Т.	03.25
Раздел ПП	Касымбеков Р.	03.25
Раздел АР	Уалихан С.	03.25
Раздел КЖ	Амит А.Н.	03.25

Взам. инв. №

Подп. и дата

Инв. № подл.

Рабочий проект разработан в соответствии с действующими на территории Республики Казахстан нормами и правилами и предусматривает мероприятия, обеспечивающие взрыво-пожаро-безопасность, исключающие вредные воздействия на окружающую среду и воздушный бассейн, а также предупреждающие чрезвычайные ситуации природного и техногенного характера.

Главный инженер проекта: _____ Алмуханов Д.

Изм.	Кол.уч.	Лист	N док.	Подпись	Дата
ГИП		Алмуханов Д.			
Проверил		Алмуханов Д.			
Разработал		Уалихан С.			
Н.контроль		Алмуханов Д.			

03-2023-АР

«Строительство двухэтажной пристройки к стационару Шалкарской районной больницы г.Шалкар, Шалкарского района Актюбинской области»

Здание ЛПУ

Стадия	Лист	Листов
РП	1	

Общие данные (начало)

ТОО "MS Industrial" г.Шымкент- 2025 г.

Формат

Общая часть

Рабочий проект ««Строительство двухэтажной пристройки к стационару Шалкарской районной больницы г.Шалкар, Шалкарского района Актюбинской области» разработан на основании:

- Технического отчета по инженерно-геологическим изысканиям, выполненного ТОО «КазАзияИнженеринг» в августе 2023 года;
- Топографической сьемки, выполненного ТОО «КазАзияИнженеринг» в августе 2023 года;
- Способ строительства – подрядный.
- Источник финансирования – бюджетные средства.

Категория здания (сооружения) по взрывопожарной и пожарной опасности Д;

- степень огнестойкости здания (сооружения) II
- класс конструктивной пожарной опасности здания С0;
- класс функциональной пожарной опасности здания Ф 1.1;
- класс пожарной опасности строительных конструкций К0;
- Уровень ответственности – I .

Местоположение

В административном отношении объект расположен в Республике Казахстан, Актюбинская область, Шалкарский район. Участок работ расположен в г. Шалкар, в северо-западной части города, с севера ограничен бетонным забором территории больницы, с западной части ограничен дорогой и кладбищем, с восточной части ограничен гаражами, с южной части пустырь, в юго-западной части в 160м граничит с озером.

Климатическая справка

Климатический район строительства -IV, подрайон -IVГ, согласно СП РК 2.04-01-2017 (Таблица3.14 -Критерии климатического районирования).

Таблица 4.1 Климатические параметры холодного периода года

Область, пункт	Температура воздуха: Абсолютная минимальная	наиболее холодных суток обеспеченностью 0,98	наиболее холодных суток обеспеченностью 0,92	наиболее холодных суток обеспеченностью 0,98	наиболее холодных суток обеспеченностью 0,92	Обеспеченностью 0,94
	1	2	3	4	5	6
Актюбинская область						
Шалкар	-45.0	-36.1	-32.4	-33.0	-29.9	

Таблица 4.1 Климатические параметры холодного периода года (продолжение 7-14)

Область, пункт	Средние продолжительность (сут.) и температура воздуха (°С) периодов со средней суточной температурой воздуха,°С, не выше 0		8		10		Дата начала и окончания отопительного периода (период с температурой воздуха не выше 8°С)	
	продолжит.	температура	продолжит.	температура	продолжит.	температура	начало	конец
	7	8	9	10	11	12	13	14
Актюбинская область								
Шалкар	139	-8.8	187	-5.1	198	-4.4	10.10	14.04

Таблица 4.1 Климатические параметры холодного периода года (продолжение 15-19)

Область, пункт	Среднее число дней с оттепелью за декабрь-февраль	Средняя месячная относительная влажность, % в 15 ч наиболее холодного месяца (января)	Средняя месячная относительная влажность, % за отопительный период	Среднее количество(сумма) осадковза ноябрь-март, мм	Среднее месячное атмосферное давление на высоте установки барометра за январь, гПа
	15	16	17	18	19
Актюбинская область					
Шалкар -18.8	3	79	77	74	1003.5

Нормативная глубина сезонного промерзания грунта рассчитанного по формуле dfn=d0√Mt СП РК 5.01-102-2013, п.4.3.16.

Шалкар: суглинок и глина -1,51м.
супесь, песок мелкий пылеватый -1,84м.
песок гравелистый, крупный, средней крупности -1.97м.
крупнообломочный грунт -2,23м.

Проектируемая территория расположена в пределах II района по снеговой нагрузке согласно НТП РК 01-01-3.1(4.1)-2017 Часть 1-3 Снеговые нагрузки. Снеговая нагрузка на грунт составляет1.2 кПа.

Геоморфология и рельеф

Исследуемая территория относится к Тургайско-Приаральской столово-останцовой равнине, полого наклонной с севера на юг и с запада на восток - в сторону Аральского моря и бассейна р. Торгай.

Формы рельефа: бессточные впадины - озеро Шалкар и другие мелкие озера, песчаные массивы - Большие Барсуки. Высотная отметка поверхности устьев скважин изменяется от 33,36 - до 34,53м

Геолого-литологическое строение

Геологическое строение исследуемой территории представлено отложениями от меловых до четвертичных. Меловые отложения представлены алевролитами, аргиллитами, песчаниками, глинами и разнозернистыми песками, залегают на глубине 350-400 м. Отложения палеогена представлены глинами. Четвертичные отложения представлены супесью, песком, суглинком. Залегают они на отложениях палеогена, мощность их не превышает 10 м. -18.8

Гидрогеологические условия

Гидрографическая сеть исследуемой территории представлена рекой Кауылжыр и озерами, крупнейшими из которых являются оз. Шалкар и Старый Шалкар (западная граница города). Река Кауылжыр берет начало из родника на восточном склоне Мугалжарских гор и в 9км к северу от ж/дороги (станция Берчогур) впадает в Кауылжырскую губу оз.Шалкар.

Длина реки 142 км, площадь водосброса 1810 км^2, общее падение 282 м, средний уклон 2‰. Летом русло почти везде сухое, только в верхней части остаются незначительные плесы. В нижней части реки, где в русло выклиниваются грунтовые воды, между отдельными плесами наблюдается слабое течение. Среднемноголетняя мутность воды 550 г/м^3. Озеро Шалкар расположено на высоте 167 м над уровнем моря. Котловина озера Шалкар является общей с озером старый Шалкар. Ранее эти озера представляли один водоем с соленой водой. В 1937 году, после окончания работ по строительству земляной плотины в озерной чаше, этот водоем был разделен на две части: северо-восточную - пресную (оз.Шалкар) и юго-западную - соленую (оз. Ст. Шалкар). В многоводные весны часть воды оз.Шалкар сбрасывается в оз. Ст. Шалкар через водосбросное сооружение плотины. На основе имеющихся топографо-геодезических и инженерно-геологических материалов определена существующая площадь зеркала озера Шалкар при отметке 166.80 (октябрь 2019 г.), которая равна 641 га, длина озера составляет 6 км, ширина 0.3-2.0 км и глубина воды 1.5-4.5 м. Продолжительность ледостава в среднем 160 дней. Среднемноголетняя толщина льда 80 см, слой годового испарения с водной поверхности 115см, очищается ото льда озеро в середине апреля. Вода озера Шалкар весной относится к гидрокарбонатно-натриево калиевому классу, минерализация ее 400-500 мг/л. На дне озера слой ила толщиной до 1.2 м. Более 30% площади озера занято водной растительностью. С каждым годом прогрессирует процесс заболачивания и обрастания площади озера камышом. Годовой сток бассейна озера Шалкар формируется в основном в период весеннего половодья. Главными климатическими факторами, определяющими величину весеннего, следовательно и годового, стока являются снегозапасы в бассейне реки Кауылжыр к началу половодья, дождевые осадки в период половодья, степень увлажнения и глубина промерзания почвогрунтов водосбора и интенсивность снеготаяния. Мелкие озерные понижения в городе и вблизи его, большую часть года представляют собой сухие солончаки, периодически заполняющиеся талыми и ливневыми водами. Вода в них соленая. Подземные воды по замеру на 07-08. 08.2023г. залегают на глубине 2,90-4,10м от поверхности земли, т.е. на высотной отметке 30,43-30,46м. Приведенный уровень подземных вод близок к его минимальному положению.

Возможность появления подземных вод (верховодки) будет зависеть от застройки территории, производство, которое будет связано с мокрым процессом (утечки воды из вновь построенных водонесущих систем и емкостей).

Подтопление заниженных территорий зависит от атмосферных осадков, особенно во время таяния снега и выпадения многого количества осадков. Водовмещающими породами являются пески, супеси.

Амплитуда колебания, уровня подземных вод в годовом цикле, по опросным сведениям, незначительная, около 1,5-2,0 м.

Высокое стояние уровня подземных вод приурочено к весеннему снеготаянию и выпадению редких осадков.

Подземные воды обладают хлоридной агрессией, тип воды: хлоридно-натриевокалиевый

а) по содержанию сульфат-иона 2448-2472мг/л для сооружений при марках бетона

Подземные воды по содержанию сульфатов сильноагрессивные к портландцементу по ГОСТ 10178-76, сильногрессивные к портландцементу слабоагрессивные шлакопортландцементу, неагрессивные к сульфатостойким цементам по ГОСТ 22266-76.

Согласовано:

Взам. инв. №

Подп. и дата

Инв. № подл.

Изм.	Кол.уч.	Лист	N док.	Подпись	Дата	03-2023-АР		
						«Строительство двухэтажной пристройки к стационару Шалкарской районной больницы г.Шалкар, Шалкарского района Актюбинской области»		
ГИП		Алмуханов Д.				Здание ЛПУ	Стадия: РП	Лист: 2 / Листов:
Проверил		Алмуханов Д.						
Разработал		Уалихан С.				Общие данные (продолжение)	ТОО "MS Industrial" г.Шымкент- 2025 г.	
Н.контроль		Алмуханов Д.						

Формат

Физико-механические свойства грунтов

В пределах сжимаемой толщи выделен три инженерно-геологических элемента (ИГЭ).
1а- слой прс, вскрытой мощностью 0,20м;
1 - слой песок пылеватый, вскрытой мощностью 4,50-6,30м;
2- слой супесь, вскрытой мощностью 1,10м;
3 - слой глина, вскрытой мощностью 1,40-3,20м;
Выделение инженерно-геологического элемента производилось по литологическим особенностям и физико-механическим свойствам грунтов.
Физико-механические свойства грунтов определены в грунтоведческой лаборатории.
Нормативные показатели прочностных и деформационных свойств грунтов приняты согласно СП РК 5.01-102-2013, Приложение А, табл. А-1, А-2, А-3 п. 4.3.16, примечания
ИГЭ-1 Пески пылеватые, коричневые, от маловлажных до водонасыщеных, средней плотности, с прослоями суглинка и супеси, с включениями мелкого гравия, с прожилками и выцветами гипса.
Частные показатели физико-механических свойств приводятся по данным лабораторных исследований в текстовом приложении 3.
Прочностные свойства даны при природном состоянии. В таблице 7.1. приводятся расчетные значения физико-механических свойств грунтов.
Данные по гранулометрическому составу приведены в ниже следующей таблице

Фракции, мм						
Содержание, %						
60-10	10-5	5-2	2-0,5	0,5-0,25	0,25-0,1	<0,1
			0,8	7,4	57,9	34

Инженерно-геологические процессы и явления.

По лабораторным данным на данном участке грунты, которые будут служить основанием сооружений, - среднезасоленные при сульфатном типе засоления. Сухой остаток грунта изменяется от 1,670-1,678%
(Приложение 6.Текстовые приложения).
Степень агрессивного воздействия грунтов на бетонные и железобетонные конструкции марки по водонепроницаемости По содержанию сульфатов 10560-10660мг/кг в пересчёте на ионы SO4-- для бетона марки:
для W4 по содержанию сульфатов для бетонов на портландцементе
сильноагрессивные, на шлакопортландцементах сильноагрессивные, сульфатостойких цементах сильноагрессивные,
для W6 по содержанию сульфатов для бетонов на портландцементе сильноагрессивные, на шлакопортландцементах сильноагрессивные и на сульфатостойких цементах среднеагрессивные,
для W8 по содержанию сульфатов для бетонов на портландцементе сильноагрессивные, на шлакопортландцементах сильноагрессивные и на сульфатостойких цементах слабоагрессивные,
По содержанию хлоридов 3000,0-3025,0мг/кг W4-6 -сильноагрессивные, для W8 среднеагрессивные, (Приложение 7).
Современные физико-геологические процессы и явления в пределах исследованной территории обусловлены развитием экзогенных факторов. В условиях аридного климата наиболее существенными из них являются следующие:
процессы денудации:
процессы дефляции и связанное с ними облессование легких глинистых и песчаных разностей грунтов на наиболее возвышенных участках местности:
процессы континентального засоления грунтов:
суффозионные явления:
Необходимо отметить широкое развитие техногенных процессов, связанных с инженерно-хозяйственной деятельностью человека - различного вида строительства.
Глинистые грунты в водонасыщенном состоянии при динамическом воздействии способны к тиксотропии, т.е. к разжижению.
При промерзании грунты являются пучинистыми согласно табл. Б.27 СТ 25100-2002
Пески ниже уровня подземных вод обладают плывунными свойствами. Высота "пробки" при бурении достигает 1,0 м.
Процесс подтопления подземными водами на заниженных участках

Коррозийная активность грунтов

Коррозионная активность грунтов по отношению к углеродистой стали высокая и составляет на участке 3.28—3.70 Ом*м.

Сейсмичность

Согласно СП РК 2.03-30-2017 таб.6,1, 6,2 и 7,7; приложение Б и Е (г. Шалкар).

Интенсивность в баллах по шкале MSK-64(K) по картам сейсмического зонирования на период 50 лет		Пиковые ускорения грунт (в долях g) для скальных грунтов	
ОСЗ-2*475	ОСЗ-2*2475	ОСЗ-1*475 (agR(475))	ОСЗ-1*2475 (agR (2475))
6	6	0,024	0,046

Примечание: Тип грунтовых условий площадки по сейсмическим свойствам - III (третий) в соответствии с данными таблицы 6.1 СП РК 2.03-30-2017. Средние значения скорости распространения поперечных сейсмических волн в поверхностных сТОО десятиметровых (Vs,10) и тридцатиметровых (Vs,30) толщах составляют соответственно: Vs,10 0< 230 м/с и Vs,30< 270 м/с.
Расчетное горизонтальное ускорение agv (в долях g) на участке работ в соответствии с приложением «Е» СП РК 2.03-30-2017 составляет 0,072, а значение расчетного вертикального ускорения agv, согласно п.7.7 СПРК 2.03-30-2017 - 0,0504.
В итоге участок работ относиться к сейсмичности площадки строительства в соответствии с табл. 6.2 СП РК 2.03-30-2017 соответственно 7 баллов.

Объемно-планировочные и конструктивные решения.

Объемно-планировочные параметры здания приняты в соответствии с требованиями СП РК 3.02-107-2014 "Общественные здания и сооружения", СП РК 3.02-113-2014 "Лечебно-профилактические учреждения", СН РК 3.06-01-2011 "Доступность зданий и сооружений для маломобильных групп населения".
Здание запроектировано 2 этажное прямоугльное формы в плане с размерами в осях "1-11" и "А-Г" - 15.6х 52.6м. Высота подвала от пола до потолка -3,0 м. Высота 1-го этажа от пола до потолка 3.0 м, 2-го этажа от пола до потолка 3,0м.
Архитектурно-планировочные решения приняты исходя из условия компактности и комфортности при эксплуатации.
Внутренняя отделка
Стены, пол и потолок - согласно ведомости отделки помещений, в соответствии с назначением помещений.
Внутренняя отделка стен - водоэмульсионная краска
Стены в помещениях с влажными процессами эксплуатации (туалет, ванна, санузел) - отделываются глазурированной керамической плиткой на высоту 2,10м.
Полы - керамическая плитка, керамогранит с шероховатой поверхностью, линолеум по назначению помещений.
Потолки - затирка цементно-известковым раствором с последующей водоэмульсионной покраской.
Двери входные - металлопластиковые витражи.
Наружные двери - металлические
Двери межкомнатные - деревянные.
Оконные блоки -из ПВХ по ГОСТ 30970-2002
Витражи - алюминиевые по ГОСТ 21519-2003.

Конструктивные решения.

Жесткость здания обеспечивается системой продольных и поперечных стен, а также заменяющих их рам и жестким диском перекрытий, который создается замоноличиванием плит перекрытий в антисейсмические пояса, предусмотренные по деталям серии 2.140-5с вып.1.
Расчетный класс рабочей арматуры А500, А240;
Фундаменты -монолитная железобетонная из бетона кл. В20;
Колонна -монолитная железобетонная из бетона кл. В25 сечением 40х40;
Ригел -монолитная железобетонная из бетона кл. В25 сечением 40х40;
Конструктивные решения в проекте приняты в соответствии с требованиями СП РК 2.03-30-2017 «Строительство в сейсмических зонах», СП РК EN 1990:2002+А1:2005/2011. Еврокод. «Основы проектирования несущих конструкций».
Расчетные нагрузки на здание определены в соответствии со СП РК EN 1991-1-1:2002«Воздействия на несущие конструкции».
Стены подвала -монолитные из бетона кл. В25 толщиной 400 мм.
Отмостка - асфальтовая по бетонному основанию шириной 1,5 м перекрывающей пазухи котлована не менее, чем на 0,5 м с уклоном от здания не менее 0,03.
Стены наружные и внутренние выполнены - из кирпича КР-р-по 250х120х65 1НФ/100/2,0/50/ ГОСТ 530-2012, на цементно-песчаном растворе марки М50 (в зимних условиях с добавлением пластификаторов), толщиной 380мм.
Покрытие и перекрытие - сборные железобетонные плиты по серии 1.141.1-40с вып.1. и сер.1.141.1-28с вып.0.
Перегородки - из кирпича КР-р-по 250х120х65 1НФ/100/2,0/50/ ГОСТ 530-2012 на смешанных растворах М 50, толщиной 120 мм.
Лестницы - монолитные железобетонные площадки и марши по металлическим балкам и косоурам из прокатных профилей.
Витражи и окна - из поливинилхлоридных профилей, индивидуального изготовления
Дверные блоки внутренние и наружные - деревянные по ГОСТ 6629-88 и ГОСТ 6629-91.
Утеплитель покрытия -минераловатные плиты URCA П85ГФ об. в. 85 кг/м3 - 130мм.
Крыша - чердачная шатровая, с наружным организованным водостоком.
Кровля - из металлочерепицы типа «Монтеррей» по наслонным деревянным стропилам.

Согласовано:

Взам. инв. №

Подп. и дата

Инв. № подл.

Изм.	Кол.уч.	Лист	N док.	Подпись	Дата	03-2023-АР			
						«Строительство двухэтажной пристройки к стационару Шалкарской районной больницы г.Шалкар, Шалкарского района Актюбинской области»			
ГИП		Алмуханов Д.				Здание ЛПУ	Стадия	Лист	Листов
Проверил		Алмуханов Д.					РП	3	
Разработал		Уалихан С.				Общие данные (продолжение)	ТОО "MS Industrial" г.Шымкент- 2025 г.		
Н.контроль		Алмуханов Д.							

Формат

Антисейсмические мероприятия.

В зданиях предусмотрен комплекс антисейсмических мероприятий, обеспечивающих пространственную жесткость зданий и сейсмостойкость с учетом требований 8-ми бальной сейсмичности площадки строительства.
Антисейсмические мероприятия выполнены в соответствии с нормами СП РК 2.03-30-2017 «Строительство в сейсмических районах».
Конструктивная схема здания – каркасное, монолитные ж/б колоны и ригеля со всеми жесткими узлами сопряжения ригелей (поперечных ипродольных) с колоннами и газоблочным заполнением стен.
Монолитные перемычки выполнены на всю ширину стены, согласно требованиям п.7.113 СП РК 2.03-30-2017.

Противопожарные мероприятия.

Противопожарные мероприятия предусмотрены в соответствии с требованиями СН РК 2.02-01-2014 «Пожарная безопасность зданий и сооружений», СН РК 5.01-02-2013 «Общественные здания и сооружения», СП РК 3.01-101-2013 «Градостроительство. Планировка и застройка городских и сельских поселений».
Планировка помещений и пути эвакуации решены в соответствии с требованиями СН РК 2.02-01-2014 .
Двери открываются по ходу эвакуации из здания..
В объекте применены несгораемые и трудносгораемые отделочные материалы, которые должны иметь сертификат качества, в обязательном порядке согласованный с Госпожинспекцией и санэпидстанцией.
Деревянные элементы подлежат антисептированию и окраске влагостойким антипиреновым составом.
К зданию обеспечен подъезд пожарных машин.
Электропроводка предусматривается скрытой в слое штукатурки. Розетки заземлены.
В здание предусмотрена лестничная клетка типа Л1.
В каждом этаже предусмотрена выход наружу через пожарной лестнице . Из подвала предусмотрена один выход наружу.

Антикоррозионные мероприятия

Защита строительных конструкций от коррозии предусмотрена согласно СП РК 2.01-101-2013 «Защита строительных конструкций от коррозии».
Антикоррозийную защиту всех металлических элементов производить эмалью ПФ-115 ГОСТ 6465-76 за 2 раза по грунтовке ГФ 021 ГОСТ 25129-82.
Для биологической защиты деревянные конструкции обработать согласно требовании СП РК 2.01-101-2013 , антисептической пастой МЮО с нанесением пасты на поверхность древесины краскопультом. При этом расход сухой соли антисептика (фтористый натрий) должен не менее 100 г/м2 обрабатываемой поверхности.
Боковые поверхности наружных стен техподполья железобетонных конструкций, соприкасающиеся грунтом обмазать горячим битумом за 2 раза.

Антипросадочные мероприятия.

Антипросадочные мероприятия в проекте выполнены в соответствии с требованиями СП РК 5.01-102-2013 «Основания зданий и сооружений» и СН РК 5.01-02-2013 «Основания зданий и сооружений».
По периметру зданий предусмотрено асфальтобетонная отмостка шириной 1500 мм с уклоном 0,03.
В целях частичной ликвидации просадочных свойств грунта 1ИГЭ, в основании фундаментов выполнить грунтовую подушку из однородных грунтов оптимальной влажности до 18-20%. Высота подушки 3,4 м. Подушку укатать тяжелыми катками послойно из местного грунта (суглинка), тощиной слоя 15-20 см. При этом плотность грунта уплотненной подушки по всей толще должна быть не менее 1,65-1,70г/см3 со следующими значениями прочностных и деформационных характеристик: Y=20,4кН/м3; φ=25°/26°; С=9/11кПа; Е=14,1 МПа.

Мероприятия для доступности здания маломобильными группами населения.

Мероприятия для доступности здания маломобильными группами населения разработаны в соответствии с требованиями СП РК 3.06-101-2012 «Проектирование зданий и сооружений с учетом доступности для маломобильных групп населения». На входах в здание предусмотрен подъемник для инвалидов НПУ-001 доступу к первому этажу.

Приемочные испытания ограждения кровли
Смонтированные ограждения кровли подлежат обязательным приемочным испытаниям в соответствии с требованиями ГОСТ Р 53254-2009 «Техника пожарная. Лестницы пожарные наружные стационарные. Ограждения кровли. Общие технические требования. Методы испытаний».
Испытания проводятся после завершения монтажных работ и сдачи объекта в эксплуатацию, а также периодически, не реже одного раза в пять лет.

Порядок проведения испытаний:
Визуальный осмотр: Проводится проверка целостности конструкции, качества сварных швов (визуально-измерительный контроль), отсутствия механических повреждений и дефектов антикоррозийного покрытия.
Проверка геометрических параметров: Контролируются высота ограждения (не менее 0,6 м для плоских кровель или 1,1 м для кровель с уклоном), шаг стоек и другие размеры на соответствие требованиям ГОСТ 25772-2021 и проектной документации.
Испытание на прочность статической горизонтальной нагрузкой: Прочность ограждения проверяется путем прикладывания горизонтальной нагрузки 0,54 кН (54 кгс) к каждому участку ограждения в точках, расположенных на расстоянии не более 10 м друг от друга по всему периметру здания. Нагрузка должна быть приложена на высоте 1100 мм от уровня кровли и выдержана в течение 2 минут. После снятия нагрузки не должно наблюдаться остаточных деформаций или нарушений целостности конструкции.
Результаты приемочных испытаний должны быть оформлены Протоколом испытаний установленного образца (согласно Приложению к ГОСТ Р 53254-2009) и внесены в Журнал эксплуатации систем противопожарной защиты объекта."

Схема блокировки

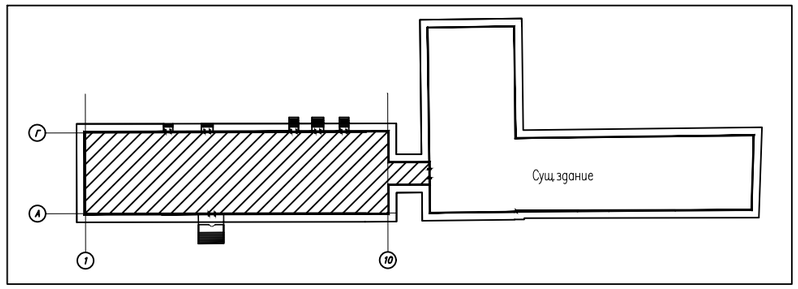

Согласовано:

Взам. инв. №

Подп. и дата

Инв. № подл.

Изм.	Кол.уч.	Лист	N док.	Подпись	Дата	03-2023-АР		
						«Строительство двухэтажной пристройки к стационару Шалкарской районной больницы г.Шалкар, Шалкарского района Актюбинской области»		
ГИП		Алмуханов Д.				Здание ЛПУ	Стадия	Лист	Листов
Проверил		Алмуханов Д.					РП	4	
Разработал		Уалихан С.				Общие данные (окончание)	ТОО "MS Industrial" г.Шымкент- 2025 г.		
Н.контроль		Алмуханов Д.							

Формат

Фасад 1–11

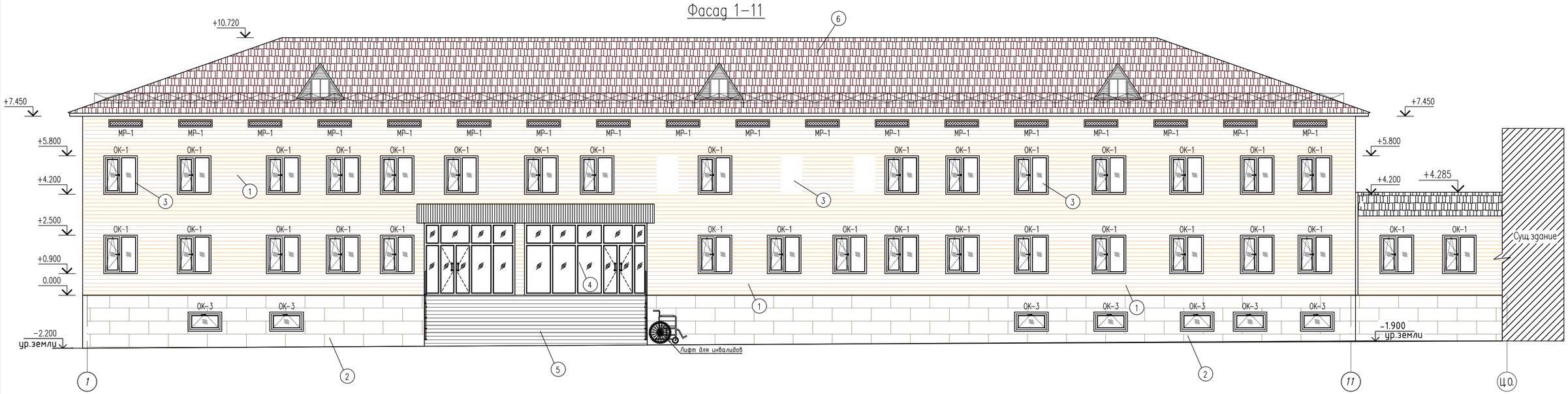

Ведомость наружной отделки фасадов

Позиция	Элемент фасада	Тип отделки	Цвет	Примечание
1	Наружные стены	Металлосайдинг АГСК 231–303–0100	RAL 1017	662.67м2
2	Цоколь	Керамогранит АГСК 231–201–0200	RAL 1036	262.97м2
3	Окно витраж	Металлопласт АГСК см.АР лист–16		
4	Двери	Металлические АГСК см.АР лист–16		
5	Крыльца	Керамическая плитка с шероховатой поверхностью (АГСК 231–201–0500)	RAL 1036	106.25м2
6	Кровля	Металлочерепица АГСК 224–101–0100	RAL 3005	
	Утеплитель	Плиты минераловатные теплоизоляционные 100мм, плотность 150 кг/м3		925.64м2

Согласовано:

Взам. инв. №

Подп. и дата

Инв. № подл.

Изм.	Кол.уч.	Лист	N док.	Подпись	Дата

03–2023–АР

«Строительство двухэтажной пристройки к стационару Шалкарской районной больницы г.Шалкар, Шалкарского района Актюбинской области»

ГИП	Алмуханов Д.	
Проверил	Алмуханов Д.	
Разработал	Уалихан С.	
Н.контроль	Алмуханов Д.	

Здание ЛПУ

Стадия	Лист	Листов
РП	5	

Фасад 1–11

ТОО "MS Industrial"
г.Шымкент– 2025 г.

Формат

Фасад 11–1

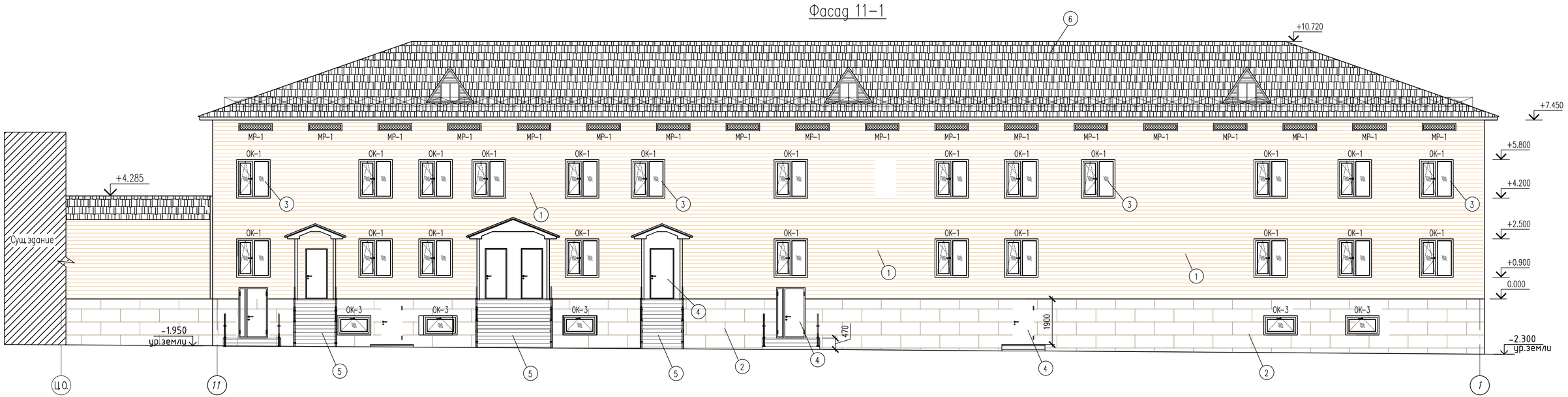

						03-2023-АР			
Изм.	Кол.уч.	Лист	N док.	Подпись	Дата	«Строительство двухэтажной пристройки к стационару Шалкарской районной больницы г.Шалкар, Шалкарского района Актюбинской области»			
ГИП		Алмуханов Д.				Здание ЛПУ	Стадия	Лист	Листов
Проверил		Алмуханов Д.					РП	6	
Разработал		Уалихан С.				Фасад 11–1	ТОО "MS Industrial" г.Шымкент– 2025 г.		
Н.контроль		Алмуханов Д.							

Согласовано:

Взам. инв. №

Подп. и дата

Инв. № подл.

Формат

Фасад Г–А

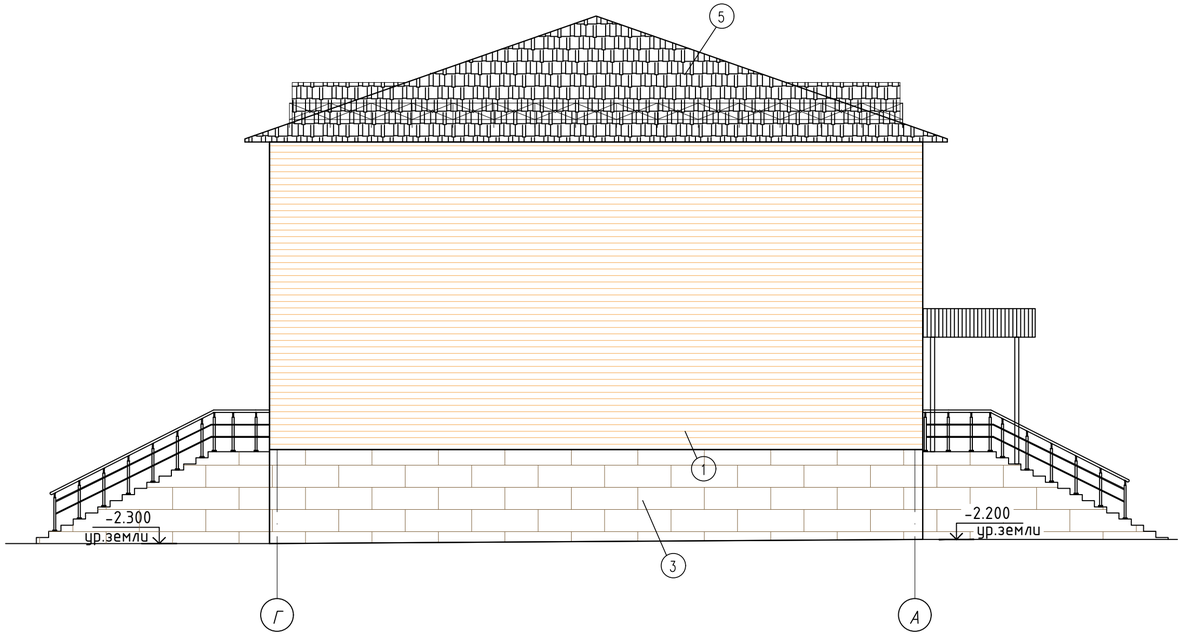

Фасад А–Г

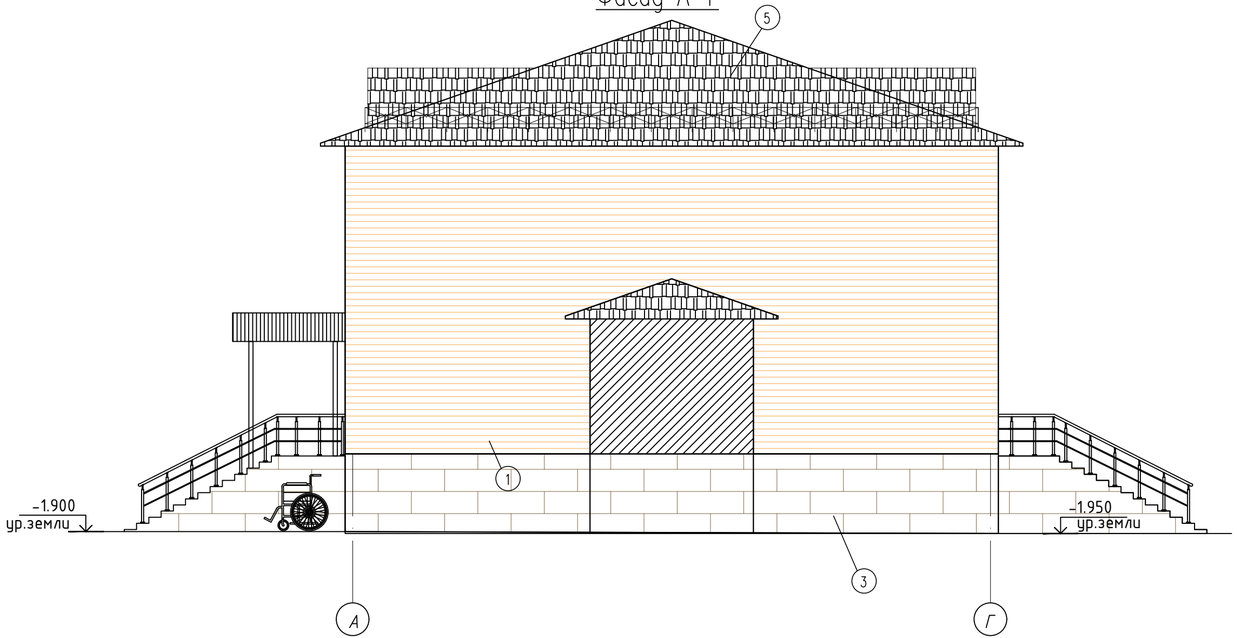

Согласовано:

Взам. инв. №

Подп. и дата

Инв. № подл.

Изм.	Кол.уч.	Лист	N док.	Подпись	Дата
ГИП		Алмуханов Д.			
Проверил		Алмуханов Д.			
Разработал		Уалихан С.			
Н.контроль		Алмуханов Д.			

03–2023–АР

«Строительство двухэтажной пристройки к стационару Шалкарской районной больницы г.Шалкар, Шалкарского района Актюбинской области»

Здание ЛПУ

Стадия	Лист	Листов
РП	7	

Фасад Г–А,А–Г

ТОО "MS Industrial"
г.Шымкент– 2025 г.

Формат

План на отм. −3.000

Экспликация помещений

Номер поме-щения	Наименование	Площадь, м2	Кат помещение
1	Помещение персонала Ж	13.09	Д
2	Кладовая для сбора и хранения материала для	9.30	Д
3	Душ 2х	1.80 1.80	Д
4	С/у 2х	1.80 1.80	Д
5	Помещение персонала М	13.09	Д
6	Комната сестры-хозяйки с зоной для хранения чистого белья	13.49	Д
7	Комната хранения грязного белья	9.32	Д
8	Тамбур	4.54	Д
9	Лестничная клетка	14.56	Д
10	Коридор	89.17	Д
11	Помещение мягкого инвентаря	41.64	В4
12	ПУИ	5.70	Д
13	Инвентарная	13.49	Д
14	Комната инженерно- технического персонала	13.49	Д
15	Помещение техперсонала	13.94	Д
16	Тех помещение	225.96	Д
17	Лестничная клетка	14.61	Д
18	Лифт		В4
19	Тех помещение	16.18	Д
20	Тех помещение	16.41	Д
21	Коридор	19.76	Д
22	Электрощитовая	15.12	В4
23	Тамбур шлюз	7.0	Д
24	Простейшие укрытия	53.25	Д
25	Тамбур шлюз 2х	4.07 4.07	Д
26	Венткамера	103.26	Д
27	Насосная	19.46	Д
	Итого	767.65	

Согласовано

Взам. инв. №

Подп. и дата

Инв. № подл.

Изм.	Кол.уч.	Лист	N док.	Подпись	Дата
ГИП		Азмуханов Д.			
Проверил		Азмуханов Д.			
Разработал		Уалихан С.			
Н.контроль		Азмуханов Д.			

03-2023-АР

«Строительство двухэтажной пристройки к стационару Шалкарской районной больницы г.Шалкар, Шалкарского района Актюбинской области»

Здание ЛПУ

Стадия	Лист	Листов
РП	8	

План на отм. −3.000

ТОО "MS Industrial" г.Шымкент- 2025 г.

Формат

План на отм. 0.000

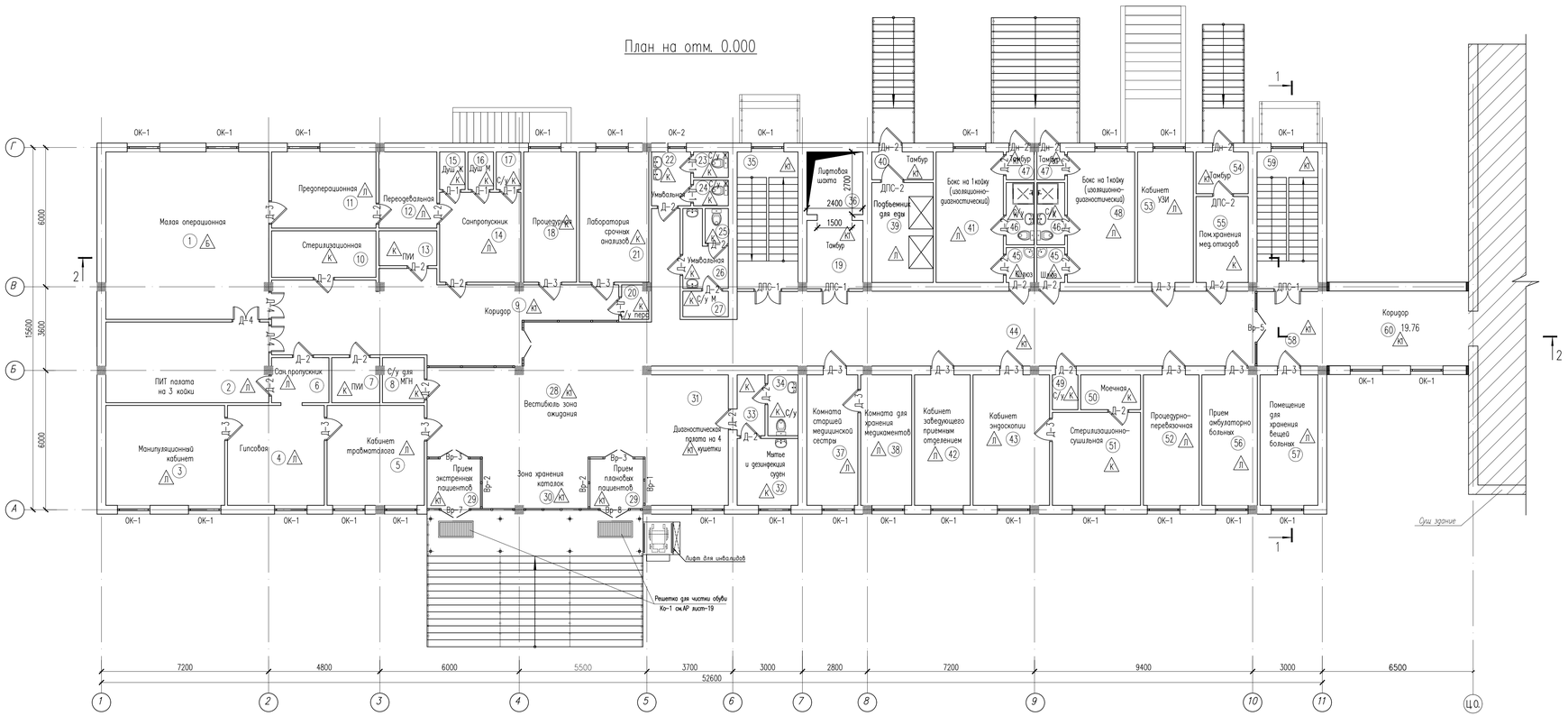

Экспликация помещений

Номер поме-щения	Наименование	Площадь м2	Кат помещение	Номер поме-щения	Наименование	Площадь м2	
1	Малая операционная		В4	31	Диагностическая палата на 4 кушетки		Д
2	ПИТ палата на 3 койки		В4	32	Мытье и дезинфекция суден		Д
3	Манипуляционный кабинет		В4	33	С/у		Д
4	Гипсовая		Д	34	С/у		Д
5	Кабинет травматолога		Д	35	Лестничная клетка		Д
6	Сан.пропускник		Д	36	Лифт		Д
7	ПИИ		Д	37	Комната старшей медицинской сестры		Д
8	С/у для МГН		Д	38	Комната для хранения медикаментов		В4
9	Коридор		Д	39	Подъемник для еды		Д
10	Стерилизационная		В4	40			Д
11	Предоперационная		В4	41	Бокс на 1койку (изоляционно-диагностический)		Д
12	Переодевальная		В4	42	Кабинет заведующего приемным отделением		Д
13	ПИИ		Д	43	Кабинет эндоскопии		В4
14	Санпропускник		Д	44	Коридор		Д
15	Душ Ж		Д	45	Шлюз 2х		Д
16	Душ М		Д	46	С/у 2х		Д
17	С/у		Д	47	Тамбур 2х		Д
18	Процедурная		В4	48	Бокс на 1койку (изоляционно-диагностический)		Д
19	Тамбур		Д	49	С/у		Д
20	С/у перс		Д	50	Моечная		Д
21	Лаборатория срочных анализов		В4	51	Стерилизационно-сушильная		В4
22	Умывальная		Д	52	Процедурно-перевязочная		В4
23	С/у Ж		Д	53	Кабинет УЗИ		Д
24	С/у Ж		Д	54	Тамбур		Д
25	С/у М		Д	55	Пом.хранения мед.отходов		В4
26	Умывальная		Д	56	Прием амбулаторно больных		Д
27	С/у М		Д	57	Помещение для хранения вещей больных		В4
28	Вестибюль зона ожидания		Д	58	Коридор		Д
29	Прием экстренных пациентов 2х		Д	59	Лестничная клетка		Д
30	Зона хранения каталок		Д	60	Коридор		Д
					Итого	754.80	

Изм.	Кол.уч.	Лист	N. док.	Подпись	Дата
ГИП	Азмуханов Д.				
Проверил	Азмуханов Д.				
Разработал	Узликан С.				
Н.контроль	Азмуханов Д.				

03-2023-АР

«Строительство двухэтажной пристройки к стационару Шалкарской районной больницы г.Шалкар, Шалкарского района Актюбинской области»

Здание ЛПУ

Стадия	Лист	Листов
РП	9	

План на отм. 0.000

ТОО "MS Industrial" г.Шымкент- 2025 г.

Согласовано

Взам. инв. №

Подп. и дата

Инв. № подл.

Формат

План на отм. +3,300

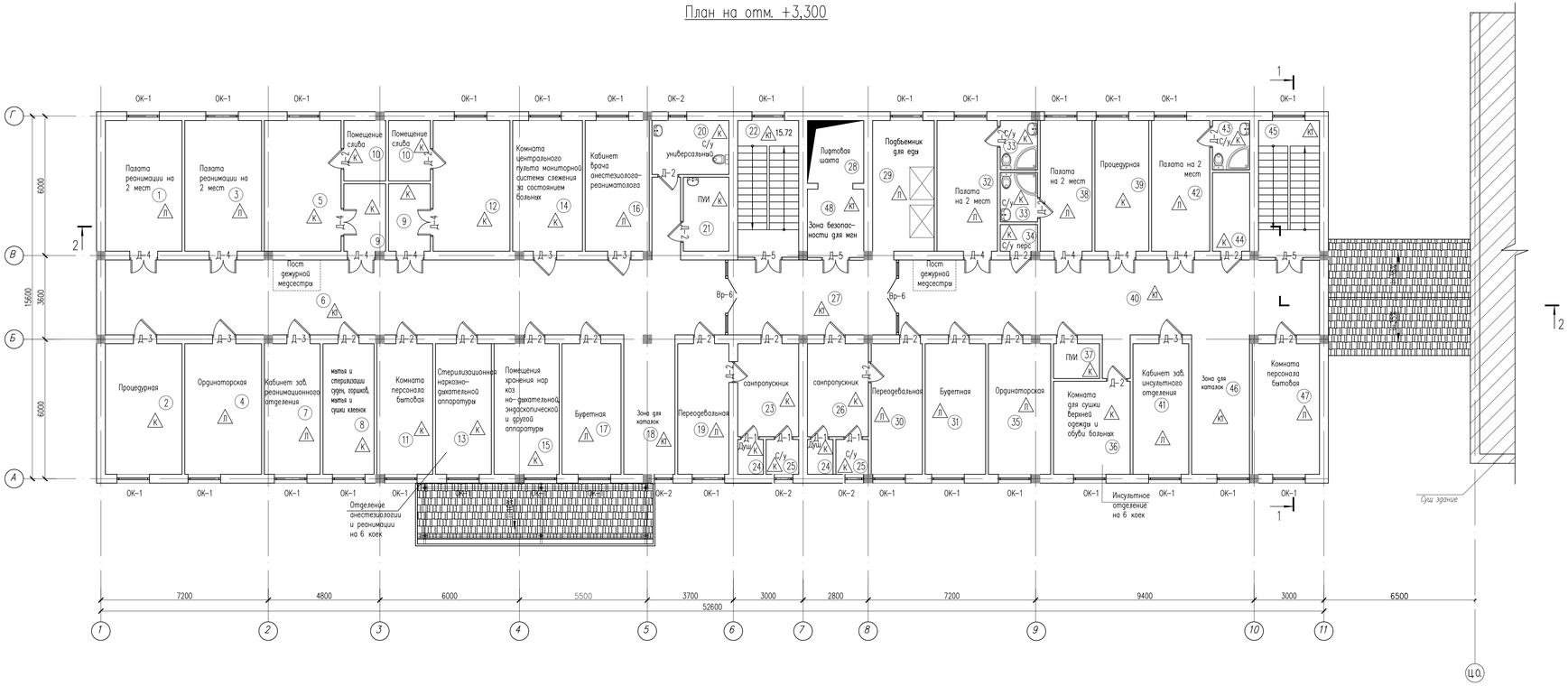

Экспликация помещений

Номер помещения	Наименование	Площадь м2	Кат помещение
1	Палата реанимации на 2 мест		В4
2	Процедурная		В4
3	Палата реанимации на 2 мест		В4
4	Ординаторская		Д
5	Палата изолятор на 1 место		В4
6	Коридор		Д
7	Кабинет зав.реанимационного отделения		Д
8	Мытья и стерилизации судн,горшков,мытья и сушки клеенок		В4
9	Шлюз с зоной для поста дежурной мед.сестры 2х		Д
10	Помещение слива 2х		Д
11	Комната персонала бытовая		Д
12	Палата изолятор на 1 место		В4
13	Стерилизационная наркозно-дыхательной аппаратуры		В4
14	Комната центрального пульта мониторной система слежения за состоянием больных		Д
15	Помещения хранения нар коз но-дыхательной, эндоскопической и другой аппаратуры		В4
16	Кабинет врача анестезиолога-реаниматолога		Д
17	Буфетная		Д
18	Зона для каталок		Д
19	Переодевальная		В4
20	С/у универсальный		Д
21	ПИИ		Д
22	Лестничная клетка		Д
23	Санпропускник		Д
24	Душ 2х		Д
25	С/у 2х		Д

Экспликация помещений

Номер помещения	Наименование	Площадь м2	
26	Санпропускник		Д
27	Коридор		Д
28	Лифт		Д
29	Подъемник для еды		Д
30	Переодевальная		В4
31	Буфетная		Д
32	Палата на 2 мест		Д
33	С/у 2х		Д
34	С/у перс		Д
35	Ординаторская		Д
36	Комната для сушки верхней одежды и обуви больных		В4
37	ПИИ		Д
38	Палата на 2 мест		Д
39	Процедурная		В4
40	Коридор		Д
41	Кабинет зав.инсультного отделения		Д
42	Палата на 2 мест		В4
43	Мытья и стерилизации судн,горшков,мытья и сушки клеенок		В4
44	С/у перс		Д
45	Лестничная клетка		Д
46	Зона для каталок		Д
47	Комната персонала бытовая		Д
48	Зона безопасности для мен		Д
	Итого	721.08	

Изм.	Кол.уч.	Лист	N док.	Подпись	Дата
ГИП	Азмуханов Д.				
Проверил	Азмуханов Д.				
Разработал	Узлихан С.				
Н.контроль	Азмуханов Д.				

03-2023-АР

«Строительство двухэтажной пристройки к стационару Шалкарской районной больницы г.Шалкар, Шалкарского района Актюбинской области»

Здание ЛПУ

Стадия	Лист	Листов
РП	10	

План на отм. +3,300

ТОО "MS Industrial" г.Шымкент- 2025 г.

Согласовано

Взам. инв. №

Подп. и дата

Инв. № подл.

Формат

Кладочный план на отм. −3.000

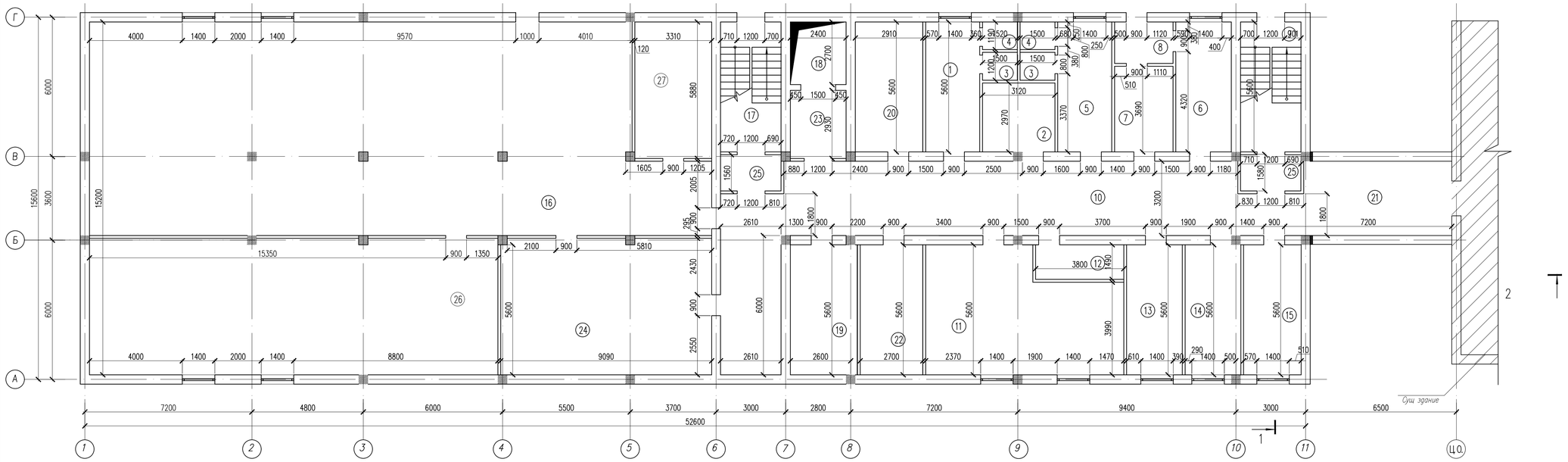

Экспликация помещений

Номер поме-щения	Наименование	Площадь м2	Кат помещение
1	Помещение персонала Ж	13.09	Д
2	Кладовая для сбора и хранения материала для	9.30	Д
3	Душ 2х	1.80 1.80	Д
4	С/у 2х	1.80 1.80	Д
5	Помещение персонала М	13.09	Д
6	Комната сестры-хозяйки с зоной для хранения чистого белья	13.49	Д
7	Комната хранения грязного белья	9.32	Д
8	Тамбур	4.54	Д
9	Лестничная клетка	14.56	Д
10	Коридор	89.17	Д
11	Помещение мягкого инвентаря	41.64	В4
12	ПУИ	5.70	Д
13	Инвентарная	13.49	Д
14	Комната инженерно- технического персонала	13.49	Д
15	Помещение техперсонала	13.94	Д
16	Тех.помещение	225.96	Д
17	Лестничная клетка	14.61	Д
18	Лифт		В4
19	Тех.помещение	16.18	Д
20	Тех.помещение	16.41	Д
21	Коридор	19.76	Д
22	Электрощитовая	15.12	В4
23	Тамбур	7.0	Д
24	Простейшие укрытия	53.25	Д
25	Тамбур шлюз 2х	4.07 4.07	Д
26	Венткамера	103.26	Д
27	Насосная	19.46	Д
	Итого	767.65	

Спецификация материалов

Поз.	Обозначение	Наименование	Кол.	Масса ед., кг.	Примеч.
1	(ГОСТ 530-2012 АГСК-3 213-101-0100)	Перегородка – 120мм м3	45		

Примечание:
1. Перегородки цокольного этажа выполнить из керамического кирпича (ГОСТ 530-2012 АГСК-3 213-101-0100) согласно СТ РК EN 771-1-2011 класс прочности на сжатие М150, на цементно-песчаном растворе марки М75 (ГОСТ 28013-98 АГСК-3 212-401-0103) согласно СП РК EN 1996-2:2006/2011 (15200 шт кирпичей на один этаж)

Изм.	Кол.уч.	Лист	N док.	Подпись	Дата
ГИП		Азмуханов Д.			
Проверил		Азмуханов Д.			
Разработал		Уалихан С.			
Н.контроль		Азмуханов Д.			

03-2023-АР

«Строительство двухэтажной пристройки к стационару Шалкарской районной больницы г.Шалкар, Шалкарского района Актюбинской области»

Здание ЛПУ

Стадия	Лист	Листов
РП	11	

Кладочный план на отм. −3.000

ТОО "MS Industrial" г.Шымкент- 2025 г.

Согласовано:

Взам. инв. №

Подп. и дата

Инв. № подл.

Формат

Кладочный план на отм. −3.000

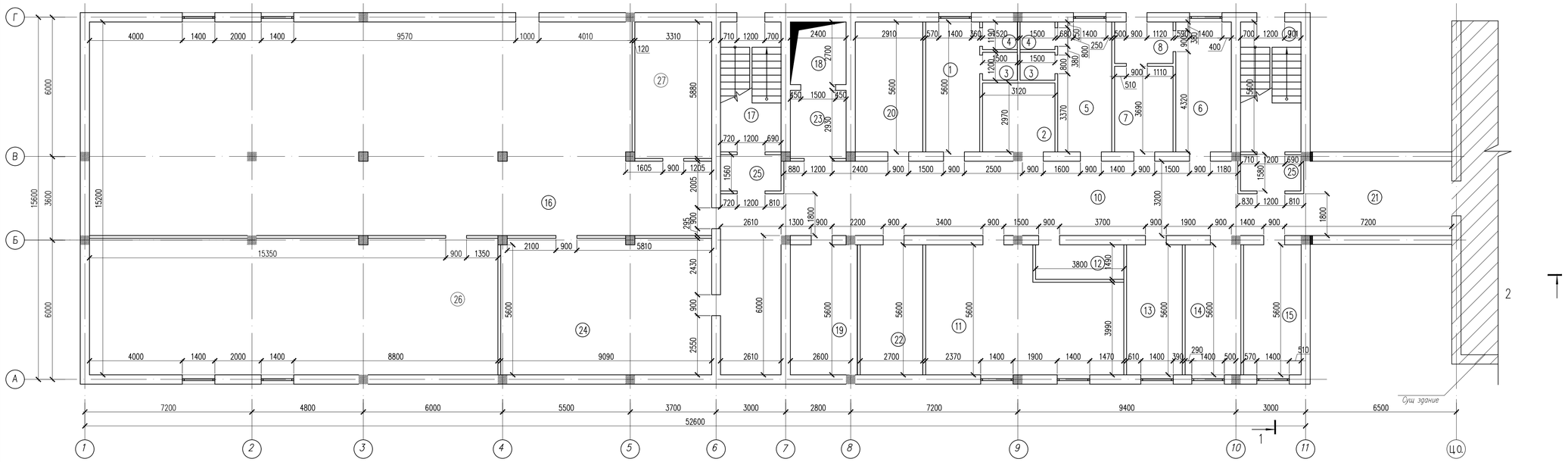

Экспликация помещений

Номер поме-щения	Наименование	Площадь м2	Кат помещение
1	Помещение персонала Ж	13.09	Д
2	Кладовая для сбора и хранения материала для	9.30	Д
3	Душ 2х	1.80 1.80	Д
4	С/у 2х	1.80 1.80	Д
5	Помещение персонала М	13.09	Д
6	Комната сестры-хозяйки с зоной для хранения чистого белья	13.49	Д
7	Комната хранения грязного белья	9.32	Д
8	Тамбур	4.54	Д
9	Лестничная клетка	14.56	Д
10	Коридор	89.17	Д
11	Помещение мягкого инвентаря	41.64	В4
12	ПУИ	5.70	Д
13	Инвентарная	13.49	Д
14	Комната инженерно- технического персонала	13.49	Д
15	Помещение техперсонала	13.94	Д
16	Тех.помещение	225.96	Д
17	Лестничная клетка	14.61	Д
18	Лифт		В4
19	Тех.помещение	16.18	Д
20	Тех.помещение	16.41	Д
21	Коридор	19.76	Д
22	Электрощитовая	15.12	В4
23	Тамбур	7.0	Д
24	Простейшие укрытия	53.25	Д
25	Тамбур шлюз 2х	4.07 4.07	Д
26	Венткамера	103.26	Д
27	Насосная	19.46	Д
	Итого	767.65	

Спецификация материалов

Поз.	Обозначение	Наименование	Кол.	Масса ед., кг.	Примеч.
1	(ГОСТ 530-2012 АГСК-3 213-101-0100)	Перегородка – 120мм м3	45		

Примечание:
1. Перегородки цокольного этажа выполнить из керамического кирпича (ГОСТ 530-2012 АГСК-3 213-101-0100) согласно СТ РК EN 771-1-2011 класс прочности на сжатие М150, на цементно-песчаном растворе марки М75 (ГОСТ 28013-98 АГСК-3 212-401-0103) согласно СП РК EN 1996-2:2006/2011 (15200 шт кирпичей на один этаж)

Изм.	Кол.уч.	Лист	N док.	Подпись	Дата
ГИП		Азмуханов Д.			
Проверил		Азмуханов Д.			
Разработал		Уалихан С.			
Н.контроль		Азмуханов Д.			

03-2023-АР

«Строительство двухэтажной пристройки к стационару Шалкарской районной больницы г.Шалкар, Шалкарского района Актюбинской области»

Здание ЛПУ

Стадия	Лист	Листов
РП	11	

Кладочный план на отм. −3.000

ТОО "MS Industrial" г.Шымкент- 2025 г.

Согласовано:

Взам. инв. №

Подп. и дата

Инв. № подл.

Формат

Кладочный план на отм. 0.000

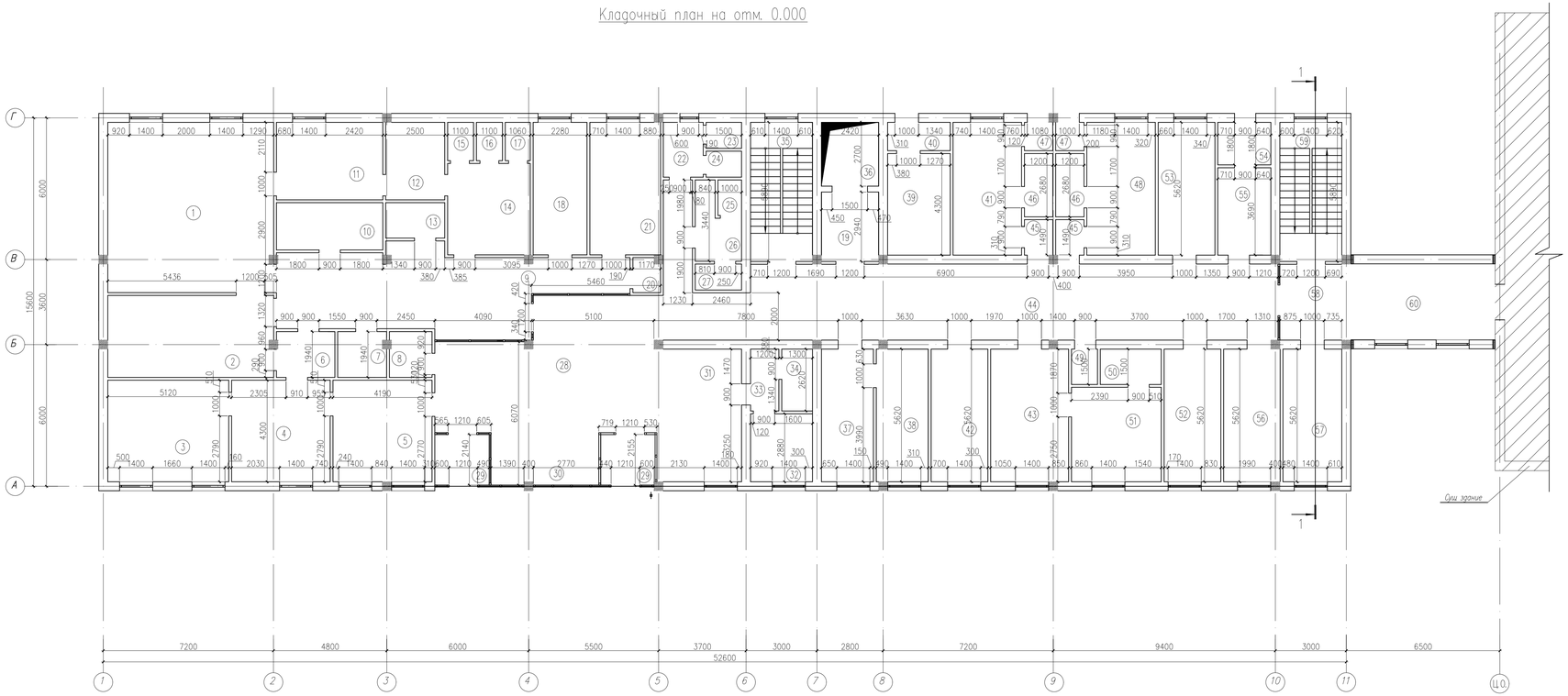

Экспликация помещений

Номер поме-щения	Наименование	Площадь м2	Кат помещение	Номер поме-щения	Наименование	Площадь м2	
1	Малая операционная		В4	31	Диагностическая палата на 4 кушетки		Д
2	ПИТ палата на 3 койки		В4	32	Мытье и дезинфекция суден		Д
3	Манипуляционный кабинет		В4	33	С/у		Д
4	Гипсовая		Д	34	С/у		Д
5	Кабинет травматолога		Д	35	Лестничная клетка		Д
6	Сан.пропускник		Д	36	Лифт		Д
7	ПИИ		Д	37	Комната старшей медицинской сестры		Д
8	С/у для МГН		Д	38	Комната для хранения медикаментов		В4
9	Коридор		Д	39	Подъемник для еды		Д
10	Стерилизационная		В4	40			Д
11	Предоперационная		В4	41	Бокс на 1койку (изоляционно-диагностический)		Д
12	Переодевальная		В4	42	Кабинет заведующего приемным отделением		Д
13	ПИИ		Д	43	Кабинет эндоскопии		В4
14	Сантпропускник		Д	44	Коридор		Д
15	Душ Ж		Д	45	Шлюз 2х		Д
16	Душ М		Д	46	С/у 2х		Д
17	С/у		Д	47	Тамбур 2х		Д
18	Процедурная		В4	48	Бокс на 1койку (изоляционно-диагностический)		Д
19	Тамбур		Д	49	С/у		Д
20	С/у перс		Д	50	Моечная		Д
21	Лаборатория срочных анализов		В4	51	Стерилизационно-сушильная		В4
22	Умывальная		Д	52	Процедурно-перевязочная		В4
23	С/у Ж		Д	53	Кабинет УЗИ		Д
24	С/у Ж		Д	54	Тамбур		Д
25	С/у М		Д	55	Пом.хранения мед.отходов		В4
26	Умывальная		Д	56	Прием амбулаторно больных		Д
27	С/у М		Д	57	Помещение для хранения вещей больных		В4
28	Вестибюль зона ожидания		Д	58	Коридор		Д
29	Прием экстренных пациентов 2х		Д	59	Лестничная клетка		Д
30	Зона хранения каталок		Д	60	Коридор		Д
					Итого	754.80	

Спецификация материалов

Поз.	Обозначение	Наименование	Кол.	Масса ед.,кг.	Примеч.
1	(ГОСТ 530-2012 АГОК-3 213-101-0100)	Наружная стена - 380мм м3	134		
2	(ГОСТ 530-2012 АГОК-3 213-101-0100)	Внутренняя стена - 380мм м3	98.5		
3	(ГОСТ 530-2012 АГОК-3 213-101-0100)	Перегородка - 120мм м3	72		

Примечание:
1. Перегородки первого этажа выполнить из керамического кирпича (ГОСТ 530-2012 АГОК-3 213-101-0100) согласно СТ РК EN 771-1-2011 класс прочности на сжатие М150, на цементно-песчаном растворе марки М75 (ГОСТ 28013-98 АГОК-3 212-401-0103) согласно СП РК EN 1996-2:2006/2011 (28800 шт кирпичей на один этаж) „
2.Наружные стены первого этажа выполнить из керамического кирпича (ГОСТ 530-2012 АГОК-3 213-101-0100) согласно СТ РК EN 771-1-2011 класс прочности на сжатие М150, на цементно-песчаном растворе марки М75 (ГОСТ 28013-98 АГОК-3 212-401-0103) согласно СП РК EN 1996-2:2006/2011 (53600 шт кирпичей на один этаж)
3.Внутренние стены первого этажа выполнить из керамического кирпича (ГОСТ 530-2012 АГОК-3 213-101-0100) согласно СТ РК EN 771-1-2011 класс прочности на сжатие М150, на цементно-песчаном растворе марки М75 (ГОСТ 28013-98 АГОК-3 212-401-0103) согласно СП РК EN 1996-2:2006/2011 (39400 шт кирпичей на один этаж)

Изм.	Кол.уч.	Лист	N док.	Подпись	Дата
ГИП	Азмуханов Д.				
Проверил	Азмуханов Д.				
Разработал	Уалиханн С.				
Н.контроль	Азмуханов Д.				

03-2023-АР

«Строительство двухэтажной пристройки к стационару Шалкарской районной больницы г.Шалкар, Шалкарского района Актюбинской области»

Здание ЛПУ

Стадия	Лист	Листов
РП	12	

Кладочный план на отм. 0.000

ТОО "MS Industrial" г.Шымкент- 2025 г.

Согласовано

Взам. инв. №

Подп. и дата

Инв. № подл.

Формат

Кладочный план на отм. +3,300

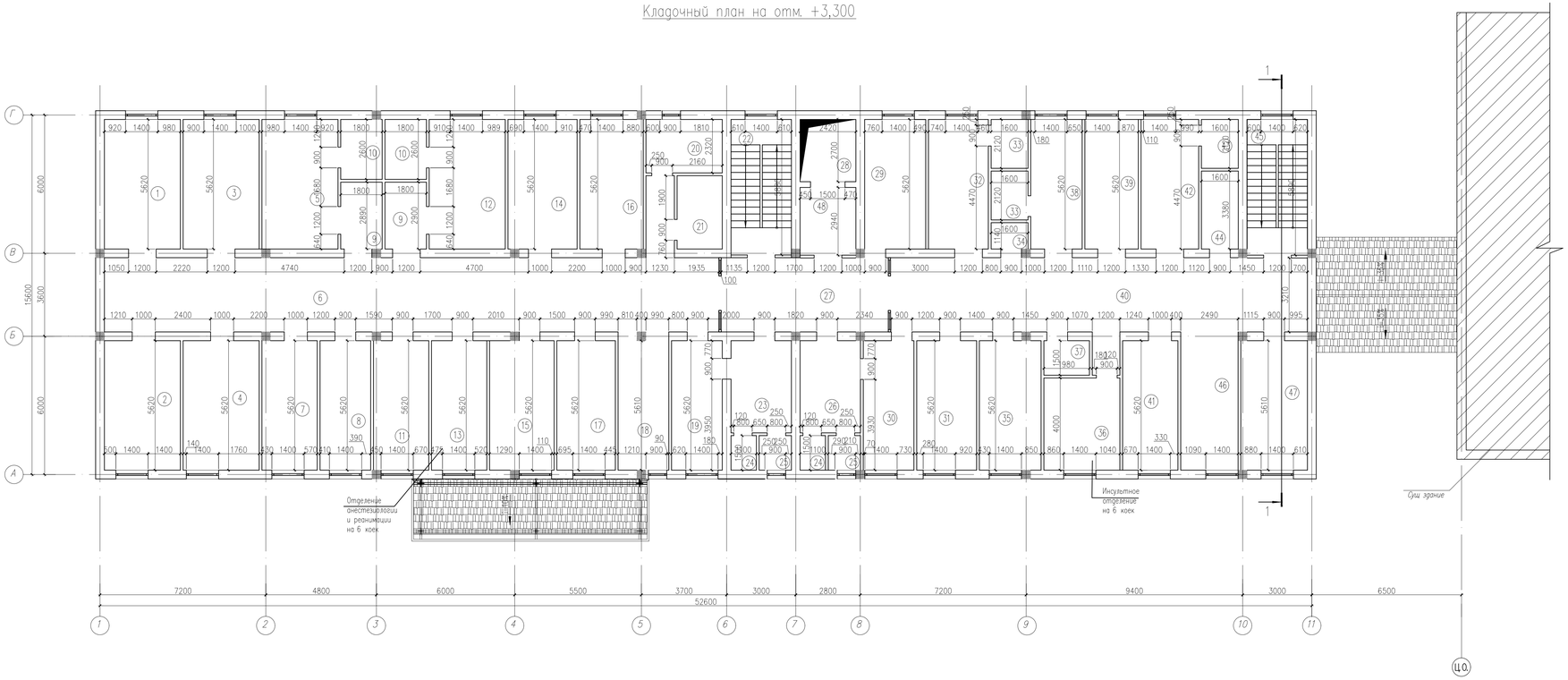

Экспликация помещений

Номер помещения	Наименование	Площадь м2	Кат помещение	Номер помещения	Наименование	Площадь м2	
1	Палата реанимации на 2 мест		В4	26	Санпропускник		Д
2	Процедурная		В4	27	Коридор		Д
3	Палата реанимации на 2 мест		В4	28	Лифт		Д
4	Ординаторская		Д	29	Подъемник для еды		Д
5	Палата изолятор на 1 место		В4	30	Переодевальная		В4
6	Коридор		Д	31	Буфетная		Д
7	Кабинет зав.реанимационного отделения		Д	32	Палата на 2 мест		В4
8	Мытья и стерилизации судн,горшков,мытья и сушки клеенок		В4	33	С/у 2х		Д
9	Шлюз с зоной для поста дежурной мед.сестры 2х		Д	34	С/у перс		Д
10	Помещение слива 2х		Д	35	Ординаторская		Д
11	Комната персонала бытовая		Д	36	Комната для сушки верхней одежды и обуви больных		В4
12	Палата изолятор на 1 место		В4	37	ПУИ		В4
13	Стерилизационная наркозно-дыхательной аппаратуры		В4	38	Палата на 2 мест		В4
14	Комната центрального пульта мониторной системы слежения за состоянием больных		Д	39	Процедурная		В4
15	Помещения хранения нар коз но-дыхательной, эндоскопической и другой аппаратуры		В4	40	Коридор		Д
16	Кабинет врача анестезиолога-реаниматолога		Д	41	Кабинет зав.инсультного отделения		Д
17	Буфетная		Д	42	Палата на 2 мест		В4
18	Зона для каталок		Д	43	С/у		Д
19	Переодевальная		В4	44	Мытья и стерилизации судн,горшков,мытья и сушки клеенок		В4
20	С/у универсальный		Д	45	Лестничная клетка		Д
21	ПУИ		Д	46	Зона для каталок		Д
22	Лестничная клетка		Д	47	Комната персонала бытовая		Д
23	Санпропускник		Д	48	Зона безопасности для мен		Д
24	Душ 2х		Д				
25	С/у 2х		Д		Итого	721.08	

Спецификация материалов

Поз.	Обозначение	Наименование	Кол.	Масса ед.,кг.	Примеч.
1	(ГОСТ 530-2012 АГОК-3 213-101-0100)	Наружная стена – 380мм м3	114		
2	(ГОСТ 530-2012 АГОК-3 213-101-0100)	Внутренняя стена – 380мм м3	124.5		
3	(ГОСТ 530-2012 АГОК-3 213-101-0100)	Перегородка – 120мм м3	73.5		

Примечание:
1. Перегородки первого этажа выполнить из керамического кирпича (ГОСТ 530-2012 АГОК-3 213-101-0100) согласно СТ РК EN 771-1-2011 класс прочности на сжатие М150, на цементно-песчаном растворе марки М75 (ГОСТ 28013-98 АГОК-3 212-401-0103) согласно СП РК EN 1996-2:2006/2011 (29400 шт кирпичей на один этаж) „
2.Наружные стены первого этажа выполнить из керамического кирпича (ГОСТ 530-2012 АГОК-3 213-101-0100) согласно СТ РК EN 771-1-2011 класс прочности на сжатие М150, на цементно-песчаном растворе марки М75 (ГОСТ 28013-98 АГОК-3 212-401-0103) согласно СП РК EN 1996-2:2006/2011 (45600 шт кирпичей на один этаж)
3.Внутренние стены первого этажа выполнить из керамического кирпича (ГОСТ 530-2012 АГОК-3 213-101-0100) согласно СТ РК EN 771-1-2011 класс прочности на сжатие М150, на цементно-песчаном растворе марки М75 (ГОСТ 28013-98 АГОК-3 212-401-0103) согласно СП РК EN 1996-2:2006/2011 (49800 шт кирпичей на один этаж)

Изм.	Кол.уч.	Лист	N док.	Подпись	Дата
ГИП	Азмуханов Д.				
Проверил	Азмуханов Д.				
Разработал	Уалиханн С.				
Н.контроль	Азмуханов Д.				

03-2023-АР

«Строительство двухэтажной пристройки к стационару Шалкарской районной больницы г.Шалкар, Шалкарского района Актюбинской области»

Здание ЛПУ

Стадия	Лист	Листов
РП	13	

Кладочный план на отм. +3,300

ТОО "MS Industrial" г.Шымкент- 2025 г.

Согласовано

Взам. инв. №

Подп. и дата

Инв. № подл.

Формат

Разрез 1 – 1

Металлочерепица типа "Элит"	
Деревянная обрешетка 100х32(h)	
Пароизоляционный слой из полиэтиленовой пленки	– 0,3мм
Деревянные стропильные конструкции	
Стяжка из цементно–песчанного раствора М–150	– 30мм
Плиты теплоизоляционные из стеклянного штапельного волокна	
ISOVER KL–E по ТУ 5763–003–56846022–06 плотностью	
80 кг/м3 толщиной 160мм	
Пароизоляционный слой из полиэтиленовой пленки	– 0,3мм
Железобетонная плита покрытия	– 220мм

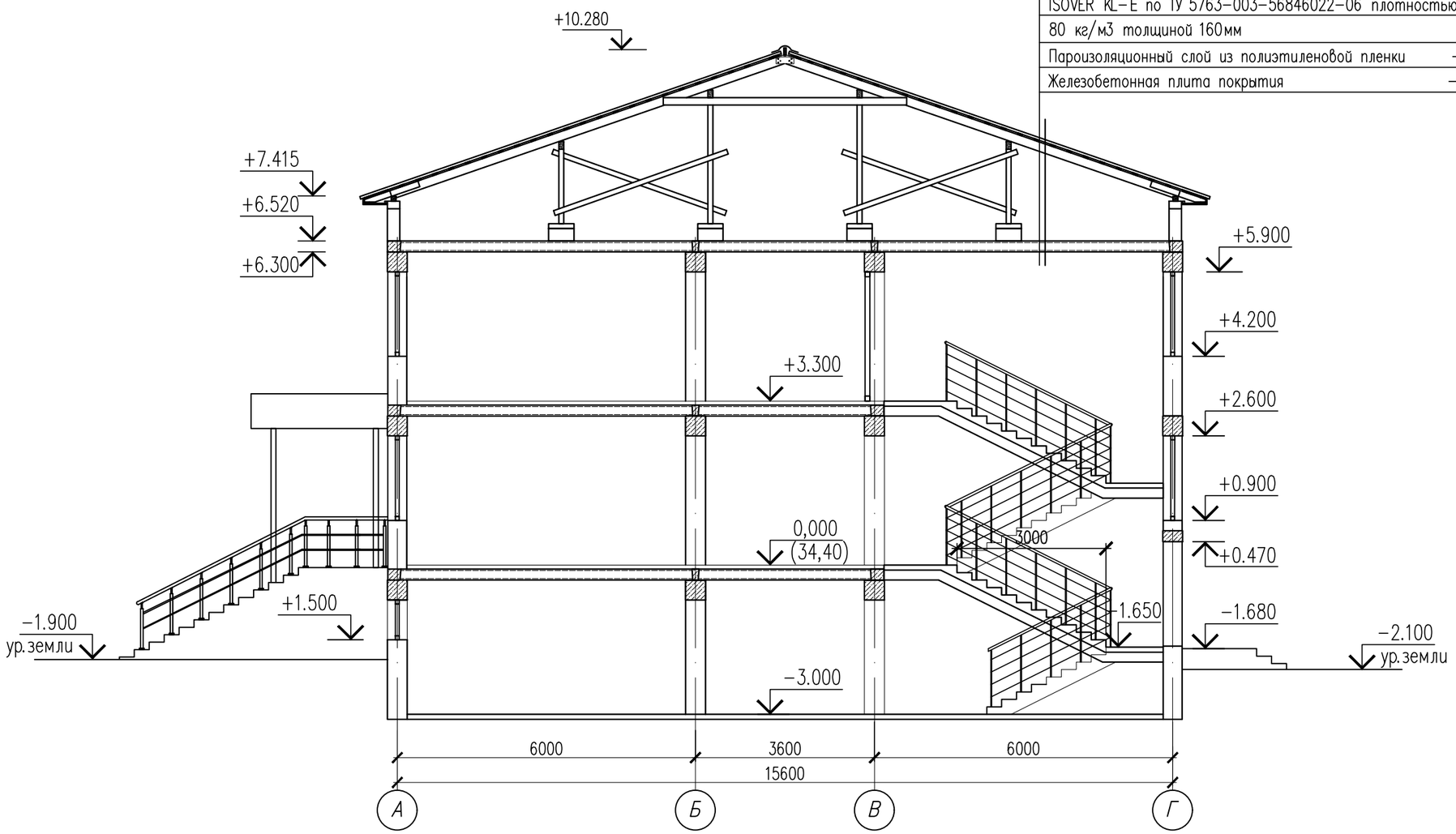

Согласовано:

Взам. инв. №

Подп. и дата

Инв. № подл.

Изм.	Кол.уч.	Лист	N док.	Подпись	Дата
ГИП		Алмуханов Д.			
Проверил		Алмуханов Д.			
Разработал		Уалихан С.			
Н. контроль		Алмуханов Д.			

03–2023–АР

«Строительство двухэтажной пристройки к стационару Шалкарской районной больницы г.Шалкар, Шалкарского района Актюбинской области»

Здание ЛПУ

Стадия	Лист	Листов
РП	14	

Разрез 1 – 1

ТОО "MS Industrial"
г.Шымкент– 2025 г.

Формат

Разрез 2 – 2

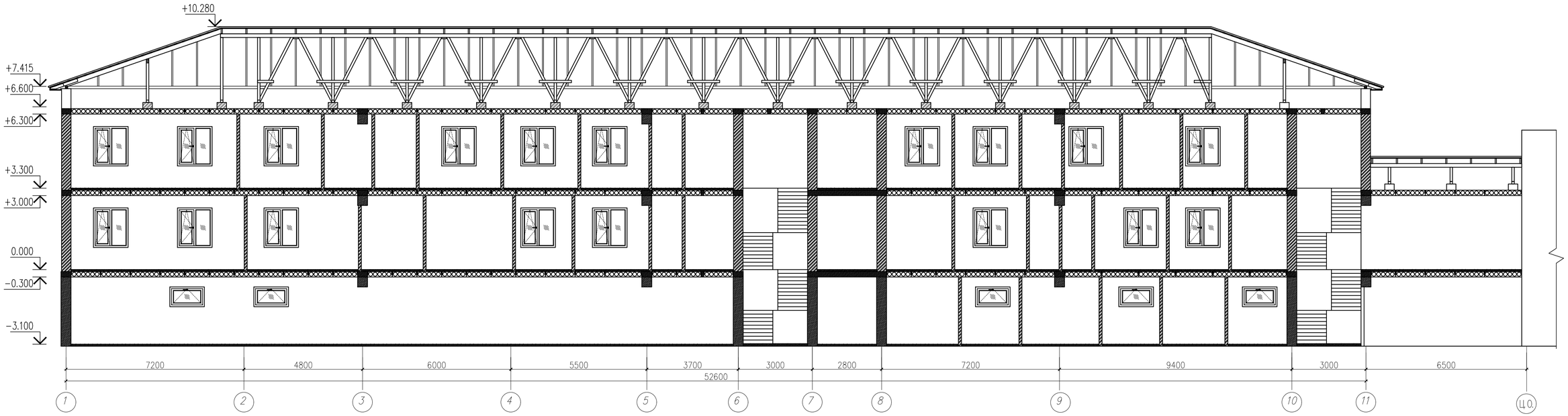

Согласовано:

Взам. инв. №

Подп. и дата

Инв. № подл.

Изм.	Кол.уч.	Лист	N док.	Подпись	Дата	03-2023-АР		
						«Строительство двухэтажной пристройки к стационару Шалкарской районной больницы г.Шалкар, Шалкарского района Актюбинской области»		
ГИП		Алмуханов Д.				Здание ЛПУ	Стадия: РП	Лист: 14.1 / Листов:
Проверил		Алмуханов Д.						
Разработал		Уалихан С.				Разрез 2–2	ТОО "MS Industrial" г.Шымкент– 2025 г.	
Н.контроль		Алмуханов Д.						

Формат

План чердака

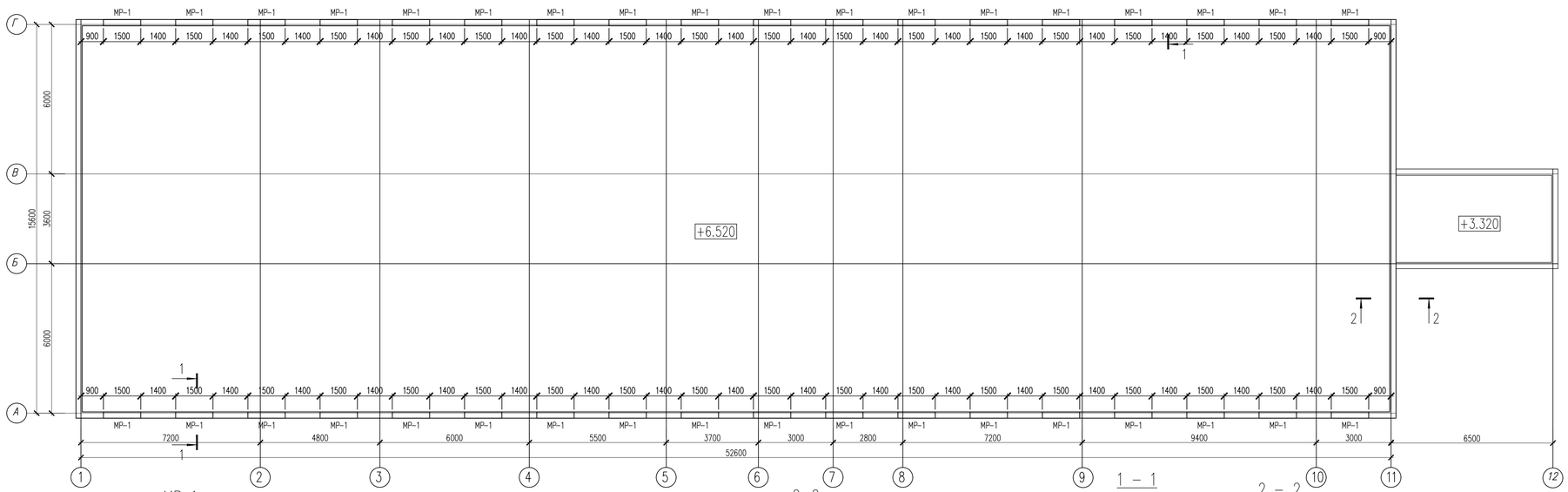

Спецификация материалов

Поз.	Обозначение	Наименование	Кол.	Масса ед., кг.	Примеч.
		Пояс обвязки ПО-1 п.м.	136.40	2.58	351.92
1	214-210-0101 ГОСТ 34028-2016	ø12 А 400 L=1000	2	0.89	1.78
2	214-210-0101 ГОСТ 34028-2016	ø6 А 240 L=720	5	0.16	0.80
	212-101-0508 Материалы	Бетон кл С12/15 м3	5.20		
АС-1	214-210-0101 ГОСТ 34028-2016	ø12 А 240 L=400	50	0.36	18.0
		МР-1	36	6.676	240.336
4	214-201-0201-0008 ГОСТ 8509-93	Уголок 32х32х3 ГОСТ 8509-93 / ВСт3кп ГОСТ 380-94* м.п.	3.6	1.46	5.256
5	214-210-0101 ГОСТ 34028-2016	8х-А240 ГОСТ 34028-2016 м.п.	3.55	0.40	1.42
6	214-401-0109	Сетка рабица по ГОСТ 5336-80 ф2 25х25			0.45 м2

Согласно СП_РК_3.02-137-2013 п.5.2.1
Для вентиляции холодного чердака в наружных стенах предусматриваются отверстия с суммарной площадью, не менее:
-1/500 чердачного перекрытия для I и II климатических районов;
-1/50 чердачного перекрытия для III и IV климатических районов.
Наш проектируемое здание относиться к IV климатического района.
Площад чердака 813,75 м2
813,75/50=16,2
Площад продува 0,45м2
0,45х36=16,2

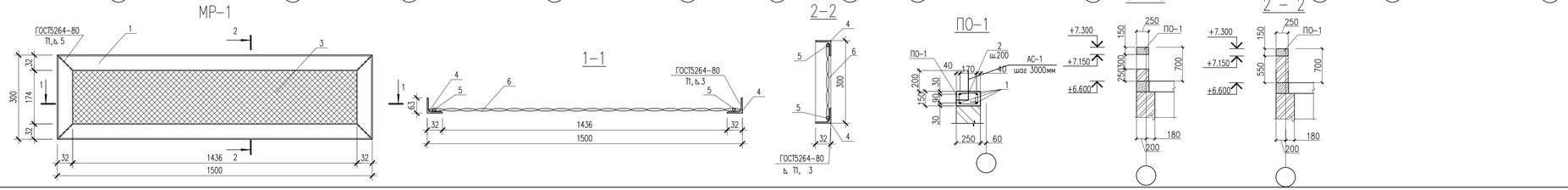

Ведомость деталей

Поз.	Эскиз
5	260 / 100 / 180 / 180

Изм.	Кол.уч.	Лист	N док.	Подпись	Дата
Проверил	Аскар С.				
Разработ.	Есболганов М.				
Н. Контр.	Досыбек О.				

01-2023-АР

Строительство двухэтажной пристройки к стационару Шалкарской районной больницы г.Шалкар, Шалкарского района Актюбинской области

Здание ЛПУ

Стадия	Лист	Листов
РП	15	

План чердака

ТОО "MS Industrial" г.Шымкент- 2023 г.

Согласовано

Взам. инв. №

Подп. и дата

Инв. № подл.

Формат

План кровли

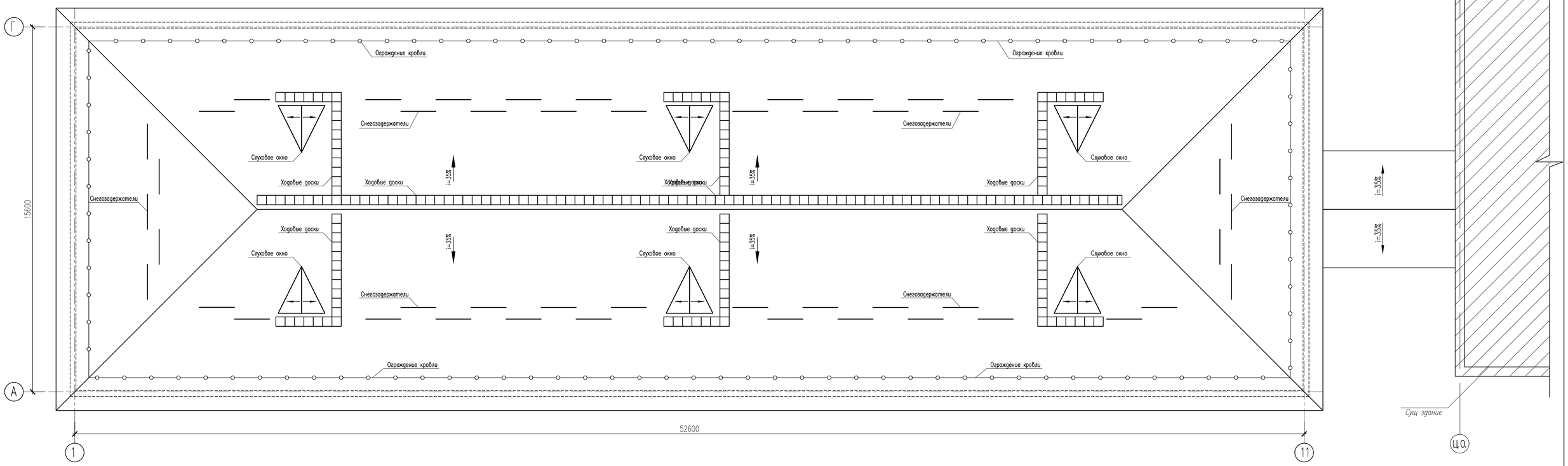

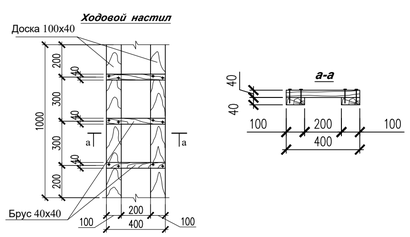

Ограждение кровли КО

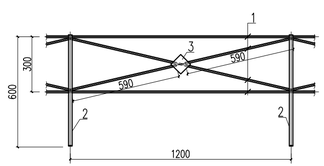

Деталь устройства ограждение кровли КО

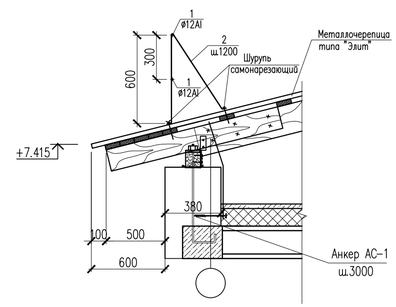

Спецификация материалов

Поз.	Обозначение	Наименование	Кол.	Масса ед., кг.	Примеч.
		Ограждение кровли КО п.м.	131,6		
1	ГОСТ 34028-2016 214-210-0101-0004	ø12 А 240 м.п.	290	0.89	258.10
2	19903-2015 214-101-0201-0001	Полоса $\frac{4х50\ ГОСТ\ 103-2006}{С235\ ГОСТ\ 27772-88*}$ L=1400	120	2.20	264
3	214-101-0101-0019 19903-2015	Лист $\frac{2х75х75\ ГОСТ\ 19903-74*}{С235\ ГОСТ\ 27772-88*}$	120	0.09	10.8
		Ходовой настил п.м	82,60	0.00992	0.82м3
1	215-202-0500 ГОСТ 8466-86*Е	Брус 40х40 L=400	3	0.00064	0.00192м3
2	215-202-0500 ГОСТ 8466-86*Е	Доска 100х40 п.м	2	0.004	0.008м3
СО-1	КЖ-	Слуховое окно шт.	6		
	224-105-0114	Снегодержатель шт.	50		

Изм.	Кол.уч.	Лист	N док.	Подпись	Дата

03-2023-АР

«Строительство двухэтажной пристройки к стационару Шалкарской районной больницы г.Шалкар, Шалкарского района Актюбинской области»

ГИП	Алмуханов Д.	
Проверил	Алмуханов Д.	
Разработал	Уалихан С.	
Н.контроль	Алмуханов Д.	

Здание ЛПУ

Стадия	Лист	Листов
РП	16	

План кровли

ТОО "MS Industrial"
г.Шымкент- 2025 г.

Согласовано:

Взам. инв. №

Подп. и дата

Инв. № подл.

Формат

Узел 1

Верх окна. Вертикальный разрез

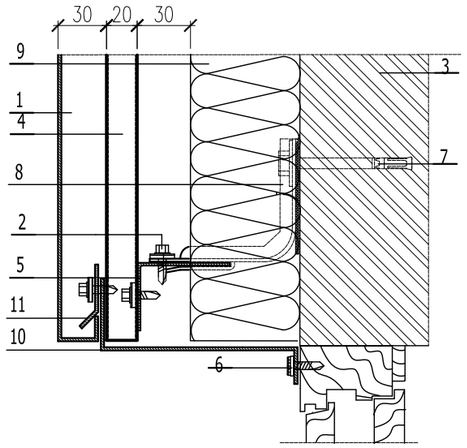

1. Металлический сайдинг
2. Саморез СМЭШ2-4,8х28 с прокладкой из ЭПДМ-резины
3. Несущая стена
4. Крепежный профиль шляпный КПШ 50/3 (промежуточный вертикальный) или крепежный профиль шляпный КПШ 90/3 (оновной вертикальный)
5. Крепежный профиль Г-образный КПГ/3 (основной горизонтальный)
6. Саморез СМЭИ3-4.8х20 с прокладкой с ЭПДМ-резины
7. Анкерный болт
8. Кронштейн ККУ-90-2 с шайбой и паронитовой прокладкой
9. Плиты минераловатные из каменного волокна
10. Нащельник
11. Планка начальная фасадной панели ПНФП/2
12. Ветрозащитная пленка "ИЗОСПАН-А"

Узел 2

Низ окна. Вертикальный разрез.

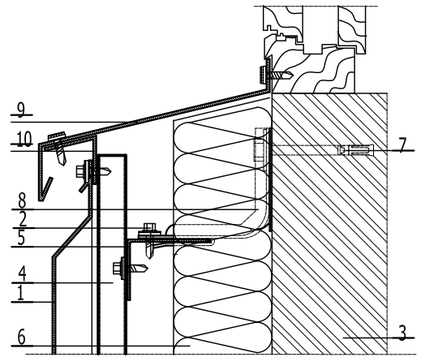

1. Металлический сайдинг
2. Саморез СМЭШ2-4,8х28 с прокладкой из ЭПДМ-резины
3. Несущая стена
4. Крепежный профиль шляпный КПШ 50/3 (промежуточный вертикальный) или крепежный профиль шляпный КПШ 90/3 (оновной вертикальный)
5. Крепежный профиль Г-образный КПГ/3 (основной горизонтальный)
6. Плиты минераловатные из каменного волокна
7. Анкерный болт
8. Кронштейн ККУ-90-2 с шайбой и паронитовой прокладкой
9. Оконный отлив
10. Костыль
11. Ветрозащитная пленка "ИЗОСПАН-А"

Узел 3

Наружный угол. Горизонтальный разрез.

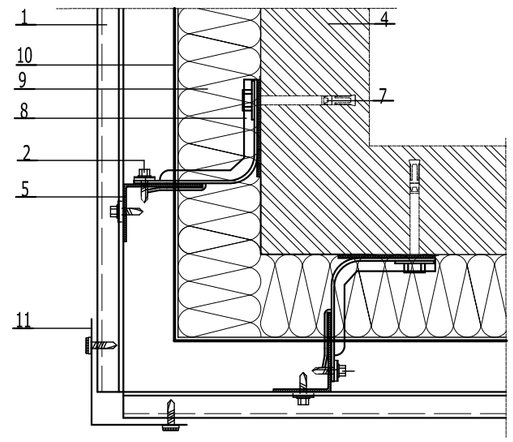

1. Металлический сайдинг
2. Саморез СМЭШ2-4,8х28 с прокладкой из ЭПДМ-резины
4. Несущая стена
5. Крепежный профиль Г-образный КПГ/3 (основной горизонтальный)
7. Анкерный болт
8. Кронштейн КК-80 -1 , 2 с шайбой и паронитовой прокладкой
9. Плиты минераловатные из каменного волокна
10. Ветрозащитная пленка "ИЗОСПАН-А" 11 . Фасонное изделие ФИ 8

Узел 4.

Внутренний угол. Горизонтальный разрез.

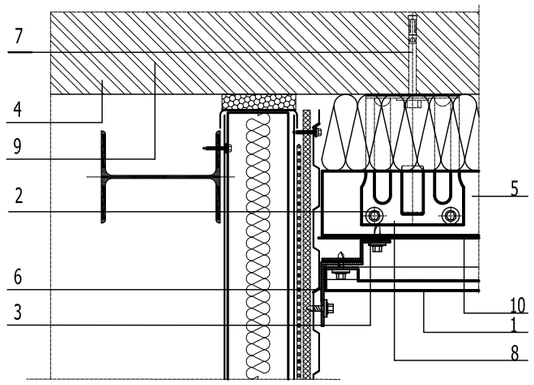

1. Металлический сайдинг
2. Саморез СМЭШ2-4,8х28 с прокладкой из ЭПДМ-резины
3. Крепежны é профиль Z-образный КПZ/3 (вертикальный для примыканий)
4. Несущая стена
5. Крепежный профиль Г-образный КПГ/3 (основной горизонтальный)
6. Нащельник
7. Анкерный болт
8. Кронштейн ККУ-90-2 с шайбой и паронитовой прокладкой
9. Плиты минераловатные из каменного волокна
10. Ветрозащитная пленка "ИЗОСПАН-А"

Данный лист смотреть совместно с АС-32,32.2
Расход утеплителя плиты минераловатные из каменного волокна
для блок А -720 м2 .
для блок Б и В - 490 м2.
для блок Г и Д -320 м2.

						03-2023-АР			
Изм.	Кол.уч.	Лист	N док.	Подпись	Дата	«Строительство двухэтажной пристройки к стационару Шалкарской районной больницы г.Шалкар, Шалкарского района Актюбинской области»			
ГИП		Алмуханов Д.				Здание ЛПУ	Стадия	Лист	Листов
Проверил		Алмуханов Д.					РП	16.1	
Разработал		Уалихан С.				Узлы по фасаду	ТОО "MS Industrial" г.Шымкент- 2025 г.		
Н. контроль		Алмуханов Д.							

Согласовано:

Взам. инв. №

Подп. и дата

Инв. № подл.

Формат

Узел 5
Боковая часть окна. Горизонтальный разрез.

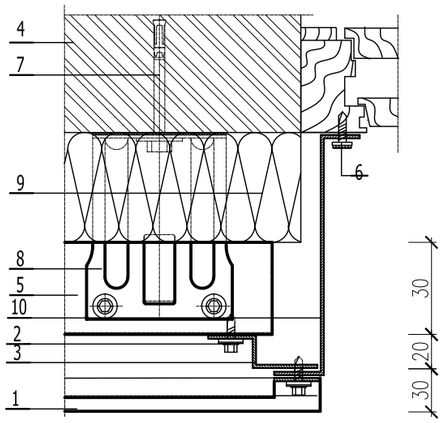

1. Металлический сайдинг
2. Саморез СМЭШ2-4,8х28 с прокладкой из ЭПДМ-резины
3. Крепежный профиль Z-образный КПZ/3 (вертикальный для примыканий)
4. Несущая стена
5. Крепежный профиль Г-образный КПГ/3 (основной горизонтальный) 6 . Саморез СМЭИ3-4.8х20 с прокладкой с ЭПДМ-резины
7. Анкерный болт
8. Кронштейн ККУ-90-2 с шайбой и паронитовой прокладкой
9. Плиты минераловатные из каменного волокна
10. Нащельник
11. Ветрозащитная пленка "ИЗОСПАН-А"

Узел 6.

Вертикальный разрез

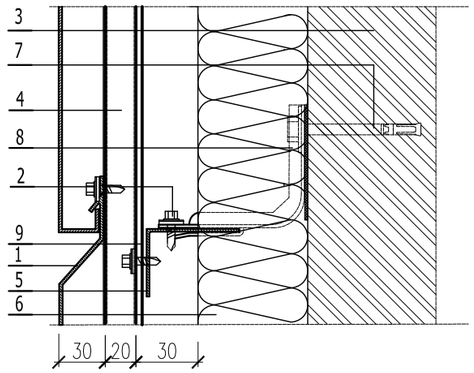

1. Металлический сайдинг
2. Саморез СМЭШ2-4,8х28 с прокладкой из ЭПДМ-резины
3. Несущая стена
4. Крепежный профиль шляпный КПШ 50/3 (промежуточный вертикальный) или крепежный профиль шляпный КПШ 90/3 (оновной вертикальный)
5. Крепежный профиль Г-образный КПГ/3 (основной горизонтальный)
6. Плиты минераловатные из каменного волокна
7. Анкерный болт
8. Кронштейн ККУ-L-2 с шайбой и паронитовой прокладкой
9. Ветрозащитная пленка "ИЗОСПАН-А"

Узел А
Основной вертикальный стык панелей

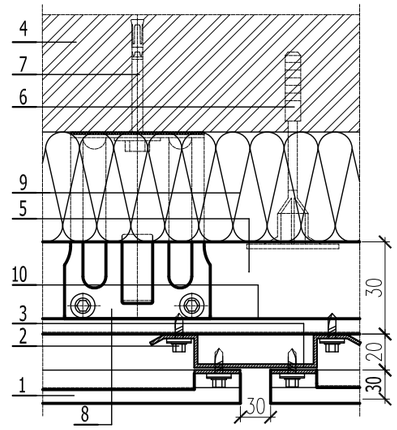

1. Металлический сайдинг
2. Саморез СМЭШ2-4,8х28 с прокладкой из ЭПДМ-резины
3. Крепежный профиль шляпный КПШ 90/3 (оновной вертикальный)
4. Несущая стена
5. Крепежный профиль Г-образный КПГ/3 (основной горизонтальный)
6. Дюбель крепления теплоизоляции
7. Анкерный болт
8. Кронштейн ККУ-90 -2 с шайбой и паронитовой прокладкой
9. Плиты минераловатные из каменного волокна
10. Ветрозащитная пленка "ИЗОСПАН-А"

Узел Б

Крепление на промежуточной опоре

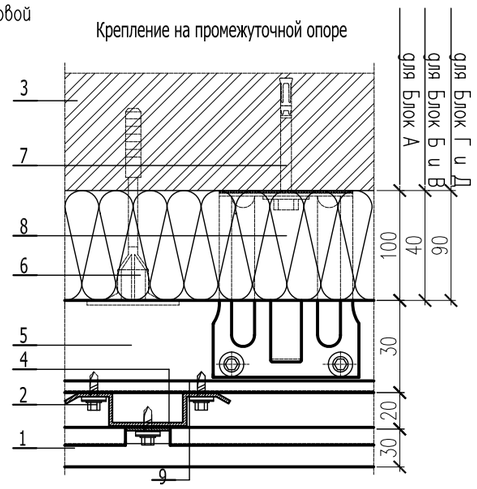

1. Металлический сайдинг
2. Саморез СМЭШ2-4,8х28 с прокладкой из ЭПДМ-резины
3. Несущая стена
4. Крепежный профиль шляпный КПШ 50/3 (вертикальный промежуточный)
5. Крепежный профиль Г-образный КПГ/3 (основной горизонтальный)
6. Плиты минераловатные из каменного волокна
7. Анкерный болт
8. Кронштейн ККУ-90-2 с шайбой и паронитовой прокладкой
9. Ветрозащитная пленка "ИЗОСПАН-А"

Расход материалов на 1 $м^2$ облицовки наружной стены:
"Металласайдинг"-1.0 $м^2$
Алюминиевый Г- обрз. горизонтальная направляющая -3.0 п.м.
Г-образный кронштейн -8 шт.
Z-образная планка - 1п.м.
П-образная планка - 2п.м.
Полиэтиленовая пленка толщ. 0.1 мм -1.0 $м^2$

						03-2023-АР		
						«Строительство двухэтажной пристройки к стационару Шалкарской районной больницы г.Шалкар, Шалкарского района Актюбинской области»		
Изм.	Кол.уч.	Лист	N док.	Подпись	Дата			
ГИП		Алмуханов Д.				Здание ЛПУ	Стадия	Лист	Листов
Проверил		Алмуханов Д.					РП	16.2	
Разработал		Уалихан С.				Узлы по фасаду	ТОО "MS Industrial" г.Шымкент- 2025 г.		
Н.контроль		Алмуханов Д.							

Согласовано:

Взам. инв. №

Подп. и дата

Инв. № подл.

Формат

Крепление керомагранита цокольной части

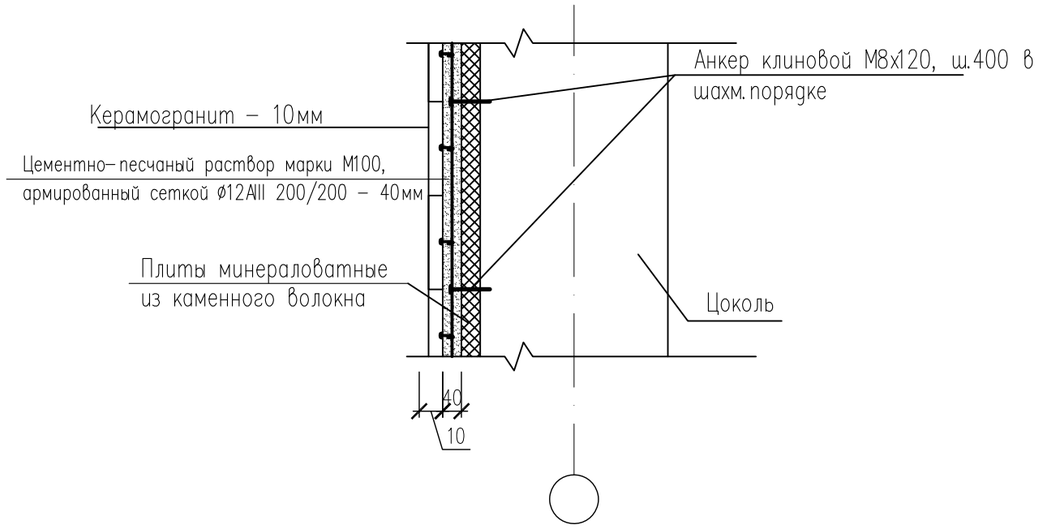

Спецификация конструктивных элементов на утепление цокольной части на 1м2

Поз.	Обозначение	Наименование	Кол.	Масса ед., кг	Приме–чание
		Расход на утепления цоколя	1		м2
	ООО "Стройкрепеж"	Анкер клиновой М8х120	4	0,043	0,172кг
	ТУ 14–1–5526–2006	Арматурная сетка ⌀12А500СП–200/200, м2	1,00	8,90	8,90кг
		Цементный раствор М100, м3	0,04		
		Плиты минераловатные из каменного волокна	1,0		м2
		Керамогранит – 10мм м2	1,0		

Согласовано:

Взам. инв. №

Подп. и дата

Инв. № подл.

Изм.	Кол.уч.	Лист	N док.	Подпись	Дата
ГИП		Алмуханов Д.			
Проверил		Алмуханов Д.			
Разработал		Уалихан С.			
Н. контроль		Алмуханов Д.			

03–2023–АР

«Строительство двухэтажной пристройки к стационару Шалкарской районной больницы г.Шалкар, Шалкарского района Актюбинской области»

Здание ЛПУ

Стадия	Лист	Листов
РП	16.3	

Крепление керомагранита

ТОО "MS Industrial" г.Шымкент– 2025 г.

Формат

План шахты

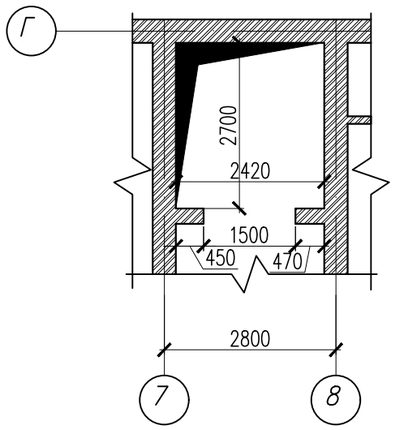

Схема лифта без машинного отделения.

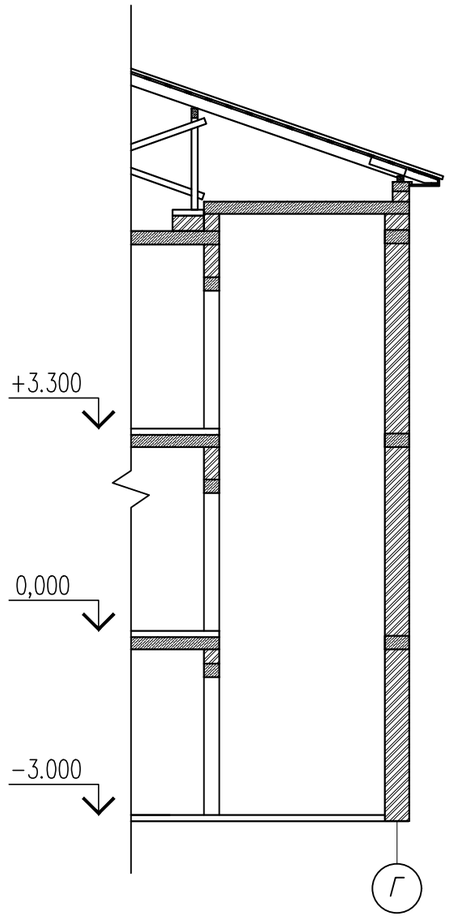

Опросный лист на заказ лифта

1	Назначние здания, в котором устанавливается лифт, и его почтовый адрес.	Пассажирский
2	Назначение лифта.	Пассажирский (без машинного отделения)
3	Грузоподъемность лифта в кг, и его скорость в м/с.	1000; 1,6
4	Высота подьема кабины в м (высота от нижней до верхней остановки).	6,600м
5	Размеры шахты (ширина, глубина).	2400х2700
6	Размеры кабины (ширина, глубина, высота).	1350х2380х2100
7	Размеры дверей шахты и кабины (ширина, высота).	1200х 2000
6	Требуется ли выход из кабины в две противо-положные стороны.	Нет
7	Количество дверей шахты.	3
8	Число остановок кабины.	3
9	Отметки основных посадочных этажей (этажей, связаных с входом и выходом из здания) для пассажирских лифтов.	-3.0 ;0.0; +3.3;
10	Дверной проем в монолите первого этажа	1500х2250
11	Дверной проем в монолите последнего этажа	1500х2250
12	Напряжение сети питающей лифт (220 или 380в).	380в
13	Место расположения шахты (вне здания, внутри здания, в летничной клетке).	внутри здания
14	Тип, марка лифта. Страна изготовитель	Могилевский завод лифтового машиностроения Республика Беларусь,

Согласовано:

Взам. инв. №

Подп. и дата

Инв. № подл.

Изм.	Кол.уч.	Лист	N док.	Подпись	Дата
ГИП		Алмуханов Д.			
Проверил		Алмуханов Д.			
Разработал		Уалихан С.			
Н. контроль		Алмуханов Д.			

03-2023-АР

«Строительство двухэтажной пристройки к стационару Шалкарской районной больницы г.Шалкар, Шалкарского района Актюбинской области»

Здание ЛПУ

Стадия	Лист	Листов
РП	17	

Схема лифта без машинного отделения. Опросный лист

ТОО "MS Industrial" г.Шымкент- 2025 г.

Формат

Дн-1
(М 1:50)
Метал.(утепленная)

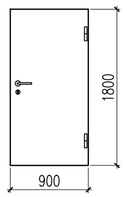

Дн-2
(М 1:50)
Метал.(утепленная)

Дн-3
(М 1:50)
Метал.(утепленная)

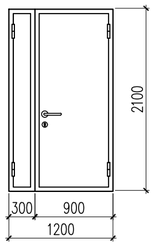

Д-1,Д-2
(М 1:50)
Деревянная

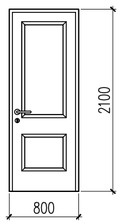

Д-3,Д-4
(М 1:50)
Деревянная

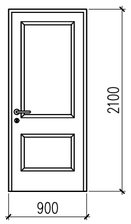

Д-5
(М 1:50)
Деревянная

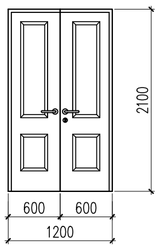

Ок-1
(М 1:50)

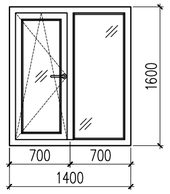

Ок-2
(М 1:50)

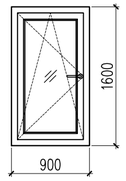

Ок-3
(М 1:50)

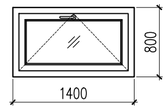

Вр*-1
(внутренний)
(М 1:50)

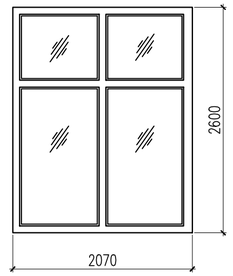

Вр*-2
(внутренний)
(М 1:50)

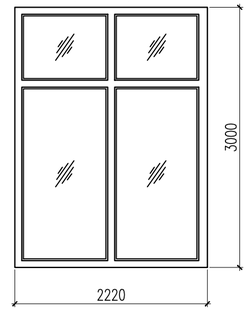

Вр*-3
(внутренний)
(М 1:50)

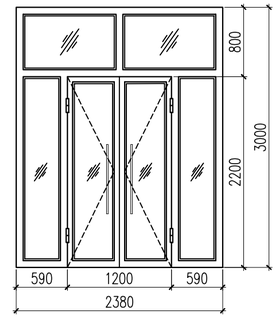

Вр*-4
(внутренний)
(М 1:50)

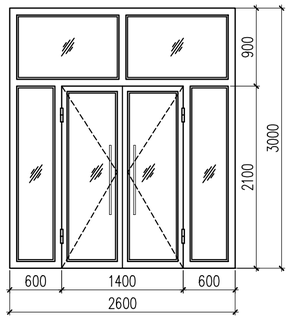

Вр*-5
(внутренний)
(М 1:50)

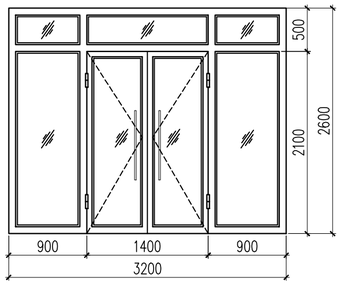

Вр*-6
(внутренний)
(М 1:50)

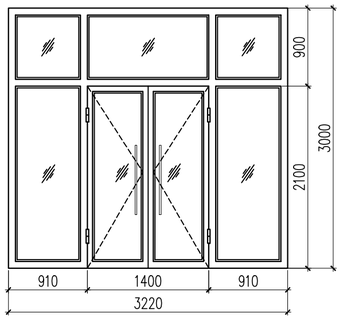

Вр*-7
(Наружный)(М 1:50)

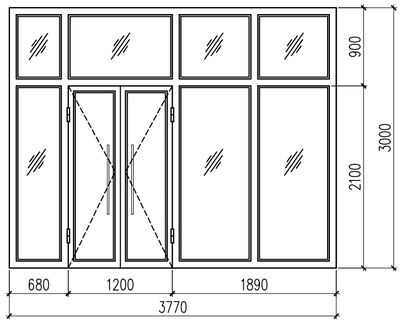

Вр*-8
(Наружный)(М 1:50)

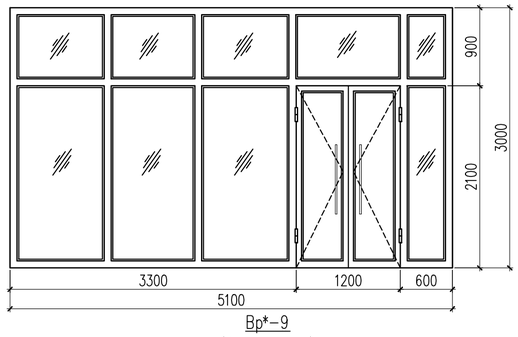

Вр*-9
(внутренний)
(М 1:50)

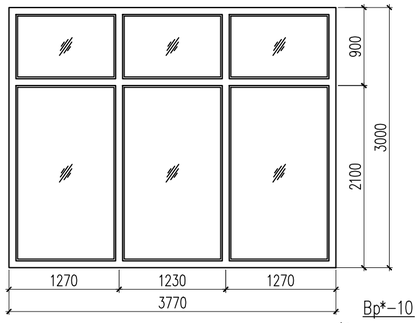

Вр*-10
(внутренний)
(М 1:50)

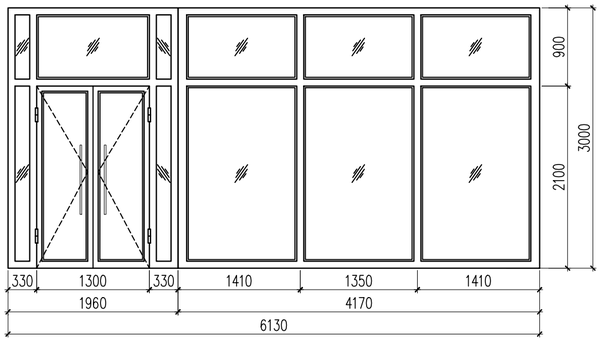

Спецификация элементов заполнения проемов

Марка, поз.	Обозначение		Размер	Количество по отметкам -3.000	0.000	+3.300	Всего	Примечание
			Двери					
Дн-1	ГОСТ 31173-2016	(АГСК 223-207-0201)	900x1800(h)	2	–	–	2	Металлическая
Дн-2	ГОСТ 31173-2016	(АГСК 223-207-0201)	1000x2100(h)	–	4	–	4	Металлическая
Дн-3	ГОСТ 31173-2016	(АГСК 223-207-0202)	1200x2100(h)	1	–	–	1	Металлическая
Д-1	ГОСТ 6629-88	(АГСК 223-203-0901)	800x2100(h)	8	6	4	18	Дверь дерев.
Д-2	ГОСТ 6629-88	(АГСК 223-203-0901)	900x2100(h)	16	27	25	68	Дверь дерев.
Д-3	ГОСТ 6629-88	(АГСК 223-203-0901)	1000x2100(h)	–	15	6	21	Дверь дерев.
Д-4	ГОСТ 6629-88	(АГСК 223-203-0901)	1200x2100(h)	–	3	10	13	Дверь дерев.
			Двери дымонепроницаемая – EIS 30					
ДПС-1	ГОСТ Р 53303-2009	(АГСК 223-205-1904)	1200x2100(h)	5	3	3	11	С дверными доводчиками
ДПС-2	ГОСТ Р 53303-2009	(АГСК 223-205-1903)	900x2100(h)	–	2	–	2	С дверными доводчиками
			Окна					
Ок-1	ГОСТ 30674-99	ОП В2 1400-1600Н (4М1-16-4М1) АГСК 223-102-0208		–	27	29	56	из ПВХ Комплект ручек с замком
	ГОСТ 30674-99	Доска подоконная ПД 1600-160 АГСК 223-501-0102		–	27	29	56	
	Индивидуального изготовления	Отлив оцинкованый стальной АГСК 214-105-0100		–	27	29	56	оцинкованный металл с полимерным покрытием
Ок-2	ГОСТ 30674-99	ОП В2 900-1600Н (4М1-16-4М1) АГСК 223-102-0208		–	–	4	4	из ПВХ Комплект ручек с замком
	ГОСТ 30674-99	Доска подоконная ПД 1600-160 АГСК 223-501-0102		–	–	4	4	
	Индивидуального изготовления	Отлив оцинкованый стальной АГСК 214-105-0100		–	–	4	4	оцинкованный металл с полимерным покрытием
Ок-3	ГОСТ 30674-99	ОП В2 1400-800Н (4М1-16-4М1) АГСК 223-102-0102		13	–	–	13	из ПВХ Комплект ручек с замком
	ГОСТ 30674-99	Доска подоконная ПД 1600-160 АГСК 223-501-0102		13	–	–	13	
	Индивидуального изготовления	Отлив оцинкованый стальной АГСК 214-105-0100		13	–	–	13	оцинкованный металл с полимерным покрытием

Ведомость витражей

Поз.	Обозначение	Наименование	Количество по отметкам 0.000	+3.300	Всего	Примечание
В-1	ГОСТ 25116-82 (АГСК 223-301-0102)	ОП В2 2070x2600 5.38 м2	1	–	1	алюм.профиль
В-2	ГОСТ 25116-82 (АГСК 223-301-0102)	ОП В2 2220x3000 6.66 м2	2	–	2	алюм.профиль
В-3	ГОСТ 25116-82 (АГСК 223-301-0102)	ОП В2 2380x3000 7.14 м2	2	–	2	алюм.профиль
В-4	ГОСТ 25116-82 (АГСК 223-301-0102)	ОП В2 2600x3000 7.8 м2	–	1	1	алюм.профиль
В-5	ГОСТ 25116-82 (АГСК 223-301-0102)	ОП В2 3200x2600 8.85 м2	1	–	1	алюм.профиль
В-6	ГОСТ 25116-82 (АГСК 223-301-0102)	ОП В2 3220x3000 9.66 м2	–	2	2	алюм.профиль
В-7	ГОСТ 25116-82 (АГСК 223-301-0108)	ОП В2 3770x3000 11.31 м2	1	–	1	алюм.профиль
В-8	ГОСТ 25116-82 (АГСК 223-301-0108)	ОП В2 5100x3000 15.30 м2	1	–	1	алюм.профиль
В-9	ГОСТ 25116-82 (АГСК 223-301-0102)	ОП В2 3770x3000 11.31 м2	1	–	1	алюм.профиль
В-10	ГОСТ 25116-82 (АГСК 223-301-0102)	ОП В2 6130x3000 18.39 м2	1	–	1	алюм.профиль

Согласовано:

Взам. инв. №

Подп. и дата

Инв. № подл.

Изм.	Кол.уч.	Лист	N док.	Подпись	Дата
ГИП		Алмуханов Д.			
Проверил		Алмуханов Д.			
Разработал		Уалихан С.			
Н.контроль		Алмуханов Д.			

03-2023-АР

«Строительство двухэтажной пристройки к стационару Шалкарской районной больницы г.Шалкар, Шалкарского района Актюбинской области»

Здание ЛПУ

Стадия	Лист	Листов
РП	18	

Ведомость витражей
Спецификация элементов заполнения проемов

ТОО "MS Industrial"
г.Шымкент- 2025 г.

Формат

Экспликация полов

Наименование или N помещения по плану	Тип пола по проекту	Схема пола	Элементы пола и их толщина	Площадь пола, м²
на отм.-3.000				
16,19,20,22, 24,26,27	Б	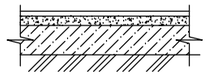	1.Цементно-песчаная стяжка М150 (АГСК 233-401-0301)-20мм 2.ПЭ пленка -200мкм 3.Основание см.КЖ часть	455.11
			Плинтус АГСК 233-204-0100 п.м	134.62
1,2,3,4,5,6,7, 8,11,12,13,14,15.	К	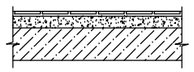	1.Плитка керамогранитная СТ РК 1954-2017 матовая размерами 600*600*10 мм АГСК 231-302-0100,неглазурованная,с шероховатой поверхностью -8мм 2.Клей для керамогранита -7мм 3. 1слой гидроизола на битумной мастике 4.Стяжка из ц/п раствора М150,арм-я сеткой(АГСК 233-401-0301) -45мм 5.ПЭ пленка - -200мкм 6.Утеплитель-минераловатная плита ППЖ-160, ГОСТ 9573-2012, g=160 кг/м3 -30мм 7.Монолитная ж/б плита перекрытия	158.29
			Плинтус АГСК 231-302-0400 п.м	189.50
9,10,17,18,21.	К1	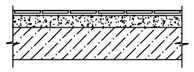	1.Керамогранитная плитка с шероховатой поверхнотью по СТ РК 1954-2010 АГСК 231-302-0100 размерами 600*600 -8 2.Клей водостойкий для плитки -7мм 3.Стяжка из ц/п раствора М150,армированная сеткой (АГСК 233-401-0301) -55мм 4.ПЭ пленка -200мкм 5.Утеплитель минераловатная плита ППЖ-160, ГОСТ 9573-2012, g=160 кг/м3 -30мм 6.Монолитная ж/б плита перекрытия	162.14
			Плинтус АГСК 231-302-0400 п.м	139.03
на отм. 0.000				
1.	Б	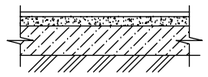	1.Покрытие безыскровое антистатическое марки М200 с добавлением графита ГОСТ 8295-73* (АГСК 233-401-0402) -20мм 2.Стяжка из ц/п раствора М150,арм-я сеткой(АГСК 233-401-0301)-50мм 3.ПЭ пленка -200мкм 4.Монолитная ж/б плита перекрытия	50.68
			Плинтус АГСК 231-302-0400 п.м	29.26
2,6,7,8,10,11,13,14, 15,16,17,18,20,21, 22,23,24,25,26,27, 32,33,34,40,45 46,47,48,49,50, 51,53,55,54	К	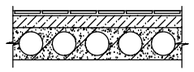	1.Плитка керамогранитная СТ РК 1954-2017 матовая размерами 600*600*8 мм АГСК 231-302-0100,неглазурованная,с шероховатой поверхностью -8мм 2.Клей для керамогранита -7мм 3. 1слой гидроизола на битумной мастике 4.Стяжка из ц/п раствора М150,арм-я сеткой(АГСК 233-401-0301) -45мм 5.ПЭ пленка - -200мкм 6.Утеплитель-минераловатная плита ППЖ-160, ГОСТ 9573-2012, g=160 кг/м3 -30мм 7.Монолитная ж/б плита перекрытия	238.23
			Плинтус АГСК 231-302-0400 п.м	367.44
9,19,28,29,30,31, 35,36,44,58,59,60.	К1	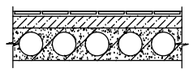	1.Керамогранитная плитка с шероховатой поверхнотью по СТ РК 1954-2010 АГСК 231-302-0100 размерами 600*600 -8 2.Клей водостойкий для плитки -7мм 3.Стяжка из ц/п раствора М150,арм-я сеткой(АГСК 233-401-0301) -55мм 4.ПЭ пленка -200мкм 5.Утеплитель минераловатная плита ППЖ-160, ГОСТ 9573-2012, g=160 кг/м3 -30мм 6.Монолитная ж/б плита перекрытия	289.62
			Плинтус АГСК 231-302-0400 п.м	234.00

Экспликация полов

Наименование или N помещения по плану	Тип пола по проекту	Схема пола	Элементы пола и их толщина	Площадь пола, м²
на отм. 0.000				
3,4,5,12,37,38,39, 42,43,52,56,57.	Л	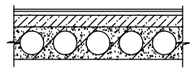	1.Покрытие -линолеум поливинилхлоридный на теплоизолирующей подоснове ГОСТ 7251-77 АГСК 233-101-0109 -3мм 2.Мастика клеящая или клей - 0,3мм 3.Стяжка из цементно-песчанного раствора М150 - 20мм (АГСК 233-401-0301) 4.Подстилающий слой: бетон класса В7.5(АГСК 212-101-0300)- 78мм 5.Основание - Сборная ж/б плита перекрытия - 220 мм	176.37
			Плинтус АГСК 233-204-0102	192.15
на отм.+3.300				
1,2,3,5,8,9,10, 11,12,13,14,15,20, 21,23,24,25,26, 32,33,34,36,37, 38,39,42,43,44.	К	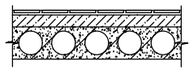	1.Плитка керамогранитная СТ РК 1954-2017 матовая размерами 600*600*8 мм АГСК 231-302-0103,неглазурованная,с шероховатой поверхностью -8мм 2.Клей для керамогранита -7мм 3. 1слой гидроизола на битумной мастике 4.Стяжка из ц/п раствора М150,армированная сеткой (АГСК 233-401-0301) -45мм 5.ПЭ пленка - -200мкм 6.Утеплитель-минераловатная плита ППЖ-160, ГОСТ 9573-2012, g=160 кг/м3 -30мм 7.Монолитная ж/б плита перекрытия	313.12
			Плинтус АГСК 231-302-0400 п.м	400.42
6,18,22,27,28 40,45,46.	К1	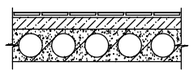	1.Керамогранитная плитка с шероховатой поверхнотью по СТ РК 1954-2010 АГСК 231-302-0100 размерами 600*600 -8 2.Клей водостойкий для плитки -7мм 3.Стяжка из ц/п раствора М150,армированная сеткой (АГСК 233-401-0301) -55мм 4.ПЭ пленка -200мкм 5.Утеплитель минераловатная плита ППЖ-160, ГОСТ 9573-2012, g=160 кг/м3 -30мм 6.Монолитная ж/б плита перекрытия	247.76
			Плинтус АГСК 231-302-0400 п.м	188.24
4,7,16,17,19,29, 30,31,35,41,47.	Л	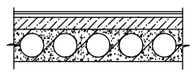	1.Покрытие -линолеум поливинилхлоридный на теплоизолирующей подоснове ГОСТ 7251-77 АГСК 233-101-0109 -3мм 2.Мастика клеящая или клей - 0,3мм 3.Стяжка из цементно-песчанного раствора М150 (АГСК 233-401-0301) - 20мм 4.Подстилающий слой: бетон класса В7.5(АГСК 212-101-0300)- 78мм 5.Основание - Сборная ж/б плита перекрытия - 220 мм	162.31
			Плинтус АГСК 233-204-0102	181.30

Изм.	Кол.уч.	Лист	N док.	Подпись	Дата
ГИП		Алмуханов Д.			
Проверил		Алмуханов Д.			
Разработал		Уалихан С.			
Н.контроль		Алмуханов Д.			

03-2023-АР

«Строительство двухэтажной пристройки к стационару Шалкарской районной больницы г.Шалкар, Шалкарского района Актюбинской области»

Здание ЛПУ

Стадия	Лист	Листов
РП	19	

Экспликация полов

ТОО "MS Industrial" г.Шымкент- 2025 г.

Согласовано:

Взам. инв. №

Подп. и дата

Инв. № подл.

Формат

Ведомость отделки помещений

Наименование или номер помещения	Вид отделки элементов интерьеров							Примечание
	Потолок		Стены или перегородки		Низ стен или перегородок			
	Пло-щадь м2	Вид отделки	Пло-щадь м2	Вид отделки	Пло-щадь м2	Вид отделки	Высота мм	
1	2	3	4	5	6	7	8	9
на отм. -3.000								
26	103.26	Шумоизоляция мин плитой толщ 50мм. АГСК 273-401-0100 Подвесной потолок по металическими профилями"Армстронг" АГСК 273-204-0202-0001	128.10	Простая штукатурка известково-песчаным раствором - 20мм АГСК 212-402-0107 Известковая окраска за 2 раза АГСК 216-102-0300				
8,9,11,13,14, 15,16,17,18,19, 20,22,23,24,27.	476.13	Подвесной потолок по металическими профилями "Армстронг" АГСК 273-204-0202-0001	630.34	Простая штукатурка известково-песчаным раствором - 20мм АГСК 212-402-0107 Известковая окраска за 2 раза АГСК 216-102-0300				
10,21,25.	117.07	Подвесной потолок по металическими профилями "Армстронг" АГСК 273-204-0202-0001	260	Простая штукатурка известково-песчаным раствором - 20мм АГСК 212-402-0107 Известковая окраска за 2 раза АГСК 216-102-0300	173.3	Улучшенная окраска масляными красками за 2 раза АГСК 236-202-1014	h=1,8м	
1,2,3,4,5, 6,7,12.	70.88	выравнивание сухими смесями АГСК 232-501-0301 t=10мм затирка полимер финишной смесью АГСК 232-504-0101-2мм Грунтовка АГСК 236-101-0102 Водоэмульсионная краска (за 2 раза) СТ РК ГОСТ Р 52020-2007 АГСК 236-202-0301	287.70 125.33	Простая штукатурка известково-песчаным раствором - 20мм АГСК 212-402-0107 Известковая окраска за 2 раза АГСК 216-102-0300	162.37	Плитка керамическая для внутренней облицовки стен, глазурованная, гладкая, (однотонная) на клею АГСК 273-101-0104	h=1,8м	
на отм. 0.000								
2,3,4,5,6,11,12,14, 37,38,39,41,42,43, 48,52,53,56,57.	273.44	Подвесной потолок по металическими профилями "Армстронг" АГСК 273-204-0202-0001	800.75	выравнивание сухими смесями АГСК 232-503-0103 t=5мм Грунтовка АГСК 236-101-0102 Водоэмульсионная краска СТ РК ГОСТ Р 52020-2007 АГСК 236-202-0301				
9,19,28,29,30, 31,36,40,44,47, 54,58,59,60.	279.49	Подвесной потолок по металическими профилями "Армстронг" АГСК 273-204-0202-0001	576.60	выравнивание сухими смесями АГСК 232-503-0103 t=5мм Грунтовка АГСК 236-101-0102 Водоэмульсионная краска СТ РК ГОСТ Р 52020-2007 АГСК 236-202-0301	322.92	Улучшенная окраска масляными красками за 2 раза АГСК 236-202-1014	h=1,8м	

Ведомость отделки помещений

Наименование или номер помещения	Вид отделки элементов интерьеров							Примечание
	Потолок		Стены или перегородки		Низ стен или перегородок			
	Пло-щадь м2	Вид отделки	Пло-щадь м2	Вид отделки	Пло-щадь м2	Вид отделки	Высота мм	
1	2	3	4	5	6	7	8	9
на отм. 0.000								
7,8,10,13, 15,16,17,18,20, 21,22,23,24,25, 26,27,32,33, 34,45,46,49, 50,51,55.	129.55	выравнивание сухими смесями АГСК 232-501-0301 t=10мм затирка полимер финишной смесью АГСК 232-504-0101-2мм Грунтовка АГСК 236-101-0102 Водоэмульсионная краска (за 2 раза) СТ РК ГОСТ Р 52020-2007 АГСК 236-202-0301	624.15 269.68	выравнивание сухими смесями АГСК 232-503-0103 t=5мм Грунтовка АГСК 236-101-0102 Водоэмульсионная краска СТ РК ГОСТ Р 52020-2007 АГСК 236-202-0301	354.46	Плитка керамическая для внутренней облицовки стен, глазурованная, гладкая, (однотонная) на клею	h=1,8м	
на отм. +3.300								
1,3,4,7,16,17,19, 29,30,31,32,35, 38,41,42,47.	239.07	Подвесной потолок по металическими профилями "Армстронг" АГСК 273-204-0202-0001	724.60	выравнивание сухими смесями АГСК 232-503-0103 t=5мм Грунтовка АГСК 236-101-0102 Водоэмульсионная краска СТ РК ГОСТ Р 52020-2007 АГСК 236-202-0301				
6,18,22,27,28 40,45,46.	248.42	Подвесной потолок по металическими профилями "Армстронг" АГСК 273-204-0202-0001	479.58	выравнивание сухими смесями АГСК 232-503-0103 t=5мм Грунтовка АГСК 236-101-0102 Водоэмульсионная краска СТ РК ГОСТ Р 52020-2007 АГСК 236-202-0301	272.05	Улучшенная окраска масляными красками за 2 раза АГСК 236-202-1014	h=1,8м	
2,5,8,9,10 11,12,13,14,15, 20,21,23,25,24,26, 33,34,36,37, 39,43,44.	217.80	выравнивание сухими смесями АГСК 232-501-0301 t=10мм затирка полимер финишной смесью АГСК 232-504-0101-2мм Грунтовка АГСК 236-101-0102 Водоэмульсионная краска (за 2 раза) СТ РК ГОСТ Р 52020-2007 АГСК 236-202-0301	810.40 339.84	выравнивание сухими смесями АГСК 232-503-0103 t=5мм Грунтовка АГСК 236-101-0102 Водоэмульсионная краска СТ РК ГОСТ Р 52020-2007 АГСК 236-202-0301	470.56	Плитка керамическая для внутренней облицовки стен, глазурованная, гладкая, (однотонная) на клею АГСК 273-101-0104	h=1,8м	

Согласовано:

Взам. инв. №

Подп. и дата

Инв. № подл.

Изм.	Кол.уч.	Лист	N док.	Подпись	Дата
ГИП		Алмуханов Д.			
Проверил		Алмуханов Д.			
Разработал		Уалихан С.			
Н.контроль		Алмуханов Д.			

03-2023-АР

«Строительство двухэтажной пристройки к стационару Шалкарской районной больницы г.Шалкар, Шалкарского района Актюбинской области»

Здание ЛПУ

Стадия	Лист	Листов
РП	20	

Ведомость отделки помещений

ТОО "MS Industrial" г.Шымкент- 2025 г.

Формат

Схема расположение КО–1

Поверхность крыльца облицевать плитами из гранита темно–коричневого цвета с специальной обработкой для придания противоскользящего эффекта.
Укладку выполнить на гидрофобном клею.

Труба D25х3, L= 2600 мм (см. поз."6" Спецификации на листе) для отвода воды – завести в дренажный слой не менее чем на 500 мм. от перекрытия

Рама из тр. 60х40х3 (см. поз."4", "5" Спецификации на листе)

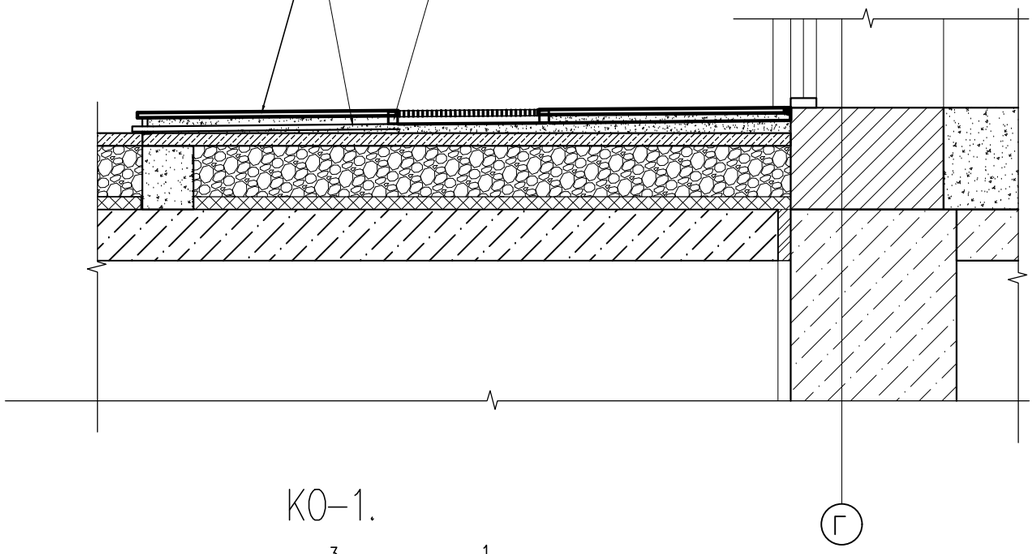

Спецификация материалов

Поз.	Обозначение	Наименование	Кол.	Масса ед., кг.	Примеч.
		Придверная решетка КО–1	2	270.4	540.8
1	214–201–0102–0008 ГОСТ 8509–93	Уголок 50х50х3 ГОСТ 8509–93 / ВСт3кп ГОСТ 380–94* L=2400	2	5.57	11.1
2	214–201–0102–0008 ГОСТ 8509–93	Уголок 50х50х3 ГОСТ 8509–93 / ВСт3кп ГОСТ 380–94* L=1220	2	2.83	5.66
3	ГОСТ 103–2006 214–101–0201–0001	Полоса 4х40 ГОСТ 103–2006 / С235 ГОСТ 27772–2021 L=2300	32	2.89	92.5
4	ГОСТ 13663–86 214–205–0202–0058	Труба 60х40х3 ГОСТ 13663–86 / С235 ГОСТ 27772–2021 L=1280	2	5.50	11.0
5	ГОСТ 13663–86 214–205–0202–0058	Труба 60х40х3 ГОСТ 13663–86 / С235 ГОСТ 27772–2021 L=2480	2	10.7	21.4
6	ГОСТ 8732–78 274–101–0409–0001	Труба 25х3 ГОСТ 8732–78 / С235 ГОСТ 27772–2021 L=2600	2	4.24	8.48

Устройство рамы для КО–1

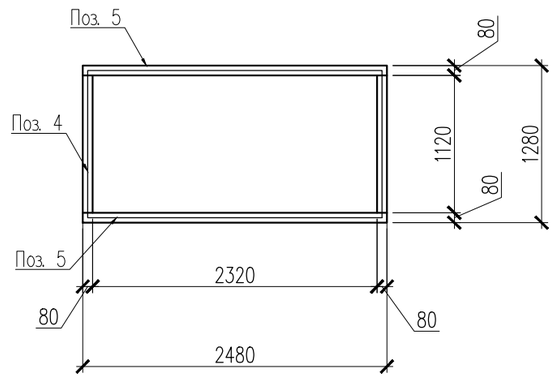

КО–1.

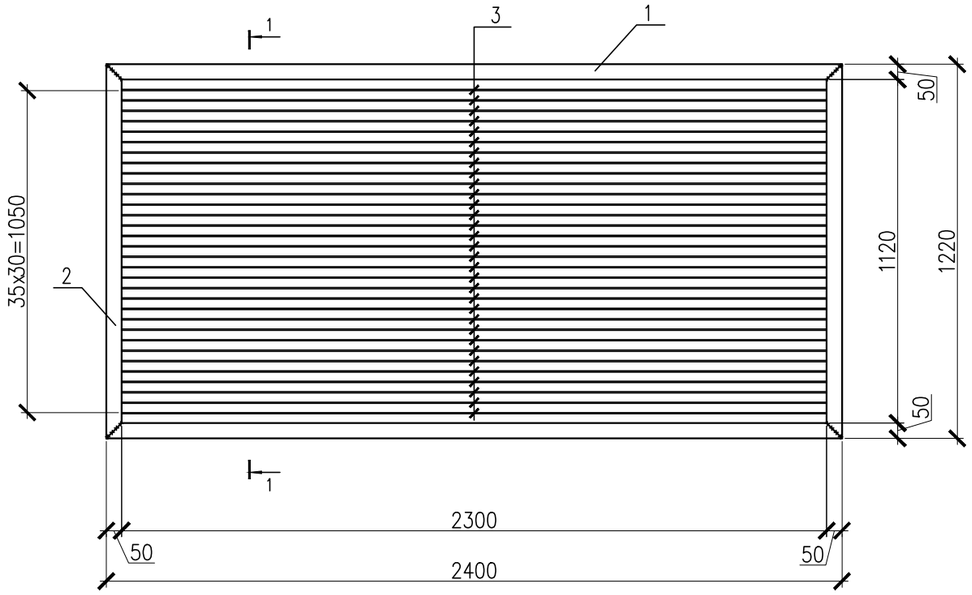

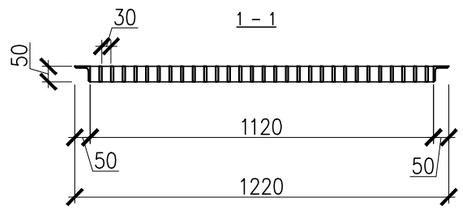

Изм.	Кол.уч.	Лист	N док.	Подпись	Дата
ГИП		Алмуханов Д.			
Проверил		Алмуханов Д.			
Разработал		Уалихан С.			
Н.контроль		Алмуханов Д.			

03–2023–АР

«Строительство двухэтажной пристройки к стационару Шалкарской районной больницы г.Шалкар, Шалкарского района Актюбинской области»

Здание ЛПУ

Стадия	Лист	Листов
РП	21	

Спецификация расхода материалов на придверная решетка Ко–1

ТОО "MS Industrial" г.Шымкент– 2025 г.

Согласовано:

Взам. инв. №

Подп. и дата

Инв. № подл.

Формат

Крыльцо Кр-1

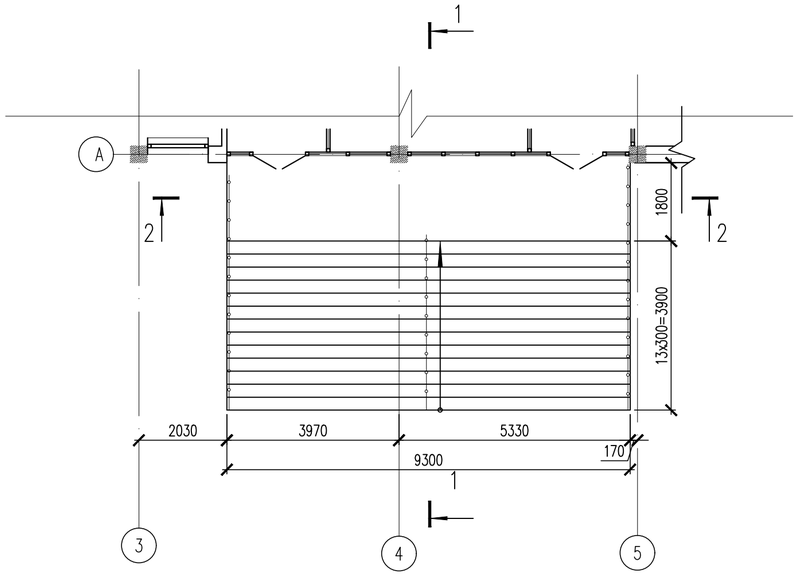

Спецификация материалов.

Поз.	Обозначение	Наименование	Кол.	Масса ед.,кг.	Примеч.
		Крыльцо Кр-1.	1		
С-1	ГОСТ 6727-80* 214-210-0601-0005	Сетка С-1 5Вр-1 100/100 м2	81	2.88	233.28
		Материалы:			
	212-101-0508	Бетон кл. С 12/15 м3	13		
		Ограждение металическое ОГ-1			
		Стойка			
1	ГОСТ 9941-81 241-109-0324	Труба $\frac{38x2\ ГОСТ\ 9941-81}{12Х18Н10Т\ ГОСТ\ 5632-72}$ м.п.	24.30	1.78	43.25
		Держатель поручня ø38.1мм	9		
		Фланец напольного крепления	9		
		Декоративная крышка ø38.1мм	9		
		Поручень			
2	ГОСТ 9941-81 241-109-0324	Труба $\frac{51x2\ ГОСТ\ 9941-81}{12Х18Н10Т\ ГОСТ\ 5632-72}$ м.п.	17.50	2.42	42.35
		Ригель			
3	ГОСТ 9941-81 241-109-0324	Труба $\frac{16x(1.5)\ ГОСТ\ 9941-81}{12Х18Н10Т\ ГОСТ\ 5632-72}$ м.п.	31.62	0.54	17.07

1-1

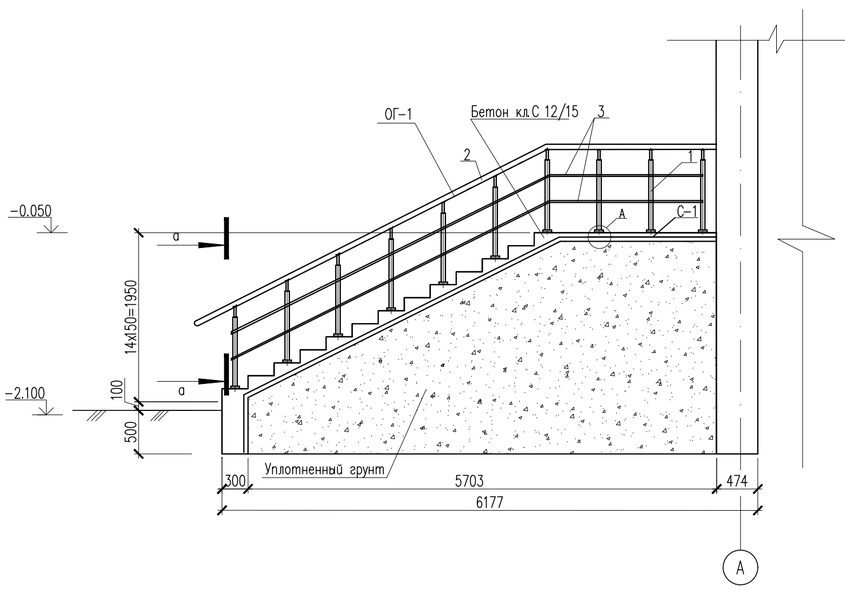

2-2

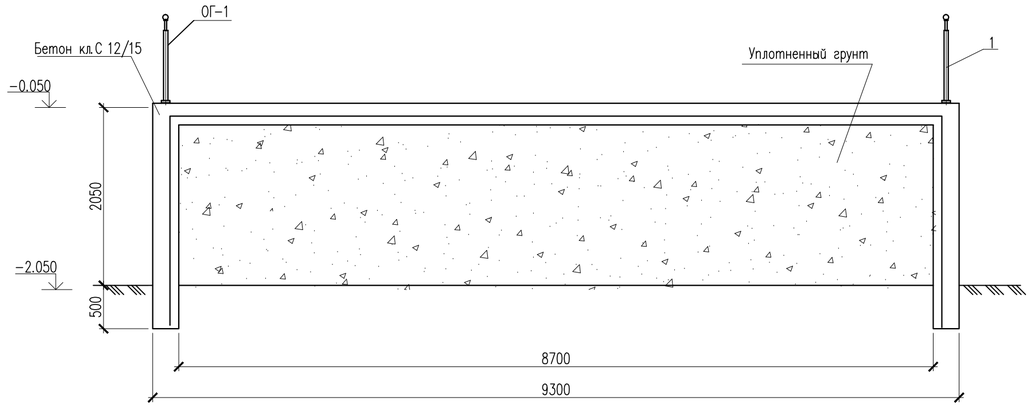

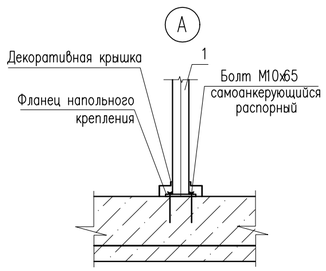

a-a

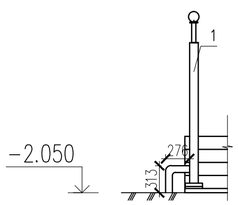

Согласовано:

Взам. инв. №

Подп. и дата

Инв. № подл.

Изм.	Кол.уч.	Лист	N док.	Подпись	Дата
ГИП		Алмуханов Д.			
Проверил		Алмуханов Д.			
Разработал		Уалихан С.			
Н.контроль		Алмуханов Д.			

03-2023-АР

«Строительство двухэтажной пристройки к стационару Шалкарской районной больницы г.Шалкар, Шалкарского района Актюбинской области»

Здание ЛПУ

Стадия	Лист	Листов
РП	22	

Крыльцо Кр-1

ТОО "MS Industrial"
г.Шымкент- 2025 г.

Формат

Крыльцо Кр-2

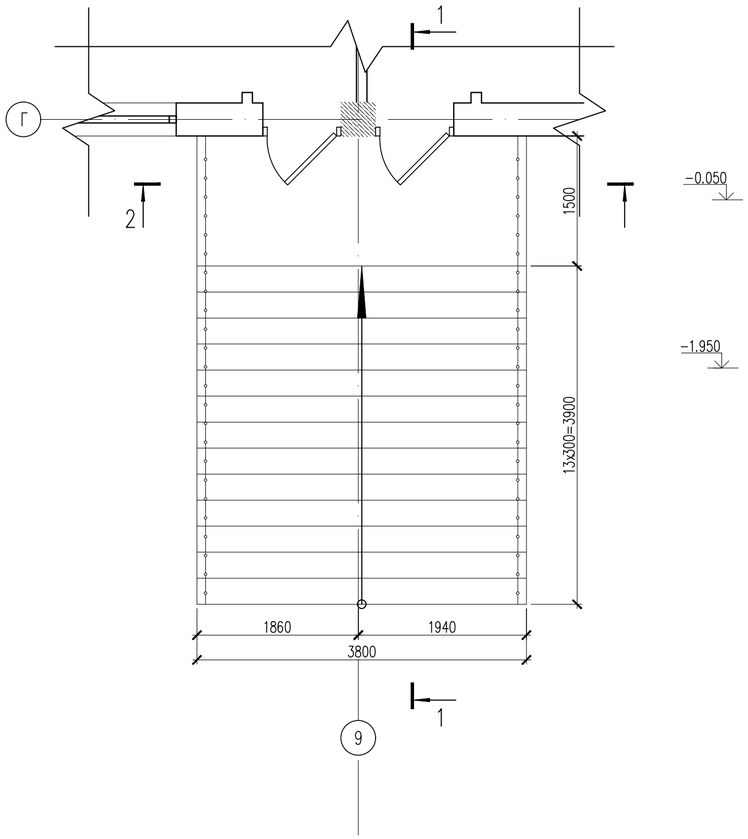

1–1

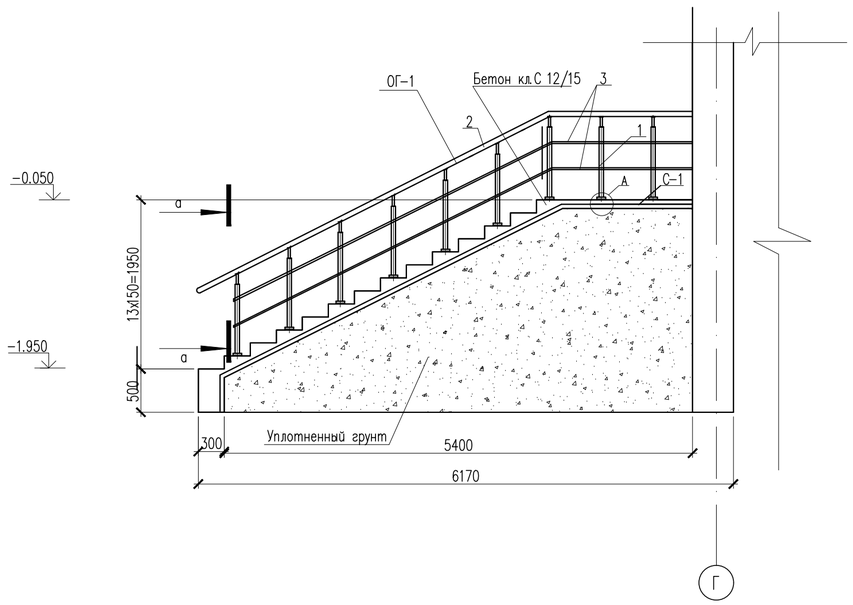

Спецификация материалов.

Поз.	Обозначение	Наименование	Кол.	Масса ед.,кг.	Примеч.
		Крыльцо Кр-3.	1		
С-1	ГОСТ 6727-80* 214-210-0601-0005	Сетка С-1 5Вр-1 100/100 м2	42	2.88	120.96
		Материалы:			
	212-101-0508	Бетон кл. С 12/15 м3	6.68		
		Ограждение металическое ОГ-1			
		Стойка			
1	ГОСТ 9941-81 241-109-0324	Труба 38х2 ГОСТ 9941-81 / 12Х18Н10Т ГОСТ 5632-72 м.п.	16.20	1.78	28.83
		Держатель поручня ø38.1мм	9		
		Фланец напольного крепления	9		
		Декоративная крышка ø38.1мм	9		
		Поручень			
2	ГОСТ 9941-81 241-109-0324	Труба 51х2 ГОСТ 9941-81 / 12Х18Н10Т ГОСТ 5632-72 м.п.	12.34	2.42	29.91
		Ригель			
3	ГОСТ 9941-81 241-109-0324	Труба 16х(1.5) ГОСТ 9941-81 / 12Х18Н10Т ГОСТ 5632-72 м.п.	22.86	0.54	12.34

А

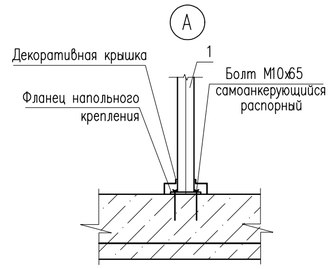

а–а

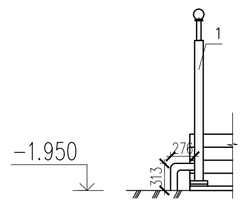

2–2

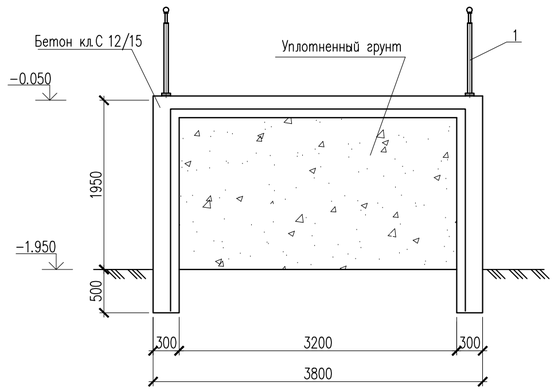

Согласовано:

Взам. инв. №

Подп. и дата

Инв. № подл.

Изм.	Кол.уч.	Лист	N док.	Подпись	Дата
ГИП		Алмуханов Д.			
Проверил		Алмуханов Д.			
Разработал		Уалихан С.			
Н.контроль		Алмуханов Д.			

03-2023-АР

«Строительство двухэтажной пристройки к стационару Шалкарской районной больницы г.Шалкар, Шалкарского района Актюбинской области»

Здание ЛПУ

Стадия	Лист	Листов
РП	23	

Крыльцо Кр-2

ТОО "MS Industrial" г.Шымкент- 2025 г.

Формат

Крыльцо Кр-3

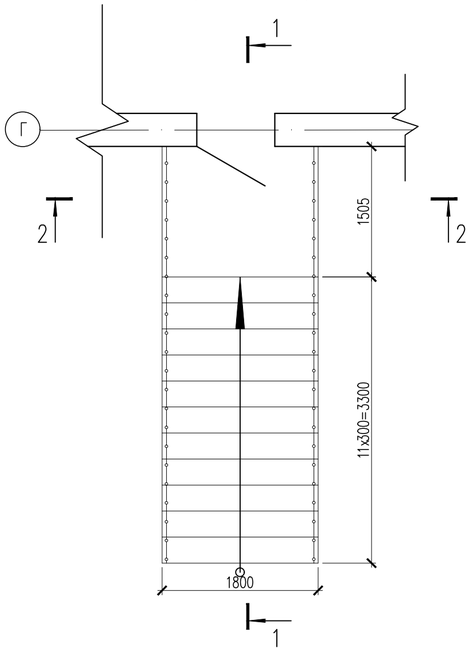

1-1

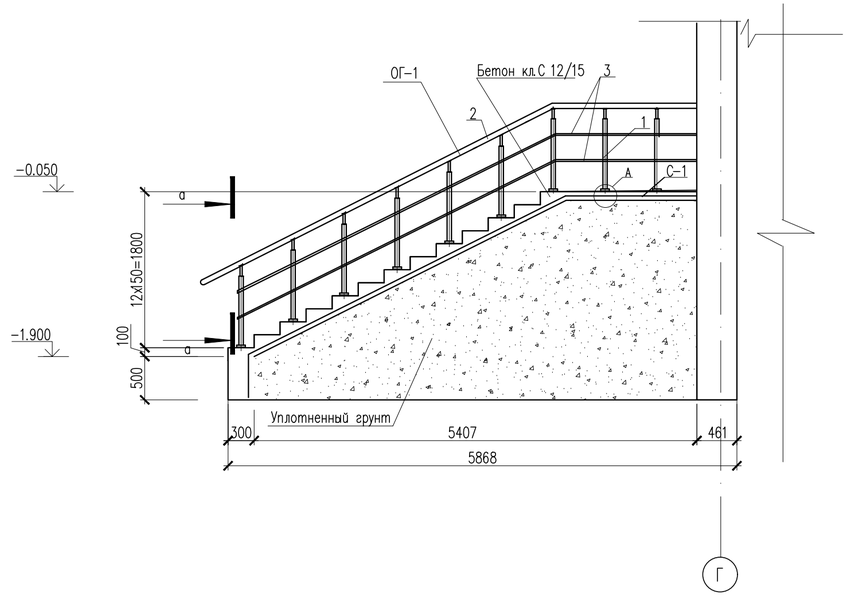

Спецификация материалов.

Поз.	Обозначение	Наименование	Кол.	Масса ед.,кг.	Примеч.
		Крыльцо Кр-2.	1		
С-1	ГОСТ 6727-80* 214-210-0601-0005	Сетка С-1 5Вр-1 100/100 м2	28	2.88	80.64
		Материалы:			
	212-101-0508	Бетон кл. С 12/15 м3	4.6		
		Ограждение металическое ОГ-1			
		Стойка			
1	ГОСТ 9941-81 241-109-0324	Труба 38х2 ГОСТ 9941-81 / 12Х18Н10Т ГОСТ 5632-72 м.п.	16.20	1.78	28.83
		Держатель поручня ø38.1мм	9		
		Фланец напольного крепления	9		
		Декоративная крышка ø38.1мм	9		
		Поручень			
2	ГОСТ 9941-81 241-109-0324	Труба 51х2 ГОСТ 9941-81 / 12Х18Н10Т ГОСТ 5632-72 м.п.	12.38	2.42	29.95
		Ригель			
3	ГОСТ 9941-81 241-109-0324	Труба 16х(1.5) ГОСТ 9941-81 / 12Х18Н10Т ГОСТ 5632-72 м.п.	22.88	0.54	12.35

2-2

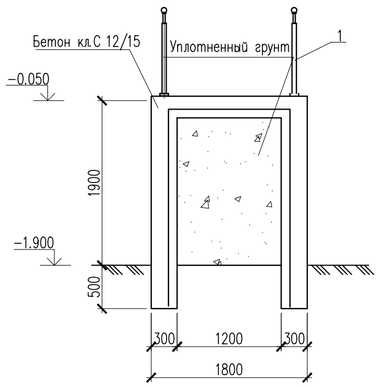

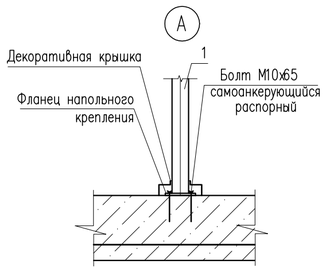

а-а

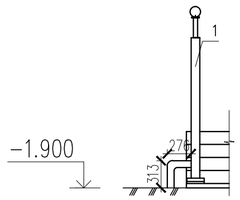

Согласовано:

Взам. инв. №

Подп. и дата

Инв. № подл.

Изм.	Кол.уч.	Лист	N док.	Подпись	Дата	03-2023-АР		
						«Строительство двухэтажной пристройки к стационару Шалкарской районной больницы г.Шалкар, Шалкарского района Актюбинской области»		
ГИП		Алмуханов Д.				Здание ЛПУ	Стадия: РП	Лист: 24 / Листов:
Проверил		Алмуханов Д.						
Разработал		Уалихан С.				Крыльцо Кр-3	ТОО "MS Industrial" г.Шымкент- 2025 г.	
Н.контроль		Алмуханов Д.						

Формат

Крыльцо Кр-4

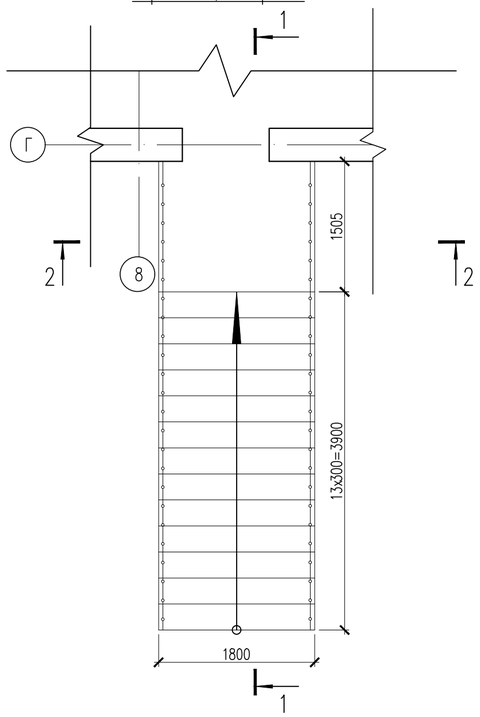

1-1

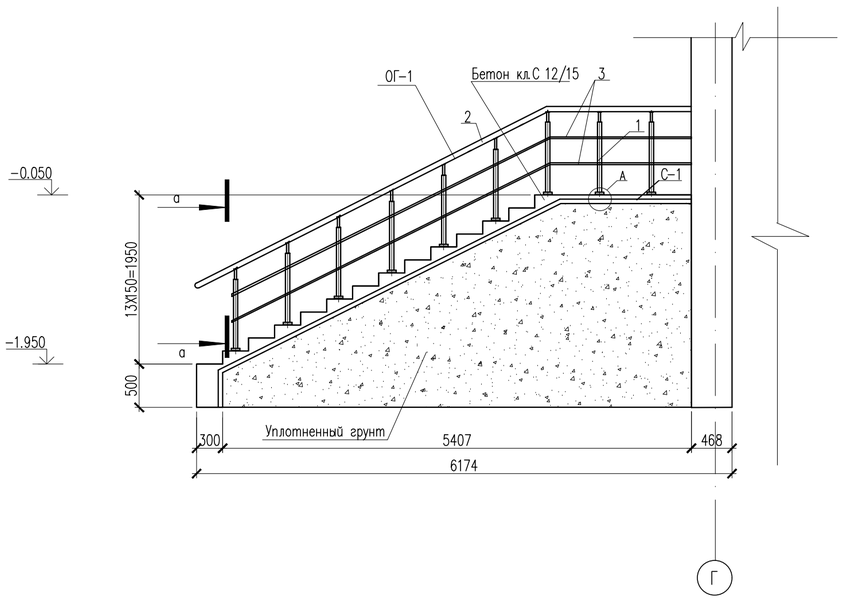

Спецификация материалов.

Поз.	Обозначение	Наименование	Кол.	Масса ед.,кг.	Примеч.
		Крыльцо Кр-4.	1		
С-1	ГОСТ 6727-80* 214-210-0601-0005	Сетка С-1 5Вр-1 100/100 м2	29	2.88	89.28
		Материалы:			
	212-101-0508	Бетон кл. С 12/15 м3	4.7		
		Ограждение металическое ОГ-1			
		Стойка			
1	ГОСТ 9941-81 241-105-0106	Труба 38х2 ГОСТ 9941-81 / 12Х18Н10Т ГОСТ 5632-72 м.п.	16.20	1.78	28.83
		Держатель поручня ø38.1мм	9		
		Фланец напольного крепления	9		
		Декоративная крышка ø38.1мм	9		
		Поручень			
2	ГОСТ 9941-81 241-105-0139	Труба 51х2 ГОСТ 9941-81 / 12Х18Н10Т ГОСТ 5632-72 м.п.	12.38	2.42	29.95
		Ригель			
3	ГОСТ 9941-81 241-105-0106	Труба 16х(1.5) ГОСТ 9941-81 / 12Х18Н10Т ГОСТ 5632-72 м.п.	22.88	0.54	12.35

2-2

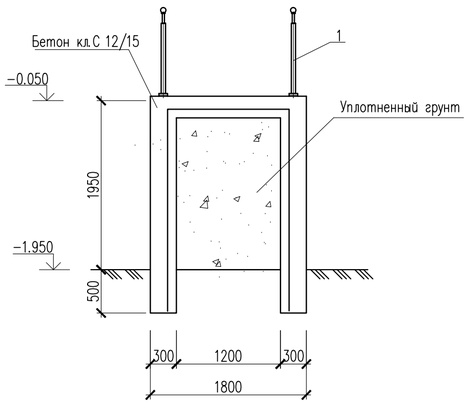

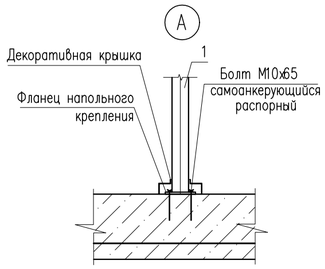

а-а

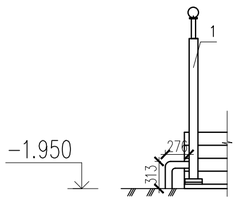

Согласовано:

Взам. инв. №

Подп. и дата

Инв. № подл.

Изм.	Кол.уч.	Лист	N док.	Подпись	Дата
ГИП		Алмуханов Д.			
Проверил		Алмуханов Д.			
Разработал		Уалихан С.			
Н.контроль		Алмуханов Д.			

03-2023-АР

«Строительство двухэтажной пристройки к стационару Шалкарской районной больницы г.Шалкар, Шалкарского района Актюбинской области»

Здание ЛПУ

Стадия	Лист	Листов
РП	25	

Крыльцо Кр-4

ТОО "MS Industrial" г.Шымкент- 2025 г.

Формат

Крыльцо Кр-5

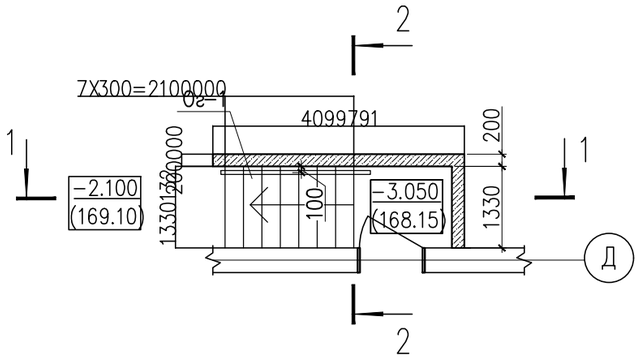

1 – 1

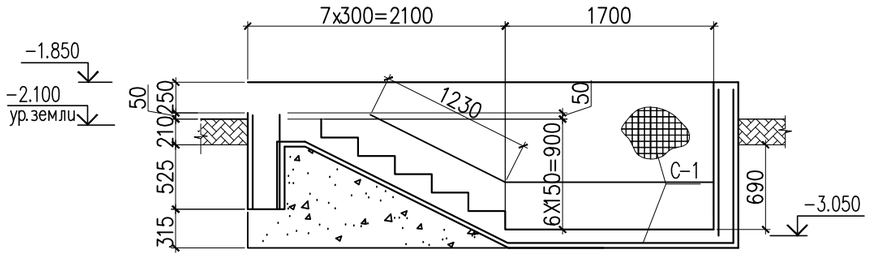

а – а

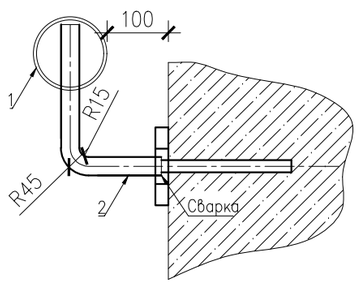

Ограждение Ог-1

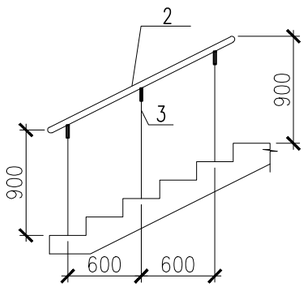

С-1 (на 1м²)

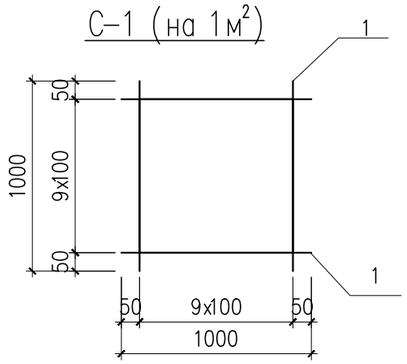

2 – 2

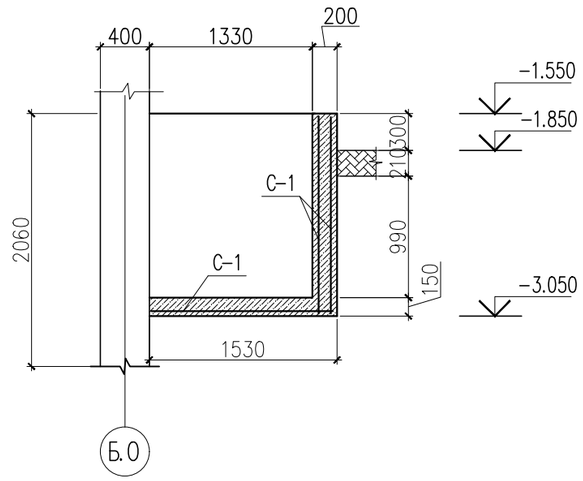

Спецификация материалов

Поз.	Обозначение	Наименование	Кол.	Масса ед., кг.	Примеч.
		подвал N1	1	91.88	
		Сетка С-1 м2	21.72	2.88	62.55
1	ГОСТ 6727-80* 214-210-0601-0005	ø5 Вр-I L=1000	20	0.144	2.88
		Ограждение Ог-1 п.м	3.41	3.18	10.84
2	ГОСТ 11068-81* 241-109-0324	Труба ø50х2мм	1,0	2,38	
3	ГОСТ 11068-81* 241-105-0113	Труба ø25х2мм	0,7	0,80	
	Материалы 212-101-0508	Бетон кл. С 12/15 для лестниц м3	1.25		
	212-101-0508	Бетон кл. С12/15 для стен м3	1.23		

Согласовано:

Взам. инв. N°

Подп. и дата

Инв. N° подл.

Изм.	Кол.уч.	Лист	N док.	Подпись	Дата
ГИП		Алмуханов Д.			
Проверил		Алмуханов Д.			
Разработал		Уалихан С.			
Н.контроль		Алмуханов Д.			

03-2023-АР

«Строительство двухэтажной пристройки к стационару Шалкарской районной больницы г.Шалкар, Шалкарского района Актюбинской области»

Здание ЛПУ

Стадия	Лист	Листов
РП	26	

Крыльцо Кр-5

ТОО "MS Industrial" г.Шымкент- 2025 г.

Формат

Навес подвал N1

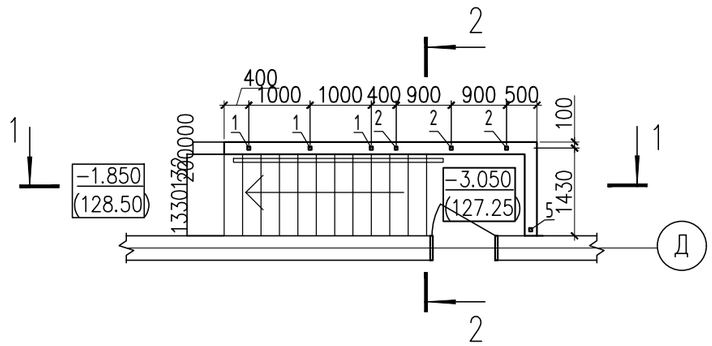

1 – 1

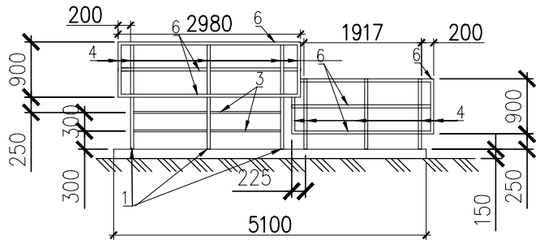

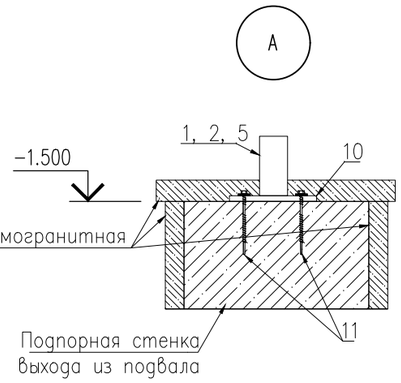

2 – 2

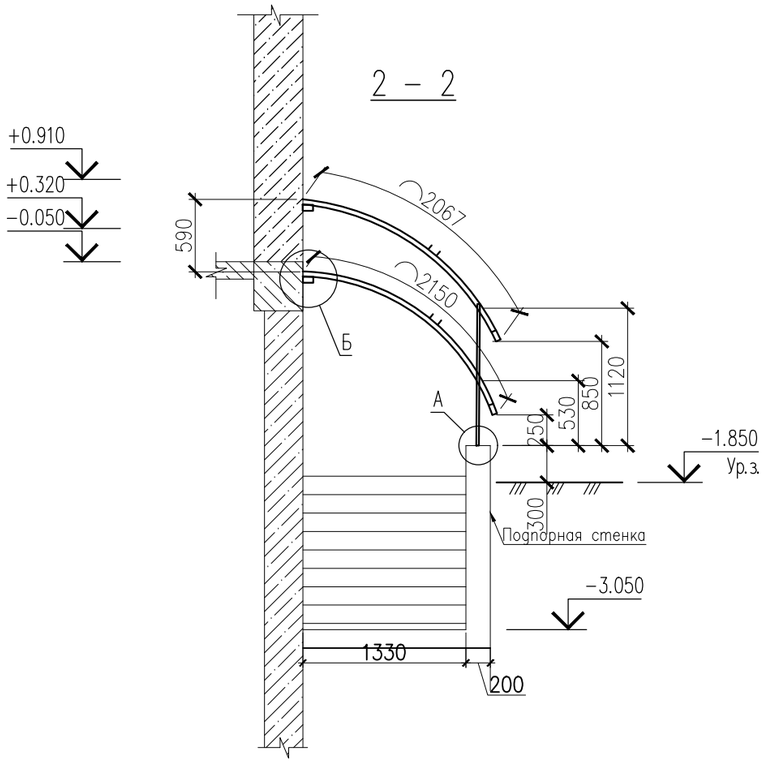

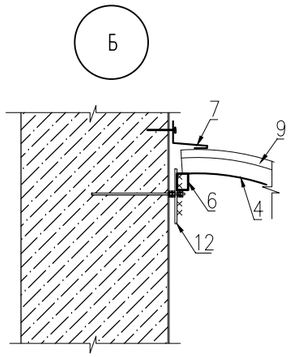

Спецификация материалов

Поз.	Обозначение	Наименование	Кол.	Масса ед., кг.	Примеч.
		Навес подвал N1	1	309.19	309.19
1	ГОСТ 13663-86 214-205-0102-0049	□50x50x4 мм L=1150мм	3	6.64	19.92
2	ГОСТ 13663-86 214-205-0102-0049	□50x50x4 мм L=550мм	3	3.17	9.51
3	ГОСТ 13663-86 214-205-0101-0014	□25x25x2 мм L=2400мм	2	4.22	8.44
4	ГОСТ 13663-86 214-205-0202-0060	гнутый профиль □60x40x4 мм L=2150мм	10	12.0	120.0
5	ГОСТ 13663-86 214-205-0102-0049	□50x50x4 мм L=1350мм	1	7.79	7.79
6	ГОСТ 13663-86 214-205-0202-0060	□60x40x4 мм п.м.	18.3	5.56	101.75
7		ФЭ-С11 – фасонный элемент стеновой	6.2		
8		Самоверлящий шуруп 5,5/6,3xL с EPDM шайбой (для открытого крепления)	23		
9		П1-сотовый поликарбонат м2	13.4		
10	ГОСТ 103-2006	-150x150x6	7	1.06	7.42
11		fix anker ø 10 L=100мм	32		
12	ГОСТ 103-2006	-100x6 L=390мм	14	1.84	12.88

1. Для сварки стальных конструкций применять электроды Э42А для ручной дуговой сварки по ГОСТ 9467-75*. Катет сварного шва равны наименьшей толщине свариваемого детали.
2. Металлические конструкции красить эмалью ПФ-115 по ГОСТ 6465-74* в 2 слоя по грунту ПФ-170 в 1 слой.

Изм.	Кол.уч.	Лист	N док.	Подпись	Дата

03-2023-АР

«Строительство двухэтажной пристройки к стационару Шалкарской районной больницы г.Шалкар, Шалкарского района Актюбинской области»

Привязан	08-24.1-КЖ			ГИП	Алмуханов Д.	
Исполнил	Амит А.Н.		01.25	Проверил	Алмуханов Д.	
ГИП	Амит А.Н.		01.25	Разработал	Уалихан С.	
Инв. №	08-24.1			Н.контроль	Алмуханов Д.	

Здание ЛПУ

Стадия	Лист	Листов
РП	27	

Навес подвал N1

ТОО "MS Industrial" г.Шымкент- 2025 г.

Согласовано:

Взам. инв. N°

Подп. и дата

Инв. N° подл.

Формат

Крыльцо Кр-6

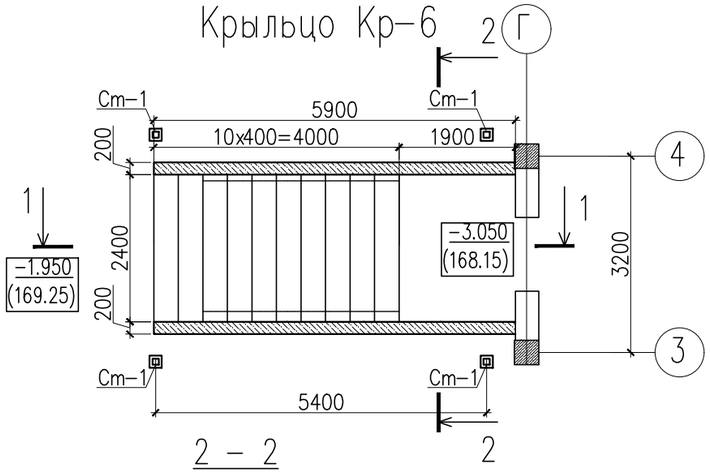

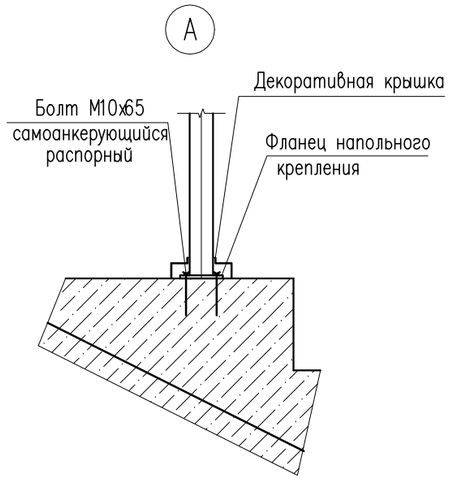

2 – 2

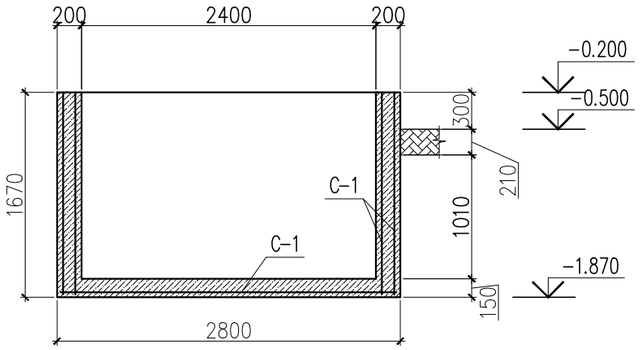

	Керамогранит толщ. 10мм
	Клей для керамической плитки-7мм
	Бетон С20/25 на сульфатостойком цементе, W8
	Армирование сеткой ø5 Вр-I
	Уплотенный грунт

1 – 1

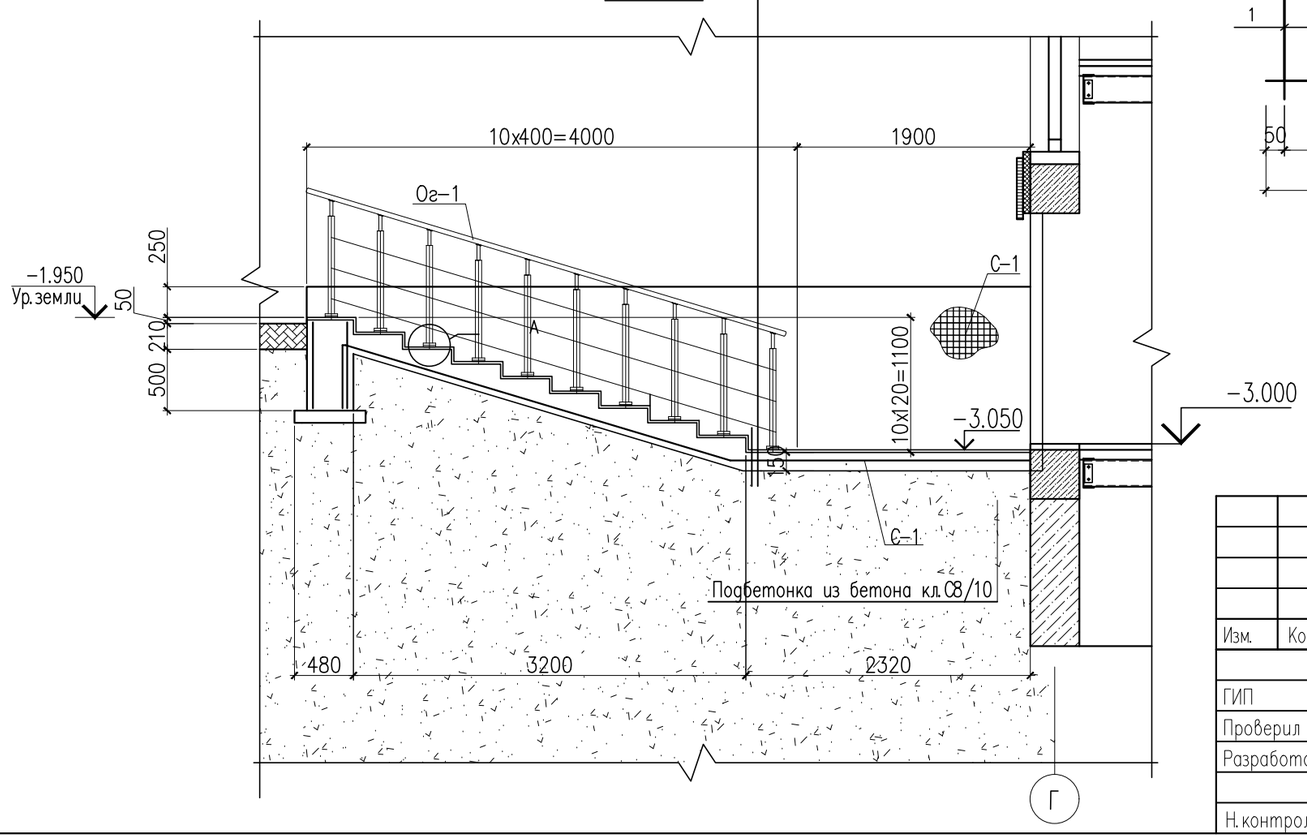

Спецификация материалов

Поз.	Обозначение	Наименование	Кол.	Масса ед., кг.	Примеч.
		Подвал N2	1		
		Сетка С-1 м²	40.25	2.88	115.92
1	ГОСТ 6727-80* 214-210-0601-0005	ø5 Вр-I L=1000	20	0.144	2.88
Ф-1	ГОСТ 34028-2016 214-210-0601-0005	ø6 А240 L=440	26	0.10	2.60
		Керамогранитная плитка с шероховатой, нескользящей поверхностью толщ. 10мм м2	21		
		Покрытие боковых стенок Гранит толщ. 10мм (на клею) м2	18		
	Материалы: 212-101-0508	Бетон кл. С12/15 м3	6.5		ССЦ F50 W4
	212-101-0508				
ОГ-1		Ограждения из нерж стали п.м.	30.82		

С-1 (на 1м²)

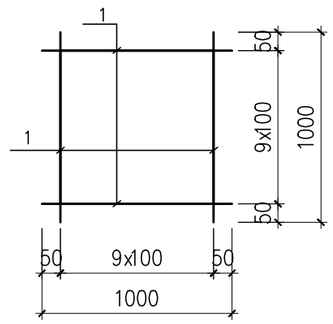

Орагждение ОГ-1

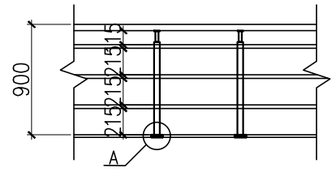

Примечание:

1. Боковые поверхности бетонных и железобетонных конструкций соприкасающиеся с грунтом обмазать горячим битумом за 2 раза.

Изм.	Кол.уч.	Лист	N док.	Подпись	Дата
ГИП		Алмуханов Д.			
Проверил		Алмуханов Д.			
Разработал		Уалихан С.			
Н.контроль		Алмуханов Д.			

03-2023-АР

«Строительство двухэтажной пристройки к стационару Шалкарской районной больницы г.Шалкар, Шалкарского района Актюбинской области»

Здание ЛПУ

Стадия	Лист	Листов
РП	28	

Крыльцо Кр-6

ТОО "MS Industrial" г.Шымкент- 2025 г.

Согласовано:

Взам. инв. N°

Подп. и дата

Инв. N° подл.

Формат

План кровли козырька

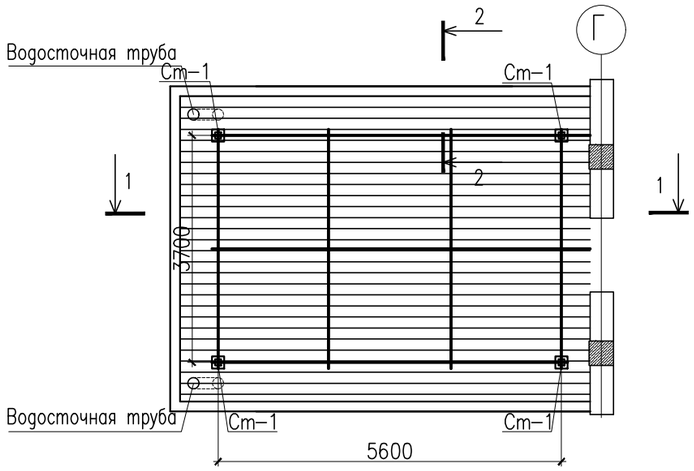

2 – 2

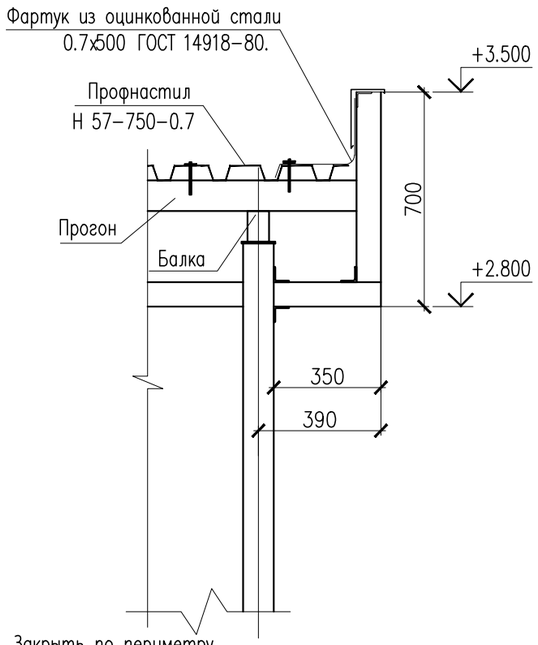

Стойки Ст-1

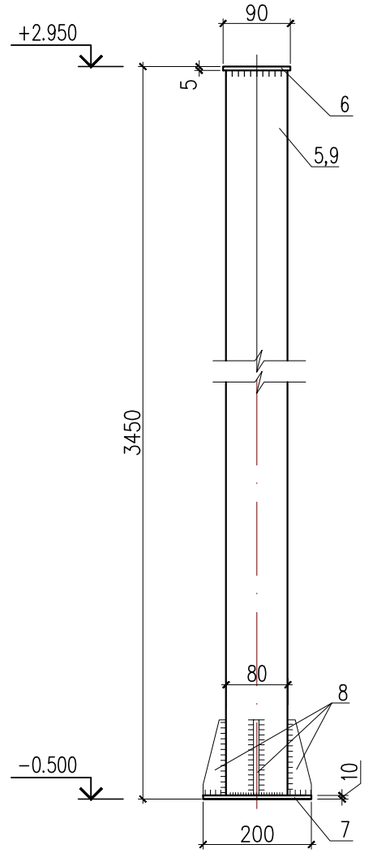

Деталь крепления стойки Ст-1

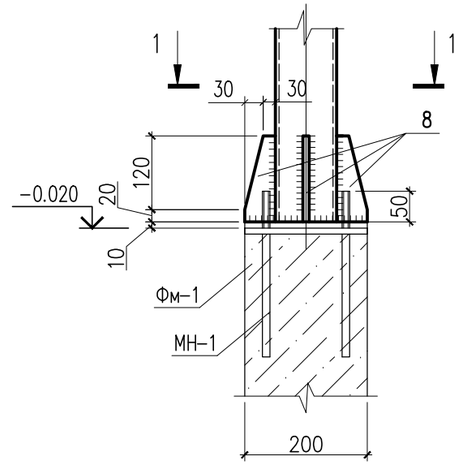

1 – 1

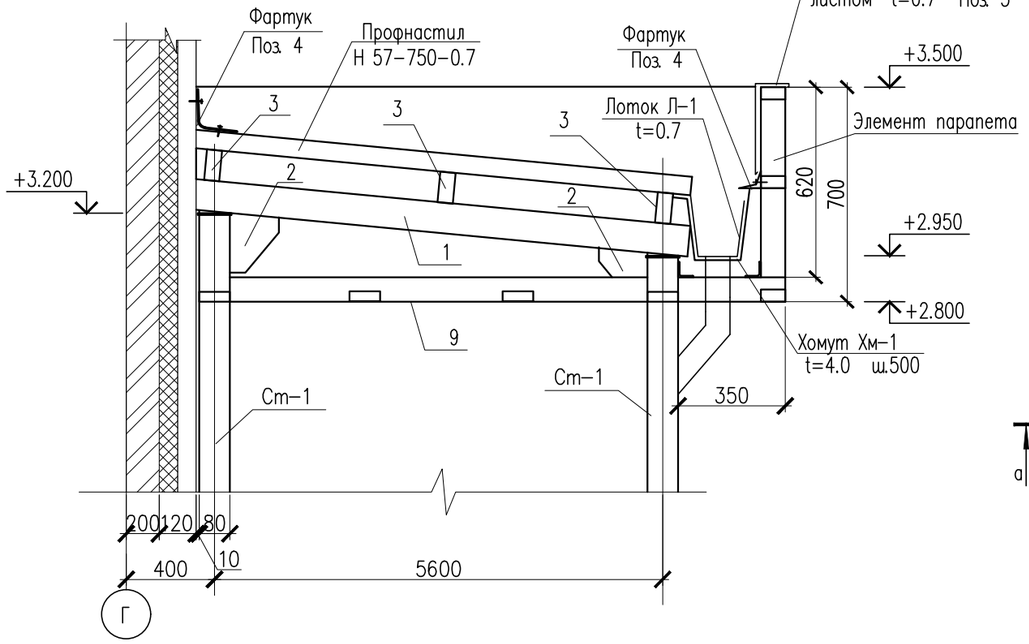

Фм-1

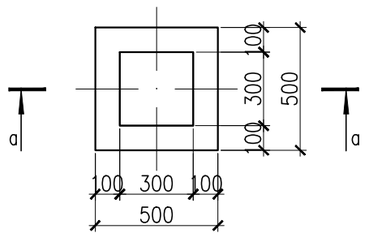

А – А

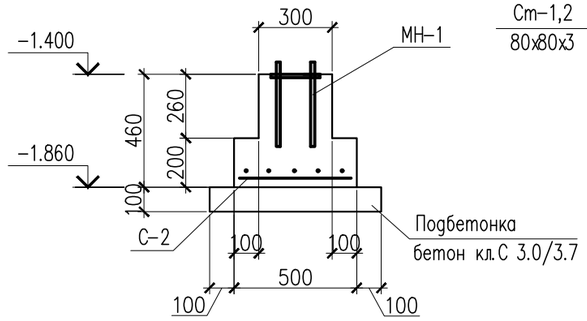

1 – 1

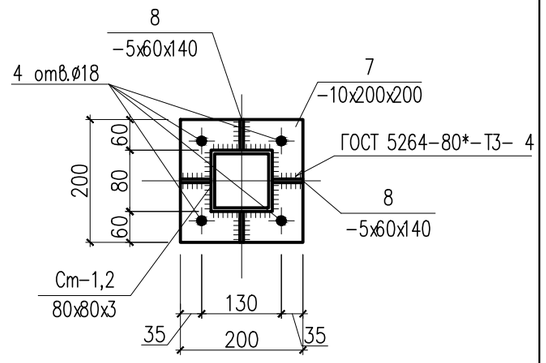

Закладная деталь Мн-1

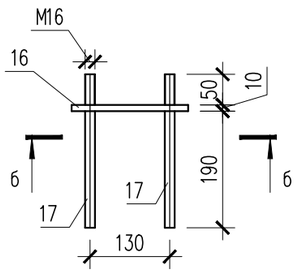

Б – Б

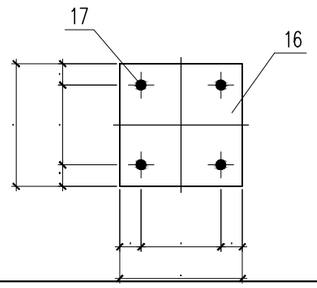

Изм.	Кол.уч.	Лист	N док.	Подпись	Дата
ГИП		Алмуханов Д.			
Проверил		Алмуханов Д.			
Разработал		Уалихан С.			
Н.контроль		Алмуханов Д.			

03-2023-АР

«Строительство двухэтажной пристройки к стационару Шалкарской районной больницы г.Шалкар, Шалкарского района Актюбинской области»

Здание ЛПУ

Стадия	Лист	Листов
РП	29	

План кровли козырька

ТОО "MS Industrial"
г.Шымкент- 2025 г.

Согласовано:

Взам. инв. №

Подп. и дата

Инв. № подл.

Формат

Развертка по Вид 1

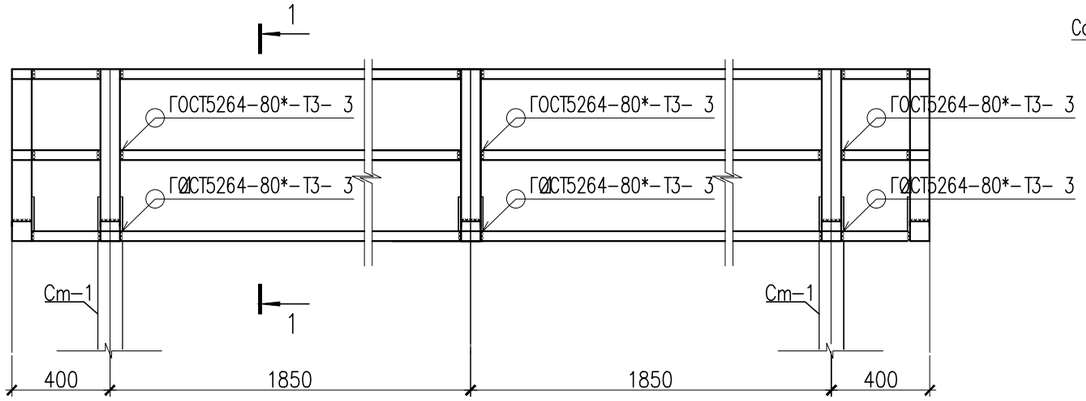

Вид А

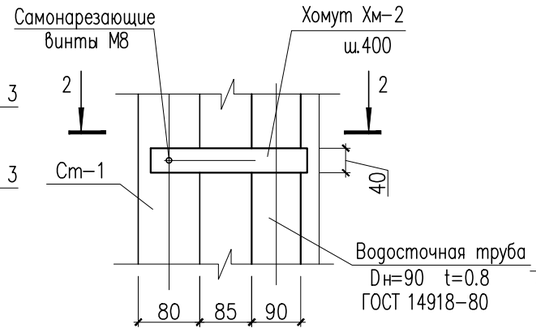

2 – 2

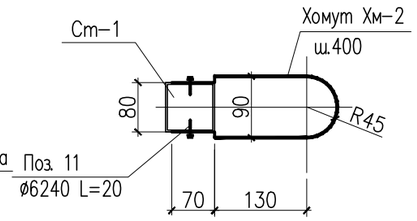

Хомут Хм-2

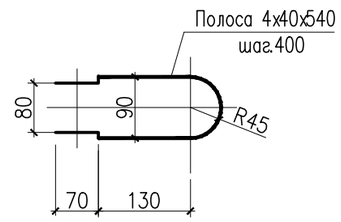

Развертка по Вид 2

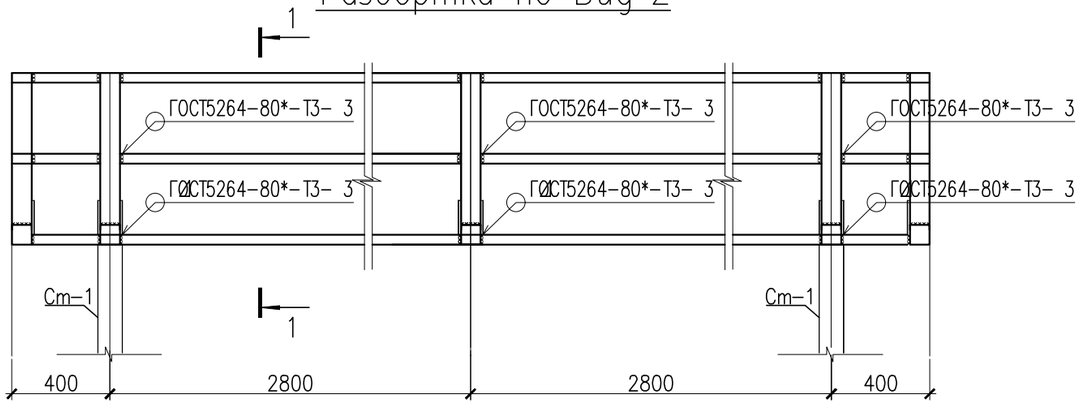

Лоток Л-1

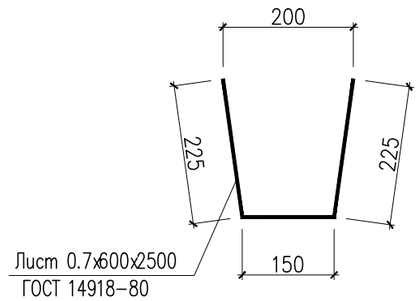

Хомут Хм-1

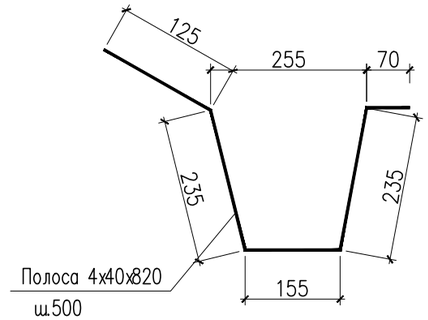

1 – 1

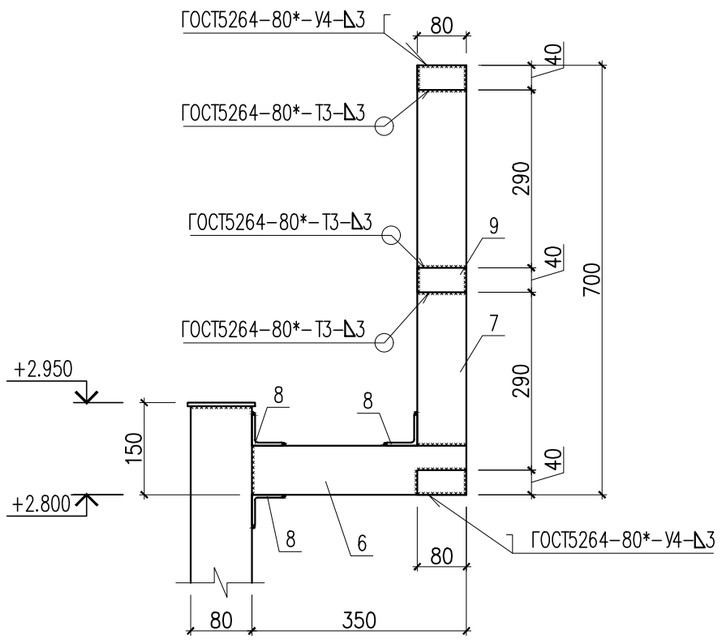

1. Данный лист см. совместно с листами АР–.
2. Монтажный шов выполнить ручной дуговой сваркой по ГОСТ 5264–80* электродами Э 42А.

						03-2023-АР			
						«Строительство двухэтажной пристройки к стационару Шалкарской районной больницы г.Шалкар, Шалкарского района Актюбинской области»			
Изм.	Кол.уч.	Лист	N док.	Подпись	Дата				
ГИП		Алмуханов Д.				Здание ЛПУ	Стадия	Лист	Листов
Проверил		Алмуханов Д.					РП	30	
Разработал		Уалихан С.				Развертка по Вид 1,2	ТОО "MS Industrial" г.Шымкент– 2025 г.		
Н.контроль		Алмуханов Д.							

Согласовано:

Взам. инв. №

Подп. и дата

Инв. № подл.

Формат

Спецификация материалов

Поз.	Обозначение	Наименование	Кол.	Масса ед.,кг.	Примеч.
10		Водосточная труба Dн=90 из	2	7.54	
	214-105-0100	оцинкованной стали 0.8х300х3200			
Хм-2	ГОСТ 19903-2015 214-101-0201-0005	Полоса $\frac{40х4\ ГОСТ\ 103-76}{ВСт3кп\ ГОСТ\ 380-94*}$ L=540	16	0.68	10.88
11	ГОСТ 34028-2016 214-210-0101-0001	ø6 А240 L=30	32	0.01	3.2
		Стойка Ст-1	4	29.78	119.12
9	ГОСТ 13663-86 214-205-0102-0081	Профиль $\frac{80х80х3\ ТУ\ 36-2287-80}{С235\ ГОСТ\ 27772-88*}$ L=3450	1	25.0	25.0
6	ГОСТ 19903-74* 214-101-0201-0003	Лист $\frac{5х90х90\ ГОСТ\ 19903-74*}{С235\ ГОСТ\ 27772-88*}$	1	0.32	0.32
7	ГОСТ 19903-74* 214-101-0201-0013	Лист $\frac{10х200х200\ ГОСТ\ 19903-74*}{С235\ ГОСТ\ 27772-88*}$	1	3.14	3.14
8	ГОСТ 19903-74* 214-101-0201-0003	Лист $\frac{5х60х140\ ГОСТ\ 19903-74*}{С235\ ГОСТ\ 27772-88*}$	4	0.33	1.32
		Закладные детал МН-1	4	7.10	28.40
9	ГОСТ 19903-74* 214-101-0201-0013	Лист $\frac{10х200х200\ ГОСТ\ 19903-74*}{С235\ ГОСТ\ 27772-88*}$	1	3.14	3.14
10	ГОСТ 24379.1-80 217-101-0303	Болт 1.1 М16х250 шт.	4	0.99	3.96

Спецификация материалов

Поз.	Обозначение	Наименование	Кол.	Масса ед.,кг.	Примеч.
		Водосточный лоток Л-1			
Л-1	ГОСТ 14918-80 214-105-0100	Лоток из листа 0.7х600х5100 м.п.	9.7	1.7	16.50
Хм-1	ГОСТ 103-76 214-101-0201-0001	Полоса $\frac{50х4\ ГОСТ\ 103-76}{С\ 235\ ГОСТ\ 27772-88*}$ L=820	19	1.29	24.51
		Каркас козырька			
1	ГОСТ 13663-86 214-205-0203-0017	Труба $\frac{100х70х6\ ГОСТ\ 13663-86}{С\ 235\ ГОСТ\ 27772-2021}$ L=6200	3	89.3	268
2	ГОСТ 19903-2015 214-101-0201-0005	Лист $\frac{6х150х150\ ГОСТ\ 19903-2015}{С\ 235\ ГОСТ\ 27772-2021}$	6	1.09	6.54
3	ГОСТ 13663-86 214-205-0203-0009	Труба $\frac{100х50х4\ ГОСТ\ 13663-86}{С\ 235\ ГОСТ\ 27772-2021}$ L=3900	4	33.9	136
4	ГОСТ 14918-80	Фартук 300х0.7			
	214-105-0100	из оцинкованной стали м.п.	9.5	1.7	16.15
5	ГОСТ 14918-80	Фартук 500х0.7			
	214-105-0100	из оцинкованной стали м.п.	28.7	2.75	78.92
		Материалы:			
	ГОСТ 24045-94 214-204-0510	Профнастил Н 57-750-0.7 м2	33.5		
	ГОСТ 24045-94 214-204-0604	Профнастил с полимерным покрытием м2	15.0		
		Парапет	10	9.95	99.5
		Каркас парапета	1		
6	ГОСТ 13663-86 214-205-0102-0081	Труба $\frac{80х80х4\ ГОСТ\ 8639-82}{С\ 235\ ГОСТ\ 27772-88*}$ L=350	1	3.27	3.27
7	ГОСТ 13663-86 214-205-0102-0081	Труба $\frac{80х80х4\ ГОСТ\ 8639-82}{С\ 235\ ГОСТ\ 27772-88*}$ L=620	1	5.78	5.78
8	ГОСТ 8509-93 214-201-0102-0010	Уголок $\frac{50х50х5\ ГОСТ\ 8509-93}{С\ 235\ ГОСТ\ 27772-88*}$ L=80	3	0.30	0.90
9	ГОСТ 13663-86 214-205-0202-0079	Труба $\frac{80х40х4\ ГОСТ\ 8545-80}{С\ 235\ ГОСТ\ 27772-88*}$ м.п.	30	6.82	204.60

Согласовано:

Взам. инв. №

Подп. и дата

Инв. № подл.

Изм.	Кол.уч.	Лист	N док.	Подпись	Дата
ГИП		Алмуханов Д.			
Проверил		Алмуханов Д.			
Разработал		Уалихан С.			
Н.контроль		Алмуханов Д.			

03-2023-АР

«Строительство двухэтажной пристройки к стационару Шалкарской районной больницы г.Шалкар, Шалкарского района Актюбинской области»

Здание ЛПУ

Стадия	Лист	Листов
РП	31	

Спецификация материалов

ТОО "MS Industrial"
г.Шымкент- 2025 г.

Формат