ТОО "MS Industrial"

Государственная лицензия №002528 от 24.07.2020

Заказ: № 01 -2023
Заказчик: ГУ "Управление строительства, архитектуры и градостроительства Актюбинской области"

РАБОЧИЙ ПРОЕКТ

"Строительство двухэтажной пристройки к стационару Шалкарской районной больницы г.Шалкар, Шалкарского района Актюбинской области"

Конструктивные решения.
01-2023-КЖ
Альбом 4

г. Шымкент - 2025 г.

ТОО "MS Industrial"

Государственная лицензия №002528 от 24.07.2020

Заказ: № 01 -2023
Заказчик: ГУ "Управление строительства, архитектуры и градостроительства Актюбинской области"

РАБОЧИЙ ПРОЕКТ

"Строительство двухэтажной пристройки к стационару Шалкарской районной больницы г.Шалкар, Шалкарского района Актюбинской области"

Конструктивные решения.
01-2023-КЖ
Альбом 4

Директор ТОО "MS Industrial" Байдуллаев К.

Главный инженер проекта Алмуханов Д.

г. Шымкент - 2025 г.

Ведомость ссылочных и прилагаемых документов

Обозначение	Наименование	Примечание
СН РК 3.02-13-2014	Лечебно-профилактические учреждения	
СП РК 2.03-30-2017	Строительство в сейсмических районах	
СН РК 2.02-01-2023	Пожарная безопасность зданий и сооружений	
СП РК 3.04-102-2014	Бетонные и железобетонные конструкции	
СН РК 5.03-07-2013	Несущие и ограждающие конструкции	
СП РК 3.02-107-2014	Общественные здания и сооружения	
ГОСТ 6629-88	Двери деревянные внутренние для жилых и ощественных зданий	
ГОСТ 30970-2014	Блоки дверные из поливинилхлоридных профилей	
СП РК 3.02-137-2013	Крыши и кровли	
СП РК 3.01-101-2013	Планировка и застройка городских и сельских поселений	
Серия 2.244-1 выпуск 5	Детали полов общественных зданий (Полы лечебно-профилактических учреждений)	
Серия 2.244-1 выпуск 6	Детали полов общественных зданий	

Ведомость рабочих чертежей основного комплекта

Лист	Наименование	Примечание
КЖ-1.1	Общие данные (начало)	
КЖ-1.2	Общие данные (продолжение)	
КЖ-1.3	Общие данные (продолжение)	
КЖ-1.4	Общие данные (окончание)	
КЖ-2	План котлована 0.000=36.40.	
КЖ-3	План фундамента.	
КЖ-4	Ленточный фундамент. Сечение 1-1,2-2,3-3.	
КЖ-5	Фундамент Фм-1	
КЖ-6	Фундамент Фм-2	
КЖ-7	Фундамент Фм-3	
КЖ-8	План монолитной стены.	
КЖ-9	Фрагмент-1,2,3,4,5,6.	
КЖ-10	Схема расположение калон.	
КЖ-11	Опалубочный чертеж и Армирование колонны К-1	
КЖ-12	Схема расположения ригелей на отм. -0.300.	
КЖ-13	Ригель монолитная Рм-1,2,3,4,5.	
КЖ-14	Спецификация материалов.	
КЖ-15	Узлы В,Г. Сечение 1-1,2-2.	
КЖ-16	Схема расположения ригелей на отм. +3.000.	
КЖ-17	Ригель монолитная Рм-1,2,3,4,5.	
КЖ-18	Спецификация материалов.	
КЖ-19	Узлы В,Г. Сечение 1-1,2-2.	
КЖ-20	Схема расположения ригелей на отм. +6.300.	

Согласовано:

Взам. инв. №

Подп. и дата

Инв. № подл.

Рабочий проект разработан в соответствии с действующими на территории Республики Казахстан нормами и правилами и предусматривает мероприятия, обеспечивающие взрыво-пожаро-безопасность, исключающие вредные воздействия на окружающую среду и воздушный бассейн, а также предупреждающие чрезвычайные ситуации природного и техногенного характера.

Главный инженер проекта: _____ Алмуханов Д.

Изм.	Кол.уч.	Лист	N док.	Подпись	Дата
Проверил		Алмуханов Д.			
Разработ.		Есболганов М.			

01-2023-КЖ

"Строительство двухэтажной пристройки к стационару Шалкарской районной больницы г. Шалкар. Шалкарского района Актюбинской области "

Здание ЛПУ

Стадия	Лист	Листов
РП	1.1	59

Общие данные (начало)

ТОО "MS Industrial"
г.Шымкент- 2025 г.

Формат

Ведомость рабочих чертежей основного комплекта

Лист	Наименование	Примечание
КЖ-21	Ригель монолитная Рм-1,2,3,4,5.	
КЖ-22	Узлы В,Г.Сечение 1-1,2-2.	
КЖ-23	Лестница ЛМ-1. Разрез 1-1, 2-2, 3-3, 4-4.	
КЖ-24	Узлы А,Б. ЗД-1,2.	
КЖ-25	Косоур Кл-1,2,3. Балка Б-1,2.	
КЖ-26	Лестничная площадка ЛП-1,ЛП-2	
КЖ-27	Спецификация материалов	
КЖ-28	Ограждения лестницы ОГЛ-1	
КЖ-29	Схема расположения стоек на отм. +3.300	
КЖ-30	Кладочный план на отм. -3,000.	
КЖ-31	Узлы А,Б.Перемычка Прм-1.	
КЖ-32	Кладочный план на отм. 0,000.	
КЖ-33	Узлы А,Б,В,Г.	
КЖ-34	Перемычки Прм-1,2,3,4.	
КЖ-35	Кладочный план на отм. +3,300.	
КЖ-36	Узлы А,Б,В,Г.	
КЖ-37	Перемычки Прм-1,2,3,4.	
КЖ-38	Схема расположения элементов плит перекрытия на отм. 0.000	
КЖ-39	Опалубочный чертеж Ум-1,2.	
КЖ-40	Опалубочный чертеж Ум-3	

Ведомость рабочих чертежей основного комплекта

Лист	Наименование	Примечание
КЖ-41	Схема расположения элементов плит перекрытия на отм. +3.300	
КЖ-42	Опалубочный чертеж Ум-1,2.	
КЖ-43	Опалубочный чертеж Ум-3	
КЖ-44	Опалубочный чертеж Ум-4	
КЖ-45	Схема расположения элементов плит перекрытия на отм. +6.600	
КЖ-46	Опалубочный чертеж Ум-1,2.	
КЖ-47	Опалубочный чертеж Ум-3	
КЖ-48	План расположения люка Л-1	
КЖ-49	Стремянка ЛС-1. Спецификация материалов	
КЖ-50	Схема расположения стропил, стоек и прогонов.	
КЖ-51	Разрез 1-1,2-2,3-3.	
КЖ-52	Узлы 1, 2, 3, 4.	
КЖ-53	Узлы 5, 6, 7, 8, 9.	
КЖ-54	Спецификация материалов на кровлю	
КЖ-55	Слуховое окно	
КЖ-56	Слуховой оконный блок ОБС-1. Спефикация материалов.	
КЖ-57	Схема лифта без машинного отделения	
КЖ-58	Развертка типового этажа шахты (1:25)	
КЖ-59	Развертка верхнего этажа шахты (1:25)	

Согласовано:

Взам. инв. №

Подп. и дата

Инв. № подл.

Изм.	Кол.уч.	Лист	N док.	Подпись	Дата
Проверил		Алмуханов Д.			
Разработ.		Есболганов М.			

01-2023-КЖ

"Строительство двухэтажной пристройки к стационару Шалкарской районной больницы г. Шалкар. Шалкарского района Актюбинской области "

Здание ЛПУ

Стадия	Лист	Листов
РП	1.2	59

Общие данные (продолжение)

ТОО "MS Industrial"
г.Шымкент- 2025 г.

Формат

Общая часть

Рабочий проект «Строительство трехэтажного (с учетом цокольного этажа) пристройки к стационару Шалкарской районной больницы г. Шалкар. Шалкарского района Актюбинской области» разработан на основании:

–Технического отчета по инженерно–геологическим изысканиям, выполненного ТОО «КазАзияИнженеринг» в августе 2023 года;

–Топографической сьемки, выполненного ТОО «КазАзияИнженеринг» в августе 2023 года;

–Способ строительства – подрядный.

–Источник финансирования – бюджетные средства.

Местоположение

В административном отношении объект расположен в Республике Казахстан, Актюбинская область, Шалкарский район. Участок работ расположен в г. Шалкар, в северо–западной части города, с севера ограничен бетонным забором территории больницы, с западной части ограничен дорогой и кладбищем, с восточной части ограничен гаражами, с южной части пустырь, в юго–западной части в 160м граничит с озером.

Климатическая справка

Климатический район строительства –IV, подрайон –IVГ, согласно СП РК 2.04–01–2017 (Таблица3.14 – Критерии климатического районирования).

Таблица 4.1 Климатические параметры холодного периода года.

Область, пункт	Температура воздуха					
	Абсолютная минимальная	наиболее холодных суток обеспеченностью		наиболее холодной пятидневки обеспеченностью		Обеспеченностью 0,94
		0,98	0,92	0,98	0,92	
	1	2	3	4	5	6
Актюбинская область						
Шалкар	-45.0	-36.1	-32.4	-33.0	-29.9	-18.8

Геоморфология и рельеф

Исследуемая территория относится к Тургайско–Приаральской столово–останцовой равнине, полого наклонной с севера на юг и с запада на восток – в сторону Аральского моря и бассейна р. Торгай.

Формы рельефа: бессточные впадины – озеро Шалкар и другие мелкие озера,песчаные массивы – Большие Барсуки. Высотная отметка поверхности устьев скважин изменяется от 33,36 – до 34,53м

Геолого–литологическое строение

Геологическое строение исследуемой территории представлено отложениями от меловых до четвертичных. Меловые отложения представлены алевролитами, аргиллитами, песчаниками, глинами и разнозернистыми песками, залегают на глубине 350–400 м. Отложения палеогена представлены глинами. Четвертичные отложения представлены супесью, песком, суглинком. Залегают они на отложениях палеогена, мощность их не превышает 10 м. –18.8

Гидрогеологические условия

Гидрографическая сеть исследуемой территории представлена рекой Кауылжыр и озерами, крупнейшими из которых являются оз. Шалкар и Старый Шалкар (западная граница города).Река Кауылжыр берет начало из родника на восточном склоне Мугалжарских гор и в 9км к северу от ж/дороги (станция Берчогур) впадает в Кауылжырскую губу оз.Шалкар.

Длина реки 142 км, площадь водосброса 1810 км^2, общее падение 282 м, средний уклон 2‰. Летом русло почти везде сухое, только в верхней части остаются незначительные плесы. В нижней части реки, где в русло выклиниваются грунтовые воды, между отдельными плесами наблюдается слабое течение. Среднемноголетняя мутность воды 550 г/м^3. Озеро Шалкар расположено на высоте 167 м над уровнем моря. Котловина озера Шалкар является общей с озером старый Шалкар. Ранее эти озера представляли один водоем с соленой водой. В 1937 году, после окончания работ по строительству земляной плотины в озерной чаше, этот водоем был разделен на две части: северо–восточную - пресную (оз.Шалкар) и юго–западную - соленую (оз. Ст. Шалкар). В многоводные весны часть воды оз.Шалкар сбрасывается в оз. Ст. Шалкар через водосбросное сооружение плотины. На основе имеющихся топографо–геодезических и инженерно–геологических материалов определена существующая площадь зеркала озера Шалкар при отметке 166.80 (октябрь 2019 г.), которая равна 641 га,длина озера составляет 6 км, ширина 0.3–2.0 км и глубина воды 1.5–4.5 м. Продолжительность ледостава в среднем 160 дней. Среднемноголетняя толщина льда 80 см, слой годового испарения с водной поверхности 115см, очищается ото льда озеро в середине апреля. Вода озера Шалкар весной относится к гидрокарбонатно–натриево калиевому классу, минерализация ее 400–500 мг/л.На дне озера слой ила толщиной до 1.2 м. Более 30% площади озера занято водной растительностью. С каждым годом прогрессирует процесс заболачивания и обрастания площади озера камышом. Годовой сток бассейна озера Шалкар формируется в основном в период весеннего половодья. Главными климатическими факторами, определяющими величину весеннего, следовательно и годового, стока являются снегозапасы в бассейне реки Кауылжыр к началу половодья, дождевые осадки в период половодья, степень увлажнения и глубина промерзания почвогрунтов водосбора и интенсивность снеготаяния.Мелкие озерные понижения в городе и вблизи его, большую часть года представляют собой сухие солончаки, периодически заполняющиеся талыми и ливневыми водами. Вода в них соленая.Подземные воды по замеру на 07–08. 08.2023г. залегают на глубине 2,90-4,10м от поверхности земли, т.е. на высотной отметке 30,43–30,46м. Приведенный уровень подземных вод близок к его минимальному положению.

Возможность появления подземных вод (верховодки) будет зависеть от застройки территории, производства, которое будет связано с мокрым процессом (утечки воды из вновь построенных водонесущих систем и емкостей).

Подтопление заниженных территорий зависит от атмосферных осадков, особенно во время таяния снега и выпадения многого количества осадков. Водовмещающими породами являются пески, супеси.

Амплитуда колебания, уровня подземных вод в годовом цикле, по опросным сведениям, незначительная, около 1,5–2,0 м.

Высокое стояние уровня подземных вод приурочено к весеннему снеготаянию и выпадению редких осадков.

Подземные воды обладают хлоридной агрессией, тип воды: хлоридно–натриевокалиевый

а) по содержанию сульфат–иона 2448–2472мг/л для сооружений при марках бетона

Подземные воды по содержанию сульфатов сильноагрессивные к портландцементу по ГОСТ 10178–76, сильногрессивные к портландцементу слабоагрессивные шлакопортландцементу, неагрессивные к сульфатостойким цементам по ГОСТ 22266–76.

Физико–механические свойства грунтов

В пределах сжимаемой толщи выделен три инженерно–геологических элемента (ИГЭ).

1а– слой прс, вскрытой мощностью 0,20м;

1 – слой песок пылеватый, вскрытой мощностью 4,50–6,30м;

2– слой супесь, вскрытой мощностью 1,10м;

3 – слой глина, вскрытой мощностью 1,40–3,20м;

Выделение инженерно–геологического элемента производилось по литологическим особенностям и физико–механическим свойствам грунтов.

Физико–механические свойства грунтов определены в грунтоведческой лаборатории.

Нормативные показатели прочностных и деформационных свойств грунтов приняты согласно СП РК 5.01–102–2013, Приложение А, табл. А–1, А–2, А–3 п. 4.3.16, примечания

ИГЭ–1 Пески пылеватые, коричневые, от маловлажных до водонасыщеных, средней плотности, с прослоями суглинка и супеси, с включениями мелкого гравия, с прожилками и выцветами гипса.

Частные показатели физико–механических свойств приводятся по данным лабораторных исследований в текстовом приложении 3. Прочностные свойства даны при природном состоянии. В таблице 7.1. приводятся расчетные значения физико–механических свойств грунтов.

Инженерно–геологические процессы и явления.

По лабораторным данным на данном участке грунты, которые будут служить основанием сооружений, – среднезасоленные при сульфатном типе засоления. Сухой остаток грунта изменяется от 1,670–1,678%

(Приложение 6.Текстовые приложения).

Степень агрессивного воздействия грунтов на бетонные и железобетонные конструкции марки по водонепроницаемости По содержанию сульфатов 10560–10660мг/кг в пересчёте на ионы SO4–– для бетона марки:

для W4 по содержанию сульфатов для бетонов на портландцементе сильноагрессивные, на шлакопортландцементах сильноагрессивные, сульфатостойких цементах сильноагрессивные,

для W6 по содержанию сульфатов для бетонов на портландцементе сильноагрессивные, на шлакопортландцементах сильноагрессивные и на сульфатостойких цементах среднеагрессивные,

для W8 по содержанию сульфатов для бетонов на портландцементе сильноагрессивные, на шлакопортландцементах сильноагрессивные и на сульфатостойких цементах слабоагрессивные,

По содержанию хлоридов 3000,0–3025,0мг/кг W4–6 –сильноагрессивные, для W8 среднеагрессивные, (Приложение 7).

Сейсмичность

Согласно СП РК 2.03–30–2017 таб.6,1, 6,2 и 7,7; приложение Б и Е (г. Шалкар).

Интенсивность в баллах по шкале MSK-64(K)		Пиковые ускорения грунт (в долях g) для скальных грунтов	
по картам сейсмического зонирования на период 50 лет			
ОСЗ-2_{475}	ОСЗ-2_{2475}	ОСЗ-1_{475} ($a_{gR(475)}$)	ОСЗ-1_{2475} ($a_{gR\ (2475)}$)
6	6	0,024	0,046

Примечание: Тип грунтовых условий площадки по сейсмическим свойствам – III (третий) в соответствии с данными таблицы 6.1 СП РК 2.03–30–2017. Средние значения скорости распространения поперечных сейсмических волн в поверхностных сТОО десятиметровых (Vs,10) и тридцатиметровых (Vs,30) толщах составляют соответственно: Vs,10 0< 230 м/с и Vs,30< 270 м/с.

Расчетное горизонтальное ускорение agv (в долях g) на участке работ в соответствии с приложением «Е» СП РК 2.03–30–2017 составляет 0,072, а значение расчетного вертикального ускорения agv, согласно п.7.7 СПРК 2.03–30–2017 – 0,0504.

В итоге участок работ относиться к сейсмичности площадки строительства в соответствии с табл. 6.2 СП РК 2.03–30–2017 соответственно 7 баллов.

Согласовано:

Взам. инв. №

Подп. и дата

Инв. № подл.

Изм.	Кол.уч.	Лист	N док.	Подпись	Дата	01–2023–КЖ		
						"Строительство двухэтажной пристройки к стационару Шалкарской районной больницы г. Шалкар. Шалкарского района Актюбинской области "		
Проверил		Алмуханов Д.				Здание ЛПУ	Стадия	Лист	Листов
Разработ.		Есболганов М.					РП	1.3	59
						Общие данные (продолжение)	ТОО "MS Industrial" г.Шымкент– 2025 г.		

Формат

Объемно-планировочные и конструктивные решения.

Объемно-планировочные параметры здания приняты в соответствии с требованиями СП РК 3.02-107-2014 "Общественные здания и сооружения", СП РК 3.02-113-2014 "Лечебно-профилактические учреждения", СН РК 3.06-01-2011 "Доступность зданий и сооружений для маломобильных групп населения".

Здание запроектировано 2 этажное прямоугольное формы в плане с размерами в осях "1-11" и "А-Г" - 15.6х 52.6м. Высота подвала от пола до потолка -3,0 м. Высота 1-го этажа от пола до потолка 3.0 м, 2-го этажа от пола до потолка 3,0м.

Архитектурно-планировочные решения приняты исходя из условия компактности и комфортности при эксплуатации.

В здание предусмотрена лестничная клетка типа Л1.

Категория пожароопасности - Д.

Уровень ответственности - II (технический несложный).

Класс здания - II.

Степень долговечности - II.

Степень огнестойкости - II.

Внутренняя отделка

Стены, пол и потолок - согласно ведомости отделки помещений, в соответствии с назначением помещений.

Внутренняя отделка стен - водоэмульсионная краска

Стены в помещениях с влажными процессами эксплуатации (туалет, ванна, санузел) - отделываются глазурированной керамической плиткой на высоту 2,10м.

Полы - керамическая плитка, керамогранит с шероховатой поверхностью, линолеум по назначению помещений.

Потолки - затирка цементно-известковым раствором с последующей водоэмульсионной покраской.

Двери входные - металлопластиковые витражи.

Наружные двери - металлические

Двери межкомнатные - деревянные.

Оконные блоки -из ПВХ по ГОСТ 30970-2002

Витражи - алюминиевые по ГОСТ 21519-2003.

Конструктивные решения.

Жесткость здания обеспечивается системой продольных и поперечных стен, а также заменяющих их рам и жестким диском перекрытий, который создается замоноличиванием плит перекрытий в антисейсмические пояса, предусмотренные по деталям серии 2.140-5с вып.1.

Расчетный класс рабочей арматуры А500, А240;

Фундаменты - монолитная железобетонная из бетона кл. В20;

Колонна - монолитная железобетонная из бетона кл. С20/25 сечением 40х40;

Ригел - монолитная железобетонная из бетона кл. С20/25 сечением 40х40;

Конструктивные решения в проекте приняты в соответствии с требованиями СП РК 2.03-30-2017 «Строительство в сейсмических зонах», СП РК EN 1990:2002+А1:2005/2011. Еврокод. «Основы проектирования несущих конструкций».

Расчетные нагрузки на здание определены в соответствии со СП РК EN 1991-1-1:2002 /2011. «Воздействия на несущие конструкции».

Стены подвала -монолитные из бетона кл. С20/25 толщиной 400 мм.

Отмостка - асфальтовая по бетонному основанию шириной 1,5 м перекрывающей пазухи котлована не менее, чем на 0,5 м с уклоном от здания не менее 0,03.

Стены наружные и внутренние выполнены - из кирпича КР-р-по 250х120х65 1НФ/100/2,0/50/ ГОСТ 530-2012, на цементно-песчаном растворе марки М50 (в зимних условиях с добавлением пластификаторов), толщиной 380мм.

Покрытие и перекрытие - сборные железобетонные плиты по серии 1.141.1-40с вып.1. и сер.1.141.1-28с вып.0.

Перегородки - из кирпича КР-р-по 250х120х65 1НФ/100/2,0/50/ ГОСТ 530-2012 на смешанных растворах М 50, толщиной 120 мм.

Лестницы - монолитные железобетонные площадки и марши по металлическим балкам и косоурам из прокатных профилей.

Витражи и окна - из поливинилхлоридных профилей, индивидуального изготовления

Дверные блоки внутренние и наружные - деревянные по ГОСТ 6629-88 и ГОСТ 6629-91.

Утеплитель покрытия -минераловатные плиты URCA П85ГФ об. в. 85 кг/м3 - 130мм.

Крыша - чердачная шатровая, с наружным организованным водостоком.

Кровля - из металлочерепицы типа «Монтеррей» по наслонным деревянным стропилам. /2012.

Антисейсмические мероприятия.

В зданиях предусмотрен комплекс антисейсмических мероприятий, обеспечивающих пространственную жесткость зданий и сейсмостойкость с учетом требований 7-ми бальной сейсмичности площадки строительства.

Антисейсмические мероприятия выполнены в соответствии с нормами СП РК 2.03-30-2017 «Строительство в сейсмических районах».

Конструктивная схема здания - каркасное, монолитные ж/б колоны и ригеля со всеми жесткими узлами сопряжения ригелей (поперечных и продольных) с колоннами и газоблочным заполнением стен.

Монолитные перемычки выполнены на всю ширину стены, согласно требованиям п.7.113 СП РК 2.03-30-2017.

Противопожарные мероприятия.

_Противопожарные мероприятия предусмотрены в соответствии с требованиями СН РК 2.02-01-2014 «Пожарная безопасность зданий и сооружений», СН РК 5.01-02-2013 «Общественные здания и сооружения», СП РК 3.01-101-2013 «Градостроительство. Планировка и застройка городских и сельских поселений».

Планировка помещений и пути эвакуации решены в соответствии с требованиями СН РК 2.02-01-2014 .

Двери открываются по ходу эвакуации из здания..

В объекте применены несгораемые и трудносгораемые отделочные материалы, которые должны иметь сертификат качества, в обязательном порядке согласованный с Госпожинспекцией и санэпидстанцией.

Деревянные элементы подлежат антисептированию и окраске влагостойким антипиреновым составом.

К зданию обеспечен подъезд пожарных машин.

Электропроводка предусматривается скрытой в слое штукатурки. Розетки заземлены.

В здание предусмотрена лестничная клетка типа Л1.

В каждом этаже предусмотрена выход наружу через пожарной лестнице . Из подвала предусмотрена один выход наружу.

Антикоррозионные мероприятия

Защита строительных конструкций от коррозии предусмотрена согласно СП РК 2.01-101-2013 «Защита строительных конструкций от коррозии».

Антикоррозийную защиту всех металлических элементов производить эмалью ПФ-115 ГОСТ 6465-76 за 2 раза по грунтовке ГФ 021 ГОСТ 25129-82.

Для биологической защиты деревянные конструкции обработать согласно требовании СП РК 2.01-101-2013 , антисептической пастой МЮО с нанесением пасты на поверхность древесины краскопультом. При этом расход сухой соли антисептика (фтористый натрий) должен не менее 100 г/м2 обрабатываемой поверхности.

Боковые поверхности наружных стен техподполья железобетонных конструкций, соприкасающиеся грунтом обмазать горячим битумом за 2 раза.

Антипросадочные мероприятия.

Антипросадочные мероприятия в проекте выполнены в соответствии с требованиями СП РК 5.01-102-2013 «Основания зданий и сооружений» и СН РК 5.01-02-2013 «Основания зданий и сооружений».

По периметру зданий предусмотрено асфальтобетонная отмостка шириной 1500 мм с уклоном 0,03.

В целях частичной ликвидации просадочных свойств грунта 1ИГЭ, в основании фундаментов выполнить грунтовую подушку из однородных грунтов оптимальной влажности до 18-20%. Высота подушки 3,4 м. Подушку укатать тяжелыми катками послойно из местного грунта (суглинка), тощиной слоя 15-20 см. При этом плотность грунта уплотненной подушки по всей толще должна быть не менее 1,65-1,70г/см3 со следующими значениями прочностных и деформационных характеристик: Y=20,4кН/м3; φ=25°/26°; С=9/11кПа; Е=14,1 МПа.

Мероприятия для доступности здания маломобильными группами населения.

Мероприятия для доступности здания маломобильными группами населения разработаны в соответствии с требованиями СП РК 3.06-101-2012 «Проектирование зданий и сооружений с учетом доступности для маломобильных групп населения». На входах в здание предусмотрен подъемник для инвалидов НПУ-001 доступу к первому этажу.

Согласовано:

Взам. инв. №

Подп. и дата

Инв. № подл.

Изм.	Кол.уч.	Лист	N док.	Подпись	Дата	01-2023-КЖ			
						"Строительство двухэтажной пристройки к стационару Шалкарской районной больницы г. Шалкар. Шалкарского района Актюбинской области "			
Проверил		Алмуханов Д.				Здание ЛПУ	Стадия	Лист	Листов
Разработ.		Есболганов М.					РП	1.4	59
						Общие данные (окончание)	ТОО "MS Industrial" г.Шымкент- 2025 г.		

Формат

План котлована
0.000=36.40

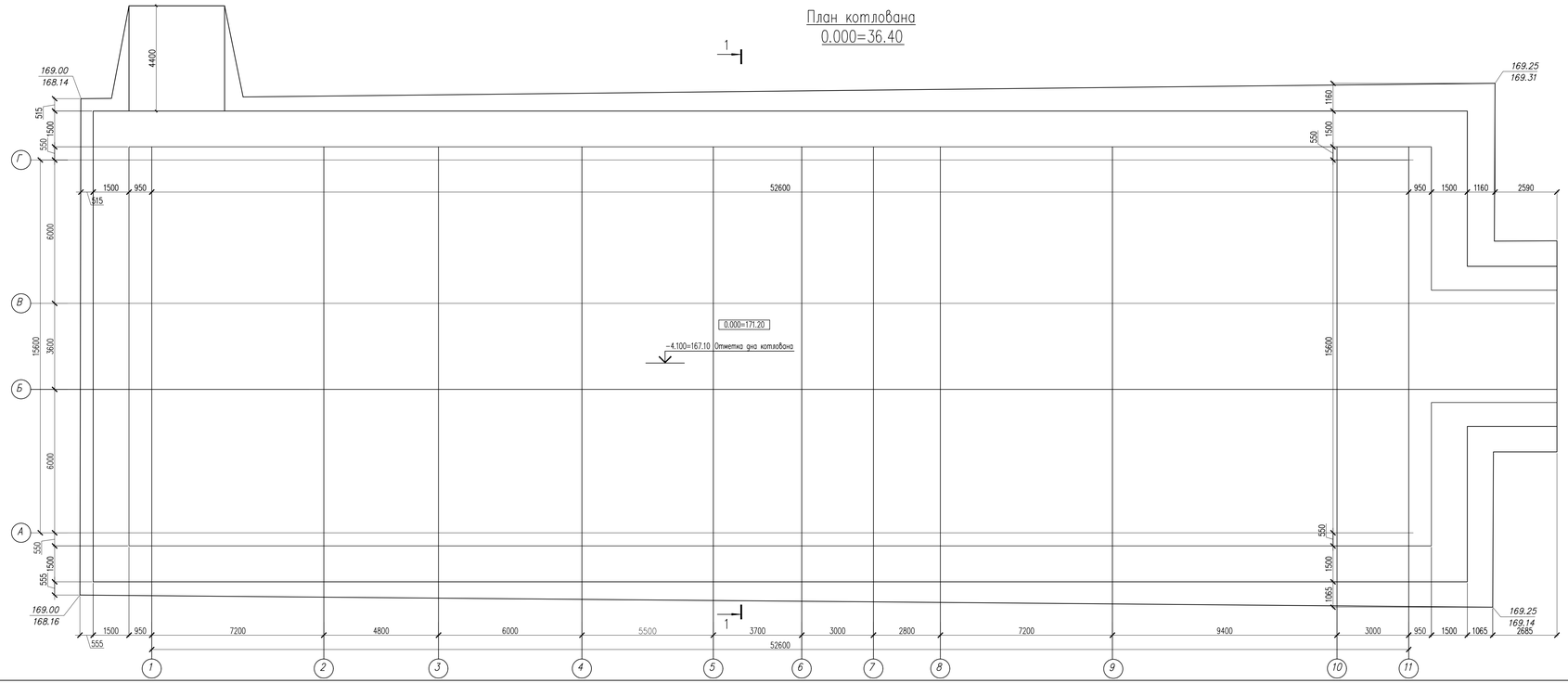

Указания по производству земляных работ и подготовке основания фундаментов

Получить разрешение ГАСК на производство строительных работ. К строительным работам допускаются строительные организации, имеющие лицензию на право осуществления строительства в сейсмических районах.

1. Грунтовые условия площадки строительства приведены на листах общих данных.
2. За условную отметку 0.000 принят уровень чистого пола 1 этажа проектируемого здания, что соответствует абсолютной отметке 171.20 по генплану.
3. Сейсмичность площадки, согласно СП РК 2.03-30-2017, равна семь баллам.
4. Устройство котлована производится экскаватором ЭК-50. Котлован отрывается шире на 1,5м от граней фундамента в каждую сторону.
5. Подземные воды по замеру на 07-08. 08.2023г. залегают на глубине 2,90-4,10м от поверхности земли, т.е. на высотной отметке 30,43-30,46м. Приведенный уровень подземных вод близок к его минимальному положению.
6. Обратная засыпка пазух котлована производится местным грунтом с послойным уплотнением.
7. Согласно СН РК 8.02-05-2002 для рунных земляных работ и одноковшовых экскаваторов группа грунтов по трудности разработки:
   - песок

1 – 1

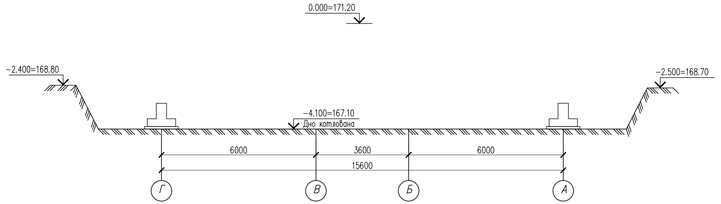

Наименование	Ед. изм.	Кол-во
Отрывка котлована	м3	1950
Устройство въезда	м3	65
Обратная засыпка в том числе под полы	м3	1220

Изм.	Кол.уч.	Лист	N док.	Подпись	Дата
Проверил		Аймуханов Д.			
Разработ.		Есболганов М.			

01-2023-КЖ

"Строительство двухэтажной пристройки к стационару Шалкарской районной больницы г. Шалкар, Шалкарского района Актюбинской области"

Здание ППУ

Стадия	Лист	Листов
РП	2	59

План котлована
0.000=36.40.

ТОО "MS Industrial"
г.Шымкент- 2025 г.

Согласовано

Взам. инв. №

Подп. и дата

Инв. № подл.

Формат

План фундамента

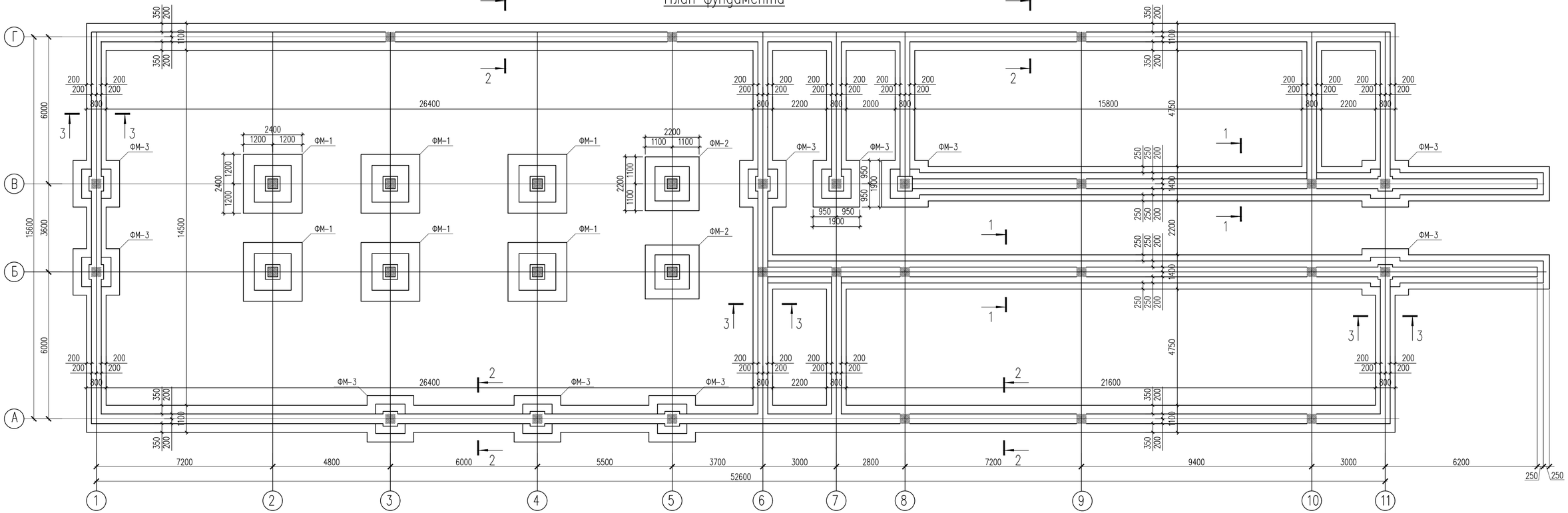

1. Данный лист см. совместно с листами КЖ-4,5,6,7

						01-2023-КЖ			
Изм.	Кол.уч.	Лист	N док.	Подпись	Дата	"Строительство двухэтажной пристройки к стационару Шалкарской районной больницы г. Шалкар. Шалкарского района Актюбинской области "			
Проверил		Алмуханов Д.				Здание ЛПУ	Стадия	Лист	Листов
Разработ.		Есболганов М.					РП	3	59
						План фундамента.	ТОО "MS Industrial" г.Шымкент- 2025 г.		

Согласовано:

Взам. инв. №

Подп. и дата

Инв. № подл.

Формат

Ленточный фундамент
1 – 1

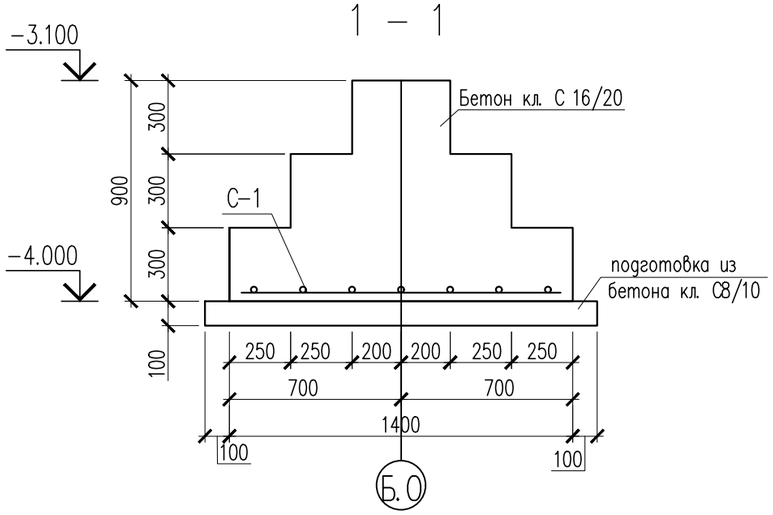

Сетка С–1

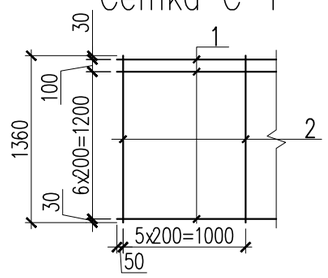

Сетка С–2

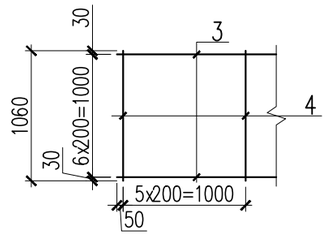

Ленточный фундамент
2 – 2

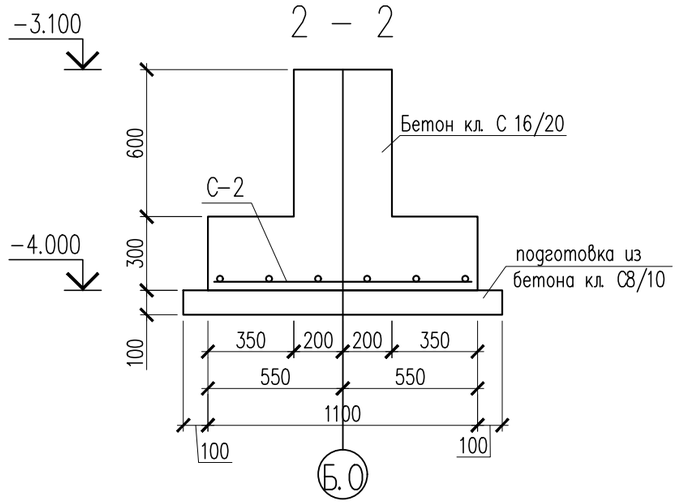

Сетка С–3

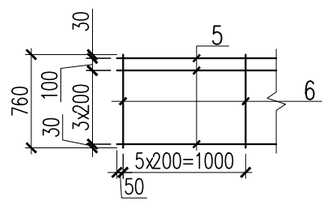

Ленточный фундамент
3 – 3

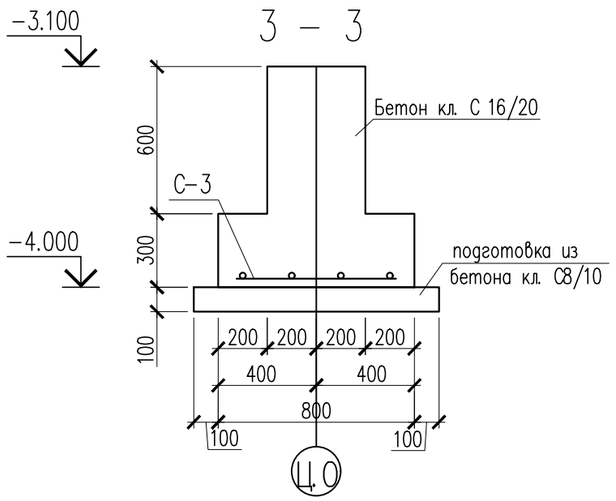

АВ–1

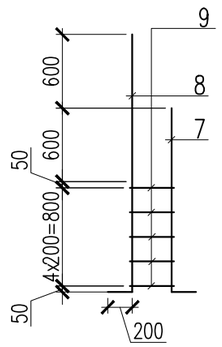

Спецификация материалов

Поз.	Обозначение	Наименование	Кол.	Масса ед., кг.	Примеч.
		Ленточный фундамент Сечение 1–1	57.9	14.36	827.14
		Сетка С–1 п.м.	1	14.36	14.36
1	ГОСТ 34028–2016 214–210–0502–0001	ø12 А 500 L=1360	6	1.21	7.26
2	ГОСТ 34028–2016 214–210–0502–0001	ø12 А 500 L=1000	8	0.89	7.10
	Материалы: 212–101–0700	Бетон кл. С16/20 м3	46.90		
	212–101–0400	Бетонная подготовка бетон кл.С 8/10 м3	9.27		
		Ленточный фундамент Сечение 2–2	105.2	11.84	1245.57
		Сетка С–2 п.м.	1	11.84	11.84
3	ГОСТ 34028–2016 214–210–0502–0001	ø12 А 500 L=1060	6	0.94	5.64
4	ГОСТ 34028–2016 214–210–0502–0001	ø12 А 500 L=1000	7	0.89	6.20
	Материалы: 212–101–0700	Бетон кл. С16/20 м3	59.97		
	212–101–0400	Бетонная подготовка бетон кл.С 8/10 м3	13.68		
		Ленточный фундамент Сечение 3–3	67.2	8.87	596.07
		Сетка С–3 п.м.	1	8.87	8.87
5	ГОСТ 34028–2016	ø12 А 500 L=760	6	0.67	4.02
6	ГОСТ 34028–2016	ø12 А 500 L=1000	5	0.89	4.45
	Материалы: 212–101–0700	Бетон кл. С16/20 м3	32.26		
	212–101–0400	Бетонная подготовка бетон кл.С 8/10 м3	6.80		
		Анкер АВ–1	12	32.40	388.80
7	ГОСТ 34028–2016 214–210–0502–0007	ø25 А 500 L=2200	2	8.50	17.00
8	ГОСТ 34028–2016 214–210–0502–0007	ø25 А 500 L=1600	2	6.15	12.30
9	ГОСТ 34028–2016 214–210–0101–0002	ø8 А240 L=1560	5	0.62	3.10

1. Данный лист см. совместно с листами КЖ–3

Изм.	Кол.уч.	Лист	N док.	Подпись	Дата
Проверил		Алмуханов Д.			
Разработ.		Есболганов М.			

01–2023–КЖ

"Строительство двухэтажной пристройки к стационару Шалкарской районной больницы г. Шалкар. Шалкарского района Актюбинской области "

Здание ЛПУ

Стадия	Лист	Листов
РП	4	59

Ленточный фундамент. Сечение 1–1,2–2,3–3.

ТОО "MS Industrial" г.Шымкент– 2025 г.

Согласовано:

Взам. инв. N°

Подп. и дата

Инв. N° подл.

Формат

Монолитный фундамент Фм-1

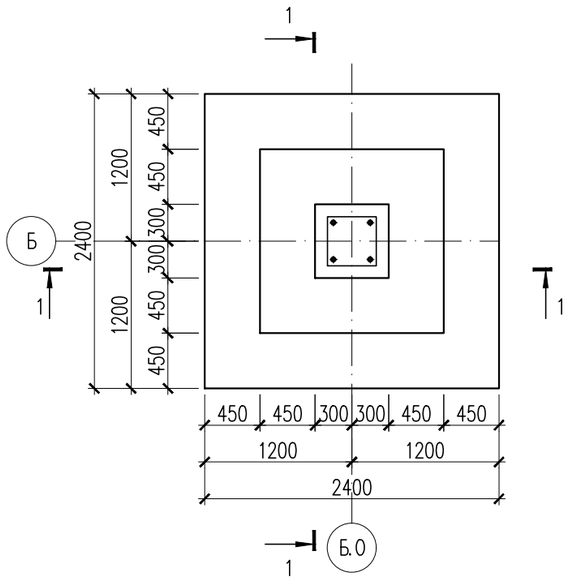

Сетка С-1

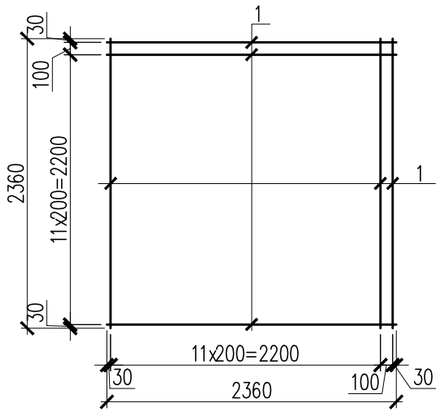

1 – 1

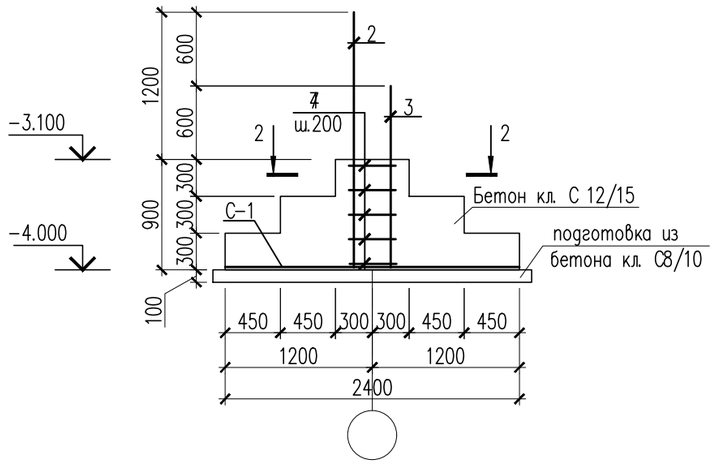

Спецификация материалов

Поз.	Обозначение	Наименование	Кол.	Масса ед., кг.	Примеч.
		Монолитный фундамент Фм-1	6	87.00	522.00
		Сетка С-1	1	54.6	54.6
1	ГОСТ 34028-2016 214-210-0502-0001	ø12 А 500 L=2360	26	2.10	54.6
		Выпуски	1	32.40	32.40
2	ГОСТ 34028-2016 214-210-0502-0007	ø25 А 500 L=2200	2	8.50	17.00
3	ГОСТ 34028-2016 214-210-0502-0007	ø25 А 500 L=1600	2	6.15	12.30
4	ГОСТ 34028-2016 214-210-0101-0002	ø8 А240 L=1560	5	0.62	3.10
	Материалы: 212-101-0700	Бетон кл. С16/20 м3	2.5		
	212-101-0400	Бетонная подготовка бетон кл.С 8/10 м3	0.68		

Ведомость деталей

поз.	Эскиз
6	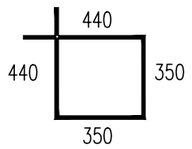

1. Данный лист см. совместно с листами КЖ-3

Изм.	Кол.уч.	Лист	N док.	Подпись	Дата
Проверил		Алмуханов Д.			
Разработ.		Есболганов М.			

01-2023-КЖ

"Строительство двухэтажной пристройки к стационару Шалкарской районной больницы г. Шалкар. Шалкарского района Актюбинской области "

Здание ЛПУ

Стадия	Лист	Листов
РП	5	59

Монолитный фундамент Фм-1

ТОО "MS Industrial" г.Шымкент- 2025 г.

Согласовано:

Взам. инв. N°

Подп. и дата

Инв. N° подл.

Формат

Монолитный фундамент Фм-2

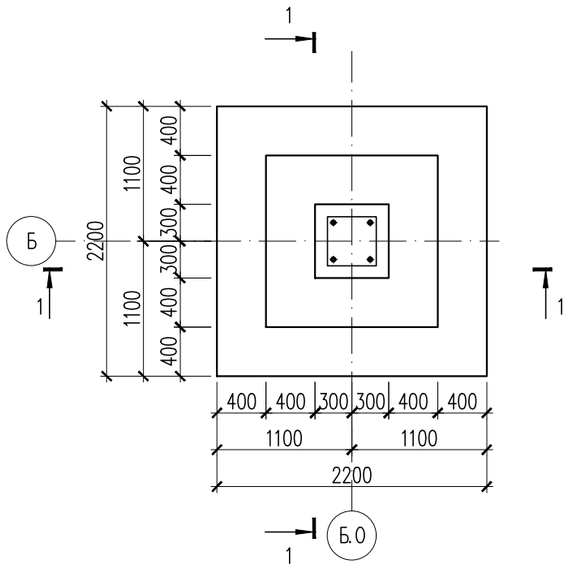

Сетка С-1

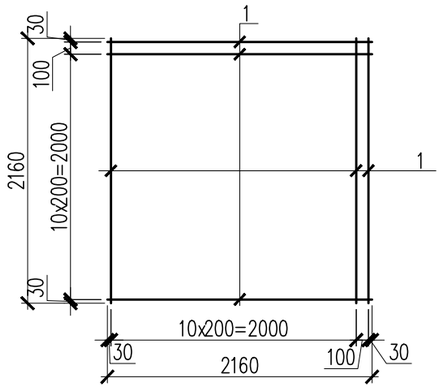

1 – 1

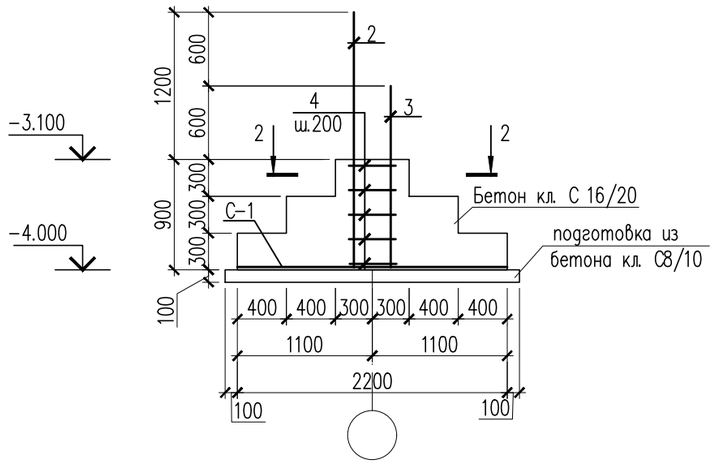

Спецификация материалов

Поз.	Обозначение	Наименование	Кол.	Масса ед., кг.	Примеч.
		Монолитный фундамент Фм-2	2	78.50	157.00
		Сетка С-1	1	46.1	46.1
1	ГОСТ 34028-2016 214-210-0502-0001	ø12 А 500 L=2160	24	1.92	46.1
		Выпуски	1	32.40	32.40
2	ГОСТ 34028-2016 214-210-0502-0007	ø25 А 500 L=2200	2	8.50	17.00
3	ГОСТ 34028-2016 214-210-0502-0007	ø25 А 500 L=1600	2	6.15	12.30
4	ГОСТ 34028-2016 214-210-0101-0002	ø8 А240 L=1560	5	0.62	3.10
	Материалы: 212-101-0700	Бетон кл. С16/20 м3	2.2		
	212-101-0400	Бетонная подготовка бетон кл.С 8/10 м3	0.58		

Ведомость деталей

поз.	Эскиз
6	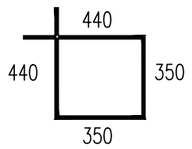

1. Данный лист см. совместно с листами КЖ-3

Изм.	Кол.уч.	Лист	N док.	Подпись	Дата
Проверил		Алмуханов Д.			
Разработ.		Есболганов М.			

01-2023-КЖ

"Строительство двухэтажной пристройки к стационару Шалкарской районной больницы г. Шалкар. Шалкарского района Актюбинской области "

Здание ЛПУ

Стадия	Лист	Листов
РП	6	59

Монолитный фундамент Фм-2

ТОО "MS Industrial" г.Шымкент- 2025 г.

Согласовано:

Взам. инв. N°

Подп. и дата

Инв. N° подл.

Формат

Монолитный фундамент Фм-3

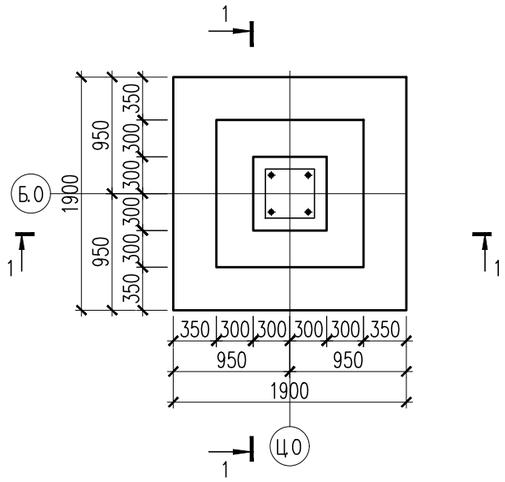

1 – 1

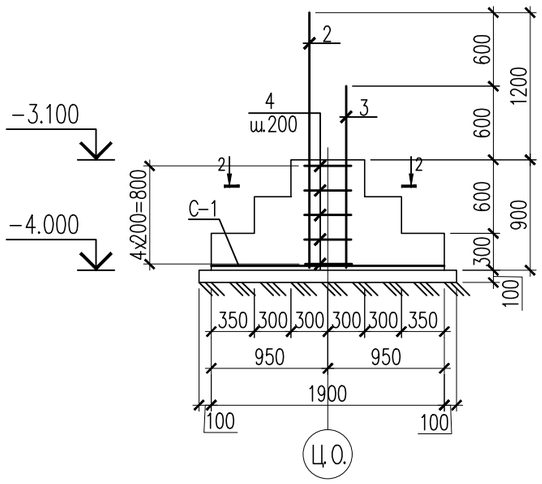

Сетка С-1

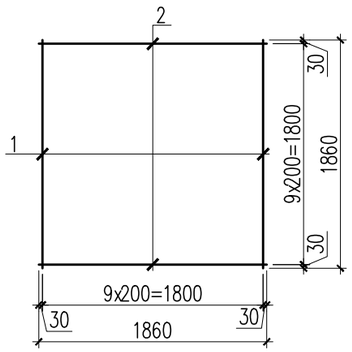

Спецификация материалов

Поз.	Обозначение	Наименование	Кол.	Масса ед., кг.	Примеч.
		Монолитный фундамент Фм-3	10	65.40	654.00
		Сетка С-1	1	33.00	33.00
1	ГОСТ 34028-2016 214-210-0502-0001	ø12 А400 L=1860	20	1.65	33.00
		Выпуски	1	32.40	32.40
2	ГОСТ 34028-2016 214-210-0502-0007	ø25 А 500 L=2200	2	8.50	17.00
3	ГОСТ 34028-2016 214-210-0502-0007	ø25 А 500 L=1600	2	6.15	12.30
4	ГОСТ 34028-2016 214-210-0101-0002	ø8 А240 L=1560	5	0.62	3.10
	Материалы: 212-101-0700	Бетон кл. С16/20 м3	1.65		
	212-101-0400	Бетонная подготовка бетон кл.С 8/10 м3	0.44		

Ведомость деталей

поз.	Эскиз
6	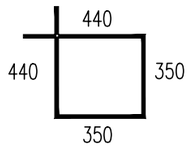

1. Данный лист см. совместно с листами КЖ-3

Изм.	Кол.уч.	Лист	N док.	Подпись	Дата
Проверил		Алмуханов Д.			
Разработ.		Есболганов М.			

01-2023-КЖ

"Строительство двухэтажной пристройки к стационару Шалкарской районной больницы г. Шалкар. Шалкарского района Актюбинской области "

Здание ЛПУ

Стадия	Лист	Листов
РП	7	59

Монолитный фундамент Фм-3

ТОО "MS Industrial" г.Шымкент- 2025 г.

Согласовано:

Взам. инв. №

Подп. и дата

Инв. № подл.

Формат

План монолитной стены

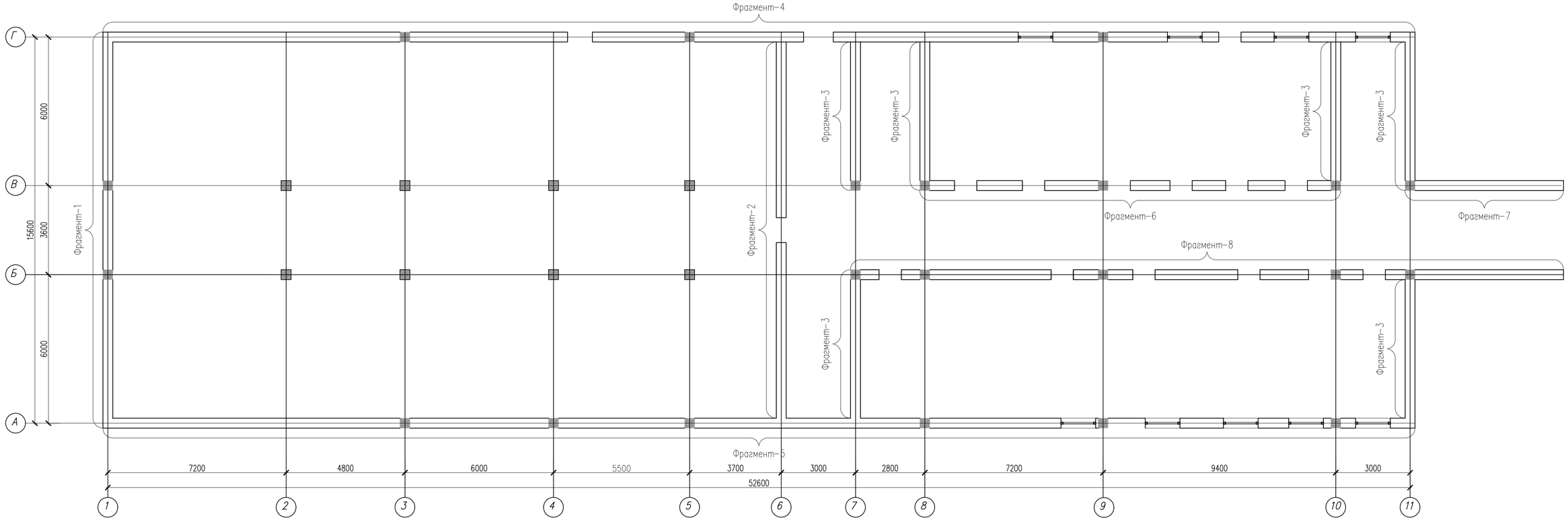

1. Данный лист см. совместно с листами КЖ-9

						01-2023-КЖ			
Изм.	Кол.уч.	Лист	N док.	Подпись	Дата	"Строительство двухэтажной пристройки к стационару Шалкарской районной больницы г. Шалкар. Шалкарского района Актюбинской области "			
Проверил		Алмуханов Д.				Здание ЛПУ	Стадия	Лист	Листов
Разработ.		Есболганов М.					РП	8	59
						План монолитной стены.	ТОО "MS Industrial" г.Шымкент- 2025 г.		

Согласовано:

Взам. инв. №

Подп. и дата

Инв. № подл.

Формат

Фрагмент-1

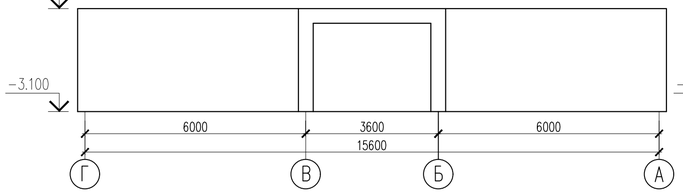

Фрагмент-2

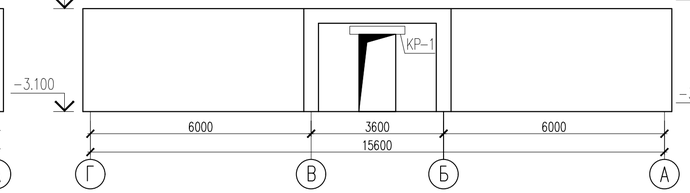

Фрагмент-8

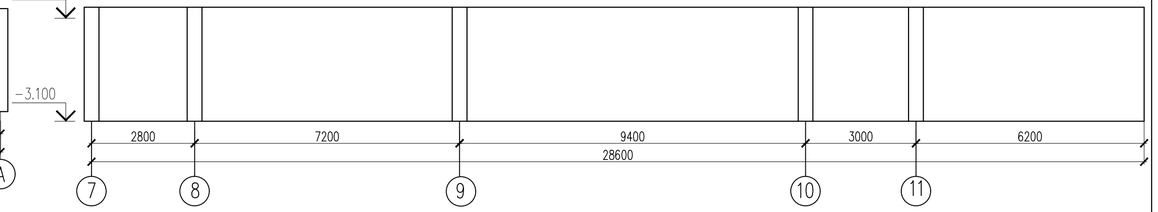

Фрагмент-4

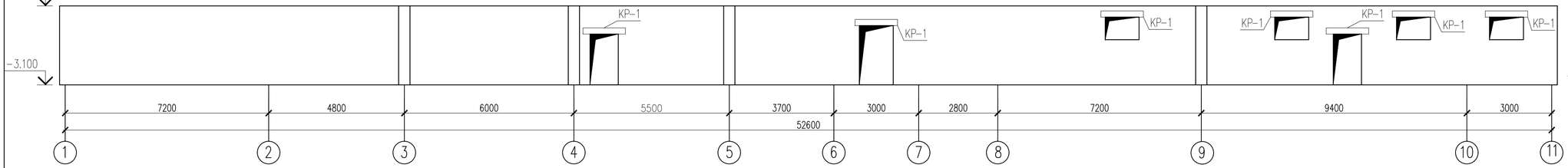

Фрагмент-7

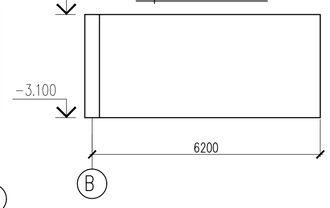

Фрагмент-5

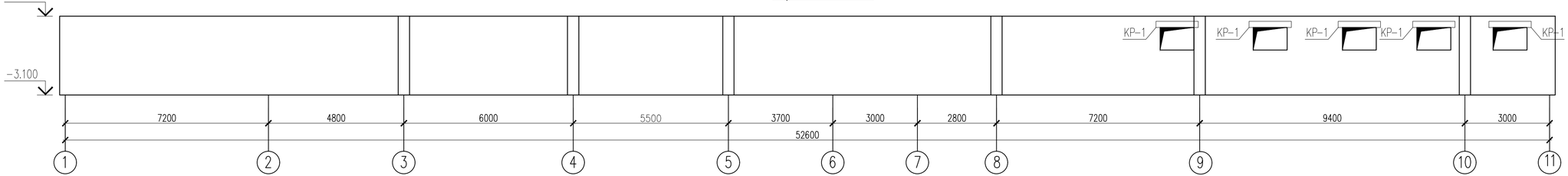

Фрагмент-3

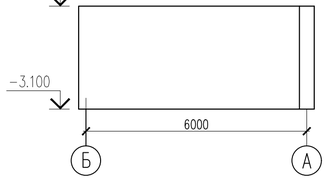

Фрагмент-6

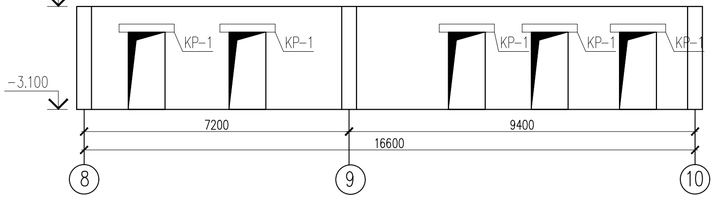

Каркас Кр-1

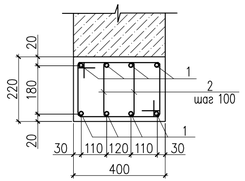

Спецификация материалов

Поз.	Обозначение	Наименование		Кол.	Масса ед., кг.	Примеч.
		Монолитная стена				
		Каркас Кр-1	п.м	28.3	12.64	357.70
1	ГОСТ 34028-2016 214-210-0502-0001	ø12 А 500	L=1000	8	0.89	7.12
2	ГОСТ 34028-2016 214-210-0101-0001	ø6 А-240	L=1020	24	0.23	5.52
	Материалы: 212-101-0700	Бетон кл. С16/20	м3	234.3		

1. Данный лист см. совместно с листами КЖ-8

Изм.	Кол.уч.	Лист	N док.	Подпись	Дата
Проверил		Алмуханов Д.			
Разработ.		Есболганов М.			

01-2023-КЖ

"Строительство двухэтажной пристройки к стационару Шалкарской районной больницы г. Шалкар. Шалкарского района Актюбинской области "

Здание ЛПУ

Стадия	Лист	Листов
РП	9	59

Фрагмент-1,2,3,4,5,6.

ТОО "MS Industrial" г.Шымкент- 2025 г.

Согласовано:

Взам. инв. №

Подп. и дата

Инв. № подл.

Формат

Схема расположение калон

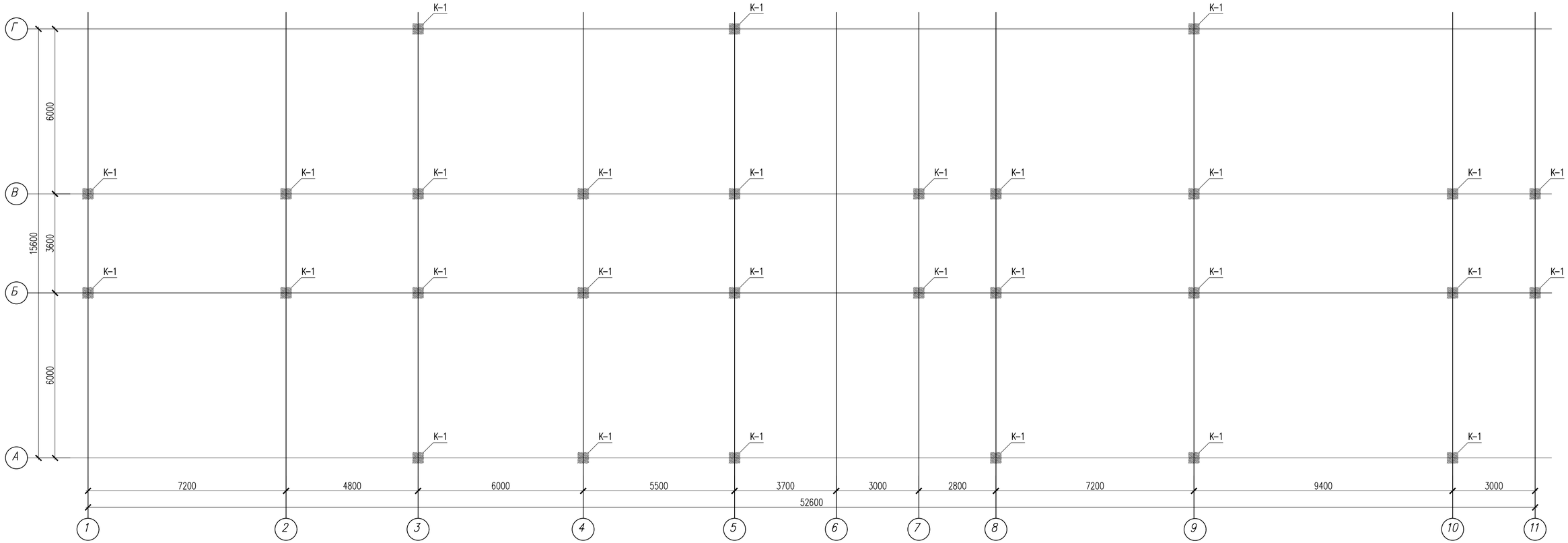

1. Данный лист см. совместно с листами КЖ-11

						01-2023-КЖ
						"Строительство двухэтажной пристройки к стационару Шалкарской районной больницы г. Шалкар. Шалкарского района Актюбинской области "
Изм.	Кол.уч.	Лист	N док.	Подпись	Дата	
Проверил		Алмуханов Д.				Здание ЛПУ
Разработ.		Есболганов М.				
						Схема расположение калон.

Стадия	Лист	Листов
РП	10	59

ТОО "MS Industrial"
г.Шымкент- 2025 г.

Согласовано

Взам. инв. №

Подп. и дата

Инв. № подл.

Формат

Опалубочный чертеж колонны К-1

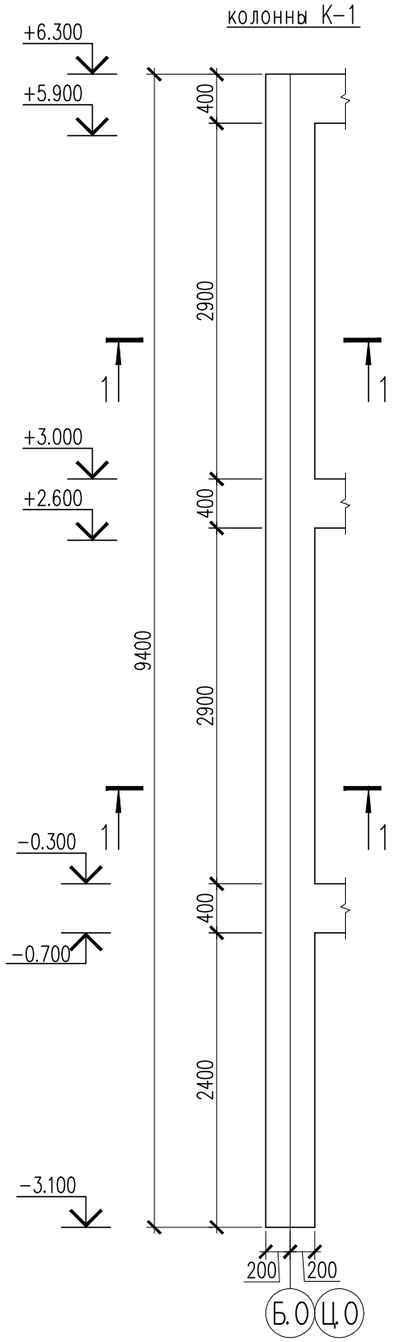

Армирование колонны К-1

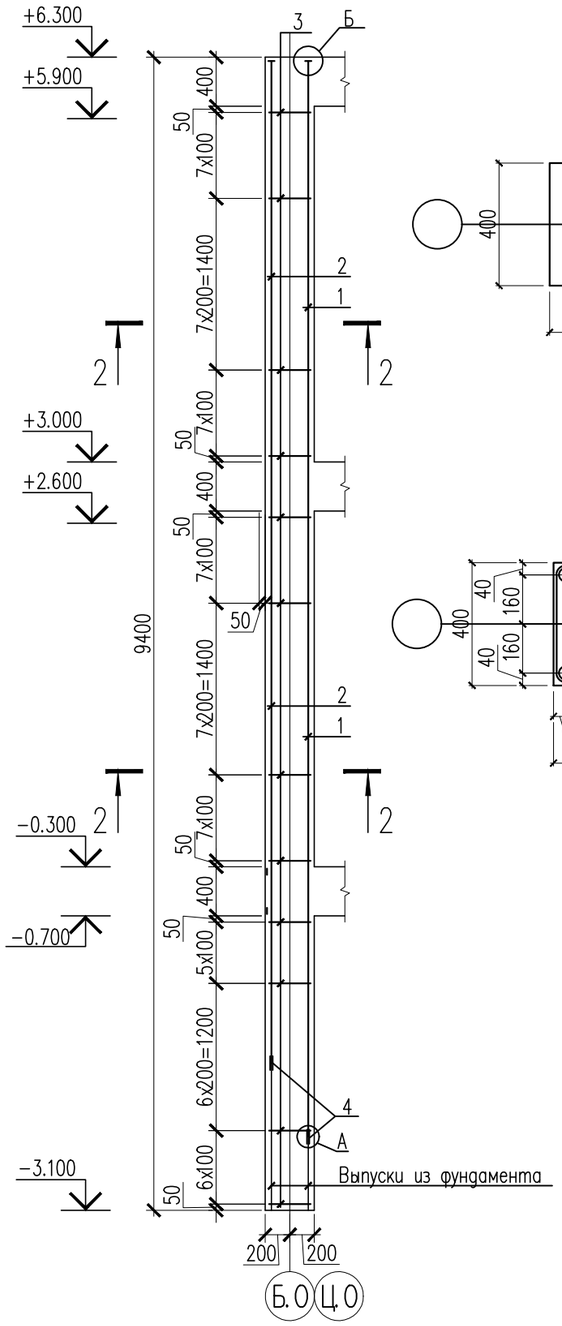

1 – 1

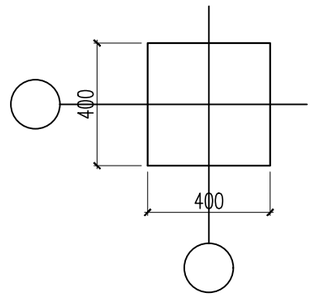

2 – 2

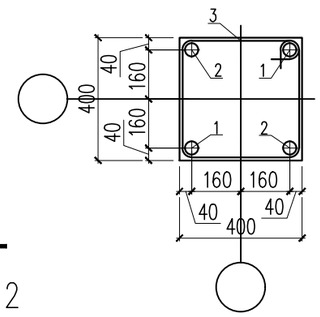

Спецификация материалов

Поз.	Обозначение	Наименование	Кол.	Масса ед., кг.	Примеч.
		Колонны К-1	29	177.74	5154.46
1	ГОСТ 34028-2016 214-210-0502-0007	ø25 А500 L=8770	2	33.80	67.60
2	ГОСТ 34028-2016 214-210-0502-0007	ø25 А500 L=8170	2	31.50	63.00
3	ГОСТ 34028-2016 214-210-0101-0002	ø8 А240 L=1500	62	0.59	36.58
4	ГОСТ 34028-2016 214-210-0502-0007	ø25 А500 L=200	8	0.77	6.16
5	ГОСТ 103-2006	Полоса 14x100 ГОСТ 103-2006 / С235 ГОСТ 27772-2021 L=100	4	1.11	4.40
	Материалы: 212-101-0900	Бетон кл. С20/25 м3	1.50		

Соединение продольной рабочей арматуры на сварке

ГОСТ 14098-91 С21-Рн

Узел А

Гост 14098-91 С21-Рн

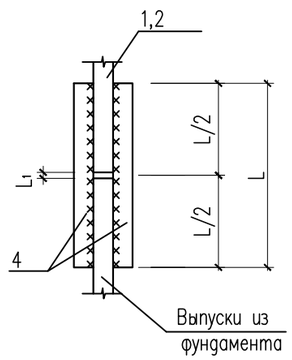

а-а

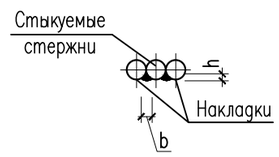

Стык угловых стержней

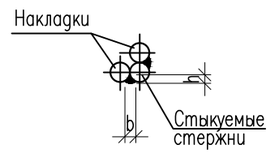

Б

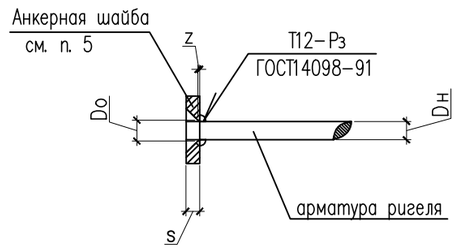

1. Данный лист см. совместно с листами КЖ-10

Ведомость деталей

Поз.	Эскиз
3	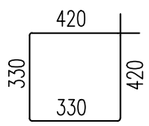 L=1500

1. Общие данные см. лист КЖ- 3,4.
2. Монолитные конструкции выполнить согласно СП РК 5.03-107-2013 «Несущие и ограждающие конструкции»;
3. Снятие опалубки производить после достижения бетоном 70% проектной прочности.
4. Стыковку рабочей арматуры производить сваркой по ГОСТ 14098-91* по типу С21-Рн.
5. Размерные линии указаны до центра рабочей арматуры.
6. Размеры хомутов даны по внутренним габоритам.

Изм.	Кол.уч.	Лист	N док.	Подпись	Дата
Проверил		Алмуханов Д.			
Разработ.		Есболганов М.			

01-2023-КЖ

"Строительство двухэтажной пристройки к стационару Шалкарской районной больницы г. Шалкар. Шалкарского района Актюбинской области "

Здание ЛПУ

Стадия	Лист	Листов
РП	11	59

Опалубочный чертеж и Армирование колонны К-1

ТОО "MS Industrial" г.Шымкент- 2025 г.

Согласовано:

Взам. инв. N°

Подп. и дата

Инв. N° подл.

Формат

Схема расположения ригелей на отм. −0.300

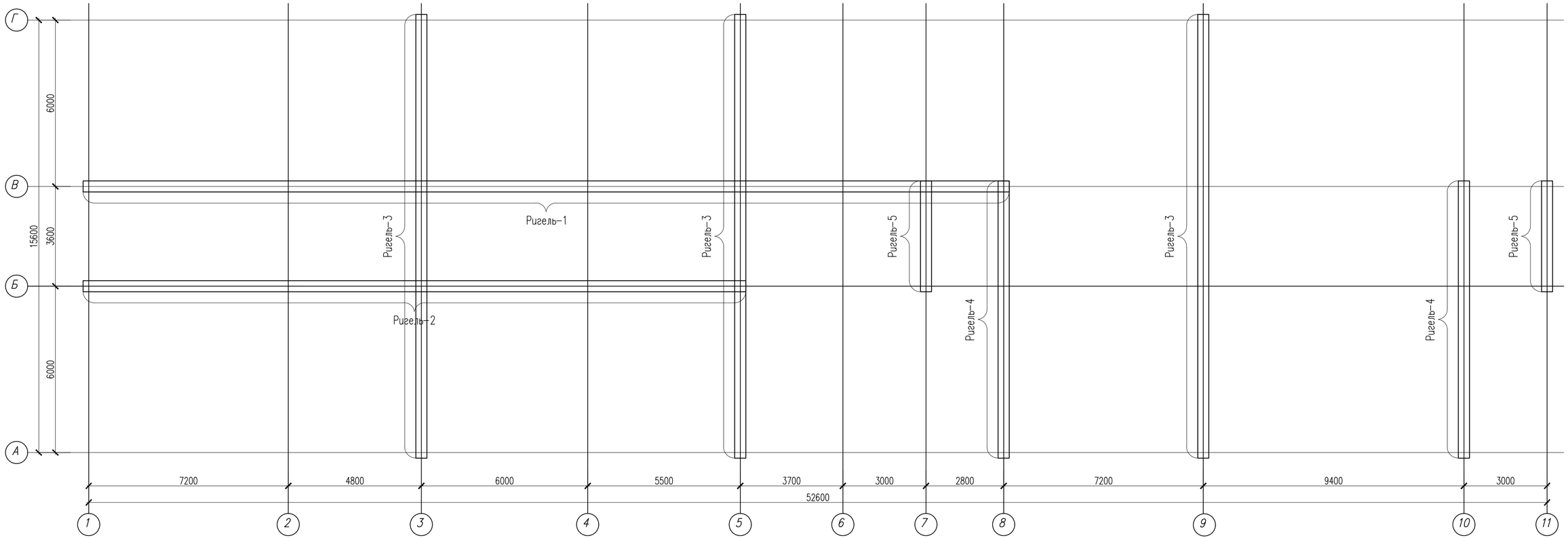

1. Данный лист см. совместно с листами КЖ-13,14,15

						01-2023-КЖ
						"Строительство двухэтажной пристройки к стационару Шалкарской районной больницы г. Шалкар. Шалкарского района Актюбинской области "
Изм.	Кол.уч.	Лист	N док.	Подпись	Дата	
Проверил		Алмуханов Д.				Здание ЛПУ
Разработ.		Есболганов М.				
						Схема расположения ригелей на отм. −0.300.

Стадия	Лист	Листов
РП	12	59

ТОО "MS Industrial"
г.Шымкент- 2025 г.

Согласовано

Взам. инв. №

Подп. и дата

Инв. № подл.

Формат

Ригель монолитная Рм-1

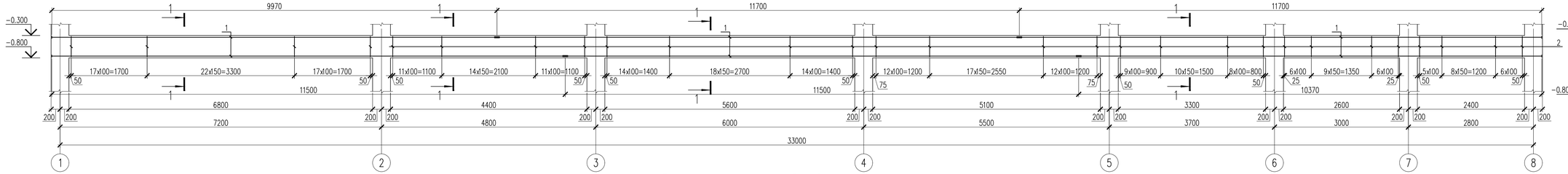

1 – 1

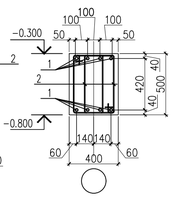

2 – 2

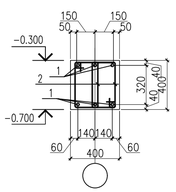

Ригель монолитная Рм-2

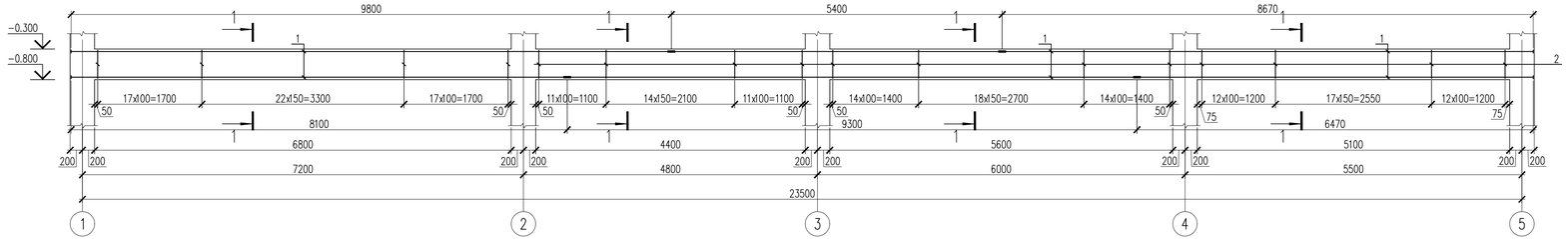

Ригель монолитная Рм-4

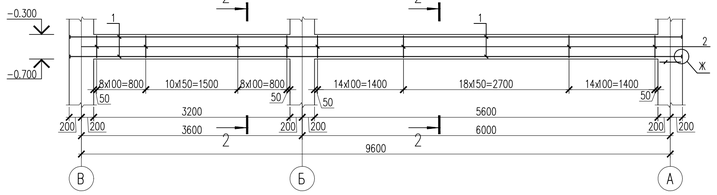

Ригель монолитная Рм-3

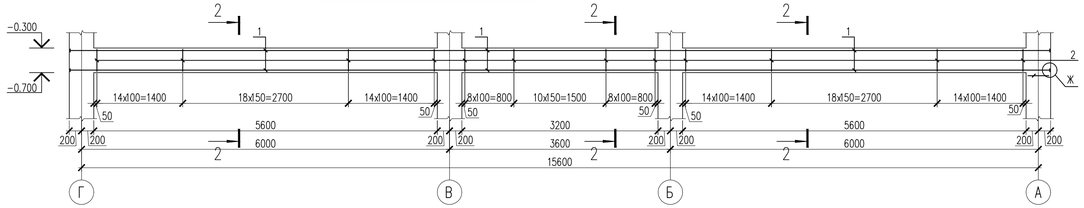

Ригель монолитная Рм-5

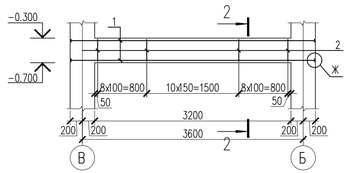

Соединение продольной рабочей арматуры на сварке

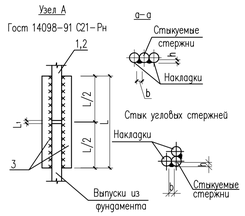

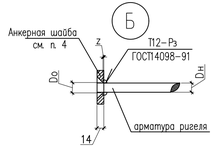

1. Данный лист см. совместно с листами КЖ-12

						01-2023-КЖ			
Изм.	Кол.уч.	Лист	N док.	Подпись	Дата	"Строительство двухэтажной пристройки к стационару Шалкарской районной больницы г. Шалкар. Шалкарского района Актюбинской области "			
Проверил		Алмуханов Д.				Здание ЛПУ	Стадия	Лист	Листов
Разработ.		Есболганов М.					РП	13	59
						Ригель монолитная Рм-1,2,3,4,5.	ТОО "MS Industrial" г.Шымкент- 2025 г.		

Согласовано

Взам. инв. №

Подп. и дата

Инв. № подл.

Формат

Спецификация материалов

Поз.	Обозначение	Наименование	Кол.	Масса ед., кг.	Примеч.
		Ригель монолитный Рм-3	3	424.42	1273.26
1	ГОСТ 34028-2016 214-210-0502-0006	ø22 А500 L=15970	6	47.6	286
2	ГОСТ 34028-2016 214-210-0101-0002	ø8 А240 L=1240	242	0.49	118.58
3	ГОСТ 34028-2016 214-210-0502-0006	ø22 А500 L=180	16	0.54	8.64
Ш-1	ГОСТ 103-2006 214-101-0201-0015	Полоса 11х90 ГОСТ 103-2006 / С235 ГОСТ 27772-2021 L=90	12	0.70	8.4
	Материалы: 212-101-0900	Бетон кл. С20/25 $м^3$	2.56		
		Ригель монолитный Рм-4	2	261.72	523.44
1	ГОСТ 34028-2016 214-210-0502-0006	ø22 А500 L=9970	6	29.7	178
2	ГОСТ 34028-2016 214-210-0101-0002	ø8 А240 L=1240	148	0.49	72.52
Ш-1	ГОСТ 103-2006 214-101-0201-0015	Полоса 11х90 ГОСТ 103-2006 / С235 ГОСТ 27772-2021 L=90	12	0.70	8.4
	Материалы: 212-101-0900	Бетон кл. С20/25 $м^3$	1.60		
		Ригель монолитный Рм-5	2	108.48	216.92
1	ГОСТ 34028-2016 214-210-0502-0006	ø22 А500 L=3970	6	11.8	70.8
2	ГОСТ 34028-2016 214-210-0101-0002	ø8 А240 L=1240	54	0.49	26.46
Ш-1	ГОСТ 103-2006 214-101-0201-0015	Полоса 11х90 ГОСТ 103-2006 / С235 ГОСТ 27772-2021 L=90	12	0.70	8.4
	Материалы: 212-101-0900	Бетон кл. С20/25 $м^3$	0.64		
		Дополнительные арматуры			
ОС-1	ГОСТ 34028-2016 214-210-0501-0005	ø 10 А-500 L=410	600	0.25	150
Хм-1	ГОСТ 34028-2016 214-210-0101-0002	ø8 А240 L=1500	150	0.59	88.50

Спецификация материалов

Поз.	Обозначение	Наименование	Кол.	Масса ед., кг.	Примеч.
		Ригель монолитный Рм-1	1	1132.14	1132.14
1	ГОСТ 34028-2016 214-210-0502-0006	ø22 А500 L=33370	8	99.4	795
2	ГОСТ 34028-2016 214-210-0101-0002	ø8 А240 L=1540	506	0.61	308.66
3	ГОСТ 34028-2016 214-210-0502-0006	ø22 А500 L=180	32	0.54	17.28
Ш-1	ГОСТ 103-2006 214-101-0201-0015	Полоса 11х90 ГОСТ 103-2006 / С235 ГОСТ 27772-2021 L=90	16	0.70	11.2
	Материалы: 212-101-0900	Бетон кл. С20/25 $м^3$	6.68		
		Ригель монолитный Рм-2	1	820.74	820.74
1	ГОСТ 34028-2016 214-210-0502-0006	ø22 А500 L=23870	8	71.1	569
2	ГОСТ 34028-2016 214-210-0101-0002	ø8 А240 L=1540	366	0.61	223.26
3	ГОСТ 34028-2016 214-210-0502-0006	ø22 А500 L=180	32	0.54	17.28
Ш-1	ГОСТ 103-2006 214-101-0201-0015	Полоса 11х90 ГОСТ 103-2006 / С235 ГОСТ 27772-2021 L=90	16	0.70	11.2
	Материалы: 212-101-0900	Бетон кл. С20/25 $м^3$	4.68		

1. Данный лист см. совместно с листами КЖ-12

Ведомость деталей

Поз.	Эскиз	Поз.	Эскиз
(Рм-3,4,5) 2	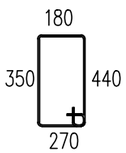 L=1240	(Рм-1,2) 2	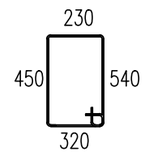 L=1540

Согласовано:

Взам. инв. №

Подп. и дата

Инв. № подл.

Изм.	Кол.уч.	Лист	N док.	Подпись	Дата
Проверил		Алмуханов Д.			
Разработ.		Есболганов М.			

01-2023-КЖ

"Строительство двухэтажной пристройки к стационару Шалкарской районной больницы г. Шалкар. Шалкарского района Актюбинской области "

Здание ЛПУ

Стадия	Лист	Листов
РП	14	59

Спецификация материалов.

ТОО "MS Industrial" г.Шымкент- 2025 г.

Формат

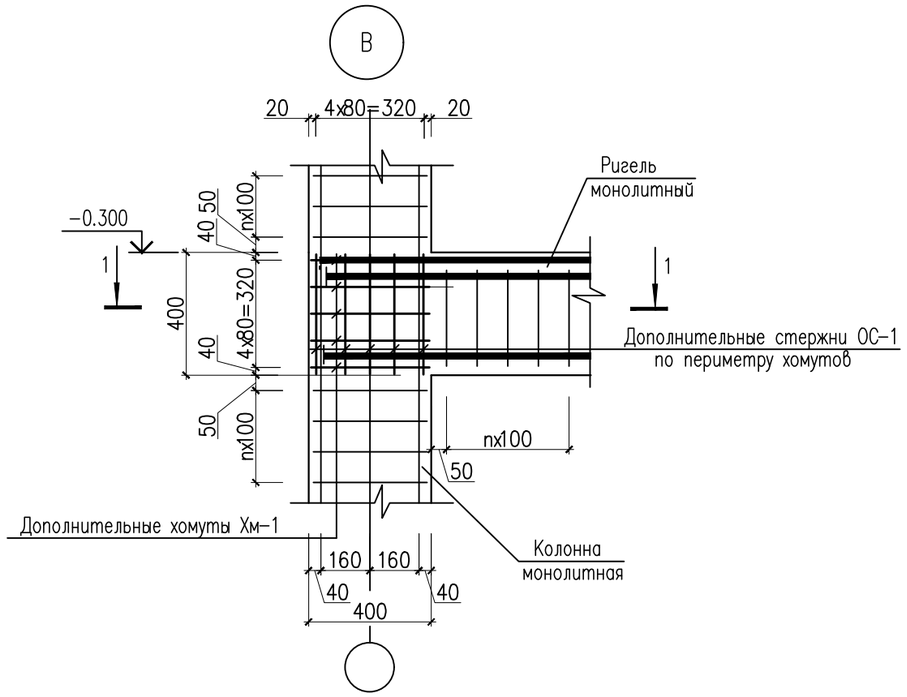

1 – 1

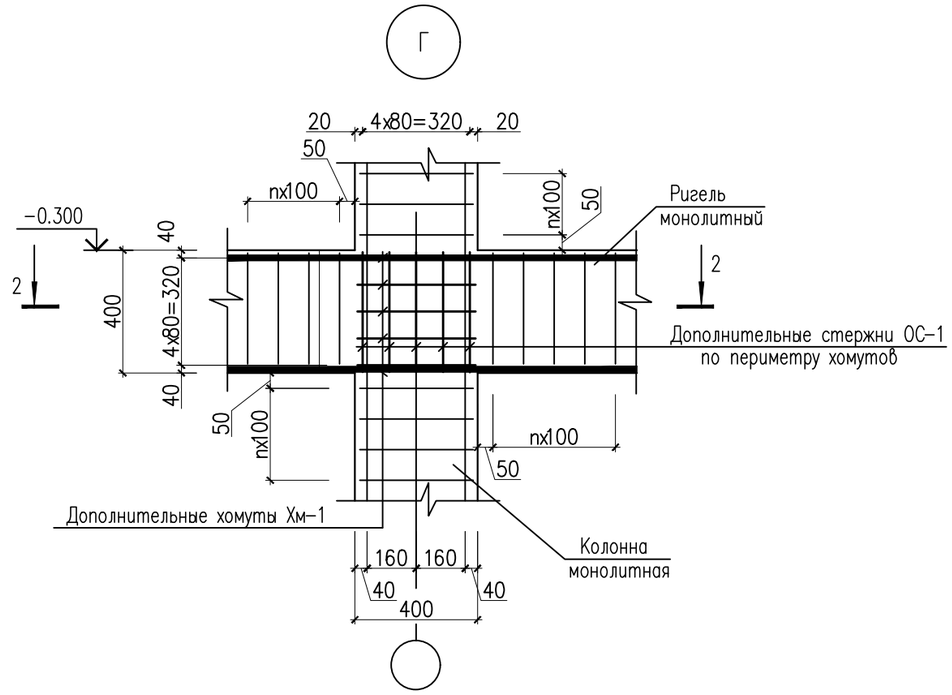

2 – 2

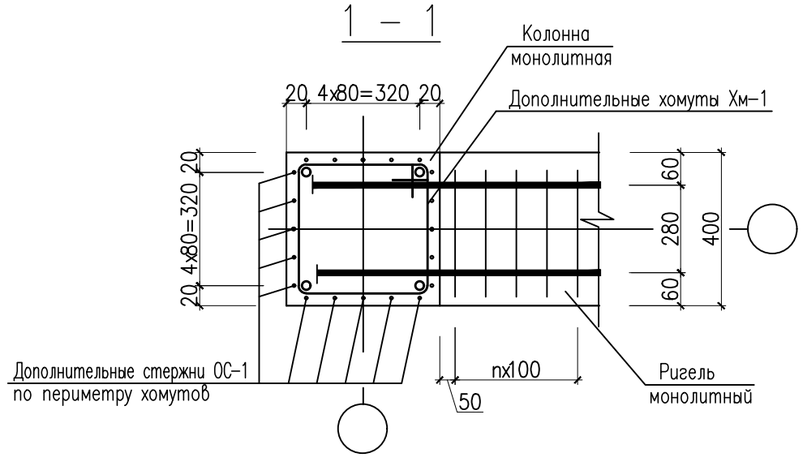

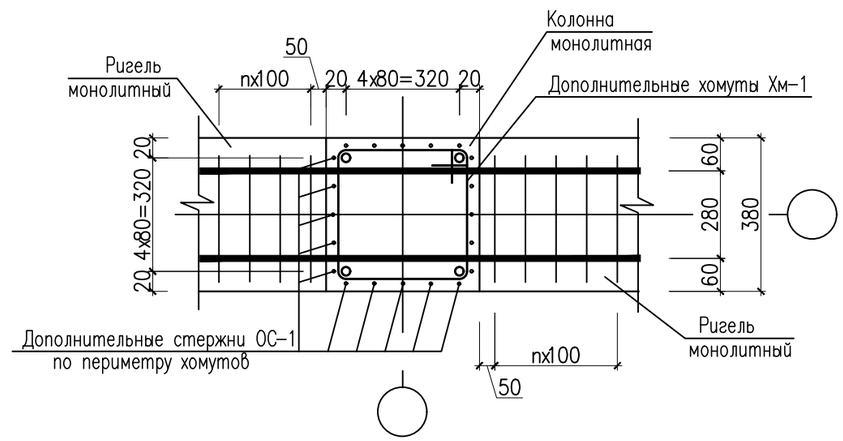

1. Данный лист см. совместно с листами АС–.
2. Монолитные конструкции выполнить согласно СН РК 5.03–37–2013 "Несущие и ограждающие конструкции"
3. Снятие опалубки производить после достижения бетоном 70% проектной прочности.
4. Стыковку рабочей арматуры ригелей производить со сваркой по типу С21–Рн по ГОСТ 14098–91*.
5. Размерные линии указаны до центра рабочей арматуры.
6. В ведомости деталей размеры для хомутов даны по наружным граням стержней.

1. Данный лист см. совместно с листами КЖ–13

						01–2023–КЖ
Изм.	Кол.уч.	Лист	N док.	Подпись	Дата	"Строительство двухэтажной пристройки к стационару Шалкарской районной больницы г. Шалкар. Шалкарского района Актюбинской области "
Проверил		Алмуханов Д.				Здание ЛПУ — Стадия: РП; Лист: 15; Листов: 59
Разработ.		Есболганов М.				Узлы В,Г. Сечение 1–1,2–2. — ТОО "MS Industrial" г.Шымкент– 2025 г.

Согласовано:

Взам. инв. №

Подп. и дата

Инв. № подл.

Формат

Схема расположения ригелей на отм. +3.000

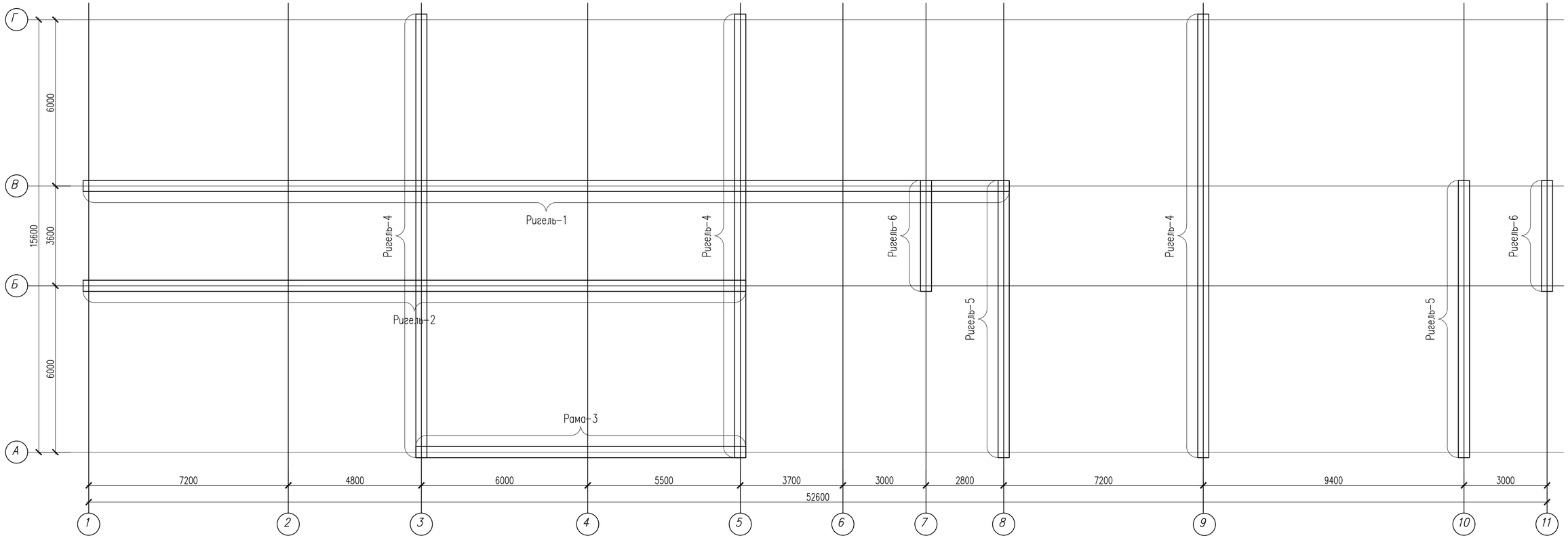

1. Данный лист см. совместно с листами КЖ-17,18,19

						01-2023-КЖ
Изм.	Кол.уч.	Лист	N док.	Подпись	Дата	"Строительство двухэтажной пристройки к стационару Шалкарской районной больницы г. Шалкар. Шалкарского района Актюбинской области "
Проверил		Алмуханов Д.				Здание ЛПУ
Разработ.		Есболганов М.				Схема расположения ригелей на отм. +3.000.

Стадия	Лист	Листов
РП	16	59

ТОО "MS Industrial" г.Шымкент- 2025 г.

Согласовано

Взам. инв. №

Подп. и дата

Инв. № подл.

Формат

Ригель монолитная Рм-1

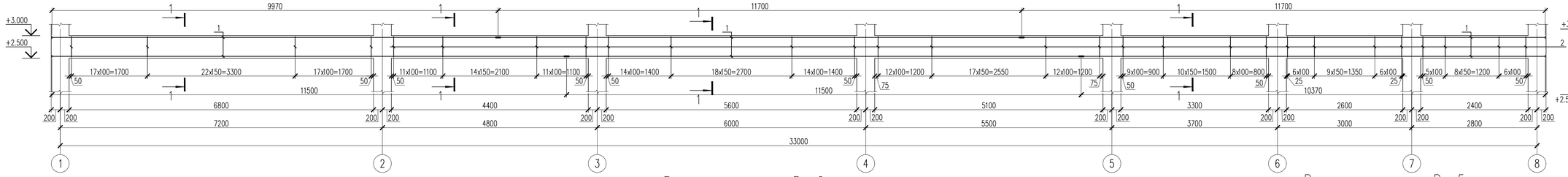

2 – 2

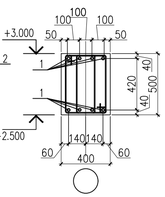

1 – 1

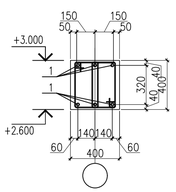

Ригель монолитная Рм-2

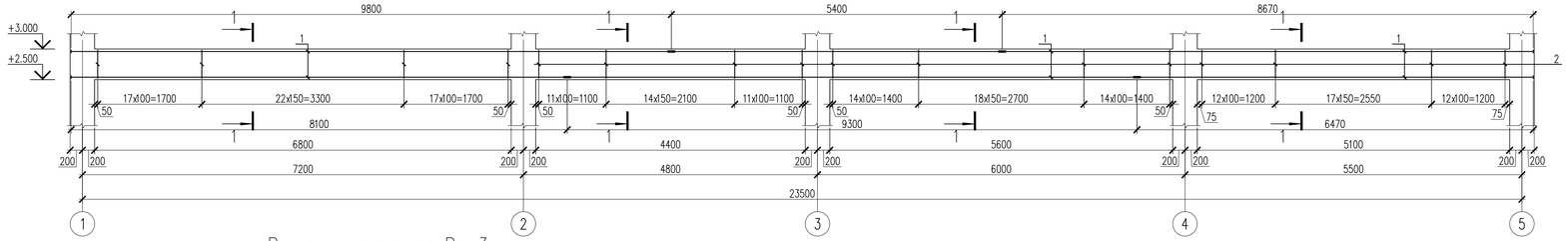

Ригель монолитная Рм-5

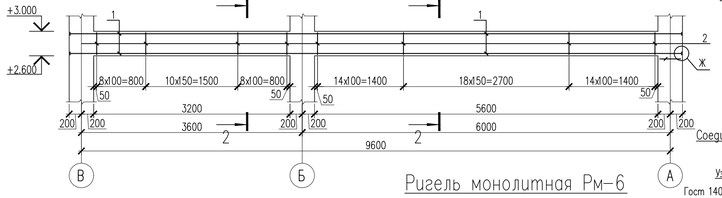

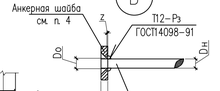

Соединение продольной рабочей арматуры на сварке

Узел А

Гост 14098–91 С21–Рн

Ригель монолитная Рм-3

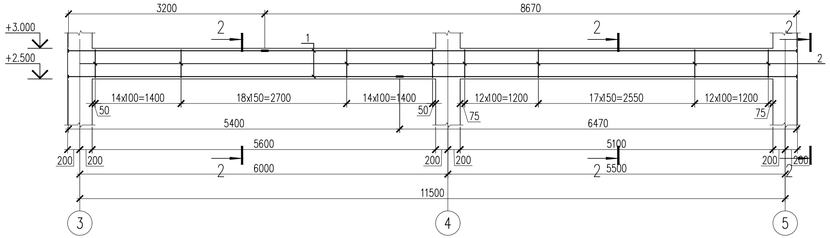

Ригель монолитная Рм-4

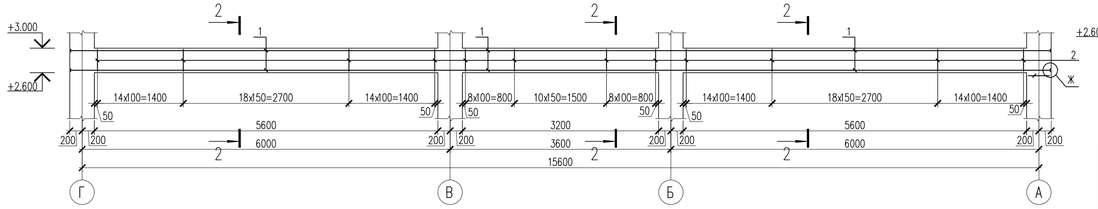

Ригель монолитная Рм-6

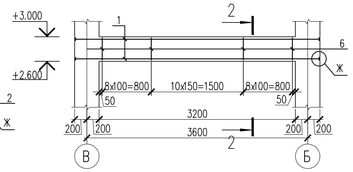

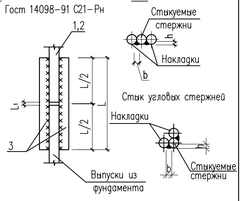

1. Данный лист см. совместно с листами КЖ-16

						01-2023-КЖ			
Изм.	Кол.уч.	Лист	N док.	Подпись	Дата	"Строительство двухэтажной пристройки к стационару Шалкарской районной больницы г. Шалкар. Шалкарского района Актюбинской области "			
Проверил		Алмуканов Д.				Здание ЛПУ	Стадия	Лист	Листов
Разработ.		Есболганов М.					РП	17	59
						Ригель монолитная Рм-1,2,3,4,5,6.	ТОО "MS Industrial" г.Шымкент- 2025 г.		

Согласовано

Взам. инв. №

Подп. и дата

Инв. № подл.

Формат

Спецификация материалов

Поз.	Обозначение	Наименование	Кол.	Масса ед.,кг.	Примеч.
		Ригель монолитный Рм-4	3	424.42	1273.26
1	ГОСТ 34028-2016 214-210-0502-0006	ø22 А500 L=15970	6	47.6	286
2	ГОСТ 34028-2016 214-210-0101-0002	ø8 А240 L=1240	242	0.49	118.58
3	ГОСТ 34028-2016 214-210-0502-0006	ø22 А500 L=180	16	0.54	8.64
Ш-1	ГОСТ 103-2006 214-101-0201-0015	Полоса 11х90 ГОСТ 103-2006 / С235 ГОСТ 27772-2021 L=90	12	0.70	8.4
	Материалы: 212-101-0900	Бетон кл. С20/25 $м^3$	2.56		
		Ригель монолитный Рм-5	2	261.72	523.44
1	ГОСТ 34028-2016 214-210-0502-0006	ø22 А500 L=9970	6	29.7	178
2	ГОСТ 34028-2016 214-210-0101-0002	ø8 А240 L=1240	148	0.49	72.52
Ш-1	ГОСТ 103-2006 214-101-0201-0015	Полоса 11х90 ГОСТ 103-2006 / С235 ГОСТ 27772-2021 L=90	12	0.70	8.4
	Материалы: 212-101-0900	Бетон кл. С20/25 $м^3$	1.60		
		Ригель монолитный Рм-6	2	108.48	216.92
1	ГОСТ 34028-2016 214-210-0502-0006	ø22 А500 L=3970	6	11.8	70.8
2	ГОСТ 34028-2016 214-210-0101-0002	ø8 А240 L=1240	54	0.49	26.46
Ш-1	ГОСТ 103-2006 214-101-0201-0015	Полоса 11х90 ГОСТ 103-2006 / С235 ГОСТ 27772-2021 L=90	12	0.70	8.4
	Материалы: 212-101-0900	Бетон кл. С20/25 $м^3$	0.64		
		Дополнительные арматуры			
ОС-1	ГОСТ 34028-2016 214-210-0501-0005	ø10 А500 L=410	600	0.25	150
Хм-1	ГОСТ 34028-2016 214-210-0101-0002	ø8 А240 L=1500	150	0.59	88.50

Спецификация материалов

Поз.	Обозначение	Наименование	Кол.	Масса ед.,кг.	Примеч.
		Ригель монолитный Рм-1	1	1132.14	1132.14
1	ГОСТ 34028-2016 214-210-0502-0006	ø22 А500 L=33370	8	99.4	795
2	ГОСТ 34028-2016 214-210-0101-0002	ø8 А240 L=1540	506	0.61	308.66
3	ГОСТ 34028-2016 214-210-0502-0006	ø22 А500 L=180	32	0.54	17.28
Ш-1	ГОСТ 103-2006 214-101-0201-0015	Полоса 11х90 ГОСТ 103-2006 / С235 ГОСТ 27772-2021 L=90	16	0.70	11.2
	Материалы: 212-101-0900	Бетон кл. С20/25 $м^3$	6.68		
		Ригель монолитный Рм-2	1	820.74	820.74
1	ГОСТ 34028-2016 214-210-0502-0006	ø22 А500 L=23870	8	71.1	569
2	ГОСТ 34028-2016 214-210-0101-0002	ø8 А240 L=1540	366	0.61	223.26
3	ГОСТ 34028-2016 214-210-0502-0006	ø22 А500 L=180	32	0.54	17.28
Ш-1	ГОСТ 103-2006 214-101-0201-0015	Полоса 11х90 ГОСТ 103-2006 / С235 ГОСТ 27772-2021 L=90	16	0.70	11.2
	Материалы: 212-101-0900	Бетон кл. С20/25 $м^3$	4.68		
		Ригель монолитный Рм-3	1	319.06	319.06
1	ГОСТ 34028-2016 214-210-0502-0006	ø22 А500 L=11870	6	35.4	212
2	ГОСТ 34028-2016 214-210-0101-0002	ø8 А240 L=1240	178	0.49	87.22
3	ГОСТ 34028-2016 214-210-0502-0006	ø22 А500 L=180	16	0.54	8.64
Ш-1	ГОСТ 103-2006 214-101-0201-0015	Полоса 11х90 ГОСТ 103-2006 / С235 ГОСТ 27772-2021 L=90	16	0.70	11.2
	Материалы: 212-101-0900	Бетон кл. С20/25 $м^3$	1.9		

1. Данный лист см. совместно с листами КЖ-16,17

Ведомость деталей

Поз.	Эскиз	Поз.	Эскиз
(Рм-4,5,6) 2	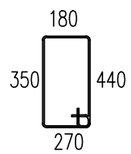 L=1240	(Рм-1,2,3) 2	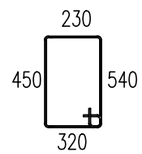 L=1540

Изм.	Кол.уч.	Лист	N док.	Подпись	Дата
Проверил		Алмуханов Д.			
Разработ.		Есболганов М.			

01-2023-КЖ

"Строительство двухэтажной пристройки к стационару Шалкарской районной больницы г. Шалкар. Шалкарского района Актюбинской области "

Здание ЛПУ

Стадия	Лист	Листов
РП	18	59

Спецификация материалов.

ТОО "MS Industrial" г.Шымкент- 2025 г.

Согласовано:

Взам. инв. №

Подп. и дата

Инв. № подл.

Формат

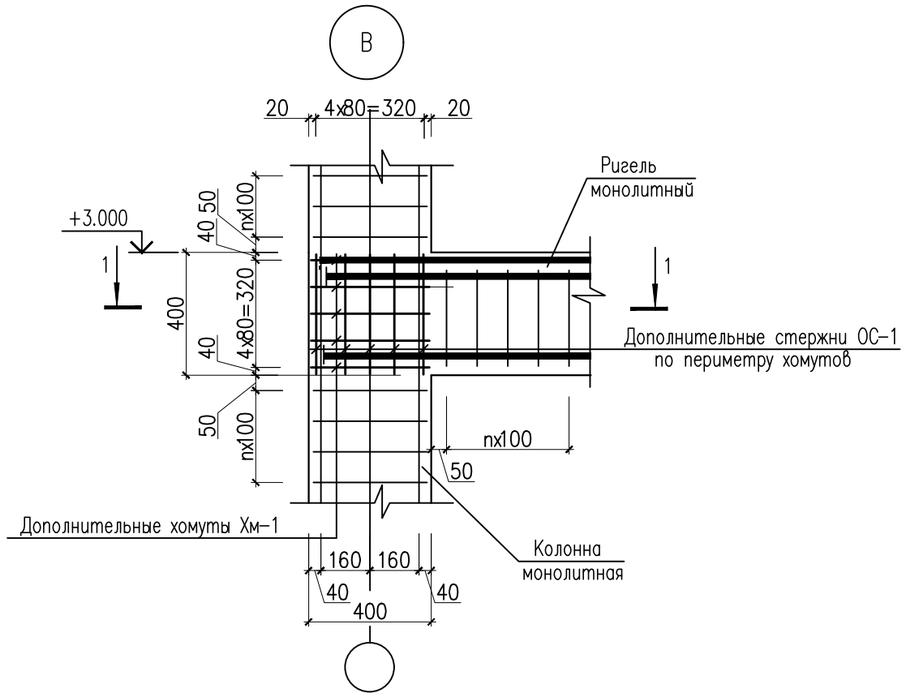

1 – 1

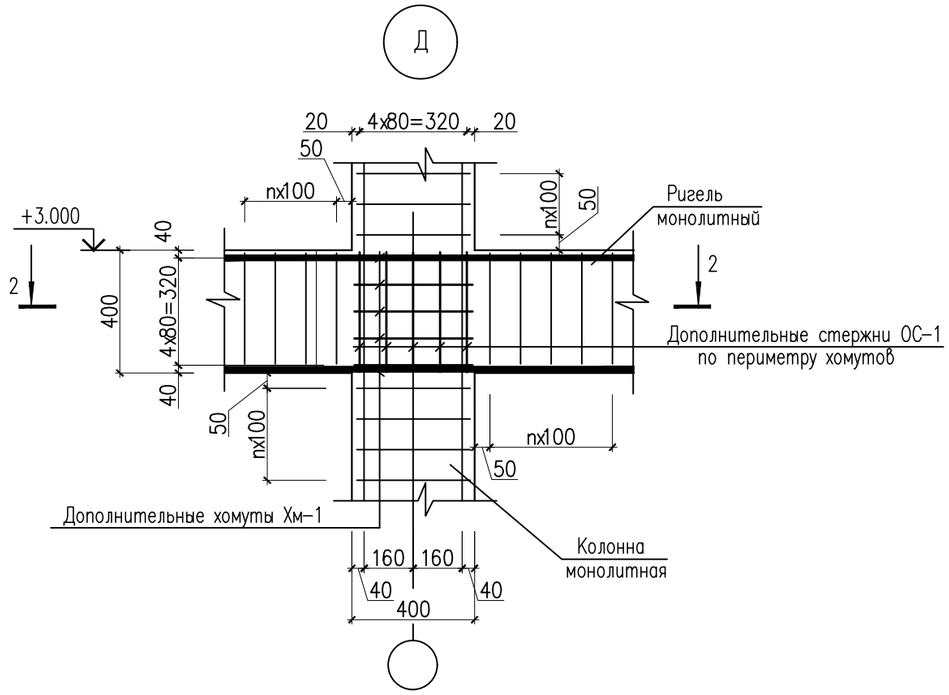

2 – 2

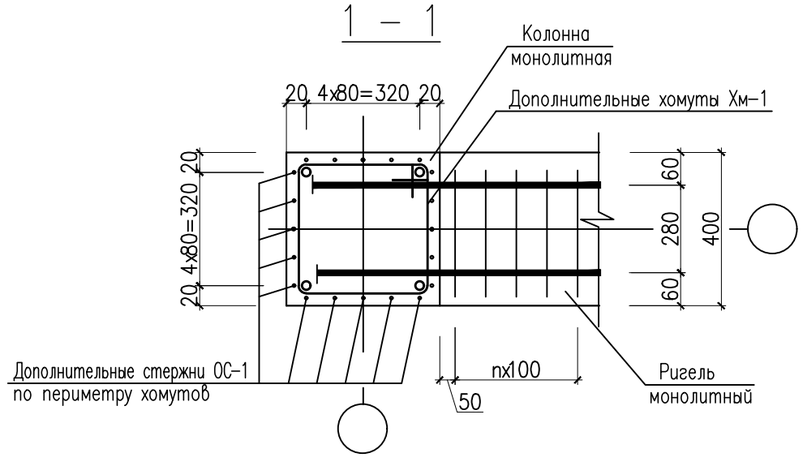

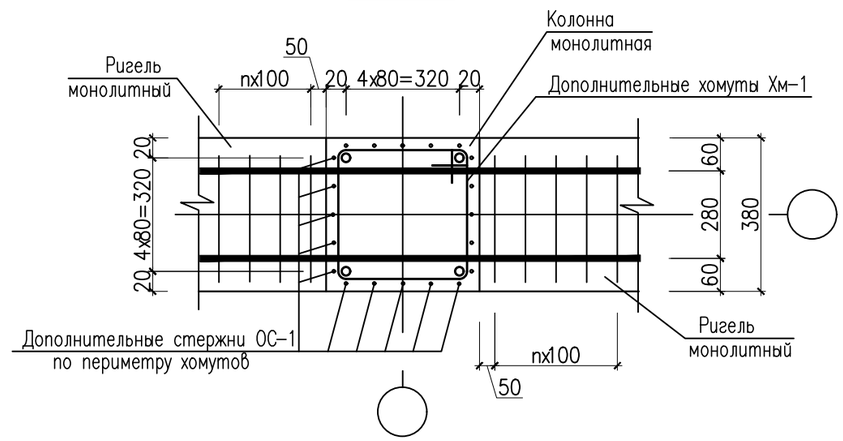

1. Данный лист см. совместно с листами АС–.
2. Монолитные конструкции выполнить согласно СН РК 5.03–37–2013 "Несущие и ограждающие конструкции"
3. Снятие опалубки производить после достижения бетоном 70% проектной прочности.
4. Стыковку рабочей арматуры ригелей производить со сваркой по типу С21–Рн по ГОСТ 14098–91*.
5. Размерные линии указаны до центра рабочей арматуры.
6. В ведомости деталей размеры для хомутов даны по наружным граням стержней.

1. Данный лист см. совместно с листами КЖ–17

						01–2023–КЖ
Изм.	Кол.уч.	Лист	N док.	Подпись	Дата	"Строительство двухэтажной пристройки к стационару Шалкарской районной больницы г. Шалкар. Шалкарского района Актюбинской области "
Проверил		Алмуханов Д.				Здание ЛПУ — Стадия: РП; Лист: 19; Листов: 59
Разработ.		Есболганов М.				Узлы В,Г.Сечение 1–1,2–2. — ТОО "MS Industrial" г.Шымкент– 2025 г.

Согласовано:

Взам. инв. №

Подп. и дата

Инв. № подл.

Формат

Схема расположения ригелей на отм. +6.300

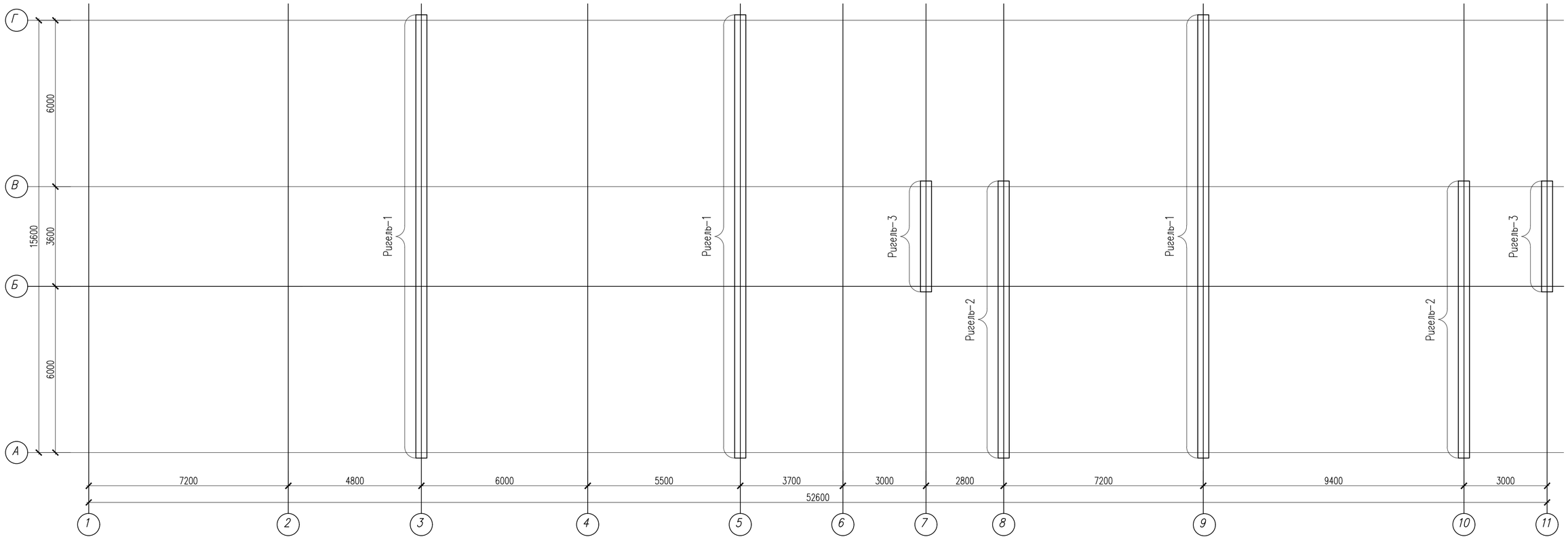

1. Данный лист см. совместно с листами КЖ-21,22

						01-2023-КЖ
Изм.	Кол.уч.	Лист	N док.	Подпись	Дата	"Строительство двухэтажной пристройки к стационару Шалкарской районной больницы г. Шалкар. Шалкарского района Актюбинской области "
Проверил		Алмуханов Д.				Здание ЛПУ
Разработ.		Есболганов М.				Схема расположения ригелей на отм. +6.300.

Стадия	Лист	Листов
РП	20	59

ТОО "MS Industrial" г.Шымкент- 2025 г.

Согласовано

Взам. инв. №

Подп. и дата

Инв. № подл.

Формат

Ригель монолитная Рм-1

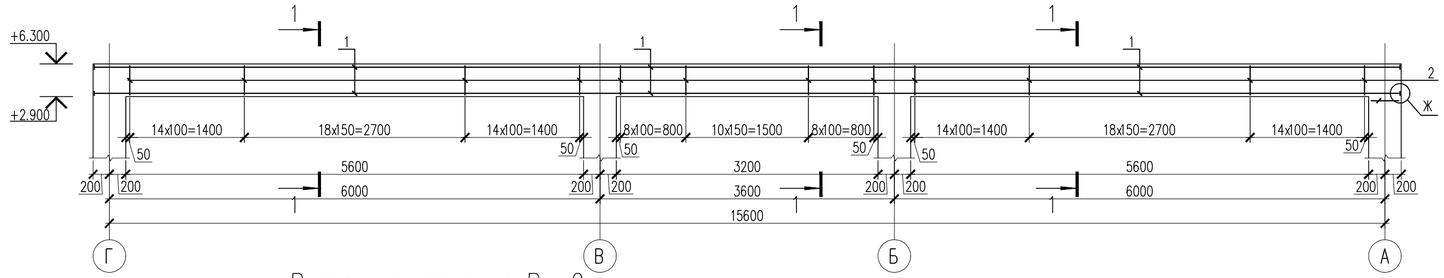

Ригель монолитная Рм-2

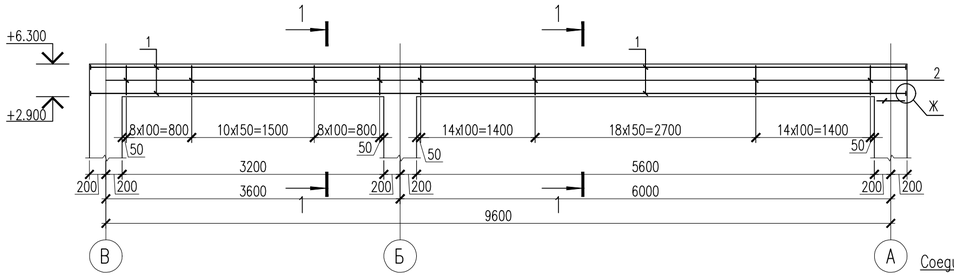

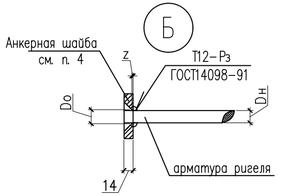

Соединение продольной рабочей арматуры на сварке

Ригель монолитная Рм-3

1 – 1

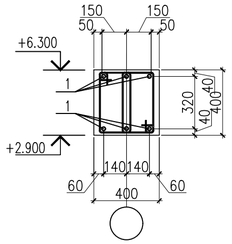

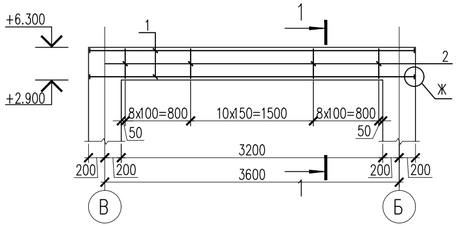

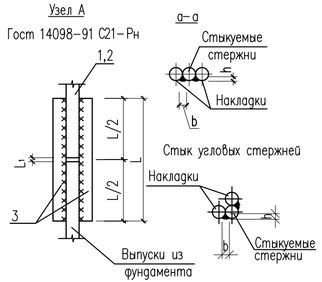

Спецификация материалов

Поз.	Обозначение	Наименование	Кол.	Масса ед., кг.	Примеч.
		Ригель монолитный Рм-1	3	424.42	1273.26
1	ГОСТ 34028-2016 214-210-0502-0006	ø22 А500 L=15970	6	47.6	286
2	ГОСТ 34028-2016 214-210-0101-0002	ø8 А240 L=1240	242	0.49	118.58
3	ГОСТ 34028-2016 214-210-0502-0006	ø22 А500 L=180	16	0.54	8.64
Ш-1	ГОСТ 103-2006 214-101-0201-0015	Полоса 11x90 ГОСТ 103-2006 / С235 ГОСТ 27772-2021 L=90	12	0.70	8.4
	Материалы: 212-101-0900	Бетон кл. С20/25 $м^3$	2.56		
		Ригель монолитный Рм-2	2	261.72	523.44
1	ГОСТ 34028-2016 214-210-0502-0006	ø22 А500 L=9970	6	29.7	178
2	ГОСТ 34028-2016 214-210-0101-0002	ø8 А240 L=1240	148	0.49	72.52
Ш-1	ГОСТ 103-2006 214-101-0201-0015	Полоса 11x90 ГОСТ 103-2006 / С235 ГОСТ 27772-2021 L=90	12	0.70	8.4
	Материалы: 212-101-0900	Бетон кл. С20/25 $м^3$	1.60		
		Ригель монолитный Рм-3	2	108.48	216.92
1	ГОСТ 34028-2016 214-210-0502-0006	ø22 А500 L=3970	6	11.8	70.8
2	ГОСТ 34028-2016 214-210-0101-0002	ø8 А240 L=1240	54	0.49	26.46
Ш-1	ГОСТ 103-2006 214-101-0201-0015	Полоса 11x90 ГОСТ 103-2006 / С235 ГОСТ 27772-2021 L=90	12	0.70	8.4
	Материалы: 212-101-0900	Бетон кл. С20/25 $м^3$	0.64		
		Дополнительные арматуры			
ОС-1	ГОСТ 34028-2016 214-210-0501-0005	ø 10 А-500 L=410	440	0.25	110
Хм-1	ГОСТ 34028-2016 214-210-0101-0002	ø8 А240 L=1500	100	0.59	59

Ведомость деталей

Поз.	Эскиз
(Рм-1,2,3) 2	L=1240

1. Данный лист см. совместно с листами КЖ-20

Изм.	Кол.уч.	Лист	N док.	Подпись	Дата
Проверил		Алмуханов Д.			
Разработ.		Есболганов М.			

01-2023-КЖ

"Строительство двухэтажной пристройки к стационару Шалкарской районной больницы г. Шалкар. Шалкарского района Актюбинской области"

Здание ЛПУ

Стадия	Лист	Листов
РП	21	59

Ригель монолитная Рм-1,2,3.

ТОО "MS Industrial" г.Шымкент- 2025 г.

Согласовано

Взам. инв. №

Подп. и дата

Инв. № подл.

Формат

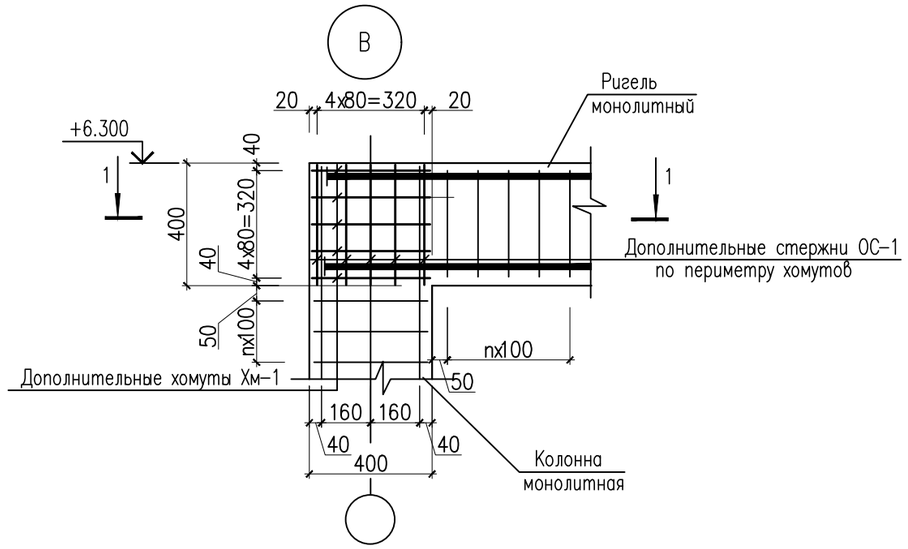

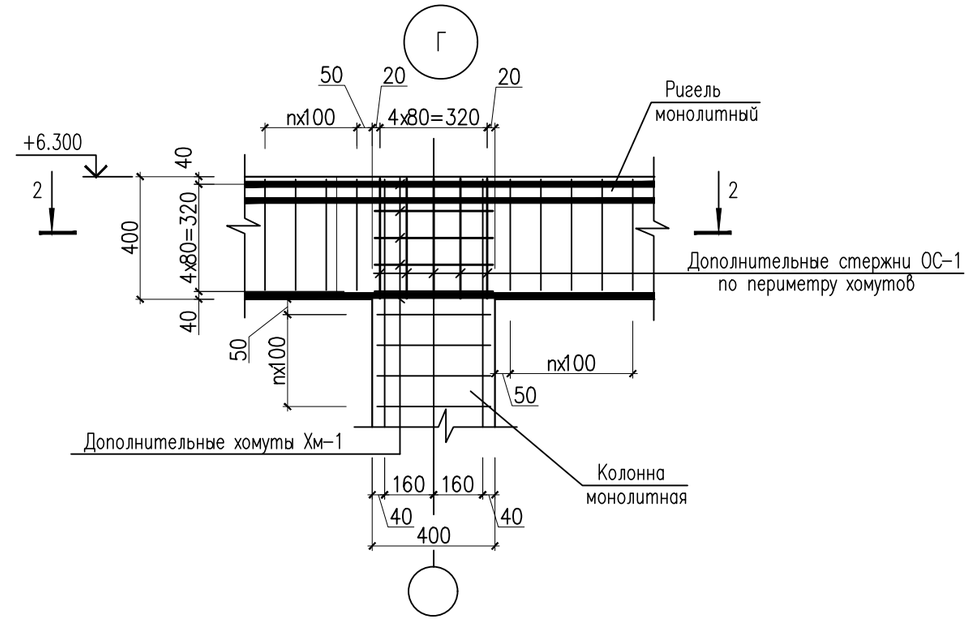

1 – 1

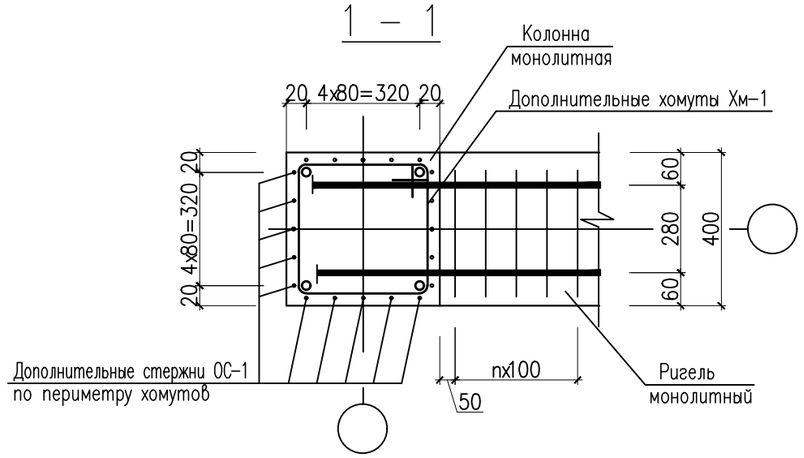

2 – 2

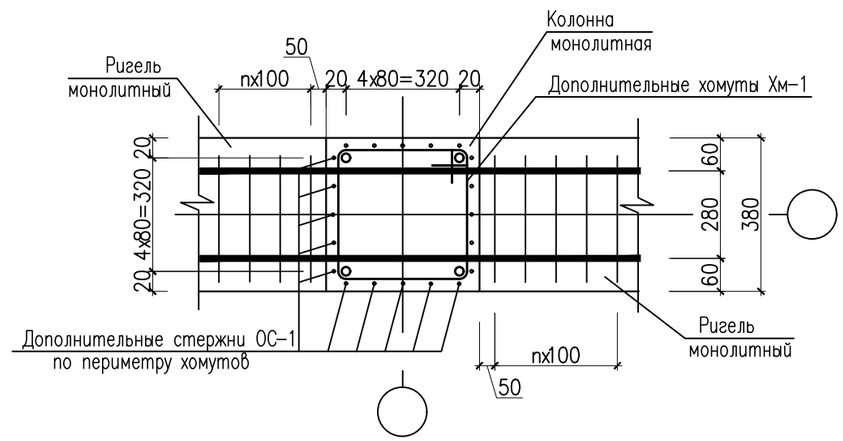

1. Данный лист см. совместно с листами АС–.
2. Монолитные конструкции выполнить согласно СН РК 5.03–37–2013 "Несущие и ограждающие конструкции"
3. Снятие опалубки производить после достижения бетоном 70% проектной прочности.
4. Стыковку рабочей арматуры ригелей производить со сваркой по типу С21–Рн по ГОСТ 14098–91*.
5. Размерные линии указаны до центра рабочей арматуры.
6. В ведомости деталей размеры для хомутов даны по наружным граням стержней.

1. Данный лист см. совместно с листами КЖ–21

Изм.	Кол.уч.	Лист	N док.	Подпись	Дата	01–2023–КЖ		
						"Строительство двухэтажной пристройки к стационару Шалкарской районной больницы г. Шалкар. Шалкарского района Актюбинской области "		
Проверил		Алмуханов Д.				Здание ЛПУ	Стадия	Лист	Листов
Разработ.		Есболганов М.					РП	22	59
						Узлы В,Г.Сечение 1–1,2–2.	ТОО "MS Industrial" г.Шымкент– 2025 г.		

Согласовано:

Взам. инв. N°

Подп. и дата

Инв. N° подл.

Формат

План лестницы на отм. 0.000

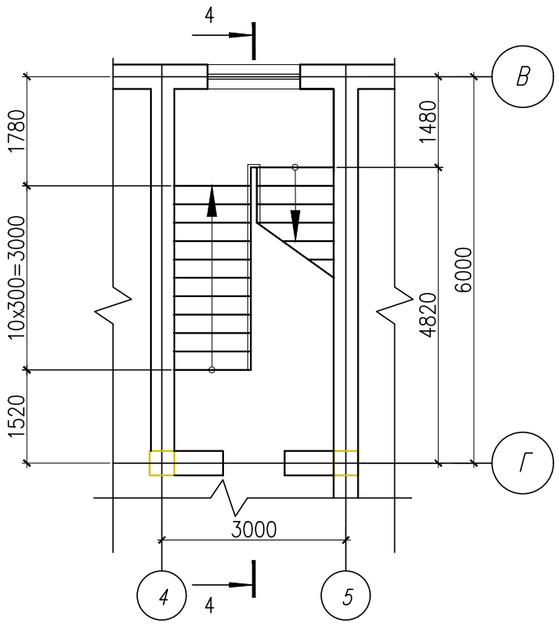

План лестницы на отм. +3.300, +6.600

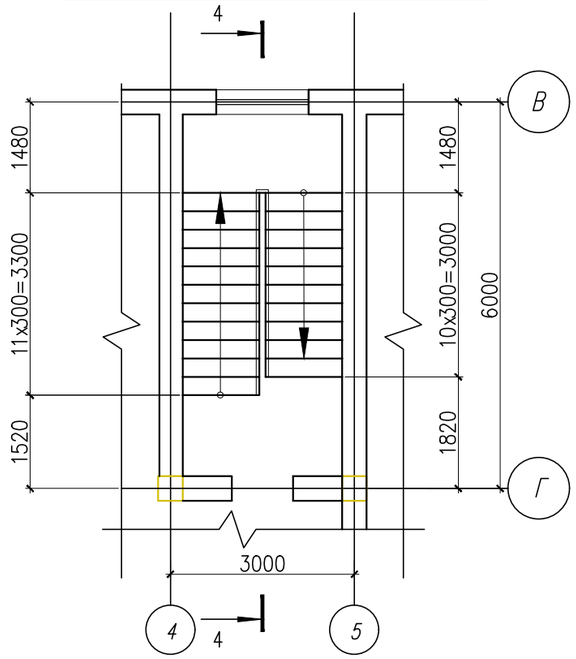

Лестница ЛМ-1
Разрез 4-4

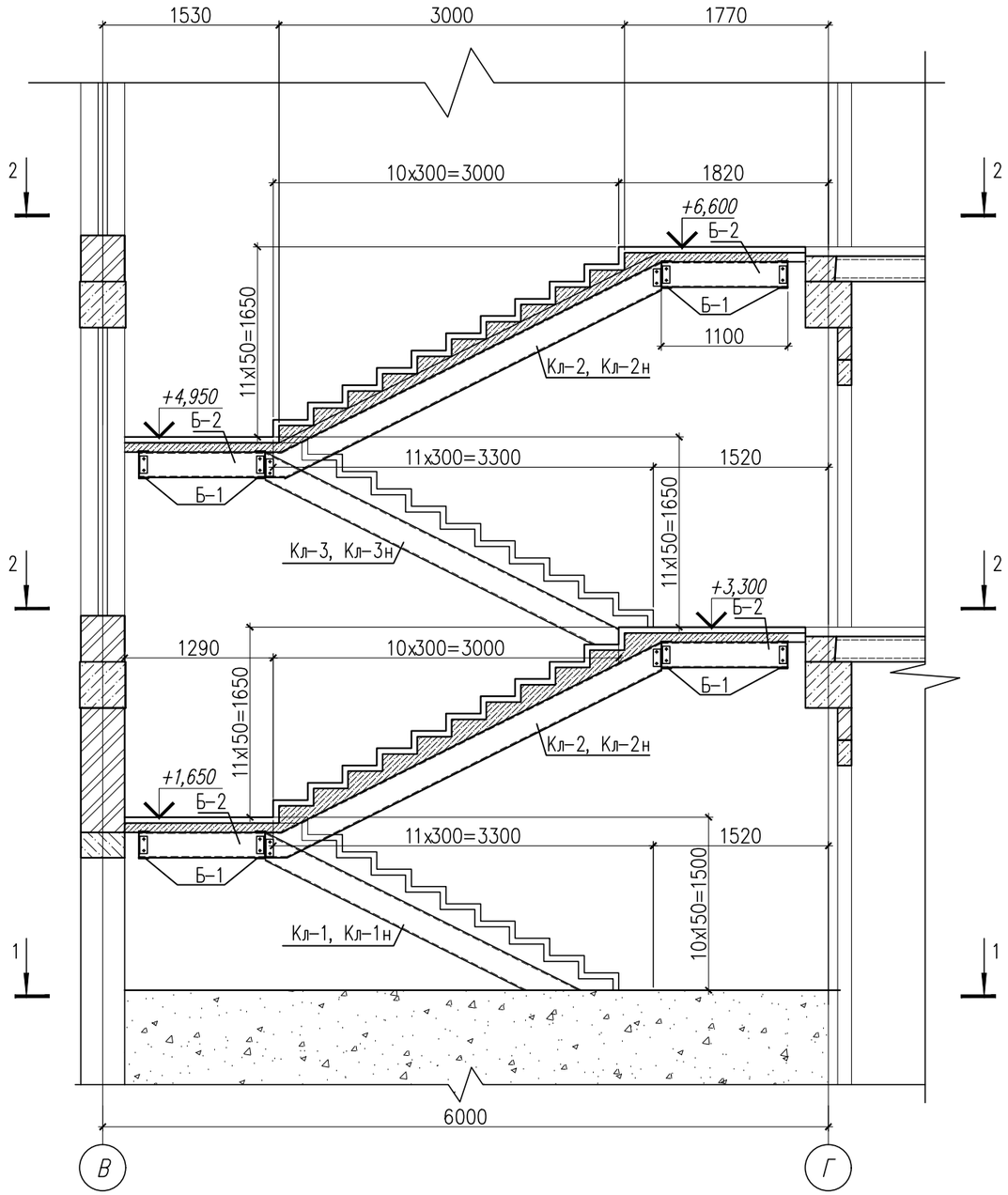

Схемы балок и косоуров на отм. 0.000
Разрез 1-1

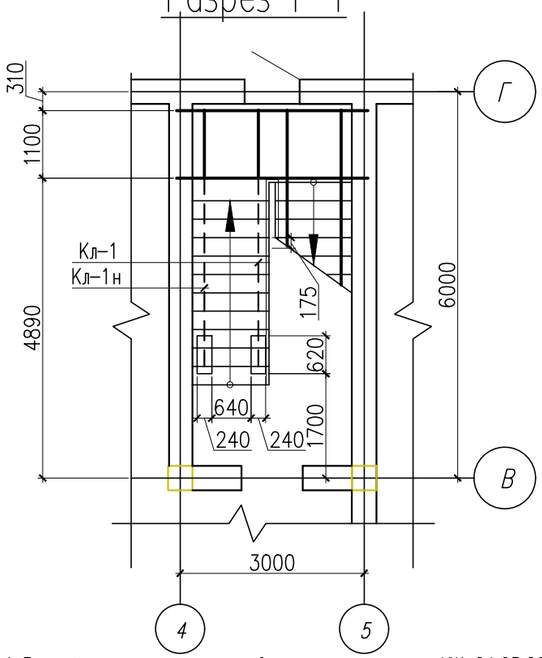

Схемы балок и косоуров на отм. +3.300
Разрез 2-2

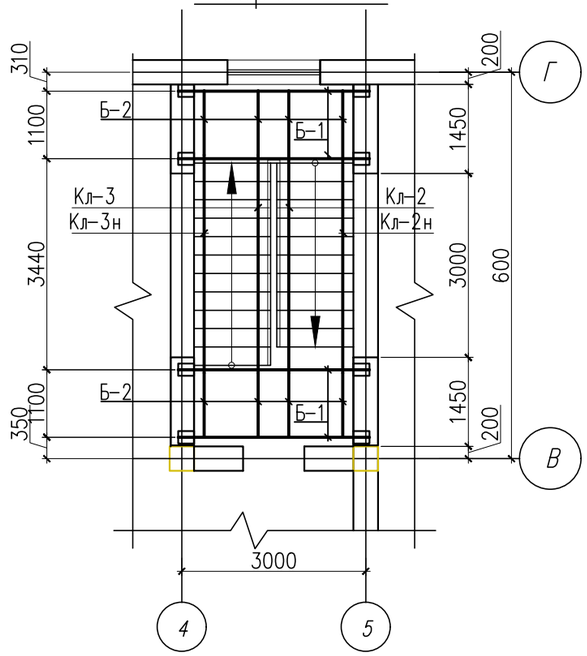

1. Данный лист смотреть совместно с листами КЖ-24,25,26,27,28,29
2. Бетонирование монолитных ж-бет. конструкций выполнять согласно СН РК 5.03-07-2013 "Несущие и ограждающие конструкции"
4. Соединение рабочей арматуры выполнить ручной дуговой сваркой в соответствии с ГОСТ 14098-81.
5. Сварку производить электродами типа Э42А по ГОСТ 9467-75.
6. Снятие опалубки производить после достижения бетоном 70% проектной прочности.

Согласовано:

Взам. инв. №

Подп. и дата

Инв. № подл.

Изм.	Кол.уч.	Лист	N док.	Подпись	Дата	01-2023-КЖ		
						"Строительство двухэтажной пристройки к стационару Шалкарской районной больницы г. Шалкар. Шалкарского района Актюбинской области "		
Проверил		Алмуханов Д.				Здание ЛПУ	Стадия	Лист	Листов
Разработ.		Есболганов М.					РП	23	59
						Лестница ЛМ-1. Разрез 1-1, 2-2, 3-3, 4-4.	ТОО "MS Industrial" г.Шымкент- 2025 г.		

Формат

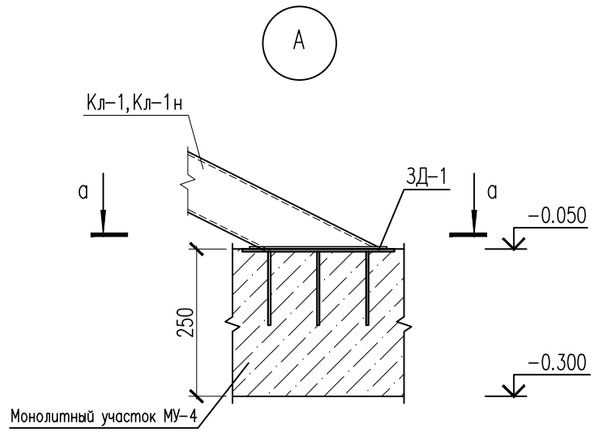

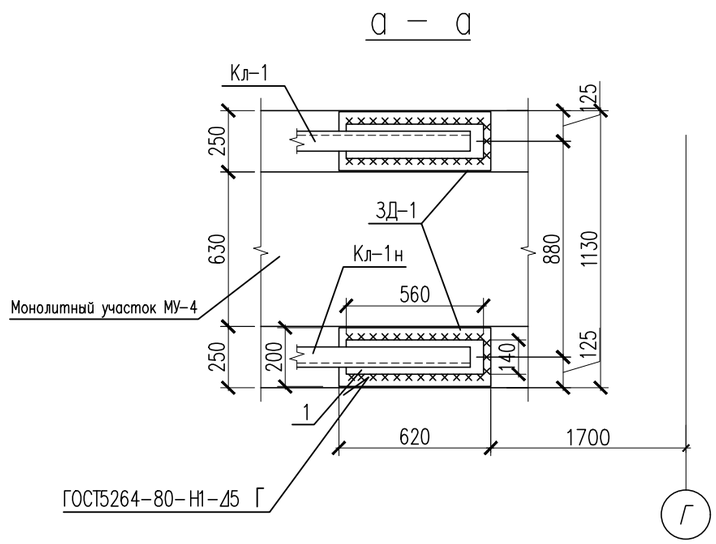

Изделие закладное ЗД-1

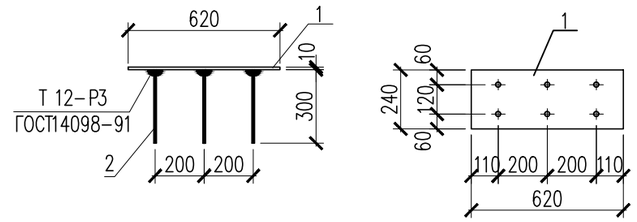

Изделие закладное ЗД-2

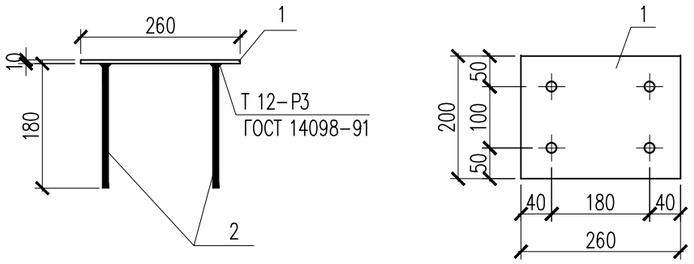

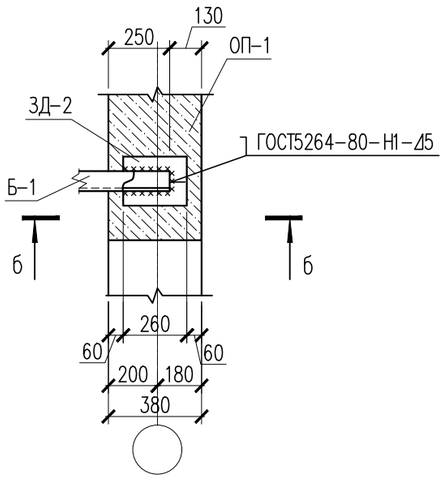

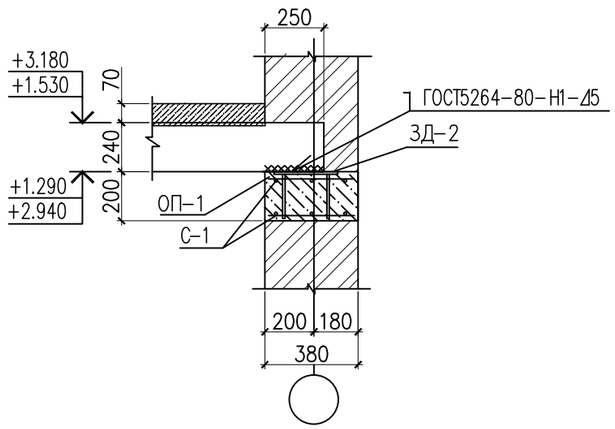

1. Данный лист см. совместно с листами КЖ-23,25,26,27,28,29

Изм.	Кол.уч.	Лист	N док.	Подпись	Дата	01-2023-КЖ		
						"Строительство двухэтажной пристройки к стационару Шалкарской районной больницы г. Шалкар. Шалкарского района Актюбинской области "		
Проверил		Алмуханов Д.				Здание ЛПУ	Стадия	Лист	Листов
Разработ.		Есболганов М.					РП	24	59
						Узлы А,Б. ЗД-1,2.	ТОО "MS Industrial" г.Шымкент- 2025 г.		

Согласовано:

Взам. инв. №

Подп. и дата

Инв. № подл.

Формат

Косоур Кл-1
Косоур Кл-1н(зеркально)

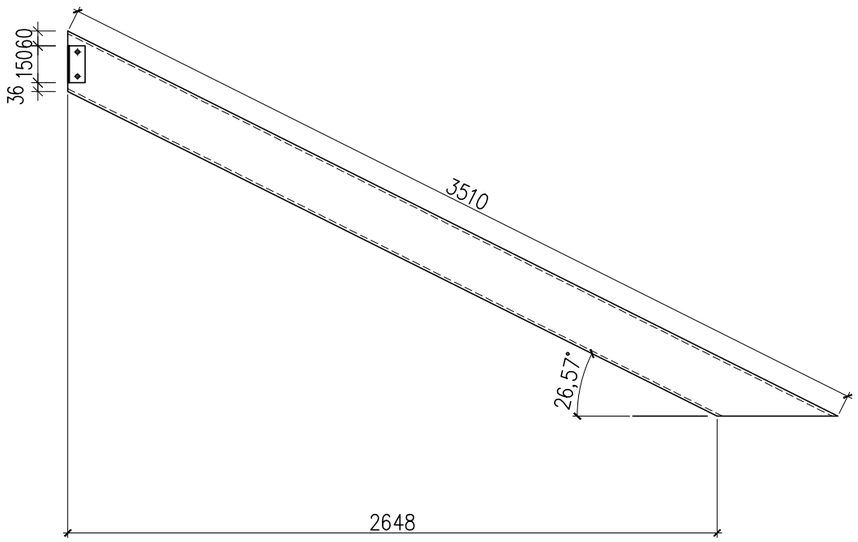

Косоур Кл-3
Косоур Кл-3н(зеркально)

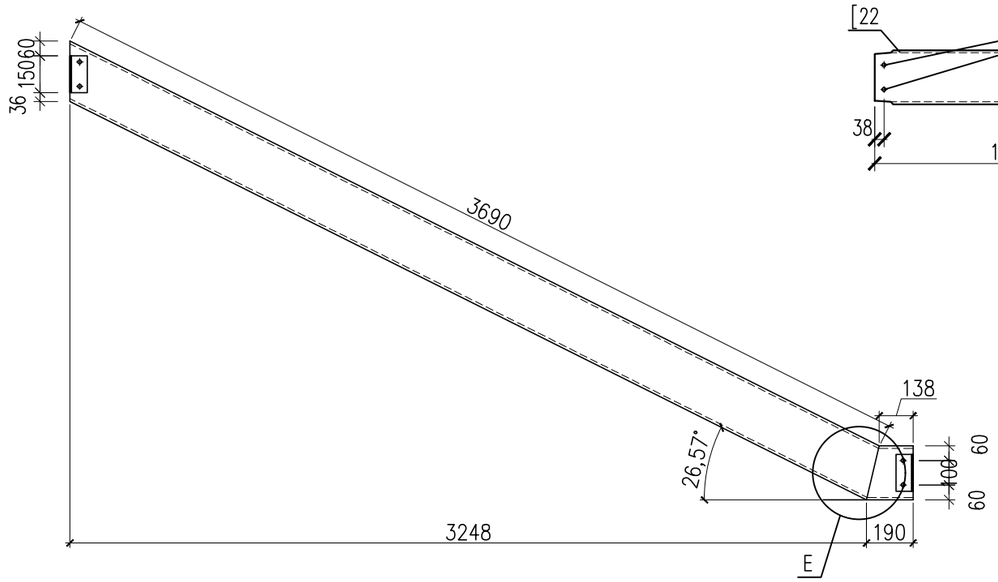

Балка Б-2

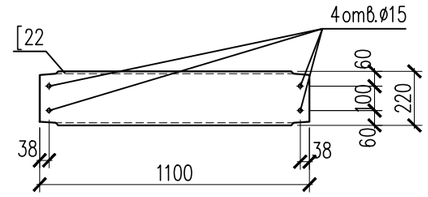

Косоур Кл-2
Косоур Кл-2н(зеркально)

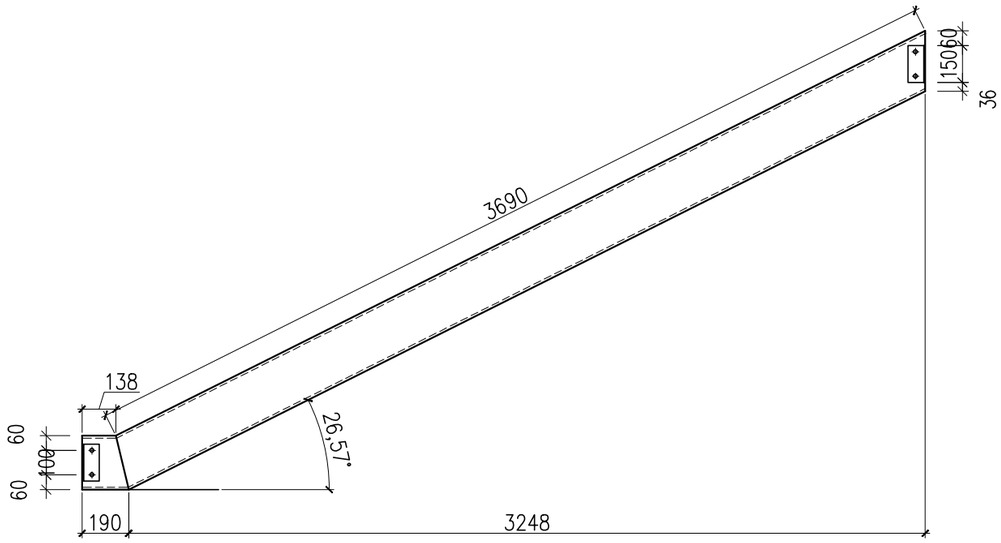

Балка Б-1

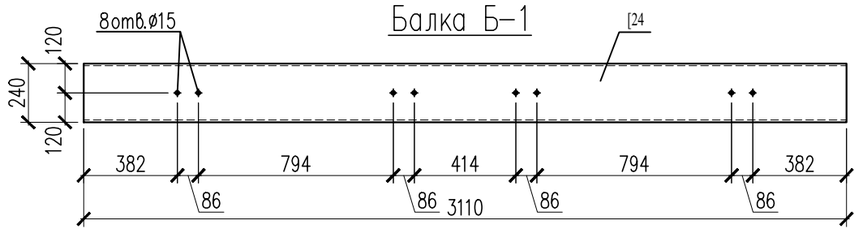

Косоур Кл-4
Косоур Кл-4н(зеркально)

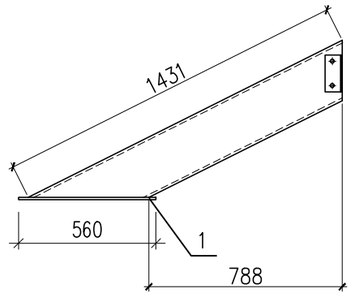

1. Данный лист см. совместно с листами КЖ-23,24,26,27,28,29

						01-2023-КЖ		
						"Строительство двухэтажной пристройки к стационару Шалкарской районной больницы г. Шалкар. Шалкарского района Актюбинской области "		
Изм.	Кол.уч.	Лист	N док.	Подпись	Дата			
Проверил		Алмуханов Д.				Здание ЛПУ	Стадия	Лист	Листов
Разработ.		Есболганов М.					РП	25	59
						Косоур Кл-1,2,3. Балка Б-1,2.	ТОО "MS Industrial" г.Шымкент- 2025 г.		

Согласовано:

Взам. инв. N°

Подп. и дата

Инв. N° подл.

Формат

Лестничная площадка ЛП-1

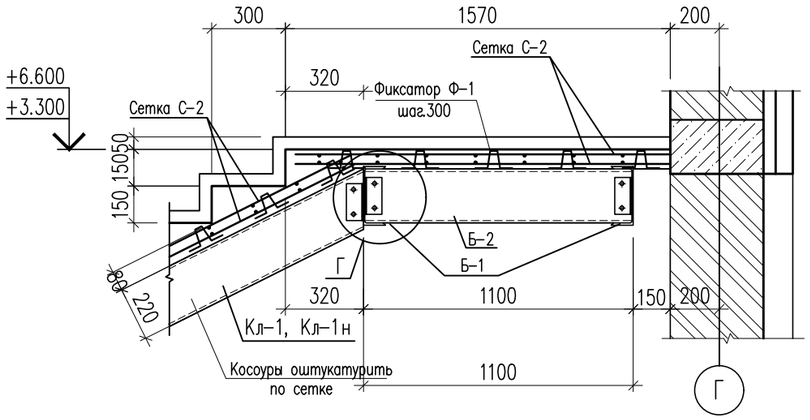

Поз. 3

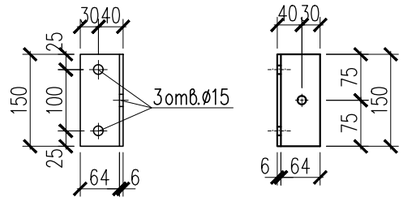

Поз. 4
Поз.4н(зеркально)

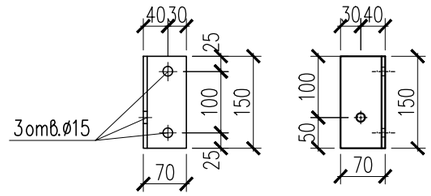

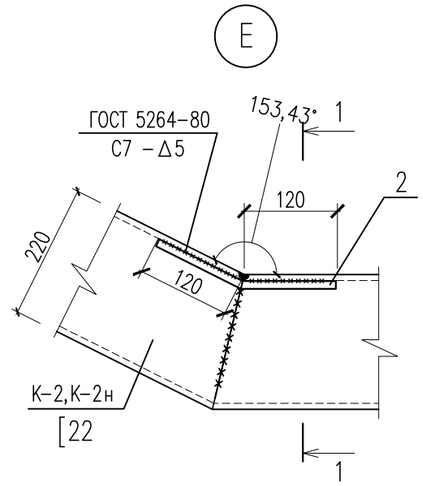

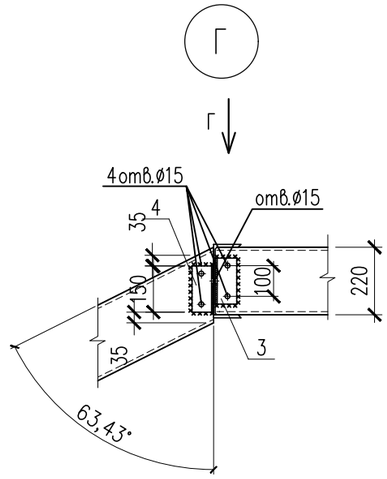

Вид Г

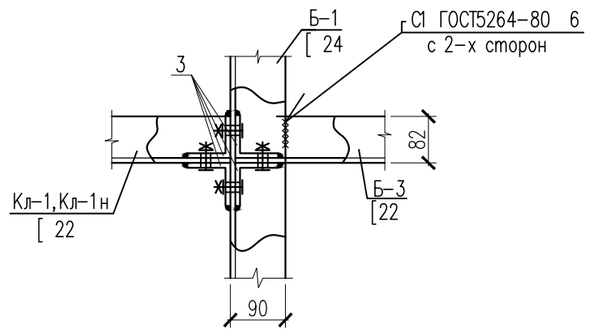

1 – 1

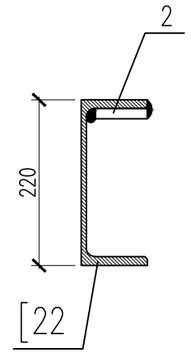

Лестничная площадка ЛП-2

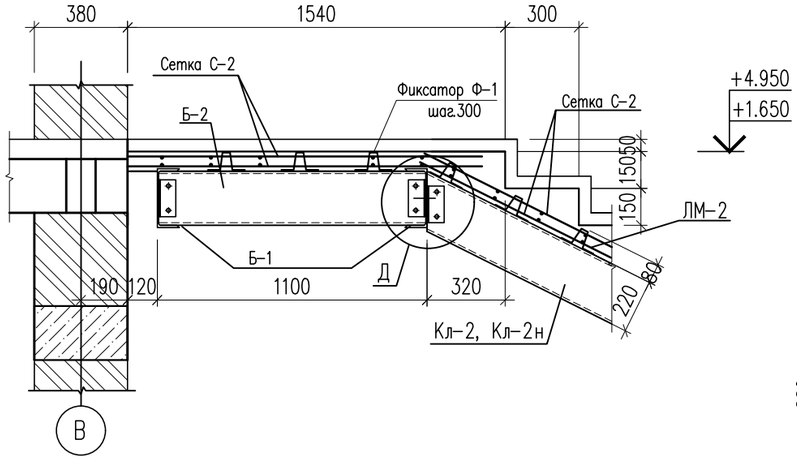

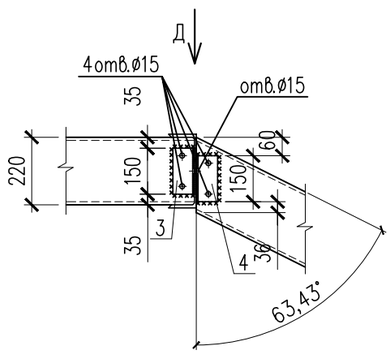

Вид Д

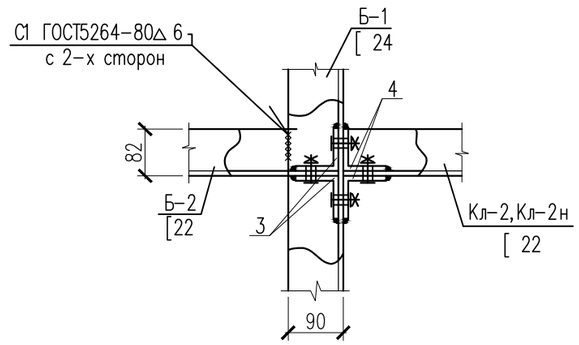

Деталь резки швеллера
для выгиба косоура

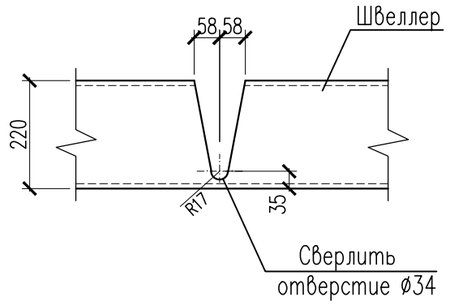

1. Данный лист см. совместно с листами КЖ-23,24,25,27,28,29

						01-2023-КЖ
						"Строительство двухэтажной пристройки к стационару Шалкарской районной больницы г. Шалкар. Шалкарского района Актюбинской области "
Изм.	Кол.уч.	Лист	N док.	Подпись	Дата	
Проверил		Алмуханов Д.				Здание ЛПУ
Разработ.		Есболганов М.				
						Лестничная площадка ЛП-1,ЛП-2

Стадия	Лист	Листов
РП	26	59

ТОО "MS Industrial"
г.Шымкент- 2025 г.

Согласовано:

Взам. инв. N°

Подп. и дата

Инв. N° подл.

Формат

Спецификация материалов

Поз.	Обозначение	Наименование	Кол.	Масса ед., кг.	Примеч.
		Лестница ЛМ-1	1		
		Косоур			
КЛ-1	ГОСТ 8240-97 214-203-0203-0001	Швеллер 22 ГОСТ 8240-97 / С245 ГОСТ 27772-2021 L=3510	2	73.71	147.42
КЛ-2	ГОСТ 8240-97 214-203-0203-0001	Швеллер 22 ГОСТ 8240-97 / С245 ГОСТ 27772-2021 L=3880	4	81.48	325.92
КЛ-3	ГОСТ 8240-97 214-203-0203-0001	Швеллер 22 ГОСТ 8240-97 / С245 ГОСТ 27772-2021 L=3880	2	81.48	162.96
КЛ-4	ГОСТ 8240-97 214-203-0203-0001	Швеллер 22 ГОСТ 8240-97 / С245 ГОСТ 27772-2021 L=1430	2	30.03	60.06
1	ГОСТ 103-2006 214-101-0201-0013	Полоса 10х140 ГОСТ 103-2006 / С235 ГОСТ 27772-2021 L=560	2	6.15	12.30
2	ГОСТ 103-2006 214-101-0201-0013	Полоса 10х60 ГОСТ 103-2006 / С235 ГОСТ 27772-2021 L=240	2	1.13	2.26
		Балки			
Б-1	ГОСТ 8240-97 214-203-0203-0002	Швеллер 24 ГОСТ 8240-97 / С245 ГОСТ 27772-2021 L=3110	10	74.64	746.40
Б-2	ГОСТ 8240-97 214-203-0203-0002	Швеллер 22 ГОСТ 8240-97 / С245 ГОСТ 27772-2021 L=1100	20	23.10	462.00
3	ГОСТ 8509-93 214-201-0102-0016	Уголок 70х70х6 ГОСТ 8509-93 / С235 ГОСТ 27772-2021 L=150	72	0.96	69.12
4	ГОСТ 8509-93 214-201-0102-0016	Уголок 70х70х6 ГОСТ 8509-93 / С235 ГОСТ 27772-2021 L=150	16	0.96	15.36
ЗД-1		Закладная деталь ЗД-1	2	10.87	21.74кг
1	ГОСТ 103-2006 214-101-0201-0013	Полоса 10х200 ГОСТ 103-2006 / С235 ГОСТ 27772-2021 L=620	1	9.73	9.73
2	ГОСТ 34028-2016 214-210-0501-0005	ø10 А 500 L=300	6	0.19	1.14
ЗД-2		Закладная деталь ЗД-2	16	4.52	72.32кг
1	ГОСТ 103-2006 214-101-0201-0013	Полоса 10х200 ГОСТ 103-2006 / С235 ГОСТ 27772-2021 L=260	1	4.08	4.08
2	ГОСТ 34028-2016 214-210-0501-0005	ø10 А 500 L=180	4	0.11	0.44
ОП-1		Опорная подушка ОП-1(200х380х1450)	8	1.90	15.20
С-1		Сетка С-1	2	0.95	1.90
1	ГОСТ 6727-80* 214-210-0601-0005	ø5 Вр-I L=1410	3	0.20	0.60
2	ГОСТ 6727-80* 214-210-0601-0005	ø5 Вр-I L=360	7	0.05	0.35
	Материалы: 212-101-0600	Бетон кл. С12/15 (м3)	0.11		
	214-401-0101	Металлические балки и косоуры оштукатурить по сетке С-2,0-20			
		ГОСТ 5336-80* толщина б=30мм м2	32.60		

продолжение

Поз.	Обозначение	Наименование	Кол.	Масса ед., кг.	Примеч.
ЛП-1		Лестничная площадка ЛПМ-1	2	98.86	197.72
		Сетка С-2			
1	ГОСТ 34028-2016 214-210-0502-0002	Сетка С-2, ø14 А 500 200/200 м2	8.17	12.1	98.86
ЛП-2		Лестничная площадка ЛПМ-2	2	96.92	193.84
		Сетка С-2			
1	ГОСТ 34028-2016 214-210-0502-0002	Сетка С-2, ø14 А 500I 200/200 м2	8.01	12.1	96.92
ЛМ-1		Лестница ЛМ-1			
		Сетка С-2			
1	ГОСТ 34028-2016 214-210-0502-0002	Сетка С-2, ø14 А 500 200/200 м2	50.65	12.1	612.87
Ф-1	ГОСТ 34028-2016 214-210-0101-0001	ø6 А 240 L=300	300	0.07	21.00
	Материалы: 212-101-0600	Бетон кл. С12/15 (м3)	5.10		

Сетка С-1

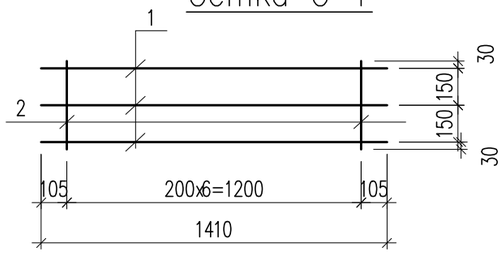

Сетка С-2

(на 1м2)

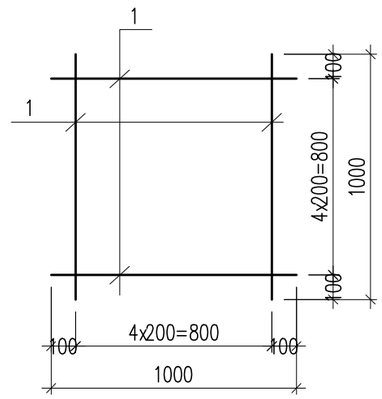

Ведомость деталей

Поз.	Эскиз
Ф-1	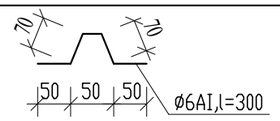

1. Данный лист см. совместно с листами КЖ-23,24,25,26,28,29

Изм.	Кол.уч.	Лист	N док.	Подпись	Дата
Проверил		Алмуханов Д.			
Разработ.		Есболганов М.			

01-2023-КЖ

"Строительство двухэтажной пристройки к стационару Шалкарской районной больницы г. Шалкар. Шалкарского района Актюбинской области "

Здание ЛПУ

Стадия	Лист	Листов
РП	27	59

Спецификация материалов

ТОО "MS Industrial"
г.Шымкент- 2025 г.

Согласовано:

Взам. инв. N°

Подп. и дата

Инв. N° подл.

Формат

Лестница ЛМ-1

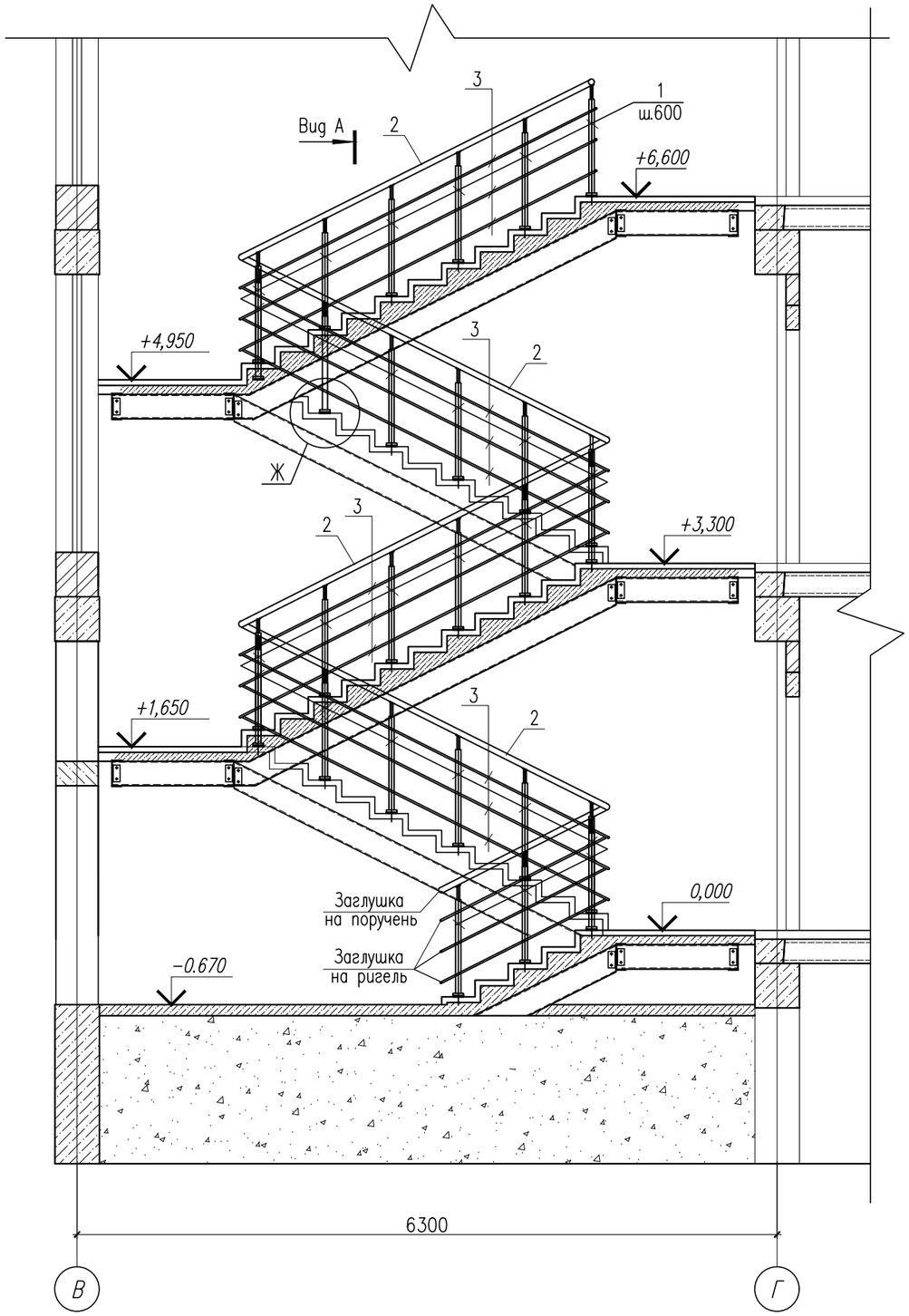

План лестницы на отм. 0.000

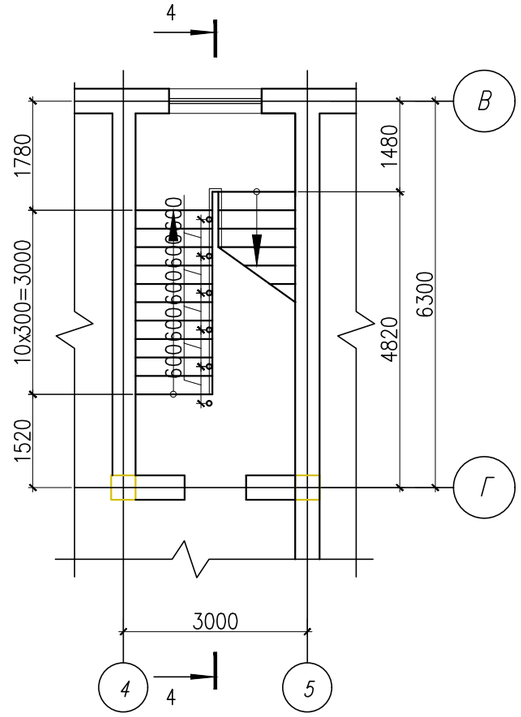

План лестницы на отм. +3.300, +6.600

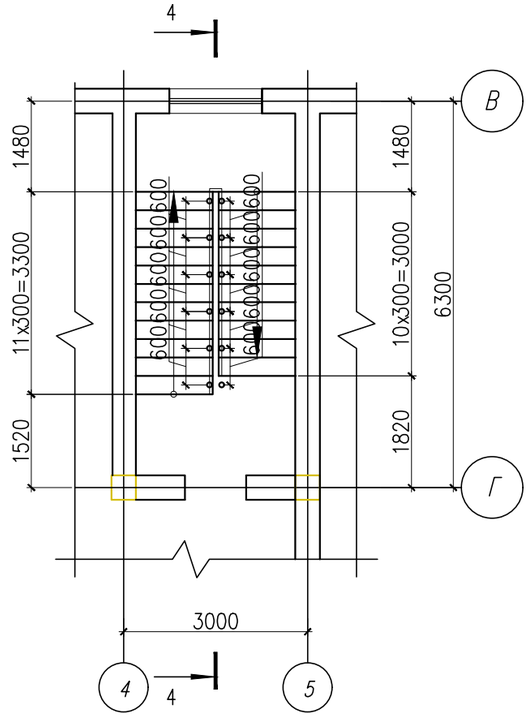

1. Данный лист см. совместно с листами КЖ-23,24,25,26,27,29

						01-2023-КЖ			
						"Строительство двухэтажной пристройки к стационару Шалкарской районной больницы г. Шалкар. Шалкарского района Актюбинской области "			
Изм.	Кол.уч.	Лист	N док.	Подпись	Дата				
Проверил		Алмуханов Д.				Здание ЛПУ	Стадия	Лист	Листов
Разработ.		Есболганов М.					РП	28	59
						Ограждения лестницы ОГЛ-1	ТОО "MS Industrial" г.Шымкент- 2025 г.		

Согласовано:

Взам. инв. №

Подп. и дата

Инв. № подл.

Формат

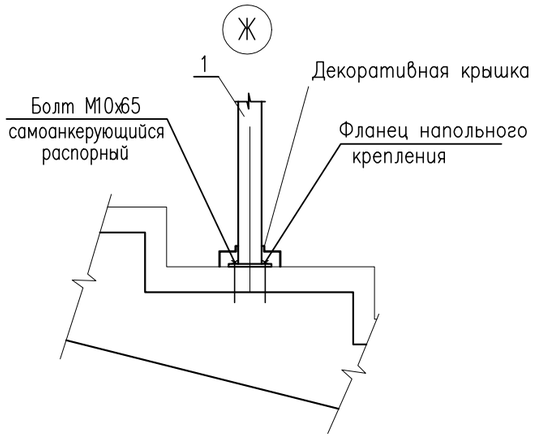

Спецификация материалов

Поз.	Обозначение	Наименование	Кол.	Масса ед., кг.	Примеч.
		Ограждение лестницы ОГЛ-1			
		Стойка			
1	ГОСТ 9941-2022 241-109-0324	Труба $\frac{38х2\ ГОСТ\ 10704-91}{12Х18Н10Т\ \ ГОСТ\ 5632-2014}$ м.п.	29	1.78	54.81
		Держатель поручня Ø38.1мм	29		
		Фланец напольного крепления	29		
		Декоративная крышка Ø38.1мм	29		
		Поручень			
2	ГОСТ 9941-2022 241-109-0226	Труба $\frac{51х2\ ГОСТ\ 10704-91}{12Х18Н10Т\ \ ГОСТ\ 5632-2014}$ м.п.	22	2.42	53.24
		Заглушка на поручень Ø50.8мм	2		
		Ригель			
3	ГОСТ 9941-2022 241-109-0301	Труба $\frac{16х(1.5)\ ГОСТ\ 10704-91}{12Х18Н10Т\ \ ГОСТ\ 5632-2014}$ м.п.	66	0.54	35.64
		Заглушка на ригель Ø16мм	6		

Вид А

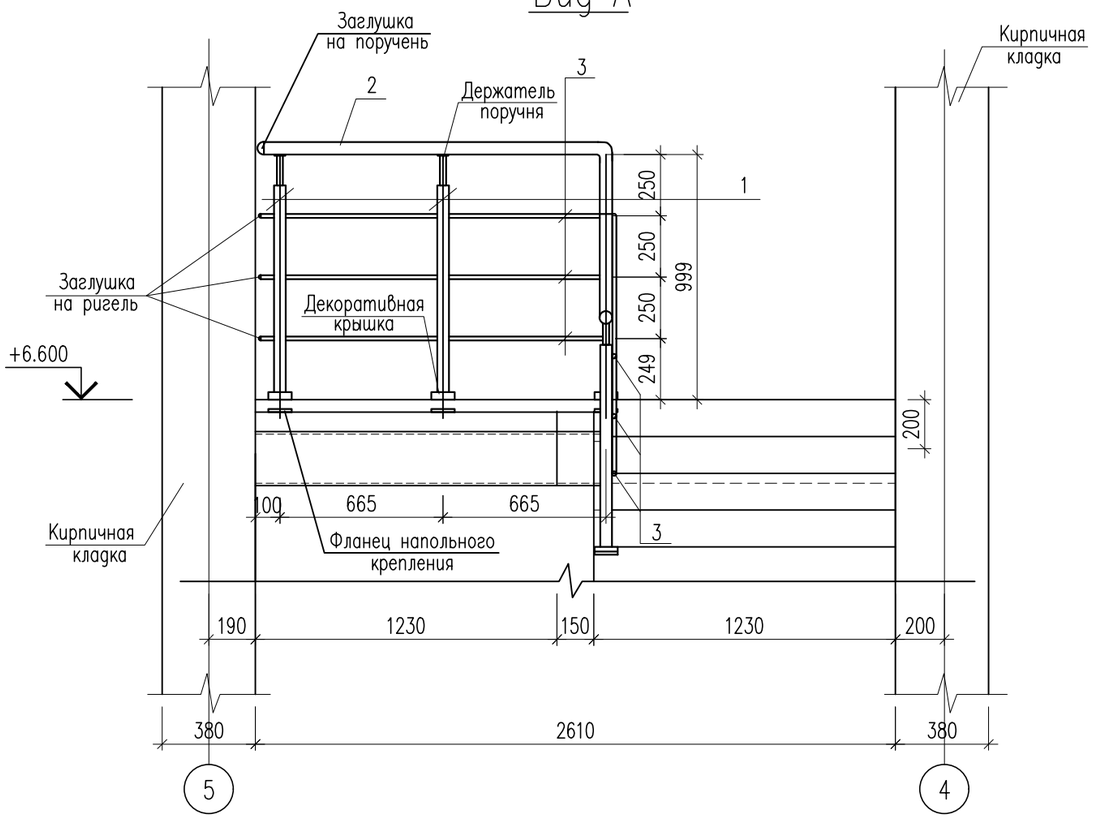

1. Данный лист см. совместно с листами КЖ-23,24,25,26,27,28

Изм.	Кол.уч.	Лист	N док.	Подпись	Дата	01-2023-КЖ		
						"Строительство двухэтажной пристройки к стационару Шалкарской районной больницы г. Шалкар. Шалкарского района Актюбинской области "		
Проверил		Алмуханов Д.				Здание ЛПУ	Стадия	Лист	Листов
Разработ.		Есболганов М.					РП	29	59
						Схема расположения стоек на отм. +3.300	ТОО "MS Industrial" г.Шымкент- 2025 г.		

Согласовано:

Взам. инв. №

Подп. и дата

Инв. № подл.

Формат

Кладочный план на отм. −3,000

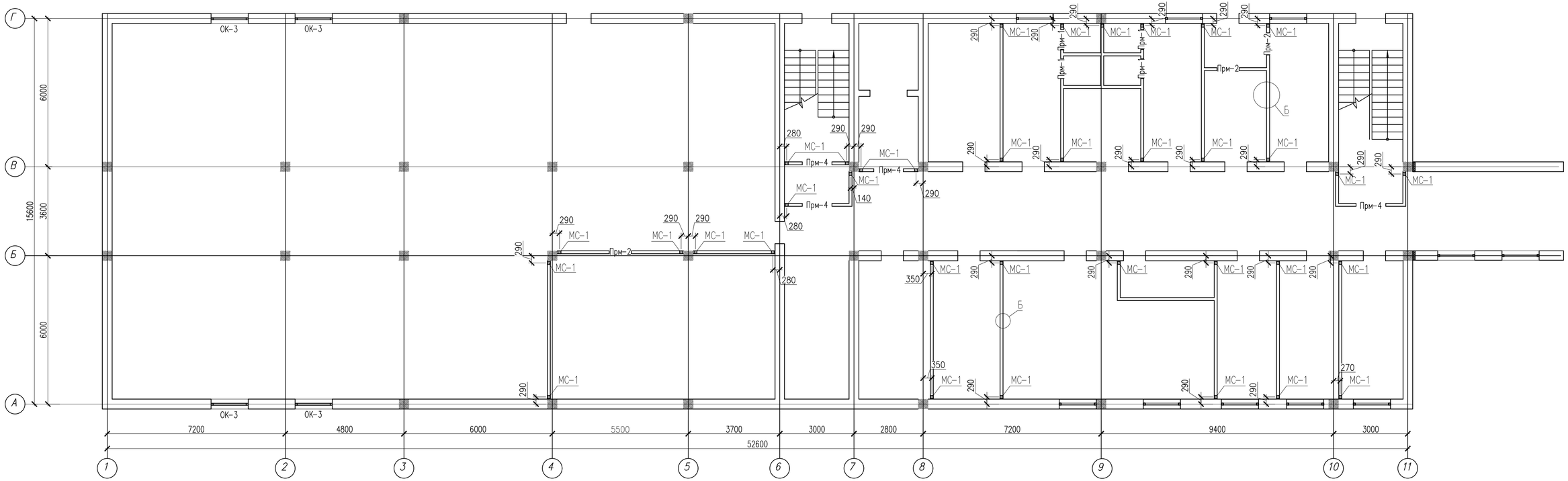

1. Данный лист см. совместно с листами КЖ-31,32,33,34,35,36,37

						01-2023-КЖ			
Изм.	Кол.уч.	Лист	N док.	Подпись	Дата	"Строительство двухэтажной пристройки к стационару Шалкарской районной больницы г. Шалкар. Шалкарского района Актюбинской области "			
Проверил		Алмуханов Д.				Здание ЛПУ	Стадия	Лист	Листов
Разработ.		Есболганов М.					РП	30	59
						Кладочный план на отм. −3,000	ТОО "MS Industrial" г.Шымкент- 2025 г.		

Согласовано:

Взам. инв. №

Подп. и дата

Инв. № подл.

Формат

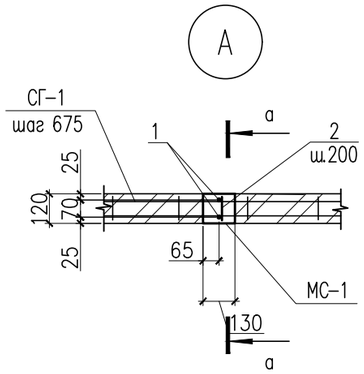

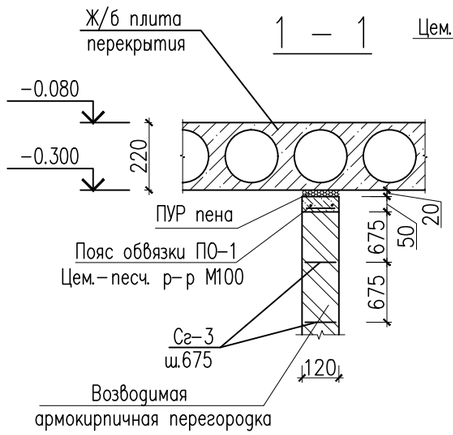

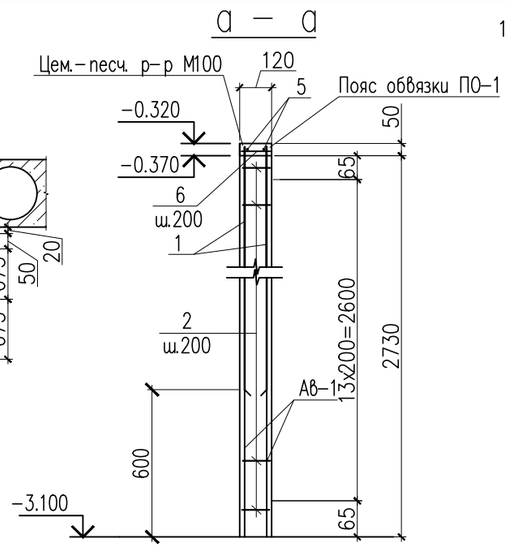

Сетка Сг-3
(условно на 1 м.п.)

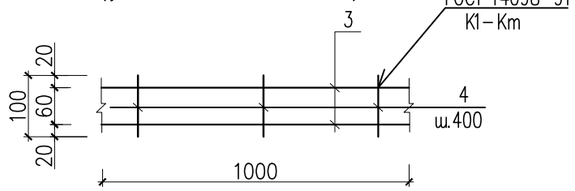

Перемычки Прм-1

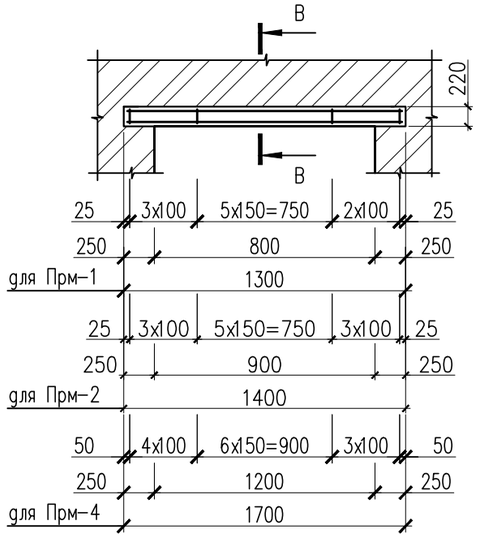

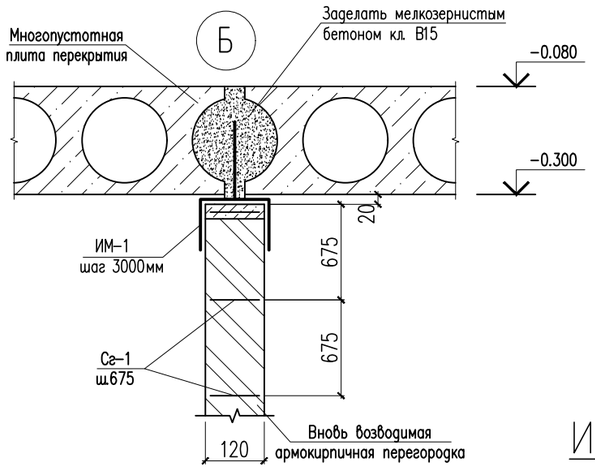

ИМ-1

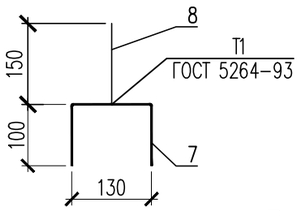

В – В

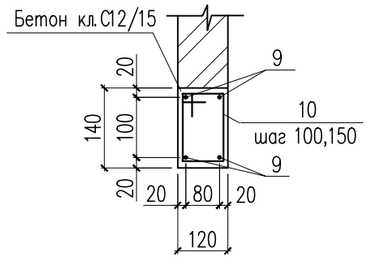

1. Данный лист см. совместно с листами КЖ-30,32,33,34,35,36,37

Спецификация материалов

Поз.	Обозначение	Наименование	Кол.	Масса ед., кг.	Примеч.
		Монолитный сердечник МС-1	35	5.26	184.10
1	ГОСТ 34028-2016 214-210-0502-0001	ø12 А 500 L=2800	2	2.49	4.98
2	ГОСТ 34028-2016 214-210-0101-0001	ø6 А 240 L=100	14	0.02	0.28
	Материалы: 212-101-0600	Бетон кл. С12/15 м3	0.044		
		Сетка Сг-1 п.м.	385.36	0.31	119.46
3	ГОСТ 6727-80* 214-210-0601-0005	ø5 Вр-I L=1000	2	0.14	0.28
4	ГОСТ 6727-80* 214-210-0601-0001	ø3 Вр-I L=100	3	0.01	0.03
		Пояс обвязки ПО-1 п.м.	96.34	0.32	30.82
5	ГОСТ 6727-80* 214-210-0601-0005	ø5 Вр-I L=1000	2	0.14	0.28
6	ГОСТ 6727-80* 214-210-0601-0001	ø3 Вр-I L=100	5	0.01	0.05
	Материалы: 212-401-0104	Цементно-песчаный раствор М100 м3	0.57		
		Изделие металлическое ИМ-1	33	0.76	25.08
7	ГОСТ 103-2006 214-101-0201-0001	Полоса 4x50 ГОСТ 103-2006 / ВСт3кп ГОСТ 380-94* L=330	1	0.52	0.52
8	ГОСТ 103-2006 214-101-0201-0001	Полоса 4x50 ГОСТ 103-2006 / ВСт3кп ГОСТ 380-94* L=150	1	0.24	0.24
		Перемычка монолитная Прм-1	4	5.92	23,68
1	ГОСТ 34028-2016 214-210-0502-0001	ø12 А-500 L=1300	4	1.15	4.60
2	ГОСТ 34028-2016 214-210-0101-0001	ø6 А-240 L=560	11	0.12	1.32
	Материалы: 212-101-0600	Бетон кл. С12/15 м3	0.021		
		Перемычка монолитная Прм-2	3	6.28	18.84
9	ГОСТ 34028-2016 214-210-0502-0001	ø12 А 500 L=1400	4	1.24	4.96
10	ГОСТ 34028-2016 214-210-0101-0001	ø6 А 240 L=560	11	0.12	1.32
	Материалы: 212-101-0600	Бетон кл. С12/15 м3	0.023		
		Перемычка монолитная Прм-4	4	7.72	30,88
1	ГОСТ 34028-2016 214-210-0502-0001	ø12 А-500 L=1700	4	1.51	6.04
2	ГОСТ 34028-2016 214-210-0101-0001	ø6 А-240 L=560	14	0.12	1.68
	Материалы: 212-101-0600	Бетон кл. С12/15 м3	0.029		

Ведомость перемычек

Поз.	Схема сечения
Прм-1 Прм-2 Прм-4	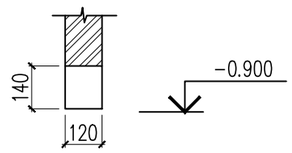

Ведомость деталей

Поз.	Эскиз
10	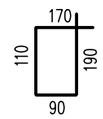

Изм.	Кол.уч.	Лист	N док.	Подпись	Дата
Проверил		Алмуханов Д.			
Разработ.		Есболганов М.			

01-2023-КЖ

"Строительство двухэтажной пристройки к стационару Шалкарской районной больницы г. Шалкар. Шалкарского района Актюбинской области "

Здание ЛПУ

Стадия	Лист	Листов
РП	31	59

Узлы А,Б.Перемычка Прм-1.

ТОО "MS Industrial"
г.Шымкент- 2025 г.

Согласовано:

Взам. инв. №

Подп. и дата

Инв. № подл.

Формат

Кладочный план на отм. 0,000

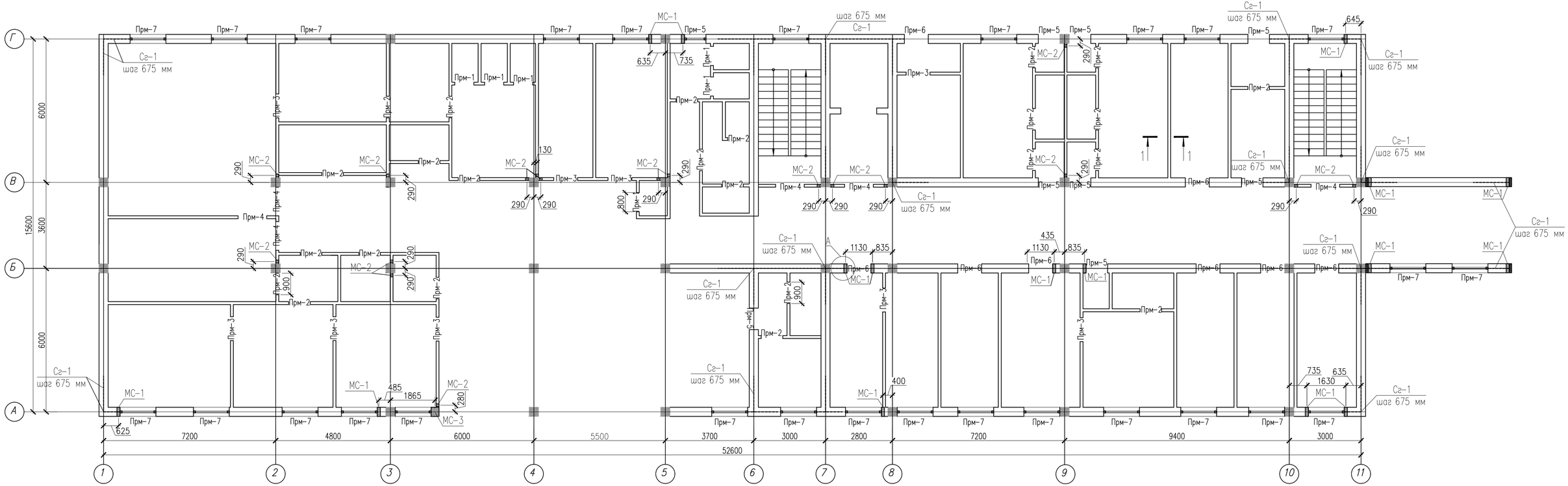

Примечание:

1. Наружные стены толщиной 380мм из обыкновенного обожженого кирпича марки КОРПо 1НФ/100/2,0/50/ по ГОСТ 530-2012 на цементно-песчаном растворе М50, армируются сетками СГ-1 по 1500мм. в каждую сторону с шагом 675мм по высоте. Связь каменной кладки с монолитными железобетонными сердечниками выполнить арматурными сетками СГ-1 по серии 2.130-6с в.1 укладываемые в горизонтальных швах кладки, при этом сетки должны проходить сквозь тела монолитных сердечников.
2. Внутренние перегородки выполнены из обыкновенного обожженого кирпича марки КОРПо 1НФ/100/2,0/50/ по ГОСТ 530-2012 на цементно-песчаном растворе М50, армируются сетками СГ-2 по всей длине непрерывно, с шагом 675мм по высоте. Перегородки длинной более 3м армируются дополнительно еще в верхних рядах кладки и крепятся к перекрытию по узлу "Ж". Изделия металлические ИМ-1 устанавливаются в пустотах или швах плит покрытия.
3. Данный лист читать с листом АС-

1. Данный лист см. совместно с листами КЖ-30,31,33,34,35,36,37

						01-2023-КЖ			
Изм.	Кол.уч.	Лист	N док.	Подпись	Дата	"Строительство двухэтажной пристройки к стационару Шалкарской районной больницы г. Шалкар. Шалкарского района Актюбинской области "			
Проверил		Алмуханов Д.				Здание ЛПУ	Стадия	Лист	Листов
Разработ.		Есболганов М.					РП	32	59
						Кладочный план на отм. 0,000.	ТОО "MS Industrial" г.Шымкент- 2025 г.		

Согласовано:

Взам. инв. №

Подп. и дата

Инв. № подл.

Формат

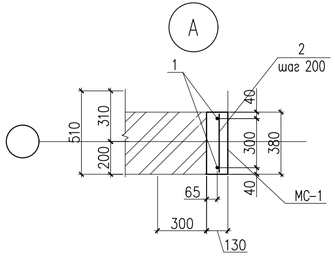

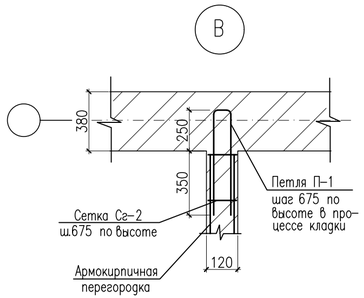

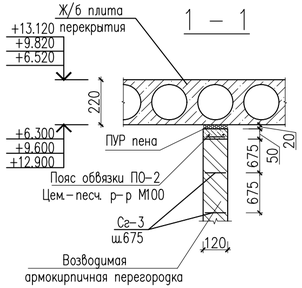

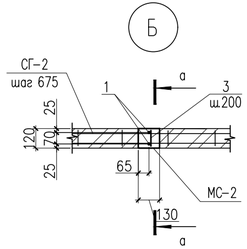

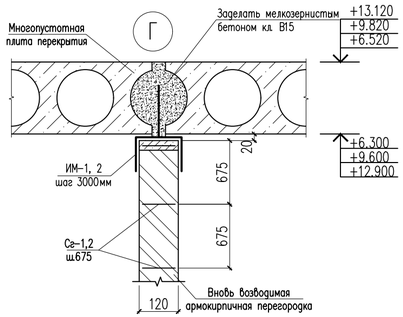

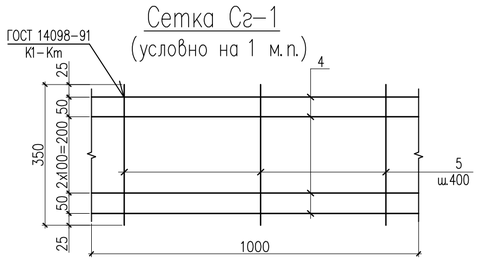

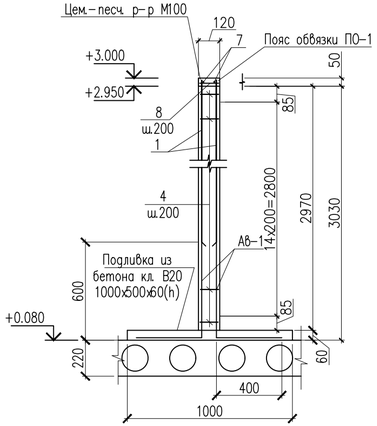

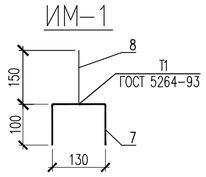

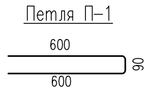

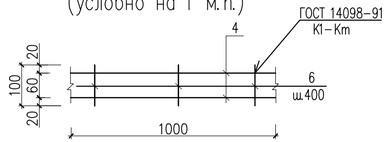

Спецификация материалов

Поз.	Обозначение	Наименование	Кол.	Масса ед., кг.	Примеч.
		Монолитный сердечник МС-1	16	5.4	86.40
1	ГОСТ 34028-2016 214-210-0502-0001	ø10 А-500 L=3400	2	2.10	4.20
2	ГОСТ 34028-2016 214-210-0101-0001	ø6 А 240 L=360	15	0.08	1.20
	Материалы: 212-101-0600	Бетон кл. С12/15 м3	0.16		
		Монолитный сердечник МС-2	18	4.12	74.16
1	ГОСТ 34028-2016 214-210-0502-0001	ø 10 А 500 L=3100	2	1.91	3.82
3	ГОСТ 34028-2016 214-210-0101-0001	ø6 А 240 L=100	15	0.02	0.30
	Материалы: 212-101-0600	Бетон кл. С12/15 м3	0.057		
		Сетка Сг-1 п.м.	224	0.76	170.24
4	ГОСТ 6727-80* 214-210-0601-0005	ø5 Вр-I L=1000	5	0.14	0.70
5	ГОСТ 6727-80* 214-210-0601-0001	ø3 Вр-I L=350	3	0.02	0.06
		Сетка Сг-2 п.м.	867.4	0.31	268.89
4	ГОСТ 6727-80* 214-210-0601-0005	ø5 Вр-I L=1000	2	0.14	0.28
6	ГОСТ 6727-80* 214-210-0601-0001	ø3 Вр-I L=100	3	0.01	0.03
		Петли			
П-1	ГОСТ 34028-2016 214-210-0501-0004	ø8 А 500 L=1350	168	0.53	89.0
		Пояс обвязки ПО-1 п.м.	216	0.33	71.28
7	ГОСТ 6727-80* 214-210-0601-0005	ø5 Вр-I L=1000	2	0.14	0.28
8	ГОСТ 6727-80* 214-210-0601-0001	ø3 Вр-I L=100	5	0.01	0.05
	Материалы: 212-401-0104	Цементно-песчаный раствор М100 м3	1.29		
		Изделие металлическое ИМ-1	72	0.76	54.72
9	ГОСТ 103-2006 214-101-0201-0001	Полоса 4х50 ГОСТ 103-2006 / ВСт3кп ГОСТ 380-94* L=330	1	0.52	0.52
10	ГОСТ 103-2006 214-101-0201-0001	Полоса 4х50 ГОСТ 103-2006 / ВСт3кп ГОСТ 380-94* L=150	1	0.24	0.24

1. Данный лист см. совместно с листами КЖ-30,31,32,34,35,36,37

Изм.	Кол.уч.	Лист	N док.	Подпись	Дата
Проверил		Алмуханов Д.			
Разработ.		Есболганов М.			

01-2023-КЖ

"Строительство двухэтажной пристройки к стационару Шалкарской районной больницы г. Шалкар. Шалкарского района Актюбинской области"

Здание ЛПУ

Стадия	Лист	Листов
РП	33	59

Узлы А,Б,В,Г.

ТОО "MS Industrial" г.Шымкент- 2025 г.

Согласовано

Взам. инв. №

Подп. и дата

Инв. № подл.

Формат

Перемычки Прм-1,2,3,4

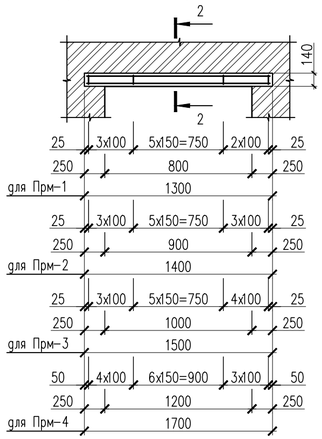

Перемычки Прм-5,6,7

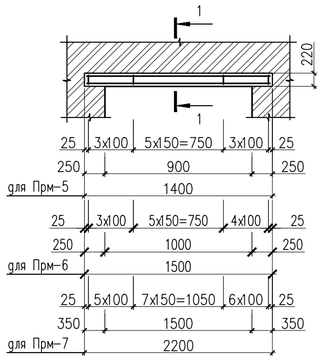

2 – 2

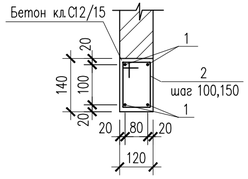

1 – 1

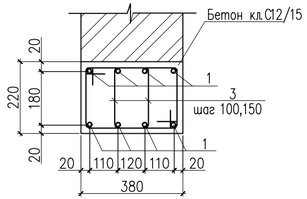

Спецификация материалов

Поз.	Обозначение	Наименование	Кол.	Масса ед., кг.	Примеч.
		Перемычка монолитная Прм-6	8	16.58	132.64
1	ГОСТ 34028-2016 214-210-0502-0001	ø12 А-500 L=1500	8	1.33	10.6
3	ГОСТ 34028-2016 214-210-0101-0001	ø6 А-240 L=1020	26	0.23	5.98
	Материалы: 212-101-0600	Бетон кл. С12/15 м3	0.13		
		Перемычка монолитная Прм-7	27	24.34	657.18
1	ГОСТ 34028-2016 214-210-0502-0001	ø12 А-500 L=2200	8	1.95	15.6
3	ГОСТ 34028-2016 214-210-0101-0001	ø6 А-240 L=1020	38	0.23	8.74
	Материалы: 212-101-0600	Бетон кл. С12/15 м3	0.19		

Спецификация материалов

Поз.	Обозначение	Наименование	Кол.	Масса ед., кг.	Примеч.
		Перемычка монолитная Прм-1	6	5.92	35.52
1	ГОСТ 34028-2016 214-210-0502-0001	ø12 А-500 L=1300	4	1.15	4.60
2	ГОСТ 34028-2016 214-210-0101-0001	ø6 А-240 L=560	11	0.12	1.32
	Материалы: 212-101-0600	Бетон кл. С12/15 м3	0.022		
		Перемычка монолитная Прм-2	24	6.40	153.6
1	ГОСТ 34028-2016 214-210-0502-0001	ø12 А-500 L=1400	4	1.24	4.96
2	ГОСТ 34028-2016 214-210-0101-0001	ø6 А-240 L=560	12	0.12	1.44
	Материалы: 212-101-0600	Бетон кл. С12/15 м3	0.024		
		Перемычка монолитная Прм-3	9	6.88	61.92
1	ГОСТ 34028-2016 214-210-0502-0001	ø12 А-500 L=1500	4	1.33	5.32
2	ГОСТ 34028-2016 214-210-0101-0001	ø6 А-240 L=560	13	0.12	1.56
	Материалы: 212-101-0600	Бетон кл. С12/15 м3	0.026		
		Перемычка монолитная Прм-4	6	7.72	46.32
1	ГОСТ 34028-2016 214-210-0502-0001	ø12 А-500 L=1700	4	1.51	6.04
2	ГОСТ 34028-2016 214-210-0101-0001	ø6 А-240 L=560	14	0.12	1.68
	Материалы: 212-101-0600	Бетон кл. С12/15 м3	0.081		
		Перемычка монолитная Прм-5	9	15.44	138.96
1	ГОСТ 34028-2016 214-210-0502-0001	ø12 А-500 L=1400	8	1.24	9.92
3	ГОСТ 34028-2016 214-210-0101-0001	ø6 А-240 L=1020	24	0.23	5.52
	Материалы: 212-101-0600	Бетон кл. С12/15 м3	0.12		

Ведомость деталей

Поз.	Эскиз
2	
3	

Ведомость перемычек

Поз.	Схема сечения
Прм-1,2,3,4	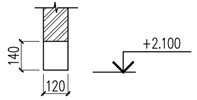
Прм-5,6,7	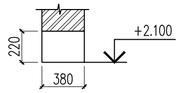

1. Данный лист см. совместно с листами КЖ-30,31,32,33,35,36,37

Изм.	Кол.уч.	Лист	N док.	Подпись	Дата	01-2023-КЖ		
						"Строительство двухэтажной пристройки к стационару Шалкарской районной больницы г. Шалкар. Шалкарского района Актюбинской области "		
Проверил		Алмуханов Д.				Здание ЛПУ	Стадия	Лист	Листов
Разработ.		Есболганов М.					РП	34	59
						Перемычки Прм-1,2,3,4,5,6,7.	ТОО "MS Industrial" г.Шымкент- 2025 г.		

Согласовано

Взам. инв. №

Подп. и дата

Инв. № подл.

Формат

Кладочный план на отм. +3,300

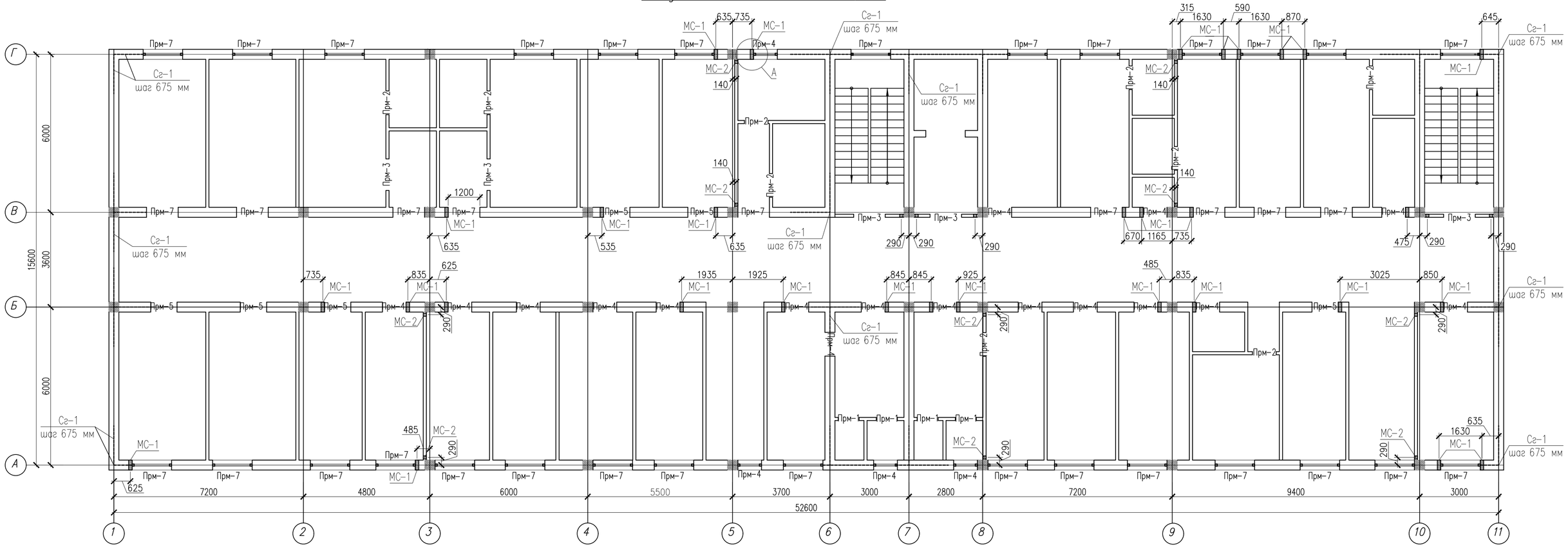

Примечание:

1. Наружные стены толщиной 380мм из обыкновенного обожженого кирпича марки КОРПо 1НФ/100/2,0/50/ по ГОСТ 530-2012 на цементно-песчаном растворе М50, армируются сетками СГ-1 по 1500мм. в каждую сторону с шагом 675мм по высоте. Связь каменной кладки с монолитными железобетонными сердечниками выполнить арматурными сетками СГ-1 по серии 2.130-6с в.1 укладываемые в горизонтальных швах кладки, при этом сетки должны проходить сквозь тела монолитных сердечников.
2. Внутренние перегородки выполнены из обыкновенного обожженого кирпича марки КОРПо 1НФ/100/2,0/50/ по ГОСТ 530-2012 на цементно-песчаном растворе М50, армируются сетками СГ-2 по всей длине непрерывно, с шагом 675мм по высоте. Перегородки длинной более 3м. армируются дополнительно еще в верхних рядах кладки и крепятся к перекрытию по узлу "Ж". Изделия металлические ИМ-1 устанавливаются в пустотах или швах плит покрытия.
3. Данный лист читать с листом АС-

1. Данный лист см. совместно с листами КЖ-30,31,32,33,34,36,37

						01-2023-КЖ
Изм.	Кол.уч.	Лист	N док.	Подпись	Дата	"Строительство двухэтажной пристройки к стационару Шалкарской районной больницы г. Шалкар. Шалкарского района Актюбинской области "
Проверил		Алмуханов Д.				Здание ЛПУ
Разработ.		Есболганов М.				Кладочный план на отм. +3,300.

Стадия	Лист	Листов
РП	35	59

ТОО "MS Industrial" г.Шымкент- 2025 г.

Согласовано

Взам. инв. №

Подп. и дата

Инв. № подл.

Формат

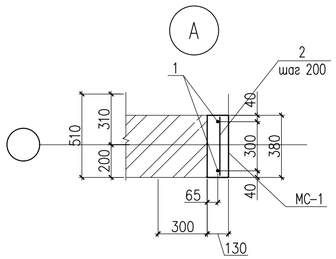

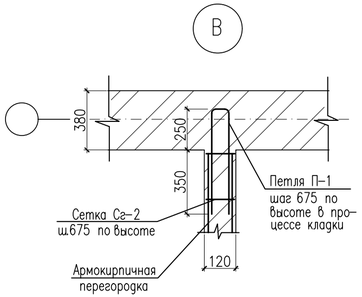

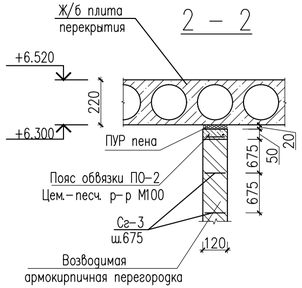

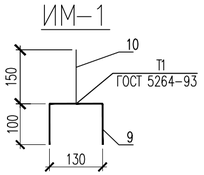

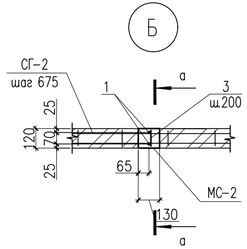

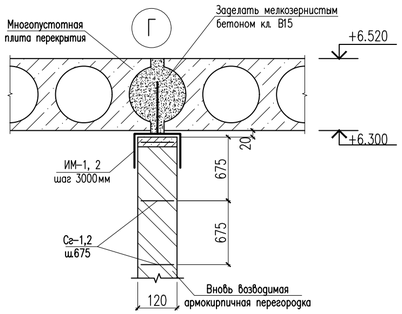

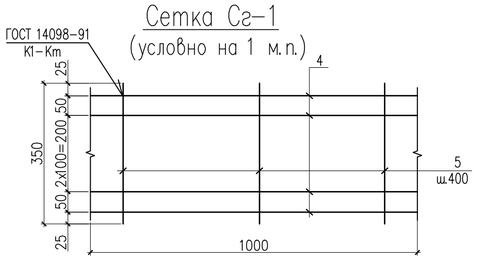

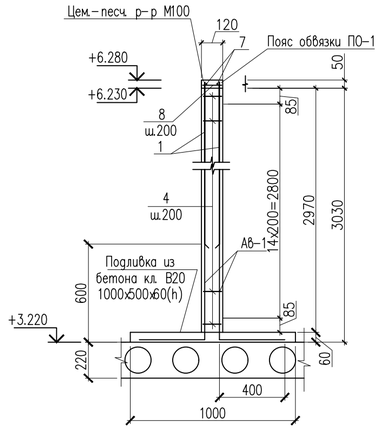

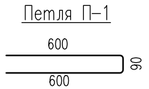

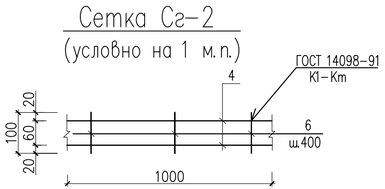

Спецификация материалов

Поз.	Обозначение	Наименование	Кол.	Масса ед., кг.	Примеч.
		Монолитный сердечник МС-1	30	5.4	162.0
1	ГОСТ 34028-2016 214-210-0502-0001	ф 10 А-500 L=3400	2	2.10	4.20
2	ГОСТ 34028-2016 214-210-0101-0001	ф6 А 240 L=360	15	0.08	1.20
	Материалы: 212-101-0600	Бетон кл. С12/15 м3	0.16		
		Монолитный сердечник МС-2	15	4.12	61.8
1	ГОСТ 34028-2016 214-210-0502-0001	ф 10 А-500 L=3100	2	1.91	3.82
3	ГОСТ 34028-2016 214-210-0101-0001	ф6 А 240 L=100	15	0.02	0.30
	Материалы: 212-101-0600	Бетон кл. С12/15 м3	0.048		
		Сетка Сг-1 п.м.	216	0.76	164.14
4	ГОСТ 6727-80* 214-210-0601-0005	ф5 Вр-I L=1000	5	0.14	0.70
5	ГОСТ 6727-80* 214-210-0601-0001	ф3 Вр-I L=350	3	0.02	0.06
		Сетка Сг-2 п.м.	767.44	0.31	237.90
4	ГОСТ 6727-80* 214-210-0601-0005	ф5 Вр-I L=1000	2	0.14	0.28
6	ГОСТ 6727-80* 214-210-0601-0001	ф3 Вр-I L=100	3	0.01	0.03
		Петли			
П-1	ГОСТ 34028-2016 214-210-0501-0004	ф8 А 500 L=1350	280	0.53	148.40
		Пояс обвязки ПО-1 п.м.	175	0.33	57.75
7	ГОСТ 6727-80* 214-210-0601-0005	ф5 Вр-I L=1000	2	0.14	0.28
8	ГОСТ 6727-80* 214-210-0601-0001	ф3 Вр-I L=100	5	0.01	0.05
	Материалы: 212-401-0104	Цементно-песчаный раствор М100 м3	1.05		
		Изделие металлическое ИМ-1	64	0.76	48.64
9	ГОСТ 103-2006 214-101-0201-0001	Полоса 4х50 ГОСТ 103-2006 / ВСт3кп ГОСТ 380-94* L=330	1	0.52	0.52
10	ГОСТ 103-2006 214-101-0201-0001	Полоса 4х50 ГОСТ 103-2006 / ВСт3кп ГОСТ 380-94* L=150	1	0.24	0.24

1. Данный лист см. совместно с листами КЖ-30,31,32,33,34,35,37

Изм.	Кол.уч.	Лист	N док.	Подпись	Дата
Проверил		Алмуханов Д.			
Разработ.		Есболганов М.			

01-2023-КЖ

"Строительство двухэтажной пристройки к стационару Шалкарской районной больницы г. Шалкар. Шалкарского района Актюбинской области"

Здание ЛПУ

Стадия	Лист	Листов
РП	36	59

Узлы А,Б,В,Г.

ТОО "MS Industrial" г.Шымкент- 2025 г.

Согласовано

Взам. инв. №

Подп. и дата

Инв. № подл.

Формат

Перемычки Прм-1,2,3

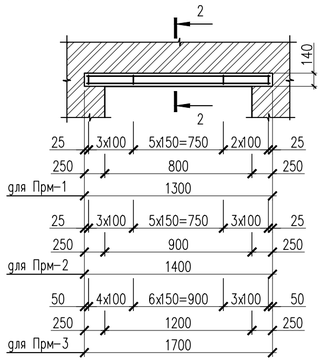

Перемычки Прм-4,5,6,7

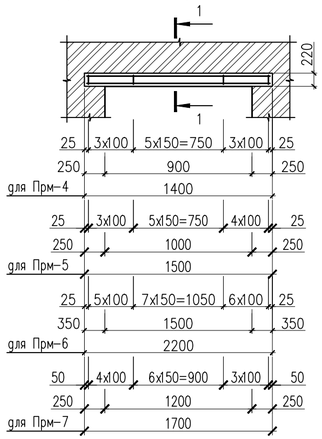

2 – 2

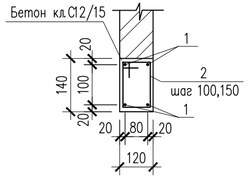

1 – 1

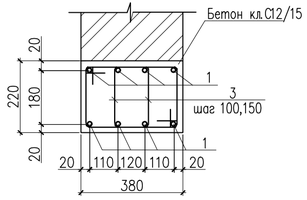

Спецификация материалов

Поз.	Обозначение	Наименование	Кол.	Масса ед., кг.	Примеч.
		Перемычка монолитная Прм-5	6	16.62	99.72
1	ГОСТ 34028-2016 214-210-0502-0001	ø12 А-500 L=1500	8	1.33	10.6
3	ГОСТ 34028-2016 214-210-0101-0001	ø6 А-240 L=1020	26	0.23	5.98
	Материалы: 212-101-0600	Бетон кл. С12/15 м3	0.13		
		Перемычка монолитная Прм-6	29	24.34	705.86
1	ГОСТ 34028-2016 214-210-0502-0001	ø12 А-500 L=2200	8	1.95	15.6
3	ГОСТ 34028-2016 214-210-0101-0001	ø6 А-240 L=1020	38	0.23	8.74
	Материалы: 212-101-0600	Бетон кл. С12/15 м3	0.19		
		Перемычка монолитная Прм-7	9	18.52	166.68
1	ГОСТ 34028-2016 214-210-0502-0001	ø12 А-500 L=1700	8	1.51	12.1
3	ГОСТ 34028-2016 214-210-0101-0001	ø6 А-240 L=1020	28	0.23	6.44
	Материалы: 212-101-0600	Бетон кл. С12/15 м3	0.15		

Спецификация материалов

Поз.	Обозначение	Наименование	Кол.	Масса ед., кг.	Примеч.
		Перемычка монолитная Прм-1	4	5.92	23.68
1	ГОСТ 34028-2016 214-210-0502-0001	ø12 А-500 L=1300	4	1.15	4.60
2	ГОСТ 34028-2016 214-210-0101-0001	ø6 А-240 L=560	11	0.12	1.32
	Материалы: 212-101-0600	Бетон кл. С12/15 м3	0.022		
		Перемычка монолитная Прм-2	9	6.40	57.6
1	ГОСТ 34028-2016 214-210-0502-0001	ø12 А-500 L=1400	4	1.24	4.96
2	ГОСТ 34028-2016 214-210-0101-0001	ø6 А-240 L=560	12	0.12	1.44
	Материалы: 212-101-0600	Бетон кл. С12/15 м3	0.024		
		Перемычка монолитная Прм-3	5	7.72	38.6
1	ГОСТ 34028-2016 214-210-0502-0001	ø12 А-500 L=1700	4	1.51	6.04
2	ГОСТ 34028-2016 214-210-0101-0001	ø6 А-240 L=560	14	0.12	1.68
	Материалы: 212-101-0600	Бетон кл. С12/15 м3	0.029		
		Перемычка монолитная Прм-4	21	15.44	324.24
1	ГОСТ 34028-2016 214-210-0502-0001	ø12 А-500 L=1400	8	1.24	9.92
3	ГОСТ 34028-2016 214-210-0101-0001	ø6 А-240 L=1020	24	0.23	5.52
	Материалы: 212-101-0600	Бетон кл. С12/15 м3	0.12		

Ведомость деталей

Поз.	Эскиз
2	
3	

Ведомость перемычек

Поз.	Схема сечения
Прм-1,2,3	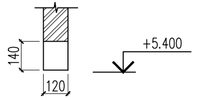
Прм-4,5,6,7	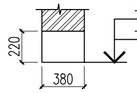

1. Данный лист см. совместно с листами КЖ-30,31,32,33,34,35,36

Изм.	Кол.уч.	Лист	N док.	Подпись	Дата	01-2023-КЖ		
						"Строительство двухэтажной пристройки к стационару Шалкарской районной больницы г. Шалкар. Шалкарского района Актюбинской области "		
Проверил		Алмуханов Д.				Здание ЛПУ	Стадия	Лист	Листов
Разработ.		Есболганов М.					РП	37	59
						Перемычки Прм-1,2,3,4,5,6,7,8.	ТОО "MS Industrial" г.Шымкент- 2025 г.		

Согласовано

Взам. инв. №

Подп. и дата

Инв. № подл.

Формат

Схема расположения элементов плит перекрытия на отм. 0.000

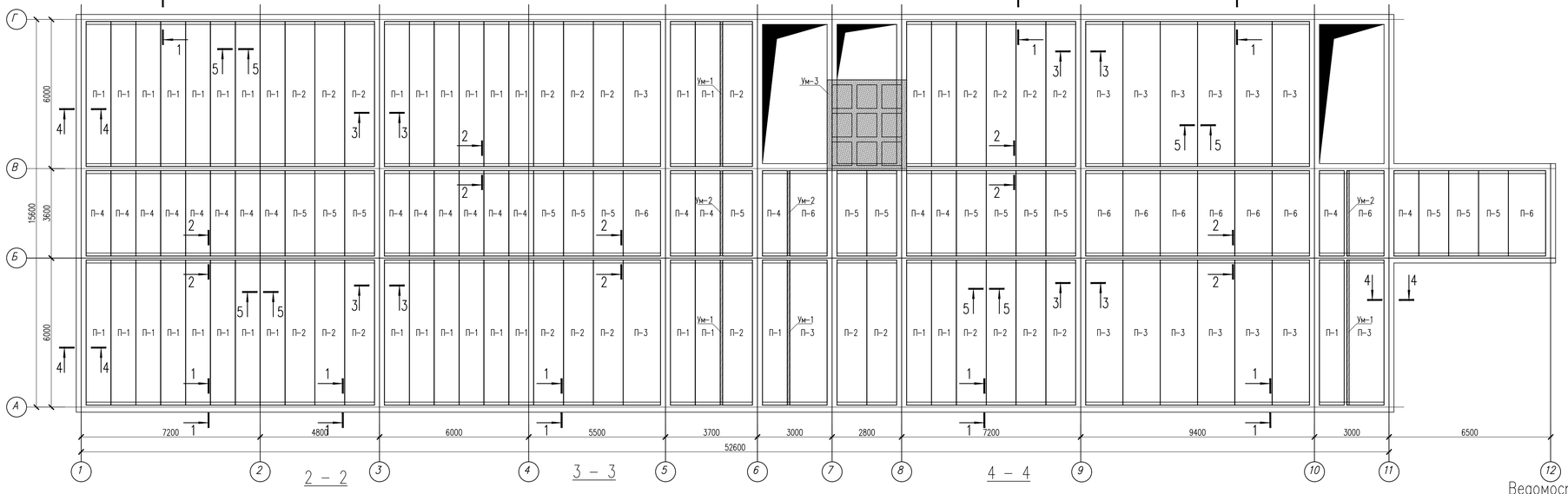

1 – 1

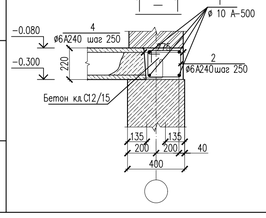

2 – 2

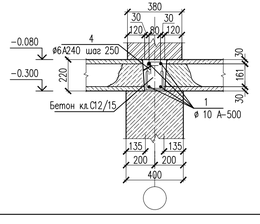

3 – 3

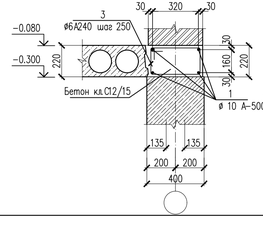

5 – 5

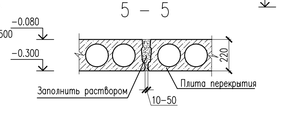

4 – 4

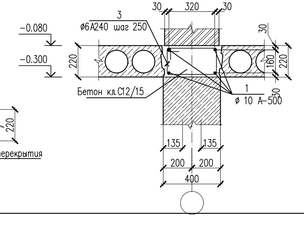

Спецификация материалов

Поз.	Обозначение	Наименование	Кол.	Масса ед.,кг.	Примеч.
		Сборные ж/б плиты перекрытия			
П-1	1.141-32с вып.3	ПК 59.10-8АV-с7 222-203-0303-0042	38	1730	65740
П-2	1.141-32с вып.3	ПК 59.12-8АV-с7 222-203-0303-0115	24	2000	48000
П-3	1.141-32с вып.3	ПК 59.15-8АV-с7 222-203-0303-0188	16	2780	44480
П-4	1.141-28с вып.3	ПК 29.10-8АIII-с7 222-203-0303-0012	21	880	18480
П-5	1.141-28с вып.3	ПК 29.12-8АIII-с7 222-203-0303-0085	16	1050	16800
П-6	1.141-28с вып.3	ПК 29.15-8АIII-с7 222-203-0303-0158	10	1350	13500
		Антисейсмопояс			
1	ГОСТ 34028-2016 214-210-0501-0005	ø10 А 500 м.п.	1528	0.62	947.36
2	ГОСТ 34028-2016 214-210-0101-0001	ø6 А 240 L=920	430	0.20	86
3	ГОСТ 34028-2016 214-210-0101-0001	ø6 А 240 L=1160	700	0.26	182
4	ГОСТ 34028-2016 214-210-0101-0001	ø6 А240 L=700	430	0.16	68.80
	Материалы: 212-101-0600	Бетон кл. С12/15 м3	25.30		

Ведомость деталей.

Поз.	Эскиз
2	290, 170, 250, 210
3	410, 170, 250, 330
4	180, 170, 250, 100

1. Данный лист см. совместно с листами КЖ-39,40,41,42,43,44,44.1,45,46,47,48
2. Плиты покрытия укладывать по слою цементно-песчаного раствора М100 толщиной 15 мм, глубина опирания плит 120 мм.
3. Швы между плитами перекрытия, а также швы в местах примыкания плит к стенам, очистить от мусора и залить цемнтно-песчаным раствором М100
4. Пустоты торцов панелей должны быть заделаны в заводских условиях бетонными вкладышами. В случае поступления с незаделанными торцами, их необходимо заделать в построечных условиях бетоном кл. В15.
6. Снятие опалубки производить после достижения бетоном 70% проектной прочности.
7. Отверстия в плите перекрытия диаметром до 100мм. пробить по месту, не нарушая ребра.

Изм.	Кол.уч.	Лист	N док.	Подпись	Дата	01-2023-КЖ		
						"Строительство двухэтажной пристройки к стационару Шалкарской районной больницы г. Шалкар. Шалкарского района Актюбинской области"		
Проверил		Алмуханов Д.				Здание ЛПУ	Стадия	Лист	Листов
Разработ.		Есболганов М.					РП	38	59
						Схема расположения элементов плит перекрытия на отм. 0.000	ТОО "MS Industrial" г.Шымкент- 2025 г.	

Согласовано

Взам. инв. №

Подп. и дата

Инв. № подл.

Формат

Опалубочный чертеж Ум-1

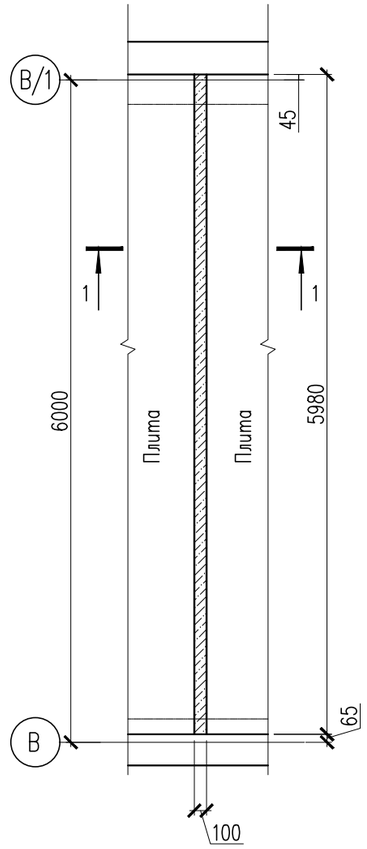

Опалубочный чертеж Ум-2

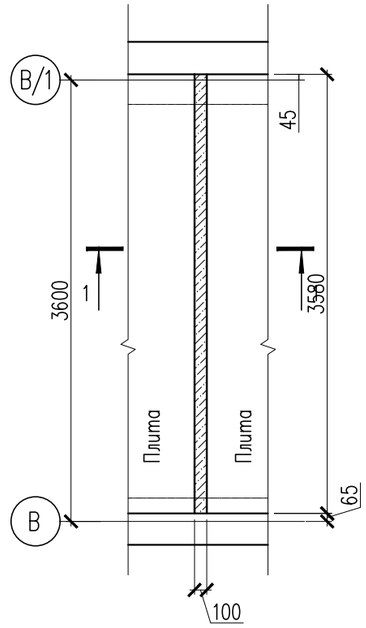

Спецификация материалов

Поз.	Обозначение	Наименование	Кол.	Масса ед., кг.	Примеч.
		Монолитный участок Ум-1	4	23.20	92.80
Кр-1		Каркас Кр-1 п.м.	6	2.20	12.40
1	ГОСТ 34028-2016 214-210-0502-0001	ø12 А 500 L=1000	2	0.89	1.78
2	ГОСТ 34028-2016 214-210-0101-0001	ø6 А 240 L=250	7	0.06	0.42
		Отдельные стержни			
Ос-1	ГОСТ 34028-2016 214-210-0502-0001	ø12 А 500 L=300	40	0.27	10.80
	Материалы: 212-101-0600	Бетон кл. С12/15 $м^3$	0.135		
		Монолитный участок Ум-2	3	14.40	43.20
Кр-1		Каркас Кр-1 п.м.	3.6	2.20	7.90
1	ГОСТ 34028-2016 214-210-0502-0001	ø10 А 500 L=1000	2	0.89	1.78
2	ГОСТ 34028-2016 214-210-0101-0001	ø6 А 240 L=250	7	0.06	0.42
		Отдельные стержни			
Ос-1	ГОСТ 34028-2016 214-210-0502-0001	ø10 А 500 L=300	24	0.27	6.50
	Материалы: 212-101-0600	Бетон кл. С12/15 $м^3$	0.08		

1 – 1

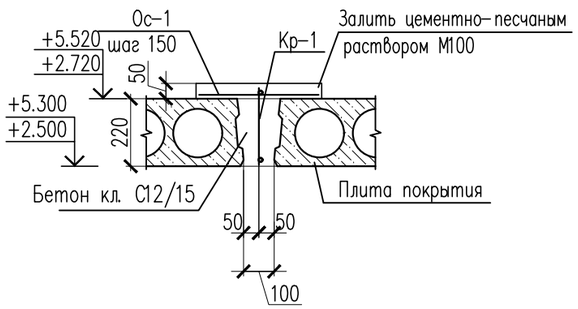

Каркас Кр-1 на 1 п.м

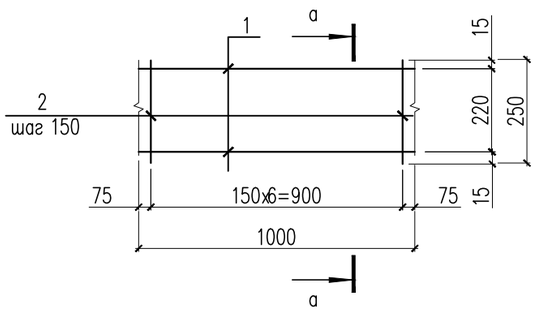

а – а

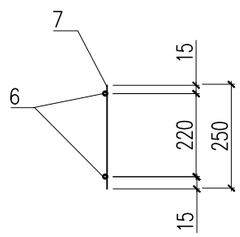

1. Данный лист см. совместно с листами КЖ-38,40,41,42,43,44,44.1,45,46,47,48

Изм.	Кол.уч.	Лист	N док.	Подпись	Дата	01-2023-КЖ		
						"Строительство двухэтажной пристройки к стационару Шалкарской районной больницы г. Шалкар. Шалкарского района Актюбинской области "		
Проверил		Алмуханов Д.				Здание ЛПУ	Стадия	Лист	Листов
Разработ.		Есболганов М.					РП	39	59
						Опалубочный чертеж Ум-1,2.	ТОО "MS Industrial" г.Шымкент- 2025 г.		

Согласовано:

Взам. инв. №

Подп. и дата

Инв. № подл.

Формат

Опалубочный чертеж Ум-3

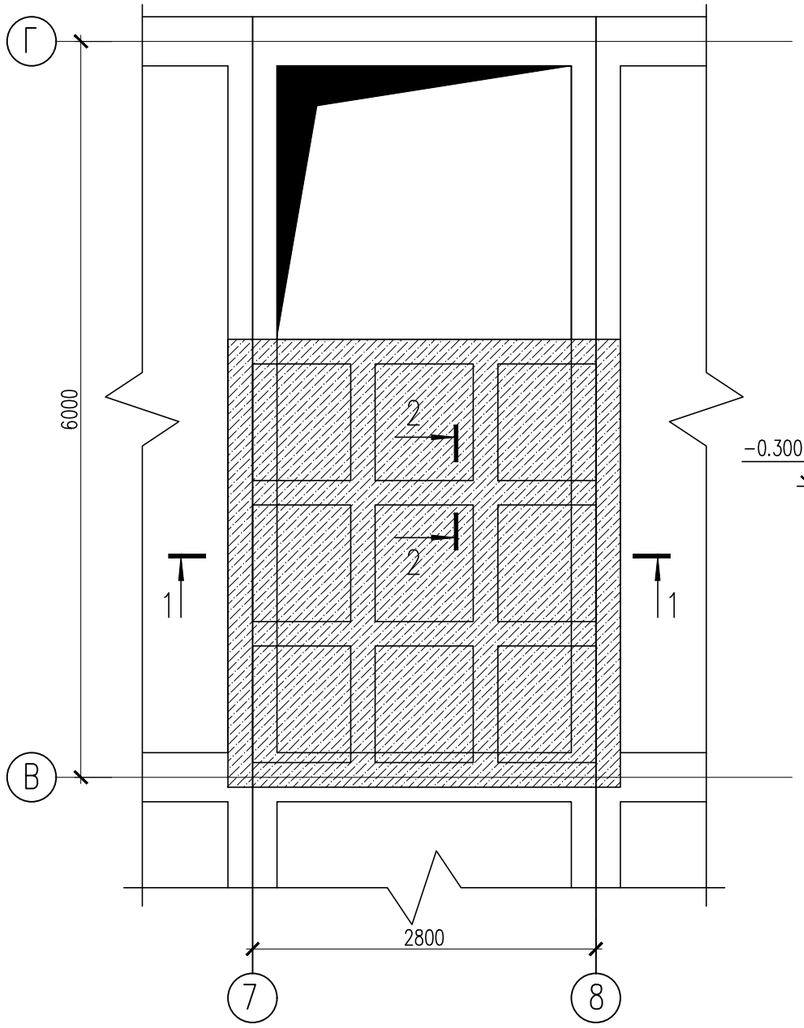

2 – 2

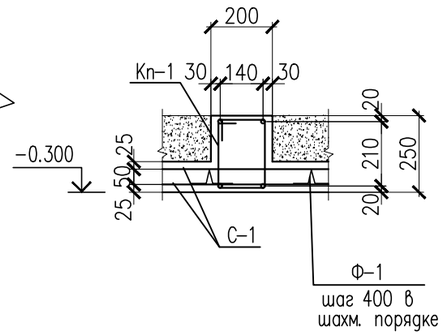

Спецификация материалов

Поз.	Обозначение	Наименование	Кол.	Масса ед., кг.	Примеч.
		Монолитный участок Ум-3	1	190.704	190.704
Кп-1		Каркас Кп-1 п.м.	27.40	4.16	113.984
1	ГОСТ 34028-2016 214-210-0502-0001	ø16 А-500 L=1000	2	1.58	3.16
2	ГОСТ 34028-2016 214-210-0101-0001	ø6 А240 L=900	5	0.20	1.00
С-1		Сетка С-1 м2	23.40	2.80	65.52
3	ГОСТ 6727-80* 214-210-0601-0005	ø5 Вр-I 100/100 L=1000	20	0.14	2.80
Ф-1	ГОСТ 34028-2016 214-210-0501-0005	ø10 А500 L=440	60	0.27	16.20
	Материалы: 212-101-0600	Бетон кл. С 12/15 $м^3$	1.80		

1 – 1

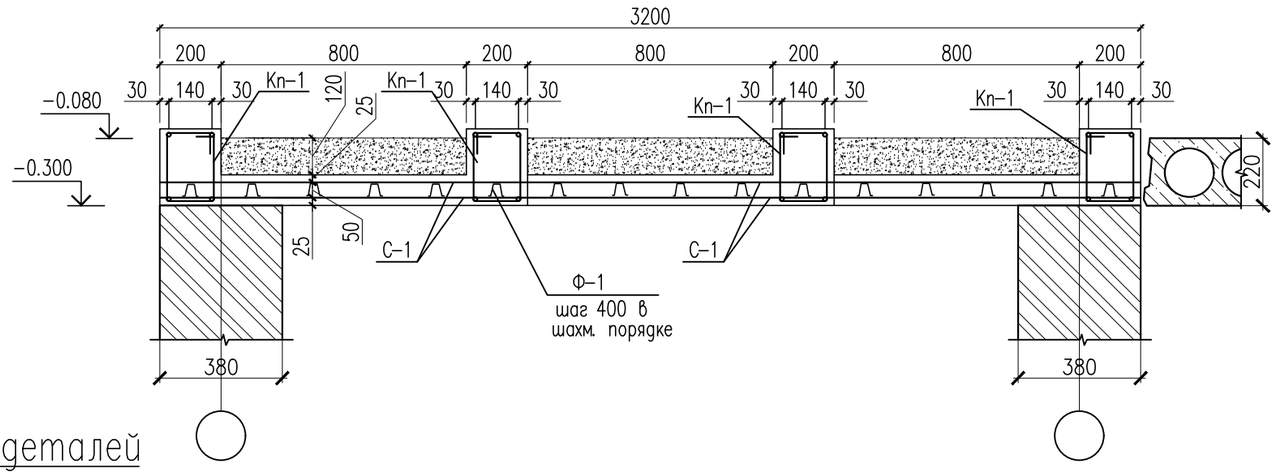

Каркас Кп-1 на 1 п.м.

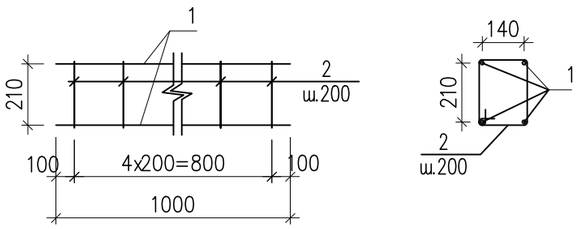

Ведомость деталей

Поз.	Эскиз
Ф-1	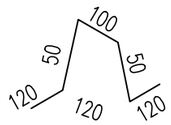
2	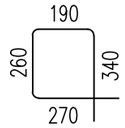

1. Данный лист см. совместно с листами КЖ-38,39,41,42,43,44,44.1,45,46,47,48

Изм.	Кол.уч.	Лист	N док.	Подпись	Дата
Проверил		Алмуханов Д.			
Разработ.		Есболганов М.			

01-2023-КЖ

"Строительство двухэтажной пристройки к стационару Шалкарской районной больницы г. Шалкар. Шалкарского района Актюбинской области "

Здание ЛПУ

Стадия	Лист	Листов
РП	40	59

Опалубочный чертеж Ум-3

ТОО "MS Industrial" г.Шымкент- 2025 г.

Согласовано:

Взам. инв. N°

Подп. и дата

Инв. N° подл.

Формат

Схема расположения элементов плит перекрытия на отм. +3.300

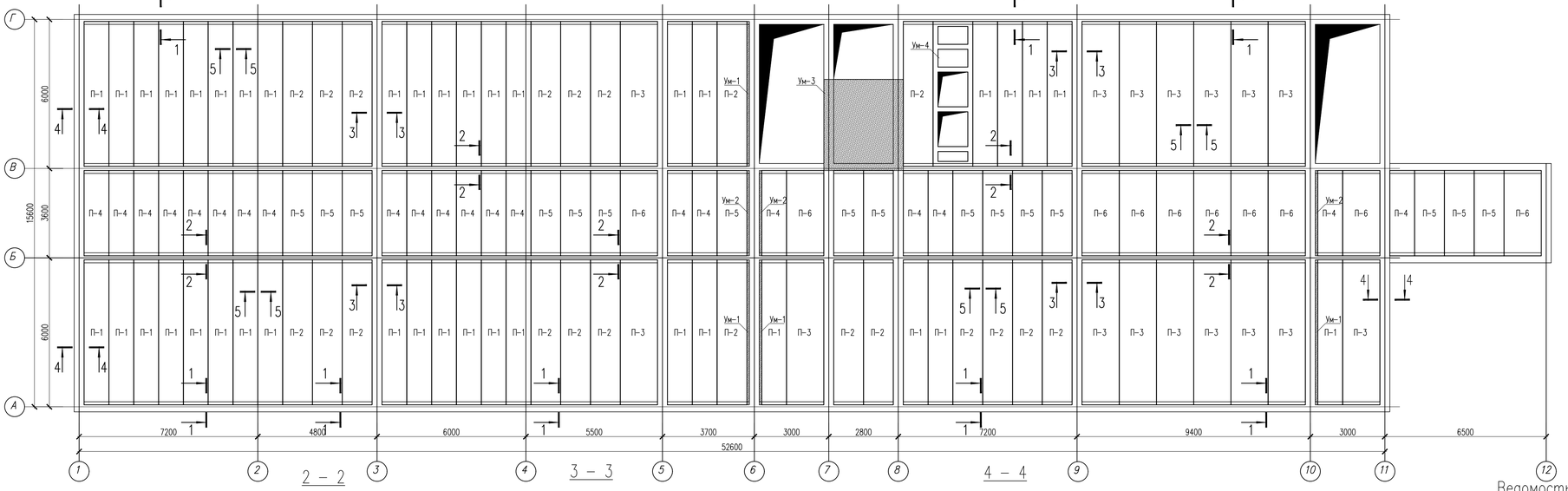

1 – 1

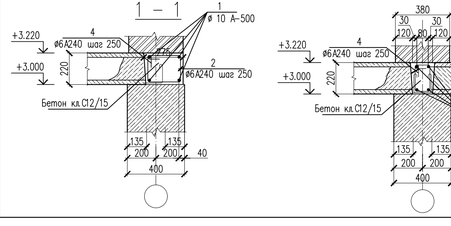

2 – 2

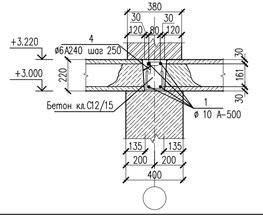

3 – 3

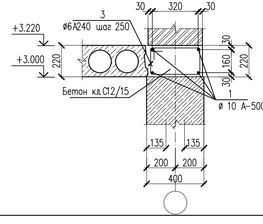

5 – 5

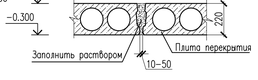

4 – 4

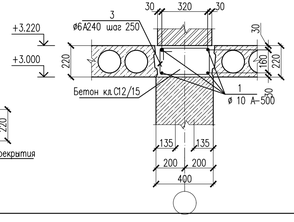

Спецификация материалов

Поз.	Обозначение	Наименование	Кол.	Масса ед.,кг.	Примеч.
		Сборные ж/б плиты перекрытия			
П-1	1.141-32с вып.3	ПК 59.10-8АV-с7 222-203-0303-0042	38	1730	65740
П-2	1.141-32с вып.3	ПК 59.12-8АV-с7 222-203-0303-0115	24	2000	48000
П-3	1.141-32с вып.3	ПК 59.15-8АV-с7 222-203-0303-0188	16	2780	44480
П-4	1.141-28с вып.3	ПК 29.10-8АIII-с7 222-203-0303-0012	21	880	18480
П-5	1.141-28с вып.3	ПК 29.12-8АIII-с7 222-203-0303-0085	14	1050	14700
П-6	1.141-28с вып.3	ПК 29.15-8АIII-с7 222-203-0303-0158	10	1350	13500
		Антисейсмолояс			
1	ГОСТ 34028-2016 214-210-0501-0005	ø10 А 500 м.п.	1528	0.62	947.36
2	ГОСТ 34028-2016 214-210-0101-0001	ø6 А 240 L=920	430	0.20	86
3	ГОСТ 34028-2016 214-210-0101-0001	ø6 А 240 L=1160	700	0.26	182
4	ГОСТ 34028-2016 214-210-0101-0001	ø6 А240 L=700	430	0.16	68.80
	Материалы: 212-101-0600	Бетон кл. С12/15 м3	25.30		

Ведомость деталей.

Поз.	Эскиз
2	290, 170, 250, 210
3	410, 170, 250, 330
4	180, 170, 250, 100

1. Данный лист см. совместно с листами КЖ-38,39,40,42,43,44,44.1,45,46,47,48
2. Плиты покрытия укладывать по слою цементно-песчаного раствора М100 толщиной 15 мм, глубина опирания плит 120 мм.
3. Швы между плитами перекрытия, а также швы в местах примыкания плит к стенам, очистить от мусора и залить цемнтно-песчаным раствором М100
4. Пустоты торцов панелей должны быть заделаны в заводских условиях бетонными вкладышами. В случае поступления с незаделанными торцами, их необходимо заделать в построечных условиях бетоном кл. В15.
5. Снятие опалубки производить после достижения бетоном 70% проектной прочности.
7. Отверстия в плите перекрытия диаметром до 100мм. пробить по месту, не нарушая ребра.

Изм.	Кол.уч.	Лист	N док.	Подпись	Дата	01-2023-КЖ		
						"Строительство двухэтажной пристройки к стационару Шалкарской районной больницы г. Шалкар. Шалкарского района Актюбинской области"		
Проверил		Алмуханов Д.				Здание ЛПУ	Стадия	Лист	Листов
Разработ.		Есболганов М.					РП	41	59
						Схема расположения элементов плит перекрытия на отм. +3.300	ТОО "MS Industrial" г.Шымкент- 2025 г.	

Согласовано

Взам. инв. №

Подп. и дата

Инв. № подл.

Формат

Опалубочный чертеж Ум-1

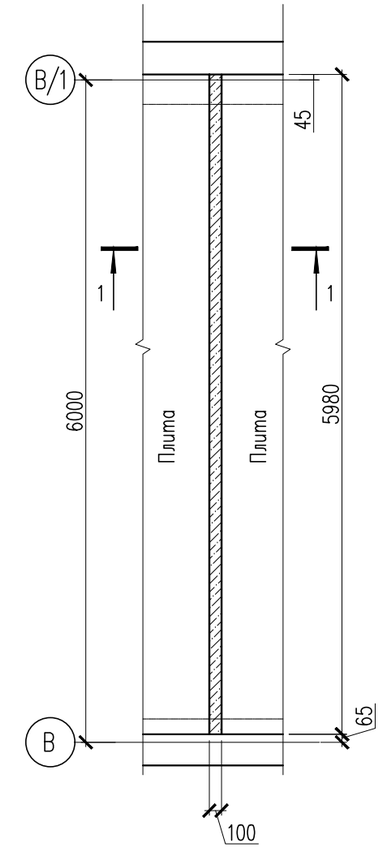

Опалубочный чертеж Ум-2

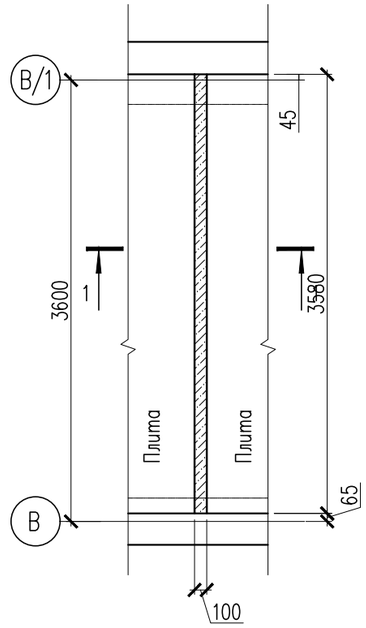

Спецификация материалов

Поз.	Обозначение	Наименование	Кол.	Масса ед., кг.	Примеч.
		Монолитный участок Ум-1	4	23.20	92.80
Кр-1		Каркас Кр-1 п.м.	6	2.20	12.40
1	ГОСТ 34028-2016 214-210-0501-0005	ø10 А 500 L=1000	2	0.89	1.78
2	ГОСТ 34028-2016 214-210-0101-0001	ø6 А 240 L=250	7	0.06	0.42
		Отдельные стержни			
Ос-1	ГОСТ 34028-2016 214-210-0501-0005	ø10 А 500 L=300	40	0.27	10.80
	Материалы: 212-101-0600	Бетон кл. С12/15 $м^3$	0.135		
		Монолитный участок Ум-2	3	14.40	43.20
Кр-1		Каркас Кр-1 п.м.	3.6	2.20	7.90
1	ГОСТ 34028-2016 214-210-0501-0005	ø10 А 500 L=1000	2	0.89	1.78
2	ГОСТ 34028-2016 214-210-0101-0001	ø6 А 240 L=250	7	0.06	0.42
		Отдельные стержни			
Ос-1	ГОСТ 34028-2016 214-210-0501-0005	ø10 А 500 L=300	24	0.27	6.50
	Материалы: 212-101-0600	Бетон кл. С12/15 $м^3$	0.08		

1 – 1

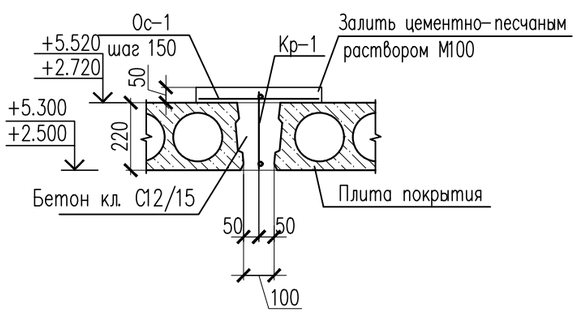

Каркас Кр-1 на 1 п.м

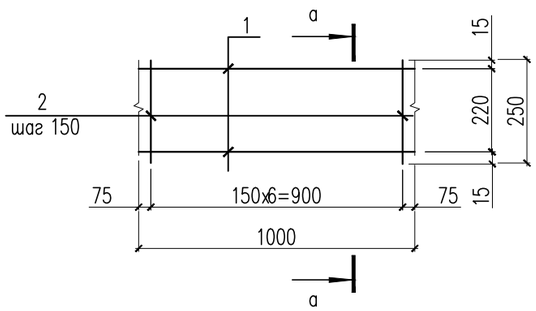

а – а

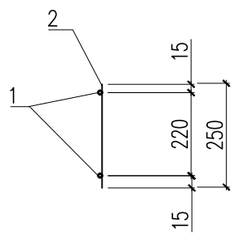

1. Данный лист см. совместно с листами КЖ-38,39,40,41,43,44,44.1,45,46,47,48

Изм.	Кол.уч.	Лист	N док.	Подпись	Дата	01-2023-КЖ		
						"Строительство двухэтажной пристройки к стационару Шалкарской районной больницы г. Шалкар. Шалкарского района Актюбинской области "		
Проверил		Алмуханов Д.				Здание ЛПУ	Стадия	Лист	Листов
Разработ.		Есболганов М.					РП	42	59
						Опалубочный чертеж Ум-1,2.	ТОО "MS Industrial" г.Шымкент- 2025 г.		

Согласовано:

Взам. инв. №

Подп. и дата

Инв. № подл.

Формат

Опалубочный чертеж Ум-3

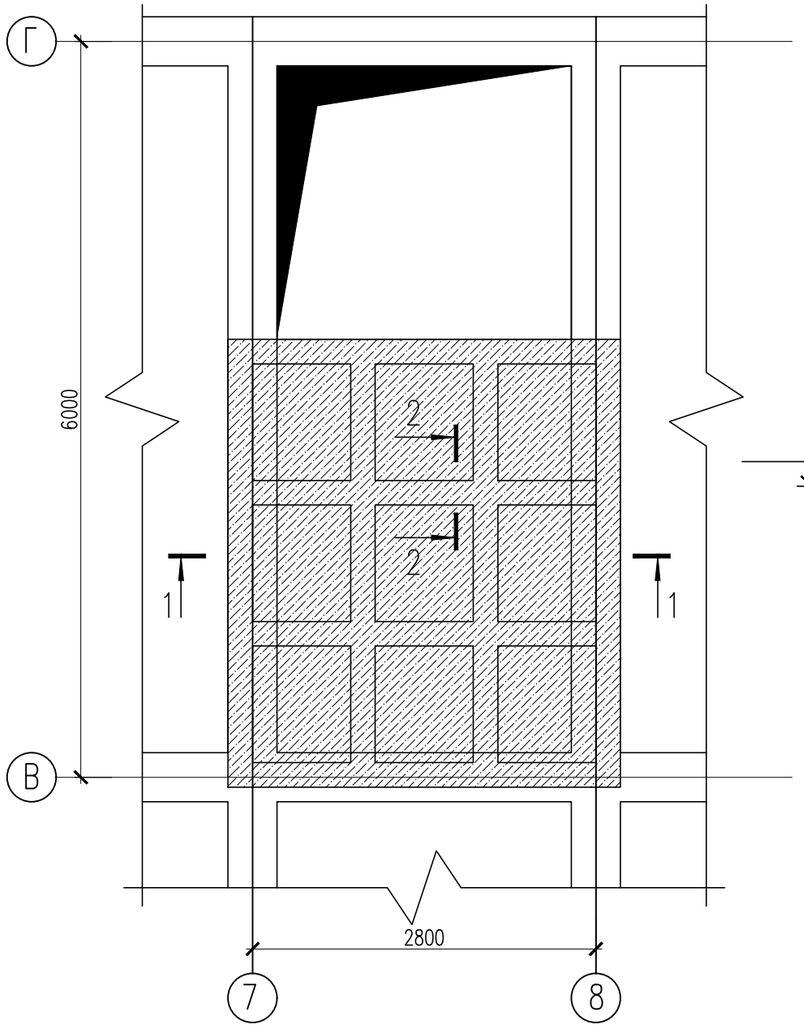

2 – 2

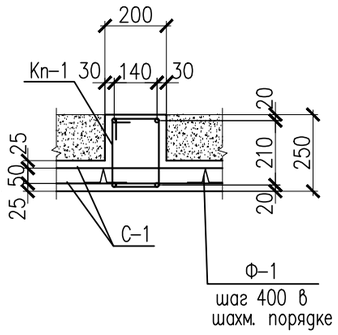

Спецификация материалов

Поз.	Обозначение	Наименование	Кол.	Масса ед., кг.	Примеч.
		Монолитный участок Ум-3	1	190.704	190.704
Кп-1		Каркас Кп-1 п.м.	27.40	4.16	113.984
1	ГОСТ 34028-2016 214-210-0502-0001	ø16 А500 L=1000	2	1.58	3.16
2	ГОСТ 34028-2016 214-210-0101-0001	ø6 А240 L=900	5	0.20	1.00
С-1		Сетка С-1 м2	23.40	2.80	65.52
3	ГОСТ 6727-80* 214-210-0601-0005	ø5 Вр-I 100/100 L=1000	20	0.14	2.80
Ф-1	ГОСТ 34028-2016 214-210-0501-0005	ø10 А500 L=440	60	0.27	16.20
	Материалы: 212-101-0600	Бетон кл. С 12/15 $м^3$	1.80		

1 – 1

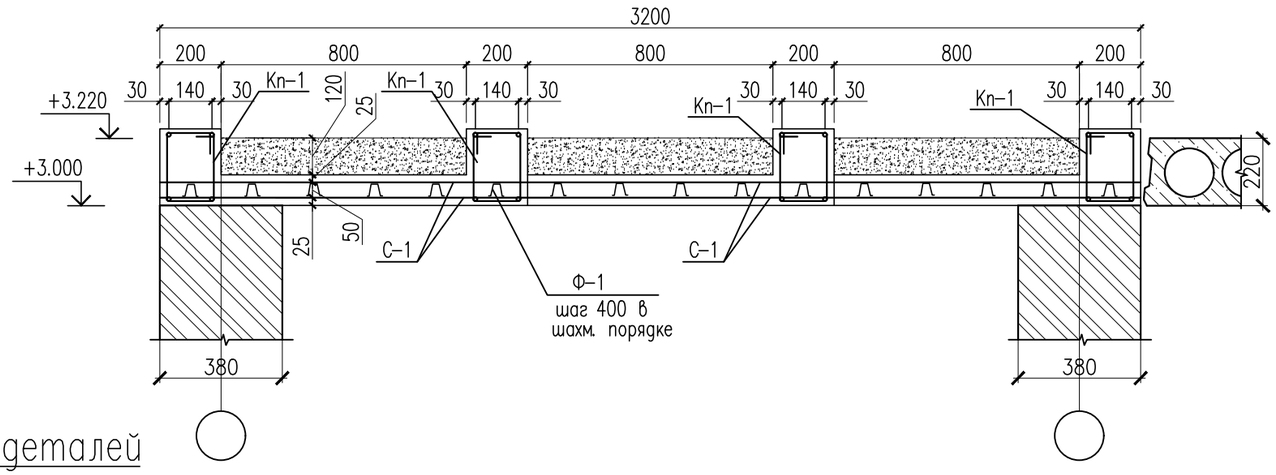

Каркас Кп-1 на 1 п.м.

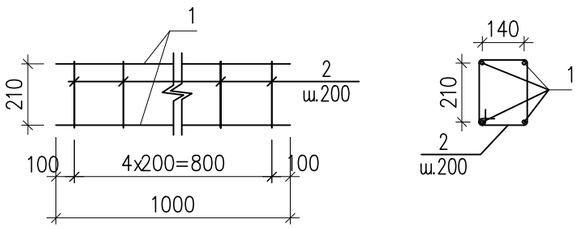

Ведомость деталей

Поз.	Эскиз
Ф-1	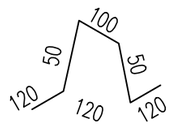
2	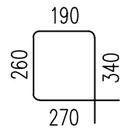

1. Данный лист см. совместно с листами КЖ-38,39,40,41,42,44,44.1,45,46,47,48

Изм.	Кол.уч.	Лист	N док.	Подпись	Дата
Проверил		Алмуханов Д.			
Разработ.		Есболганов М.			

01-2023-КЖ

"Строительство двухэтажной пристройки к стационару Шалкарской районной больницы г. Шалкар. Шалкарского района Актюбинской области "

Здание ЛПУ

Стадия	Лист	Листов
РП	43	59

Опалубочный чертеж Ум-3

ТОО "MS Industrial" г.Шымкент- 2025 г.

Согласовано:

Взам. инв. N°

Подп. и дата

Инв. N° подл.

Формат

Опалубочный чертеж Ум-4

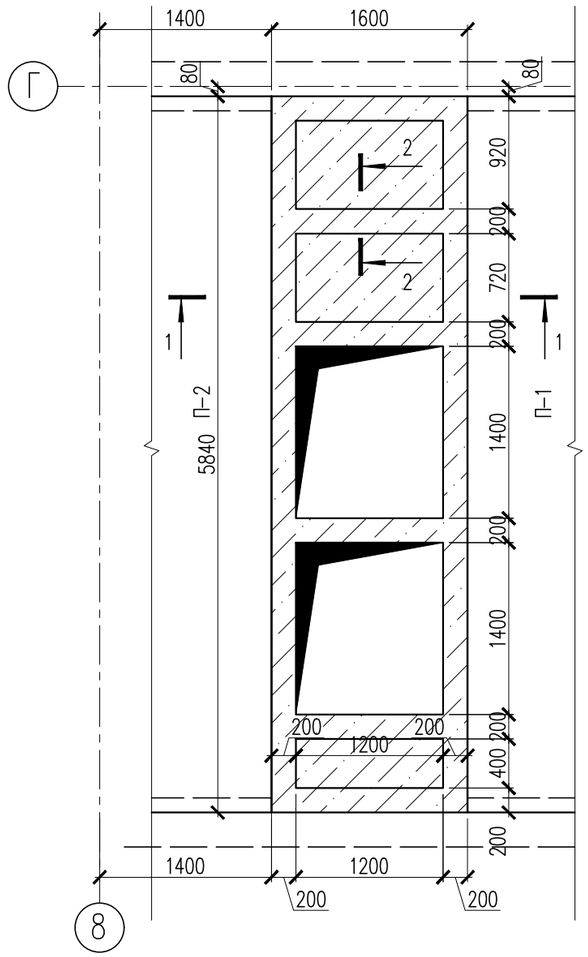

Спецификация материалов

Поз.	Обозначение	Наименование	Кол.	Масса ед., кг.	Примеч.
		Монолитный участок Ум-4	1	190.704	190.704
Кп-1		Каркас Кп-1 п.м.	19.68	4.16	81.86
1	ГОСТ 34028-2016 214-210-0502-0001	ø16 А500 L=1000	2	1.58	3.16
2	ГОСТ 34028-2016 214-210-0101-0001	ø6 А240 L=900	5	0.20	1.00
С-1		Сетка С-1 м2	11.96	2.80	33.48
3	ГОСТ 6727-80* 214-210-0601-0005	ø5 Вр-I 100/100 L=1000	20	0.14	2.80
Ф-1	ГОСТ 34028-2016 214-210-0501-0005	ø10 А500 L=440	71	0.27	19.17
	Материалы: 212-101-0600	Бетон кл. С 12/15 $м^3$	1.49		

1 – 1

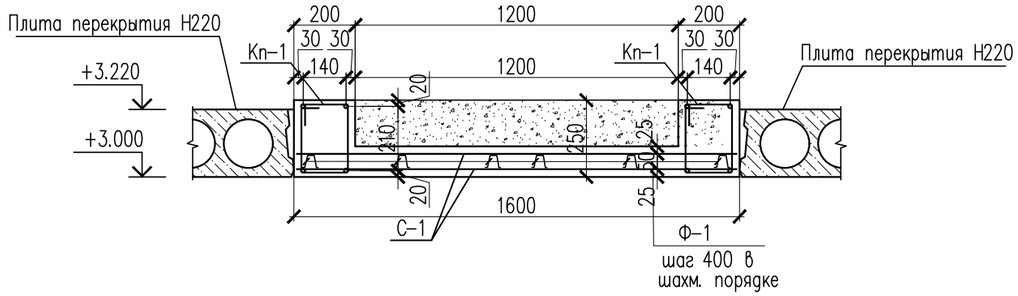

2 – 2

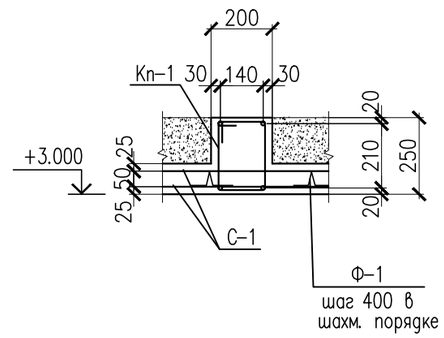

Каркас Кп-1 на 1 п.м.

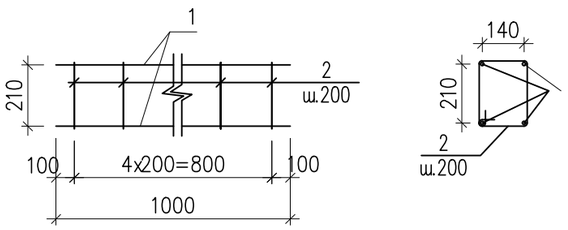

Ведомость деталей

Поз.	Эскиз
Ф-1	100, 50, 50, 120, 120, 120
2	190, 260, 340, 270

1. Данный лист см. совместно с листами КЖ-38,39,40,41,42,43,44.1,45,46,47,48

Изм.	Кол.уч.	Лист	N док.	Подпись	Дата	01-2023-КЖ		
						"Строительство двухэтажной пристройки к стационару Шалкарской районной больницы г. Шалкар. Шалкарского района Актюбинской области "		
Проверил		Алмуханов Д.				Здание ЛПУ	Стадия	Лист	Листов
Разработ.		Есболганов М.					РП	44	59
						Опалубочный чертеж Ум-3	ТОО "MS Industrial" г.Шымкент- 2025 г.		

Согласовано:

Взам. инв. №

Подп. и дата

Инв. № подл.

Формат

Схема расположения элементов плит перекрытия на отм. +6.600

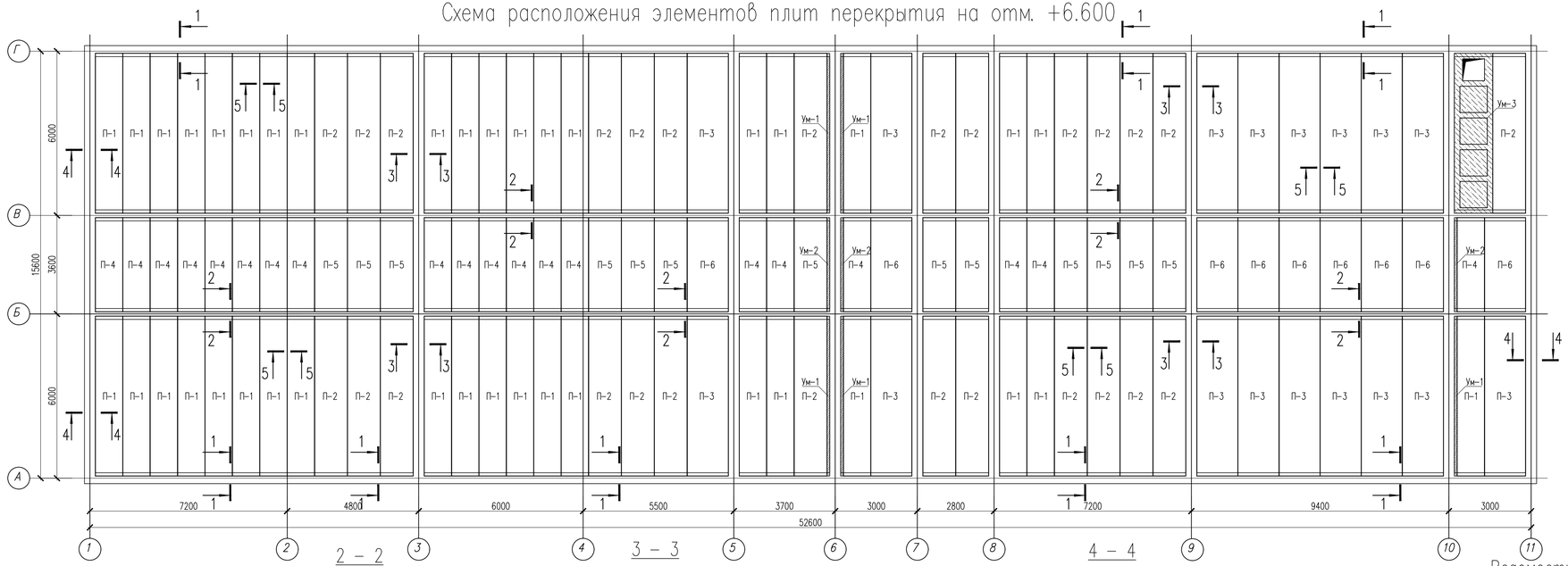

Спецификация материалов

Поз.	Обозначение	Наименование	Кол.	Масса ед.,кг.	Примеч.
		Сборные ж/б плиты перекрытия			
П-1	1.141-32с вып.3	ПК 59.10-8АV-с7 222-203-0303-0042	40	1730	39200
П-2	1.141-32с вып.3	ПК 59.12-8АV-с7 222-203-0303-0115	26	2000	52000
П-3	1.141-32с вып.3	ПК 59.15-8АV-с7 222-203-0303-0188	18	2780	50040
П-4	1.141-28с вып.3	ПК 29.10-8АIIIт-с7 222-203-0303-0012	20	880	17600
П-5	1.141-28с вып.3	ПК 29.12-8АIIIт-с7 222-203-0303-0085	13	1050	13650
П-6	1.141-28с вып.3	ПК 29.15-8АIIIт-с7 222-203-0303-0158	9	1350	12150
		Антисейсмопояс			
1	ГОСТ 34028-2016 214-210-0501-0005	ø10 А 500 м.п.	1528	0.62	947.36
2	ГОСТ 34028-2016 214-210-0101-0001	ø6 А 240 L=920	430	0.20	86
3	ГОСТ 34028-2016 214-210-0101-0001	ø6 А 240 L=1160	700	0.26	182
4	ГОСТ 34028-2016 214-210-0101-0001	ø6 А240 L=700	430	0.16	68.80
	Материалы 212-101-0600	Бетон кл. С12/15 м3	25,30		

1. Данный лист см. совместно с листами КЖ-38,39,40,41,42,43,44,45,46,47,48
2. Плиты покрытия укладывать по слою цементно-песчаного раствора М100 толщиной 15 мм, глубина опирания плит 120 мм.
3. Швы между плитами перекрытия, а также швы в местах примыкания плит к стенам, очистить от мусора и залить цементно-песчаным раствором М100
4. Пустоты торцов панелей должны быть заделаны в заводских условиях бетонными вкладышами. В случае поступления с незаделанными торцами, их необходимо заделать в построечных условиях бетоном кл. В15.
6. Снятие опалубки производить после достижения бетоном 70% проектной прочности.
7. Отверстия в плите перекрытия диаметром до 100мм. пробить по месту, не нарушая ребра.

1 – 1

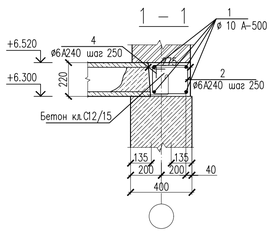

2 – 2

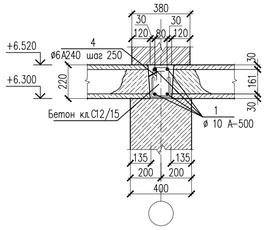

3 – 3

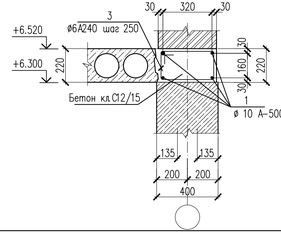

5 – 5

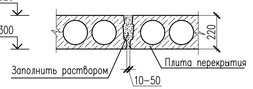

4 – 4

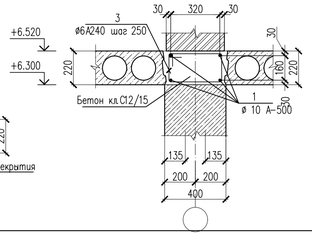

Ведомость деталей.

Поз.	Эскиз
2	290, 170, 250, 210
3	410, 170, 250, 330
4	180, 170, 250, 100

Изм.	Кол.уч.	Лист	N док.	Подпись	Дата		
Проверил		Алмуханов Д.				01-2023-КЖ	
Разработ.		Есболганов М.				"Строительство двухэтажной пристройки к стационару Шалкарской районной больницы г. Шалкар. Шалкарского района Актюбинской области "	
						Здание ЛПУ	Стадия: РП; Лист: 45; Листов: 59
						Схема расположения элементов плит перекрытия на отм. +6.600	ТОО "MS Industrial" г.Шымкент- 2025 г.

Согласовано

Взам. инв. №

Подп. и дата

Инв. № подл.

Формат

Опалубочный чертеж Ум-1

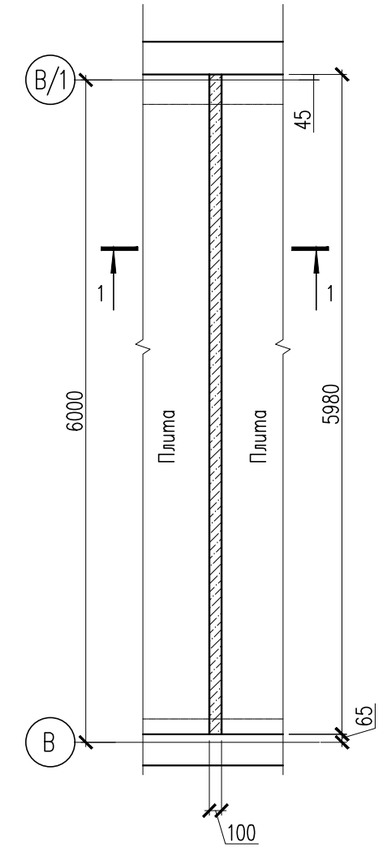

Опалубочный чертеж Ум-2

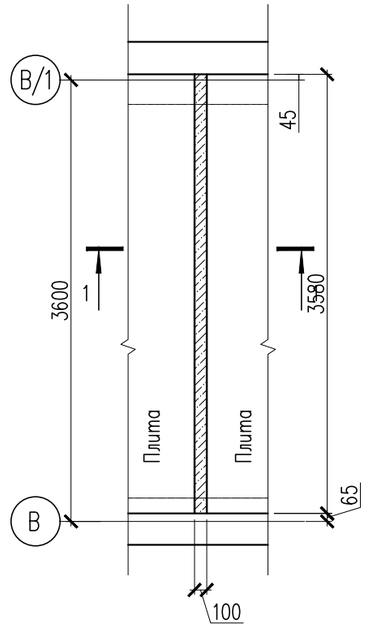

Спецификация материалов

Поз.	Обозначение	Наименование	Кол.	Масса ед., кг.	Примеч.
		Монолитный участок Ум-1	6	23.20	139.20
Кр-1		Каркас Кр-1 п.м.	6	2.20	12.40
1	ГОСТ 34028-2016 214-210-0501-0005	ø10 А 500 L=1000	2	0.89	1.78
2	ГОСТ 34028-2016 214-210-0101-0001	ø6 А 240 L=250	7	0.06	0.42
		Отдельные стержни			
Ос-1	ГОСТ 34028-2016 214-210-0501-0005	ø10 А 500 L=300	40	0.27	10.80
		Бетон кл. С12/15 $м^3$	0.135		
		Монолитный участок Ум-2	3	14.40	43.20
Кр-1		Каркас Кр-1 п.м.	3.6	2.20	7.90
1	ГОСТ 34028-2016 214-210-0501-0005	ø10 А 500 L=1000	2	0.89	1.78
2	ГОСТ 34028-2016 214-210-0101-0001	ø6 А 240 L=250	7	0.06	0.42
		Отдельные стержни			
Ос-1	ГОСТ 34028-2016 214-210-0501-0005	ø10 А 500 L=300	24	0.27	6.50
	Материалы: 212-101-0600	Бетон кл. С12/15 $м^3$	0.08		

1 – 1

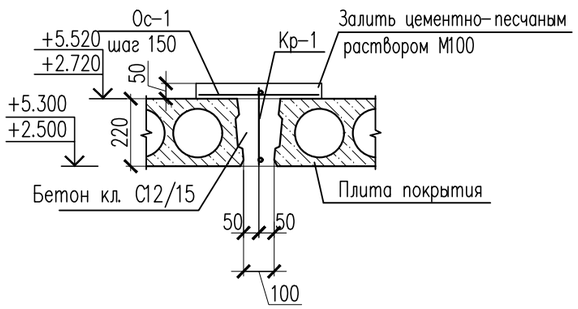

Каркас Кр-1 на 1 п.м

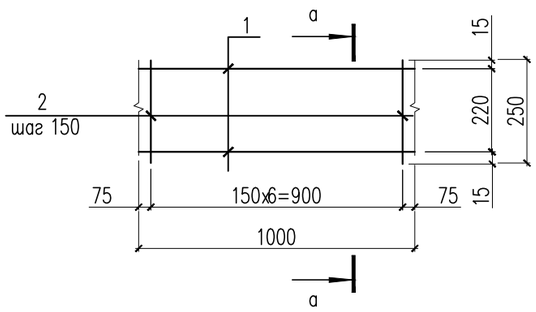

а – а

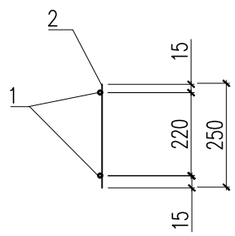

1. Данный лист см. совместно с листами КЖ-38,39,40,41,42,43,44,44.1,46,47,48

Изм.	Кол.уч.	Лист	N док.	Подпись	Дата	01-2023-КЖ		
						"Строительство двухэтажной пристройки к стационару Шалкарской районной больницы г. Шалкар. Шалкарского района Актюбинской области "		
Проверил		Алмуханов Д.				Здание ЛПУ	Стадия	Лист	Листов
Разработ.		Есболганов М.					РП	46	59
						Опалубочный чертеж Ум-1,2.	ТОО "MS Industrial" г.Шымкент- 2025 г.		

Согласовано:

Взам. инв. №

Подп. и дата

Инв. № подл.

Формат

Опалубочный чертеж Ум-3

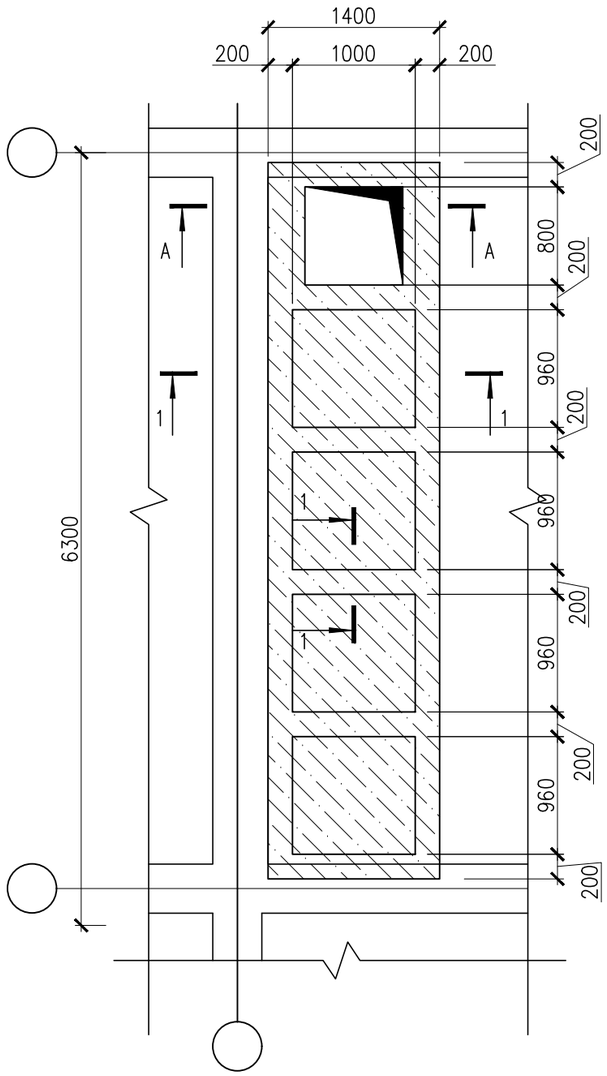

Каркас Кп-1 на 1 п.м.

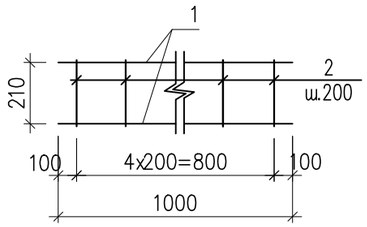

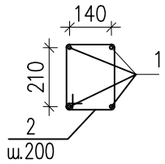

Спецификация материалов

Поз.	Обозначение	Наименование	Кол.	Масса ед., кг.	Примеч.
		Монолитный участок Ум-3	1	170.85	170.85
Кп-1		Каркас Кп-1 п.м.	21.88	4.16	91.03
1	ГОСТ 34028-2016 214-210-0502-0001	ø16 А500 L=1000	2	1.58	3.16
2	ГОСТ 34028-2016 214-210-0101-0001	ø6 А240 L=900	5	0.20	1.00
С-1		Сетка С-1 м2	19.65	2.80	55.02
3	ГОСТ 6727-80* 214-210-0601-0005	ø5 Вр-I 100/100 L=1000	20	0.14	2.80
Ф-1	ГОСТ 34028-2016 214-210-0501-0005	ø10 А500 L=440	40	0.27	10.80
	Материалы: 212-101-0600	Закладная деталь			
МН-1	С. 1.400-15	МН 734-1 шт.	1	14	14
		Бетон кл. С 12/15 м3	1.80		

А – А

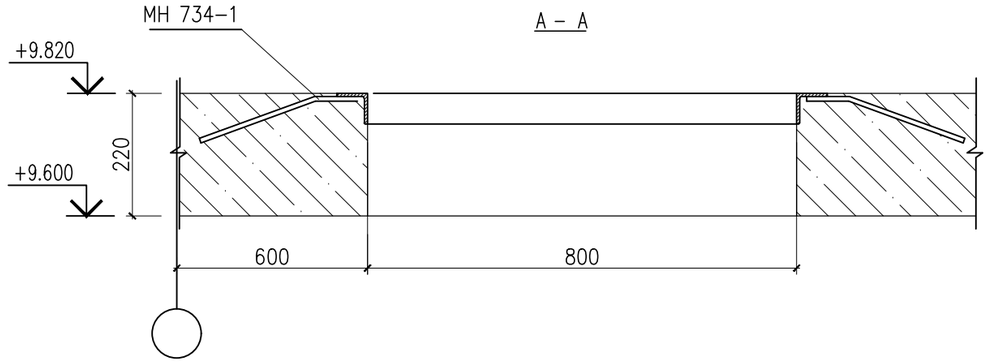

Ведомость деталей

Поз.	Эскиз
Ф-1	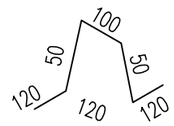
2	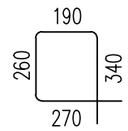

1 – 1

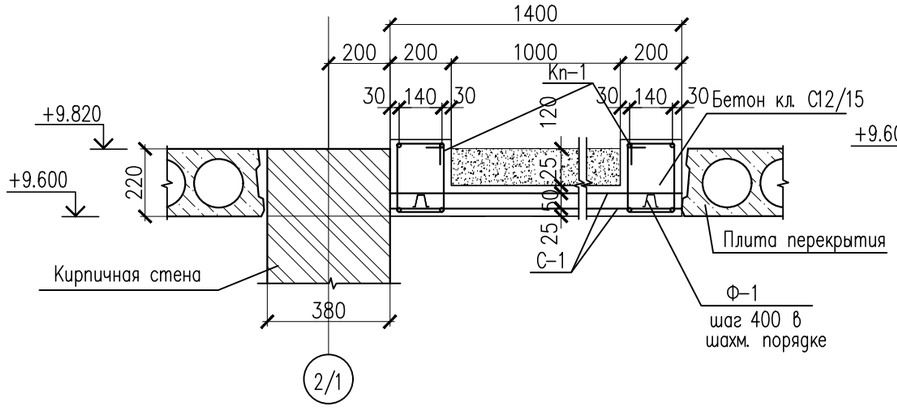

2 – 2

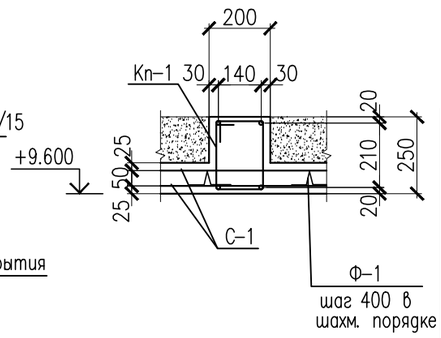

1. Данный лист см. совместно с листами КЖ-38,39,40,41,42,43,44,44.1,45,47,48

Изм.	Кол.уч.	Лист	N док.	Подпись	Дата	01-2023-КЖ		
						"Строительство двухэтажной пристройки к стационару Шалкарской районной больницы г. Шалкар. Шалкарского района Актюбинской области "		
Проверил		Алмуханов Д.				Здание ЛПУ	Стадия	Лист	Листов
Разработ.		Есболганов М.					РП	47	59
						Опалубочный чертеж Ум-3	ТОО "MS Industrial" г.Шымкент- 2025 г.		

Согласовано:

Взам. инв. N°

Подп. и дата

Инв. N° подл.

Формат

План расположения люка Л–1
Рама крышки люка Р–1

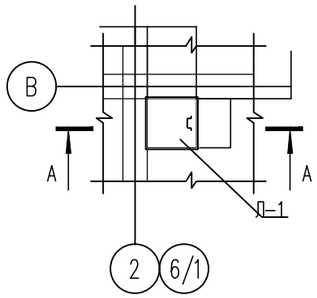

А – А

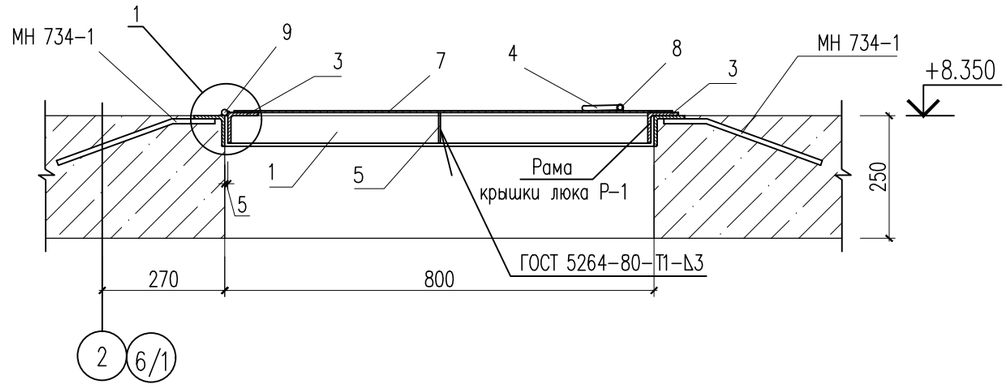

Рама крышки люка Р–1

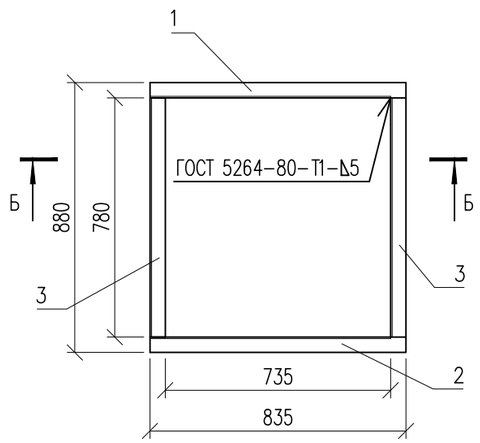

Б–Б

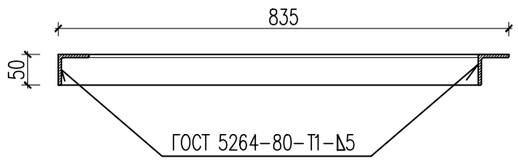

Поз. 1

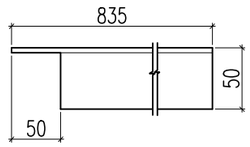

Поз. 2

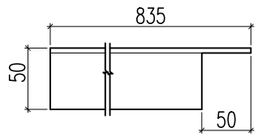

Поз. 4

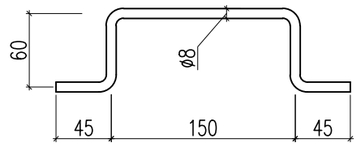

Люк Л–1

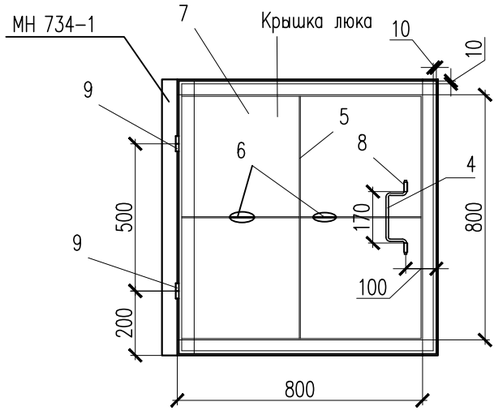

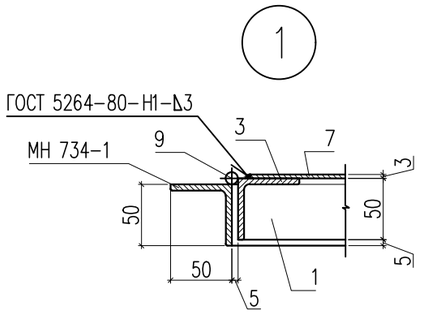

1. Данный лист см. совместно с листами КЖ–38,39,40,41,42,43,44,44.1,45.46,48

Изм.	Кол.уч.	Лист	N док.	Подпись	Дата	01–2023–КЖ		
						"Строительство двухэтажной пристройки к стационару Шалкарской районной больницы г. Шалкар. Шалкарского района Актюбинской области "		
Проверил		Алмуханов Д.				Здание ЛПУ	Стадия	Лист	Листов
Разработ.		Есболганов М.					РП	48	59
						План расположения люка Л–1	ТОО "MS Industrial" г.Шымкент– 2025 г.		

Согласовано:

Взам. инв. №

Подп. и дата

Инв. № подл.

Формат

Стремянка ЛС-1

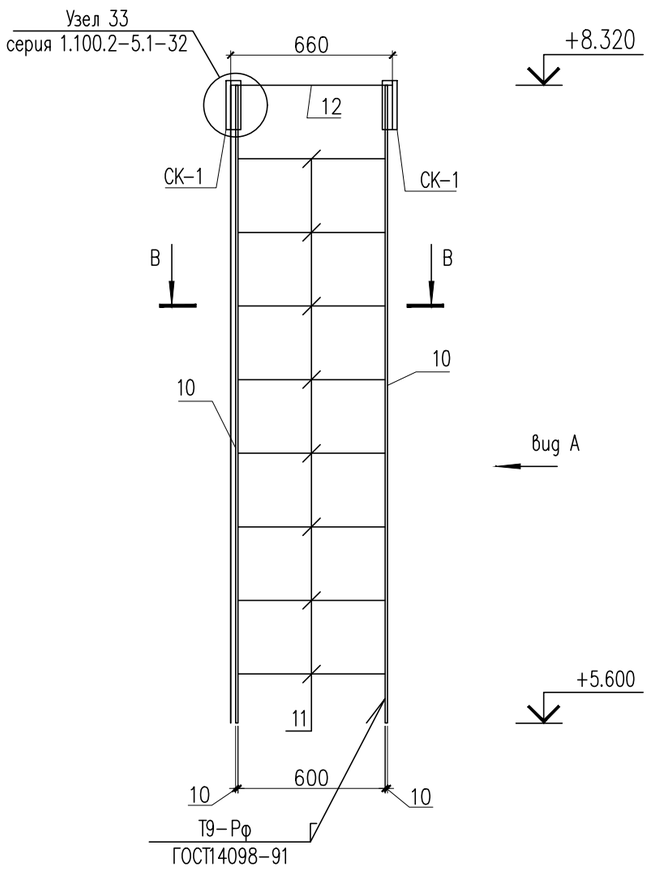

Вид А

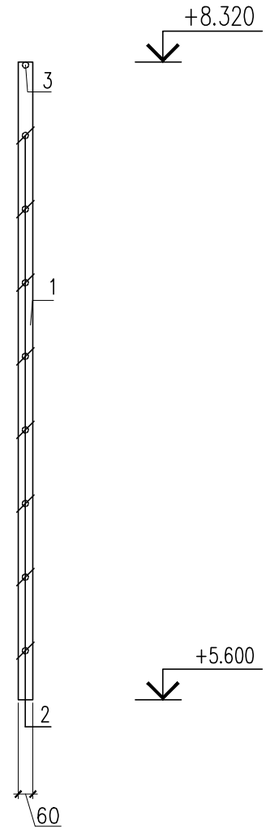

В – В

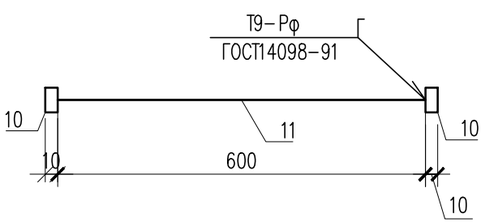

Спецификация материалов

Поз.	Обозначение	Наименование	Кол.	Масса ед., кг.	Примеч.
		Крышка люка Р-1	2		
1	ГОСТ 8509-93 214-201-0202-0009	Уголок $\frac{50x50x5\ ГОСТ\ 8509-93}{С235\ ГОСТ\ 27772-2021}$ L=835	1	3.15	3.15
2	ГОСТ 8509-93 214-201-0202-0009	Уголок $\frac{50x50x5\ ГОСТ\ 8509-93}{С235\ ГОСТ\ 27772-2021}$ L=835	1	3.15	3.15
3	ГОСТ 8509-93 214-201-0202-0009	Уголок $\frac{50x50x5\ ГОСТ\ 8509-93}{С235\ ГОСТ\ 27772-2021}$ L=780	2	2.94	5.88
4	ГОСТ 34028-2016 214-210-0101-0002	ø8 А-240 L=360	1	0.14	0.14
5	ГОСТ 19903-2015* 214-101-0102-0003	Лист $\frac{3x50x780\ ГОСТ\ 19903-2015*}{С235\ ГОСТ\ 27772-2021}$	1	0.92	0.92
6	ГОСТ 19903-2015* 214-101-0102-0003	Лист $\frac{3x50x388\ ГОСТ\ 19903-2015*}{С235\ ГОСТ\ 27772-2021}$	2	0.46	0.92
7	ГОСТ 19903-2015* 214-101-0102-0003	Лист $\frac{3x815x860\ ГОСТ\ 19903-2015*}{С235\ ГОСТ\ 27772-2021}$	1	16.51	16.51
8	ГОСТ 10704-91	Труба $\frac{12x1.6\ ГОСТ\ 10704-91}{С235\ ГОСТ\ 27772-2021}$ L=30	2	0.01	0.02
9	ГОСТ 5088-78	Петля ПН3-150	2		
		Стремянка ЛС-1	2	52.35	104.7
10	ГОСТ 103-2006 214-208-0101	Полоса $\frac{60x10\ ГОСТ\ 103-2006}{С245\ ГОСТ\ 27772-2021}$ L=2900	2	13.66	27.32
11	ГОСТ 34028-2016* 214-210-0502-0007	ø25 А-400 L=600	9	2.31	20.79
12	ГОСТ 34028-2016* 214-210-0502-0007	ø25 А-400 L=660	1	2.54	2.54
СК-1	серия 1.100.2-5	Скобка СК-1	2	0.85	1.7

1. Данный лист см. совместно с листами КЖ-38,39,40,41,42,43,44,44.1,45.46,47

Изм.	Кол.уч.	Лист	N док.	Подпись	Дата
Проверил		Алмуханов Д.			
Разработ.		Есболганов М.			

01-2023-КЖ

"Строительство двухэтажной пристройки к стационару Шалкарской районной больницы г. Шалкар. Шалкарского района Актюбинской области "

Здание ЛПУ

Стадия	Лист	Листов
РП	49	59

Стремянка ЛС-1.
Спецификация материалов

ТОО "MS Industrial"
г.Шымкент- 2025 г.

Согласовано:

Взам. инв. №

Подп. и дата

Инв. № подл.

Формат

Схема расположения стропил, стоек и прогонов

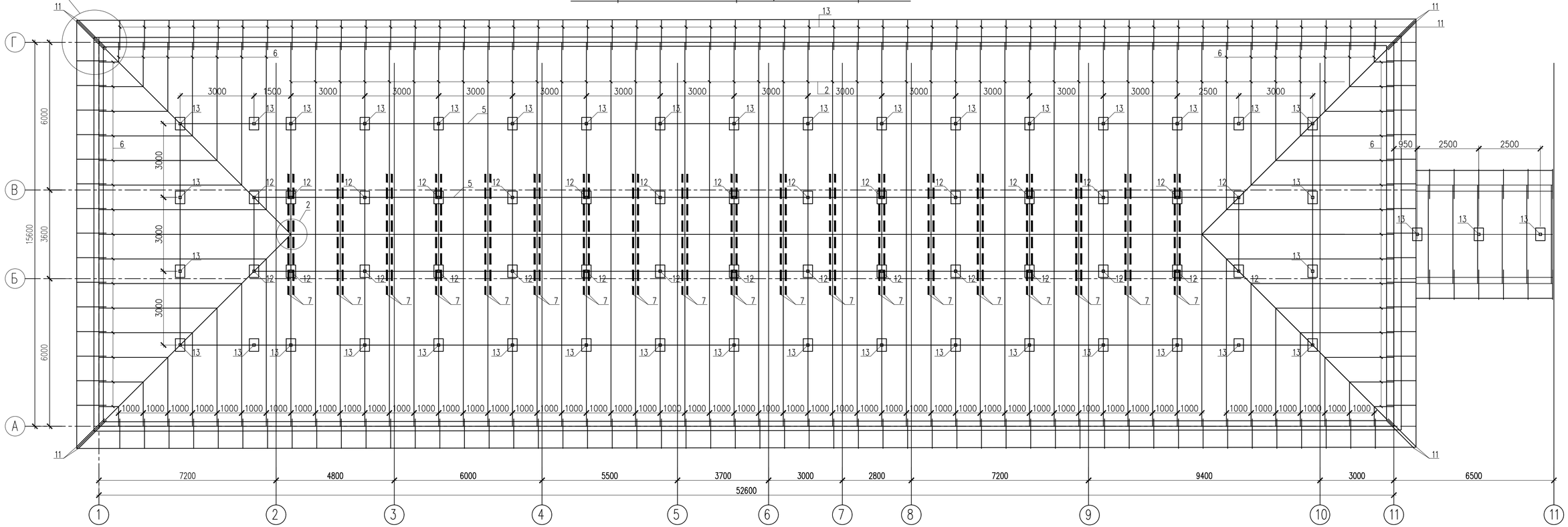

1. Данный лист см. совместно с листами КЖ-49,51,52,53,54,55,56

Изм.	Кол.уч.	Лист	N док.	Подпись	Дата	01-2023-КЖ
						"Строительство двухэтажной пристройки к стационару Шалкарской районной больницы г. Шалкар. Шалкарского района Актюбинской области "
Проверил		Алмуханов Д.				Здание ЛПУ
Разработ.		Есболганов М.				Схема расположения стропил, стоек и прогонов.

Стадия	Лист	Листов
РП	50	59

ТОО "MS Industrial" г.Шымкент- 2025 г.

Согласовано:

Взам. инв. №

Подп. и дата

Инв. № подл.

Формат

Разрез 1 – 1

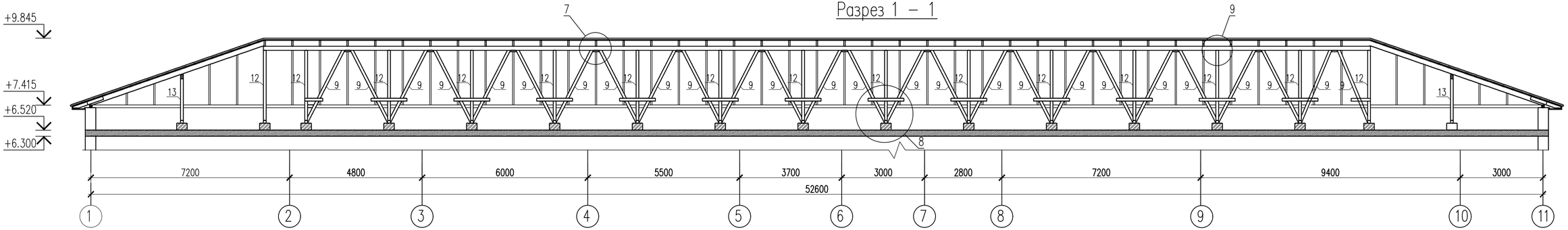

Разрез 2 – 2

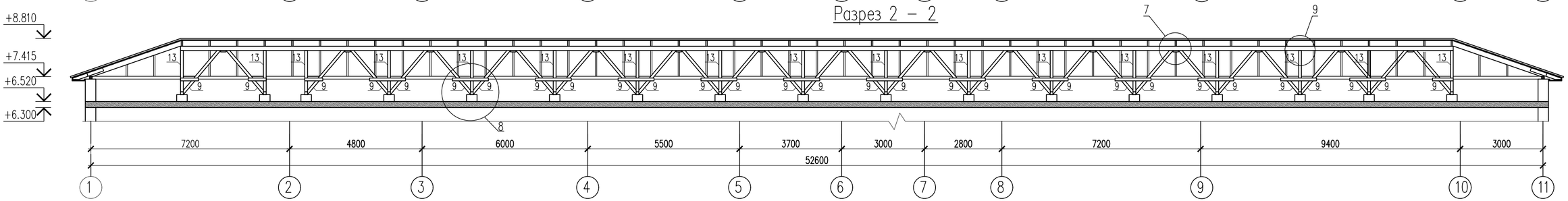

Разрез 3 – 3

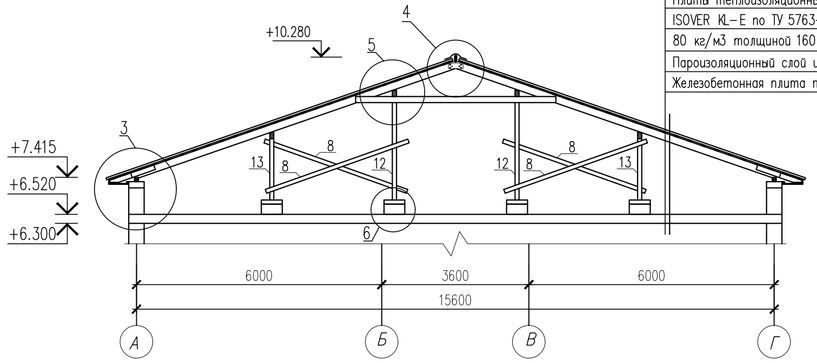

Металлочерепица типа "Элит"
Деревянная обрешетка 100х32(h)
Деревянные стропильные конструкции
Стяжка из цементно–песчанного раствора М–150 – 30мм
Плиты теплоизоляционные из стеклянного штапельного волокна
ISOVER KL–E по ТУ 5763–003–56846022–06 плотностью
80 кг/м3 толщиной 160мм
Пароизоляционный слой из полиэтиленовой пленки – 0,3мм
Железобетонная плита покрытия – 220мм

1 Данный лист см. совместно с листами КЖ–49,50,52,53,54,55,56

3. Деревянные элементы крыши приняты из древесины хвойных пород 2–го сорта (ГОСТ 24454–80), влажностью не более 20%.

5. Все деревянные элементы, соприкасающиеся с кирпичной кладкой или бетонными конструкциями изолировать двумя слоями толя.

						01–2023–КЖ			
Изм.	Кол.уч.	Лист	N док.	Подпись	Дата	"Строительство двухэтажной пристройки к стационару Шалкарской районной больницы г. Шалкар. Шалкарского района Актюбинской области "			
Проверил		Алмуханов Д.				Здание ЛПУ	Стадия	Лист	Листов
Разработ.		Есболганов М.					РП	51	59
						Разрез 1–1,2–2,3–3.	ТОО "MS Industrial" г.Шымкент– 2025 г.		

Согласовано

Взам. инв. №

Подп. и дата

Инв. № подл.

Формат

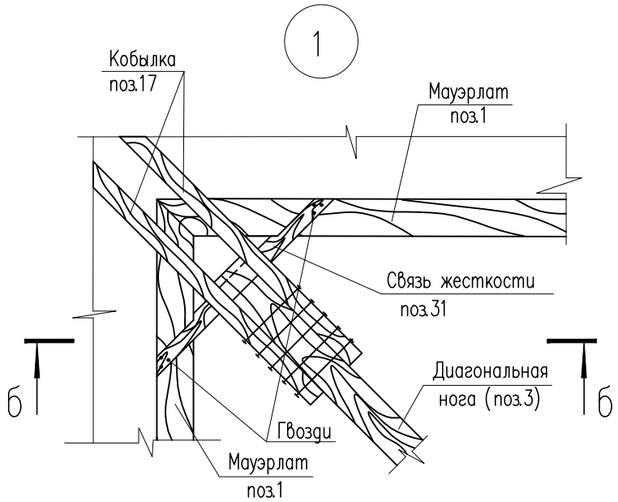

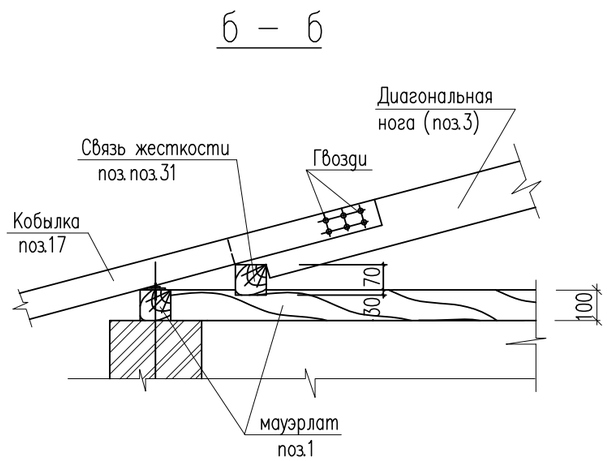

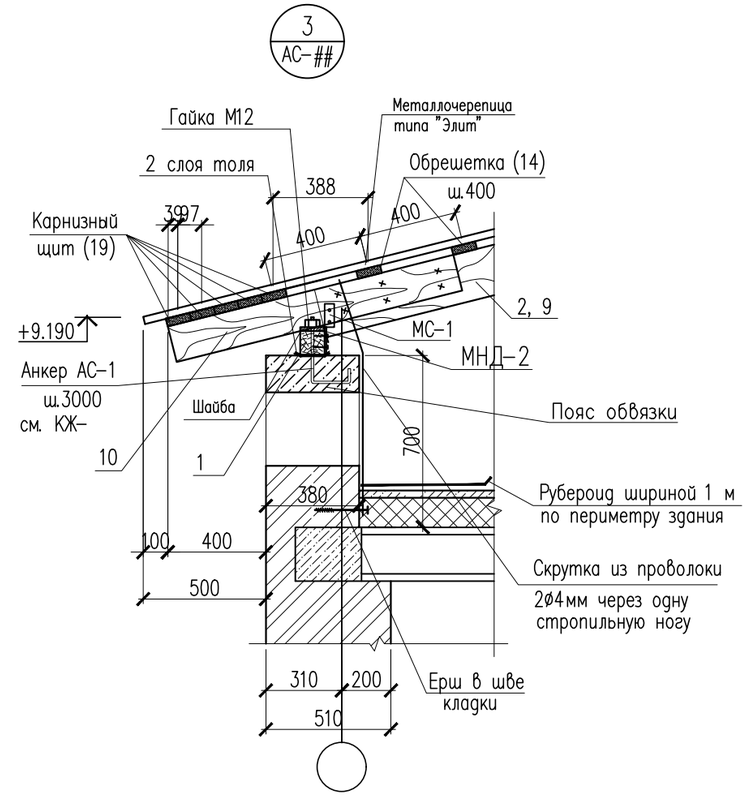

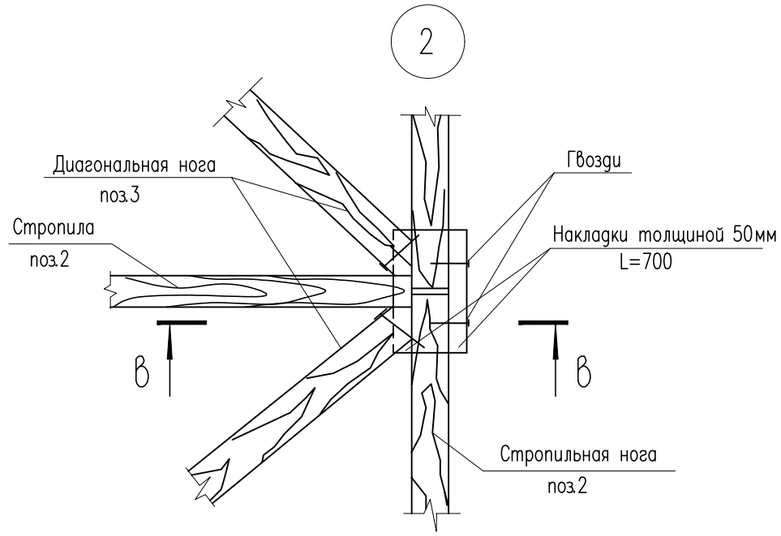

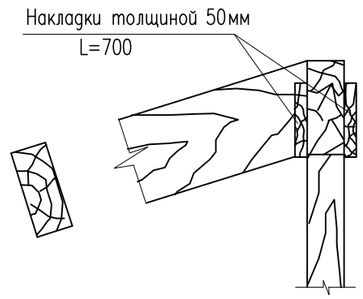

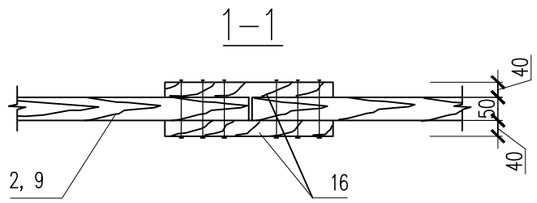

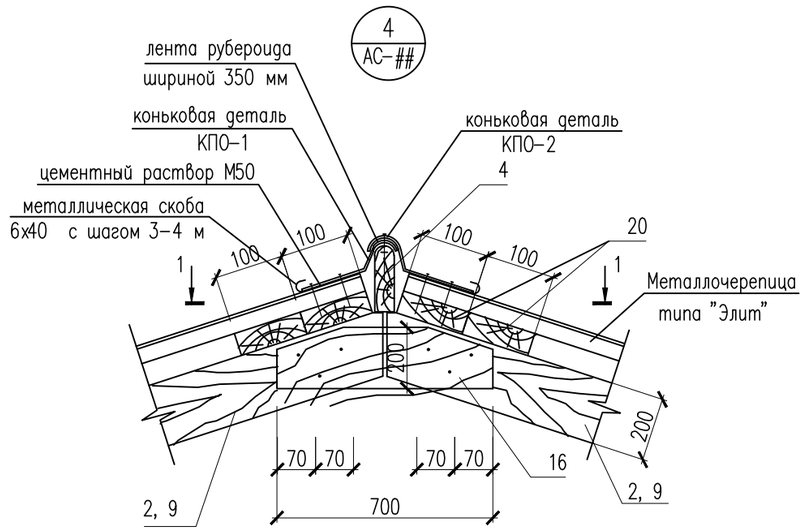

1. Данный лист см. совместно с листами КЖ–49,51,51,53,54,55,56

						01–2023–КЖ		
						"Строительство двухэтажной пристройки к стационару Шалкарской районной больницы г. Шалкар. Шалкарского района Актюбинской области "		
Изм.	Кол.уч.	Лист	N док.	Подпись	Дата			
Проверил		Алмуханов Д.				Здание ЛПУ	Стадия	Лист	Листов
Разработ.		Есболганов М.					РП	52	59
						Узлы 1, 2, 3, 4.	ТОО "MS Industrial" г.Шымкент– 2025 г.		

Согласовано:

Взам. инв. №

Подп. и дата

Инв. № подл.

Формат

5
АС-##

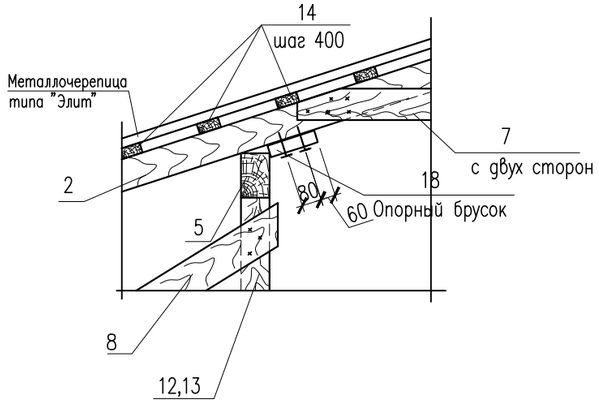

7
АС-##

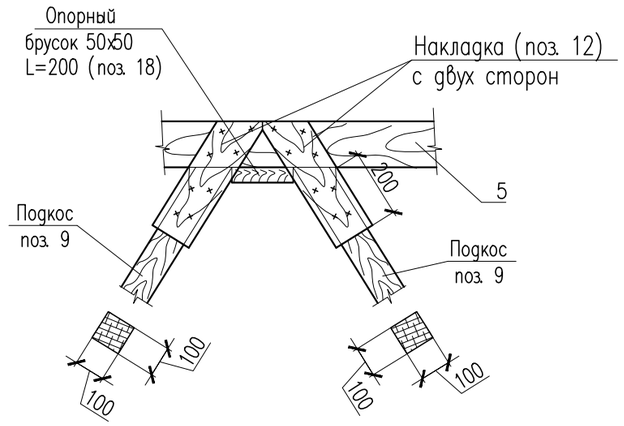

8
АС-##

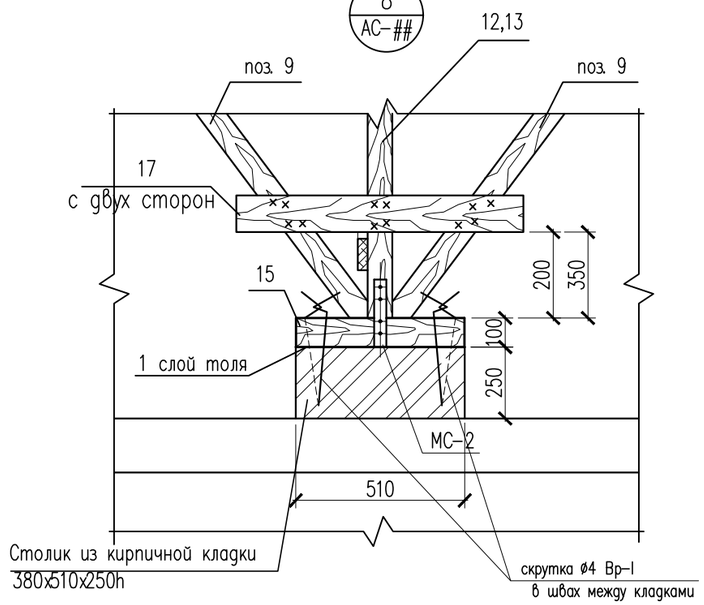

6
АС-##

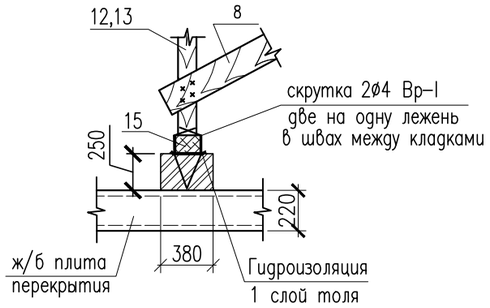

9
АС-##

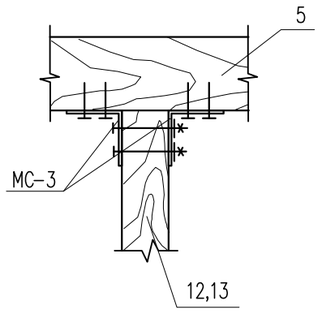

МС-1

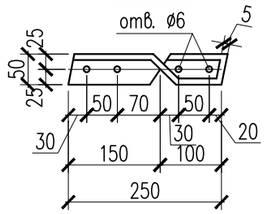

МС-2

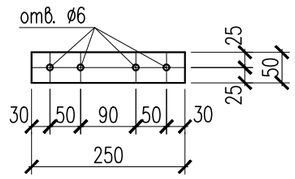

МС-3

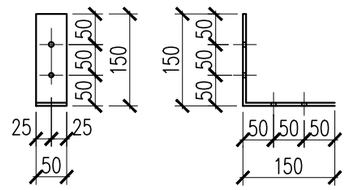

Наращивание стропильной ноги

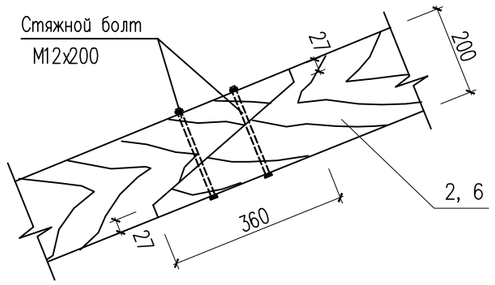

1. Данный лист см. совместно с листами КЖ-49,51,51,52,54,55,56

Изм.	Кол.уч.	Лист	N док.	Подпись	Дата	01-2023-КЖ		
						"Строительство двухэтажной пристройки к стационару Шалкарской районной больницы г. Шалкар. Шалкарского района Актюбинской области "		
Проверил		Алмуханов Д.				Здание ЛПУ	Стадия	Лист	Листов
Разработ.		Есболганов М.					РП	53	59
						Узлы 5, 6, 7, 8, 9.	ТОО "MS Industrial" г.Шымкент- 2025 г.		

Согласовано:

Взам. инв. №

Подп. и дата

Инв. № подл.

Формат

Спецификация материалов на кровлю

N п/п	Наименование	Сечение мм.	Длина мм.	Кол. шт.	Общая длина м.	Объем м3
1	2	3	4	5	6	7
1	Мауэрлат п.м. 215-202-0102	100x100			148	1.48
2	Стропильная нога 215-202-0502	50x200	8200	88	721.60	7.22
3	Диагональная нога 215-204-1302	2Х(50x200)	11500	4	92	0.92
4	Коньковый брус п.м. 215-202-0502	60x150			42.80	0.40
5	Прогон п.м. 215-202-0302	100x150			220	3.30
6	Нарожники п.м. 215-202-0502	50x200			242	2.42
7	Затяжки 215-204-1302	50x150	4900	88	431.20	3.24
8	Раскос 215-204-1302	50x150	3800	176	668.80	5.02
9	Подкос п.м. 215-202-1302	100x100			360	3.6
10	Кобылки 215-204-1302	50x150	1200	150	180	1.35
11	Кабылки угловые 215-204-1302	50x150	1600	16	25.6	0.192
12	Стойки 215-202-1302	100x100	2535	34	86.4	0.864
13	Стойки 215-202-1302	100x100	1500	42	66	0.66
14	Обрешетка п.м. 215-202-0802	100x32			2300	7.36
15	Лежень 215-202-0302	150x100	500	76	38	0.57
16	Накладки 215-204-1302	50x150	650	20	13	0.0975
17	Накладки 215-204-1302	50x150	1300	120	160	1.2
18	Брусок 215-202-0502	50x50	200	50	10	0.025
19	Карнизный щит п.м. 215-202-0802	100x32			770	2.47
20	Коньковая обрешетка п.м. 215-202-0802	100x32			180	0.58
21	Связь жесткости 215-202-1302	100x100	600	4	2.4	0.024
22	Итого древесины:					42.99 м3
23	Площадь кровли из металло-черепицы типа "Элит"					1150 м2

подолжение

N п/п	Наименование	Сечение мм.	Длина мм.	Кол. шт.	Общая длина м.	Объем м3
1	2	3	4	5	6	7
	Элементы металлические					
	Скрутка из проволоки ø4Вр-I ГОСТ 6727-91 п.м. 214-210-0601-0001				760	75.20 кг
	Ерш ГОСТ 34028-2016* 214-210-0202-0001	ø14А-III	200	150	30	36.20 кг
	Соединительный элемент МС-1 214-101-0201-0003	-50х5	250	150	37.5	73.50 кг
	Соединительный элемент МС-2 214-101-0201-0003	-50х5	250	160	40	78.40 кг
	Соединительный элемент МС-3 214-101-0201-0003	-50х5	300	160	48	94.40 кг
	Толь шириной 0.35 м 235-101-0900				200	80 м2
	Цементно-песчанная стяжка М-150, t=30мм 214-210-0601-0005					885 м2
	Плиты теплоизоляционные из стеклянного штапельного волокна ISOVER KL-E по ТУ 5763-003-56846022-06 плотностью 80 кг/м3 толщиной 160мм 272-302-0701-0008					885 м2
	Пароизоляционный слой из полиэтиленовой пленки 0,25мм 235-104-0300					885 м2
	Обожженный кирпич м3 213-101-0100					3.9
	Комплектующие элементы кровли из металлочерепицы типа "Элит"					
	Коньковая планка КПО-1 п.м. 235-104-0300					43
	Гидроизоляция прокладка Т.А.К. 273-504-0101					1150 м2

1. Данный лист см. совместно с листами КЖ-49,51,51,52,53,55,56

Изм.	Кол.уч.	Лист	N док.	Подпись	Дата	01-2023-КЖ		
						"Строительство двухэтажной пристройки к стационару Шалкарской районной больницы г. Шалкар. Шалкарского района Актюбинской области "		
Проверил		Алмуханов Д.				Здание ЛПУ	Стадия	Лист	Листов
Разработ.		Есболганов М.					РП	54	59
						Спецификация материалов на кровлю	ТОО "MS Industrial" г.Шымкент- 2025 г.	

Согласовано:

Взам. инв. №

Подп. и дата

Инв. № подл.

Формат

Слуховое окно

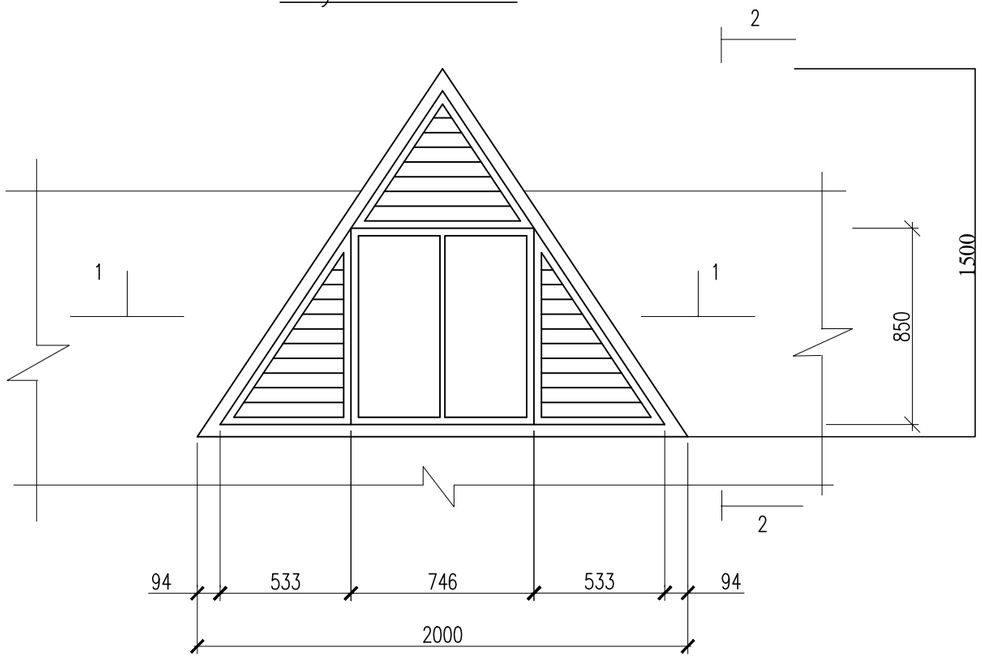

1 – 1

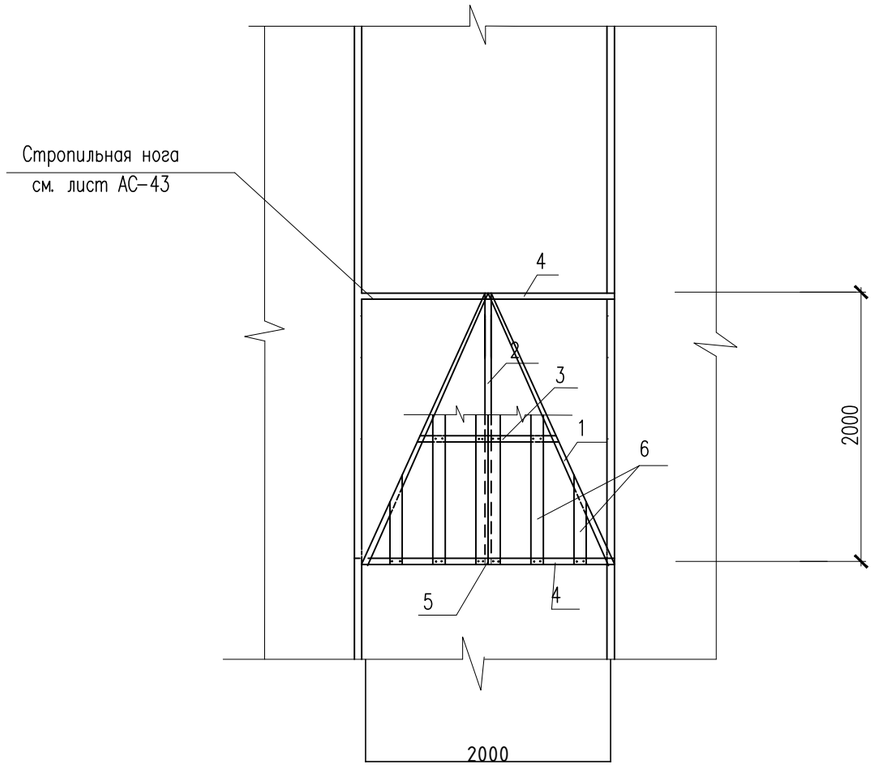

2 – 2

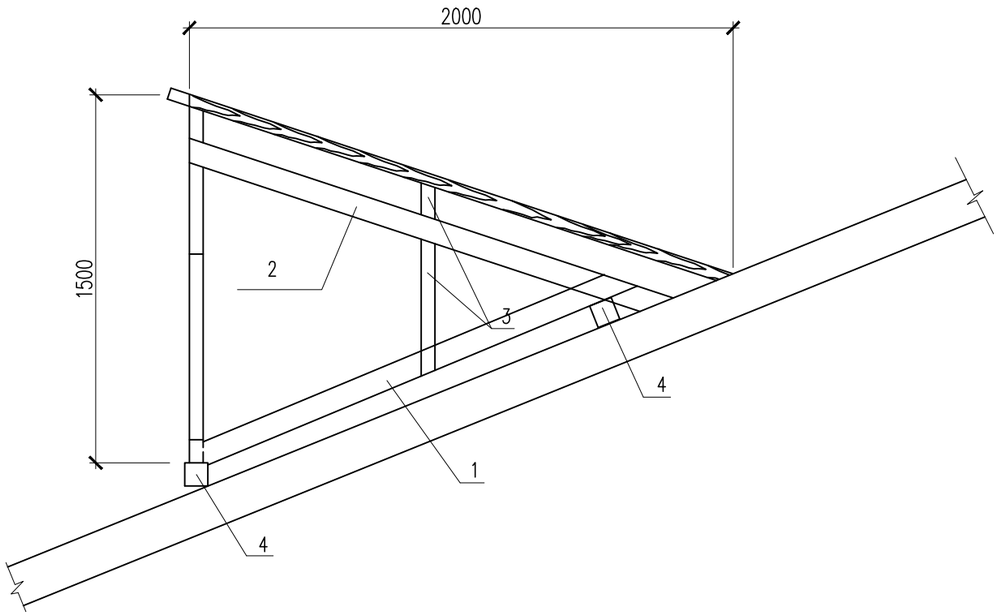

1. Данный лист см. совместно с листами КЖ-49,51,51,52,53,54,56

Изм.	Кол.уч.	Лист	N док.	Подпись	Дата	01-2023-КЖ		
						"Строительство двухэтажной пристройки к стационару Шалкарской районной больницы г. Шалкар. Шалкарского района Актюбинской области "		
Проверил		Алмуханов Д.				Здание ЛПУ	Стадия	Лист	Листов
Разработ.		Есболганов М.					РП	55	59
						Слуховое окно	ТОО "MS Industrial" г.Шымкент- 2025 г.		

Согласовано:

Взам. инв. №

Подп. и дата

Инв. № подл.

Формат

Оконный блок ОБС-1

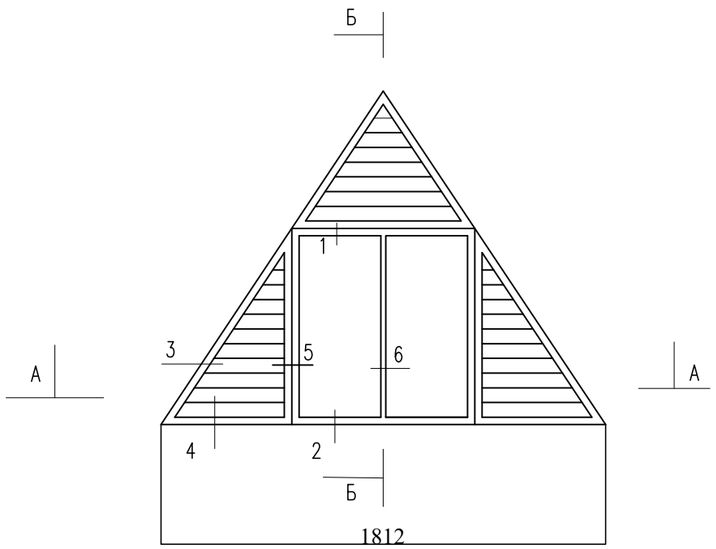

Б-Б

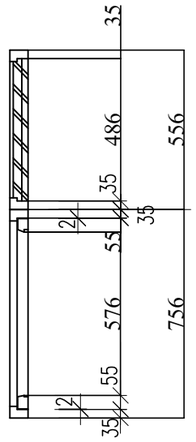

А-А

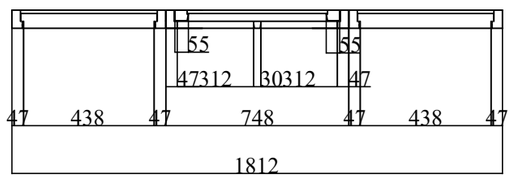

1 – 1

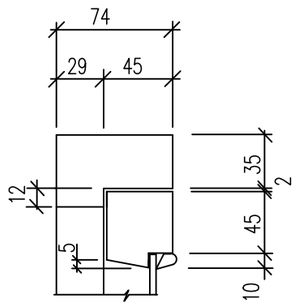

3–3

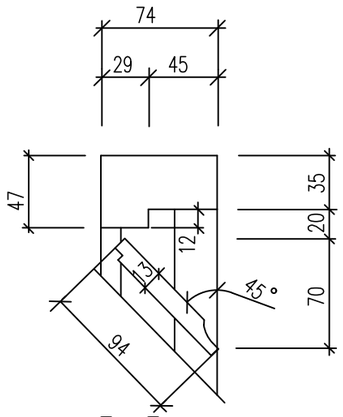

4–4

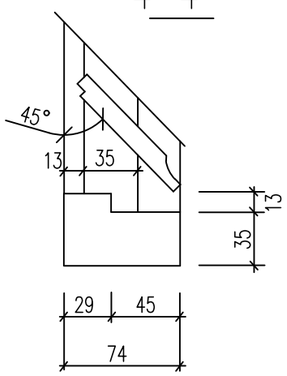

2–2

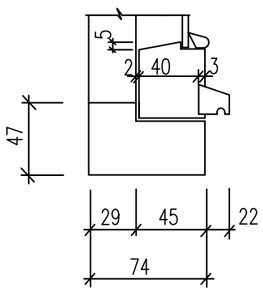

5–5

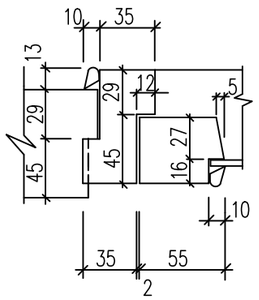

6–6

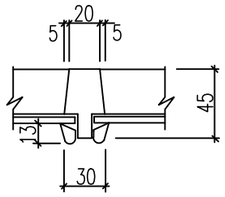

СПЕЦИФИКАЦИЯ МАТЕРИАЛОВ

Марка	Обозначение	Наименование	Кол.	Масса един. кг.	Общий объем мз
1	2	3	4	5	6
		Слуховое окно шт.	6		
1	ГОСТ 24454-80*Е 215-204-0502	Диагональная нога 50х150 L=2430	2		0.036
2	ГОСТ 24454-80 215-204-1302	Прогон 50х100 L=2100	1		0.0105
3	ГОСТ 24454-80 215-202-0703	Стропильная нога 50х80 п.м.	5.4		0.0216
4	ГОСТ 24454-80 215-202-1302	Ригель 50х130 L=2000	2		0.026
5	ГОСТ 24454-80 215-202-0702	Стойка 50х50 L=1500	1		0.004
6	ГОСТ 24454-80 215-202-0802	Обрешетка 32х100 п.м.	6.9		0.022
7	224-206-0100	Профилированные листы типа "Элит" (Металлочерепица) м2	3.6		
8	ГОСТ 6727-86	Рубероид РМК-350Б м2	4.15		
ОБС-1		Блок слухового окна ОБС-1	2	0.058	0.12

СПЕЦИФИКАЦИЯ МАТЕРИАЛОВ НА ОБС-1

марка	обозначение	наименование	кол.	масса ед. кг	примеч.
1	ГОСТ 24454-80* Е	древесина коробки	0.031		
2		древесина жалюзей	0.011 м3		
3		древесина переплета	0.012 м3		
4		древесина раскладки	0.004 м3		
5	ГОСТ 5028-78	петли оконные разъемные Б-75	2		
6	ГОСТ 5090-79	задвижки оконные ХУ	2		
7	ГОСТ 5067-79	ручка скоба на лапках Б-65	1		
8		Стекло оконное 670х300	0.2		0.4 м2
		толщ. 4 мм			

1. Данный лист см. совместно с листами КЖ-49,51,51,52,53,54,55

Изм.	Кол.уч.	Лист	N док.	Подпись	Дата	01-2023-КЖ		
						"Строительство двухэтажной пристройки к стационару Шалкарской районной больницы г. Шалкар. Шалкарского района Актюбинской области "		
Проверил		Алмуханов Д.				Здание ЛПУ	Стадия	Лист	Листов
Разработ.		Есболганов М.					РП	56	59
						Слуховой оконный блок ОБС-1. Спефикация материалов.	ТОО "MS Industrial" г.Шымкент- 2025 г.		

Согласовано:

Взам. инв. N°

Подп. и дата

Инв. N° подл.

Формат

Схема лифта без машинного отделения.
АТР-6.04-101 МЛМ

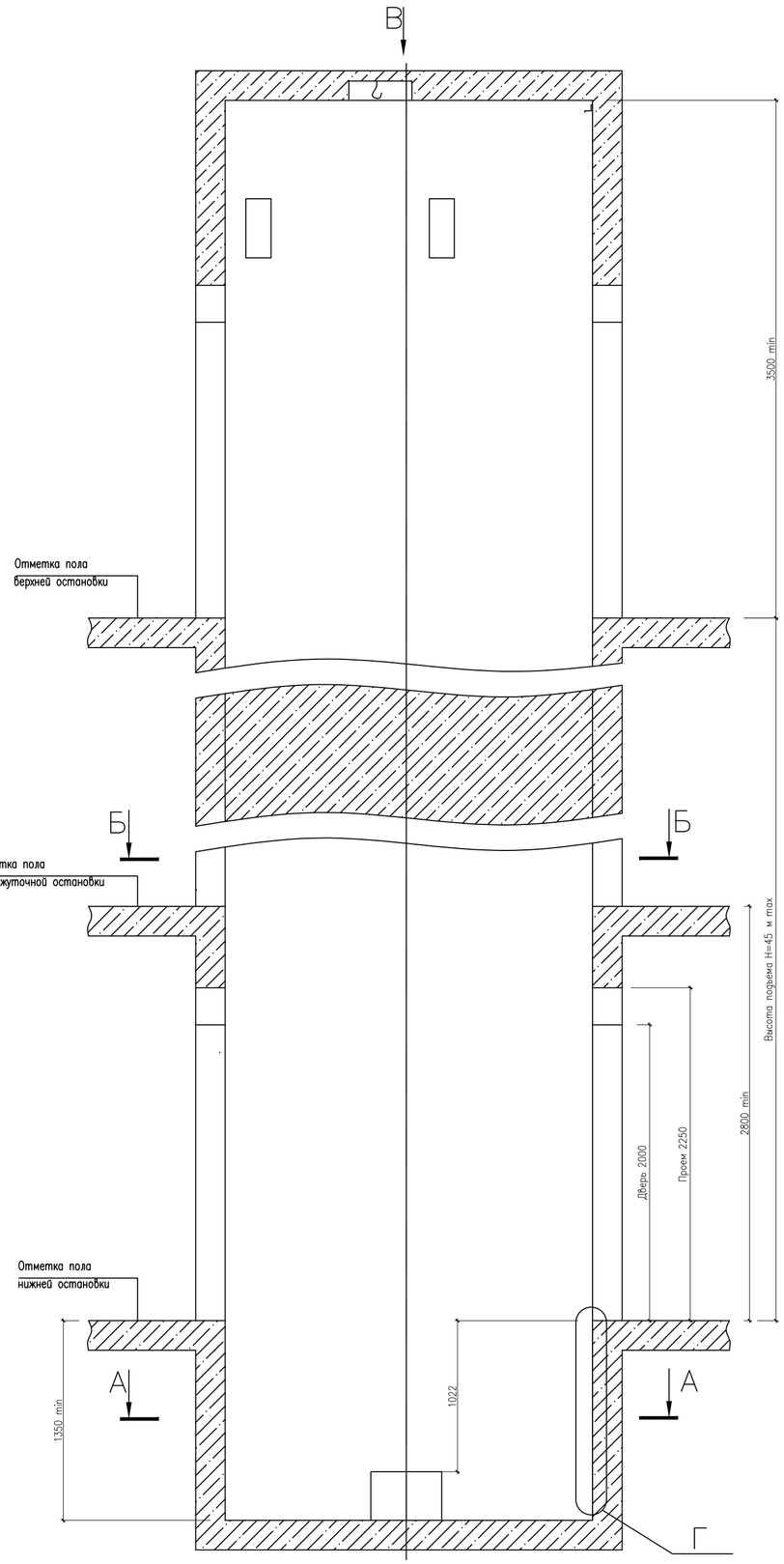

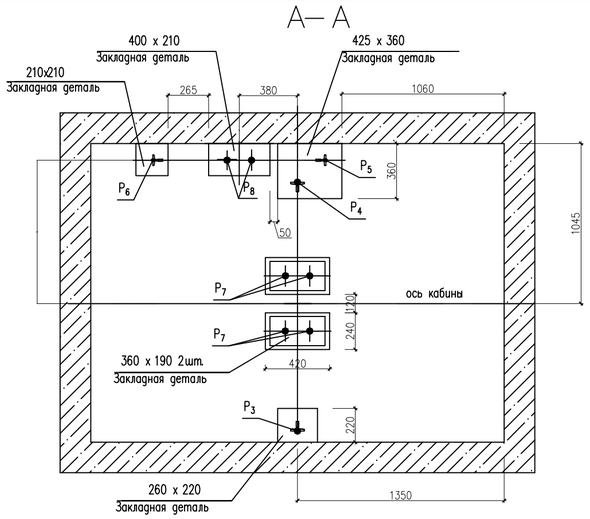

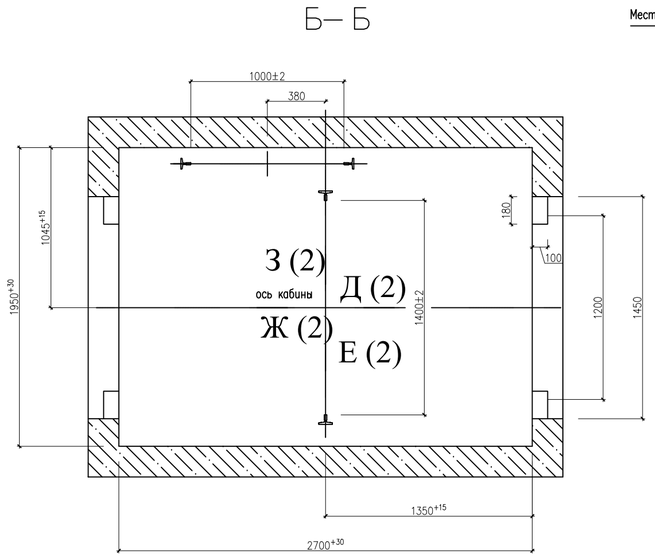

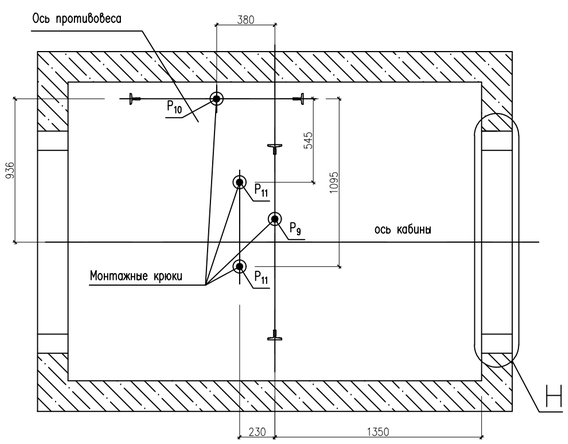

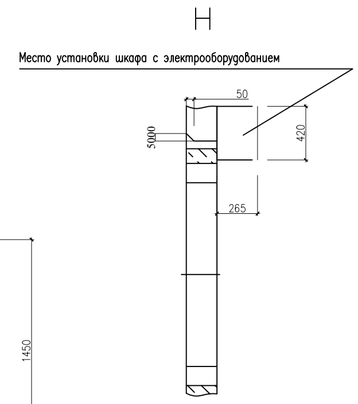

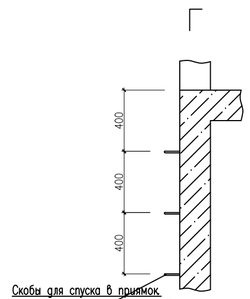

Скобы для спуска в приямок.
Количество определяется глубиной приямка

Обознач. нагрузки	Величина нагрузки, Н в/п 1000 кг	Схема действия сил	Примечания
$P_1^П$	33750 / 11250	На подвеску кабины (273...473)	Кратковременные нагрузки при посадке на ловители / Постоянные нагрузки
$P_1^Л$	20000 / 6700	На кронштейны крепления установки лебедки (127...327)	
$P_{1.1}$	2700	ось противовеса; 380; 298...498	Нагрузки на детали креп- ления направ- ляющих при посадке кабины на ловители 1.3 P действует на приямок
$P_{1.2}$	1580		
$P_{1.3}$	75000		
$P_{1.4}$	2200	118...318	
$P_{1.5}$	1180		
P_2	1100	На детали крепления дверей шахты	
P_3	86250 / 37500	На пяту направляющих на площадь100x100мм	Кратковременные нагрузки при посадке на ловители / Постоянные нагрузки
P_4	97000 / 22000		
P_5	45000 / 15000		
P_6	45000 / 15000		
P_7	30000	На буфер кабины на площадь160x160мм	
P_8	24500	На буфер противовеса на площадь160x160мм	
P_9	35000	На монтажные крюки в перекрытии	
P_{10}	25000		
P_{11}	15000		

1. Общие указания см. АТБ-0.0-0000-02, исходные данные для проектирования электроснабжения см. АС-1.0-0000-04.
2. Шаг закладных деталей должен быть 2500 мм. При установке лифта в районах с сейсмичностью 7-9 баллов шаг закладных деталей должен быть 1500 мм. В случае попадания закладной детали в интервал от отметки верхней остановки до отметки 1400 мм выше верхней остановки, закладную деталь необходимо опустить на отметку верхней остановки. В случае попадания закладной детали в интервал от отметки верхней остановки до отметки 1100 мм ниже отметки верхней остановки, закладную деталь необходимо опустить на расстояние 1100 мм ниже отметки верхней остановки.
3. При высоте этажа 3600 мм и более предусмотреть дополнительные отверстия под настилы с учетом того, чтобы расстояние между отверстиями по высоте было бы не менее 1800 мм и не более 2500 мм. При попадании отверстий в зону установки закладных деталей допускается перенос отверстий в вертикальном направлении.
4. На верхнем этаже предусмотреть дополнительные закладные детали для крепления направляющих на расстоянии указанном на чертеже. Разбивку остальных деталей и отверстий верхнего этажа выполнять согласно пунктам 2, 3.
5. Стены шахты, где укреплены дверц должны быть рассчитаны на удары при закрывании дверей (масса створки 60 кг).
6. На середине высоты подъема предусмотреть закладную деталь для установки крепления подвесникового кабеля.
7.* Место установки шкафа с электрооборудованием.
8. *** Место установки фильтра вводного.
9.****Табло индикации поставляется по согласованию с заводом-изготовителем.
10. Отверстие для электроразводки должно быть выполнено непосредственно за шкафом управления. Для проходной кабины выполняется только с одной стороны.
11. Стены шахты должны быть вертикальными (отвесными). Максимально допустимое отклонение по вертикали +30 мм.
12. Нагрузки, действующие на закладные детали, необходимые для закрепления установки лебедки, подвески кабины и установки направляющих, рассчитываются с учетом схем приложения сил, приведенных в таблице 1.

1. Данный лист см. совместно с листами КЖ-58,59

Изм.	Кол.уч.	Лист	N док.	Подпись	Дата	01-2023-КЖ		
						"Строительство двухэтажной пристройки к стационару Шалкарской районной больницы г. Шалкар. Шалкарского района Актюбинской области "		
Проверил		Алмуканов Д.				Здание ЛПУ	Стадия	Лист	Листов
Разработ.		Есболганов М.					РП	57	59
						Схема лифта без машинного отделения.	ТОО "MS Industrial" г.Шымкент- 2025 г.		

Согласовано:

Взам. инв. №

Подп. и дата

Инв. № подл.

Формат

Развертка типового этажа шахты (1:25)

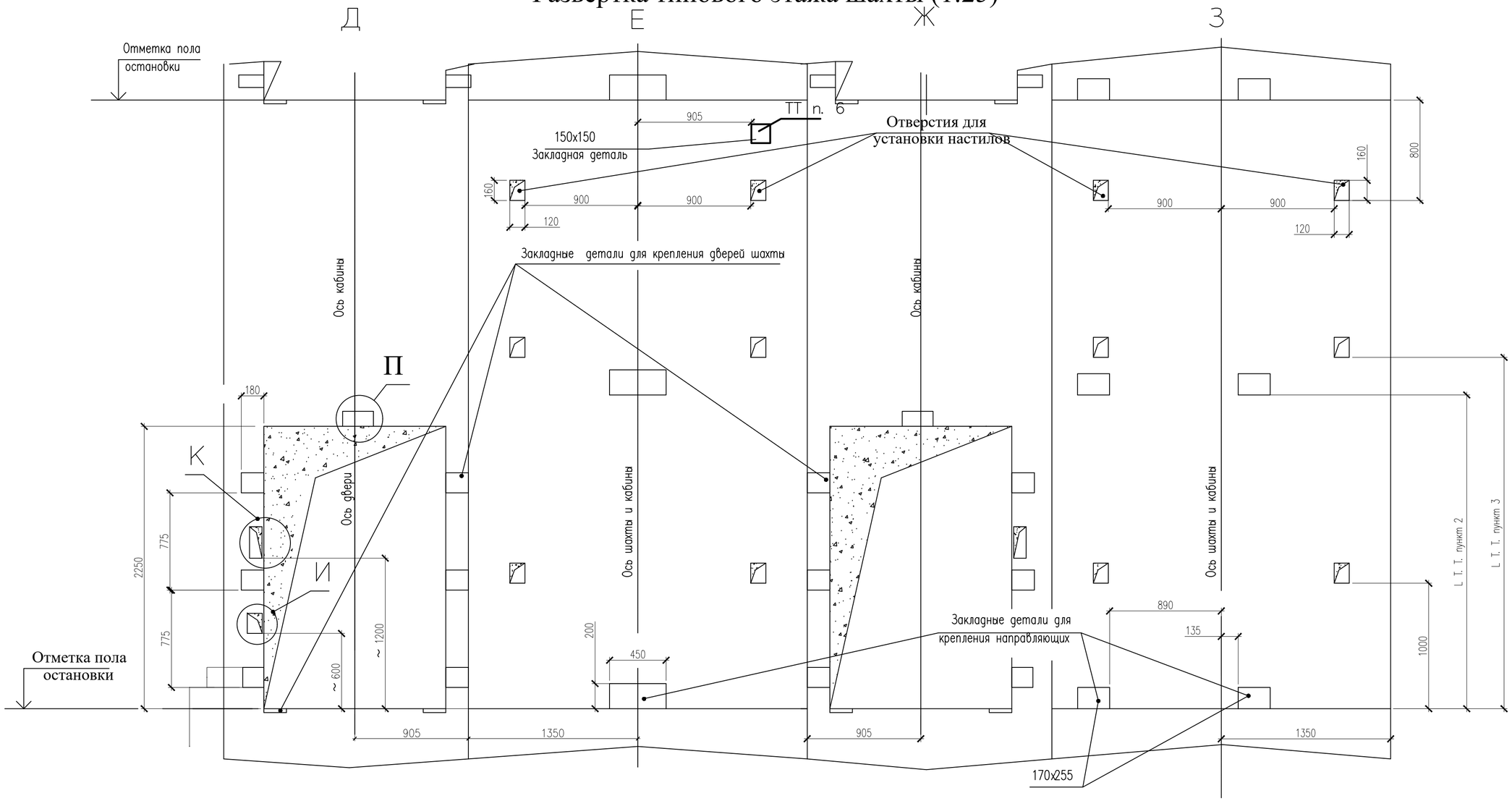

И(1:5)

Отверстие для выключателя
(только на основной посадочной остановке)

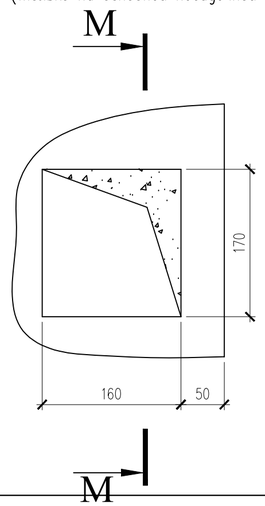

М– М

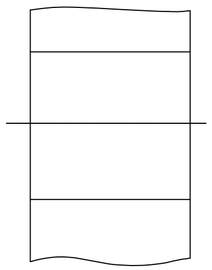

К(1:5)

Отверстие для вызывного поста

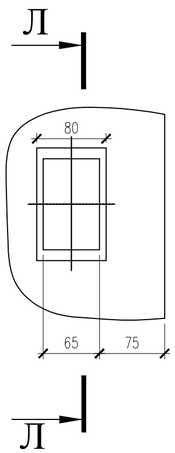

Л– Л(1:5)

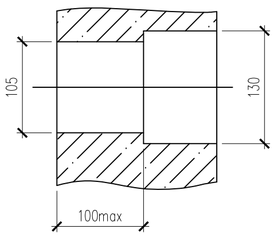

П (1:5)

Ниша под табло индикации****
(выполнять только при поставке табло индикации)

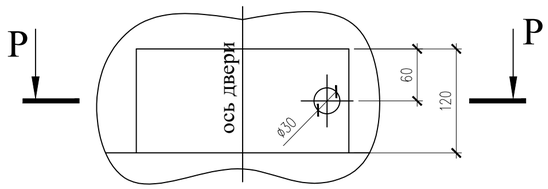

Р-Р (1:5)

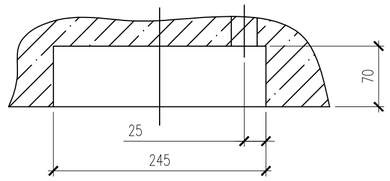

1. Данный лист см. совместно с листами КЖ–57,59

						01–2023–КЖ			
Изм.	Кол.уч.	Лист	N док.	Подпись	Дата	"Строительство двухэтажной пристройки к стационару Шалкарской районной больницы г. Шалкар. Шалкарского района Актюбинской области "			
Проверил		Алмуханов Д.				Здание ЛПУ	Стадия	Лист	Листов
Разработ.		Есболганов М.					РП	58	59
						Развертка типового этажа шахты (1:25)	ТОО "MS Industrial" г.Шымкент– 2025 г.		

Согласовано

Взам. инв. №

Подп. и дата

Инв. № подл.

Формат

Развертка верхнего этажа шахты (1:25)

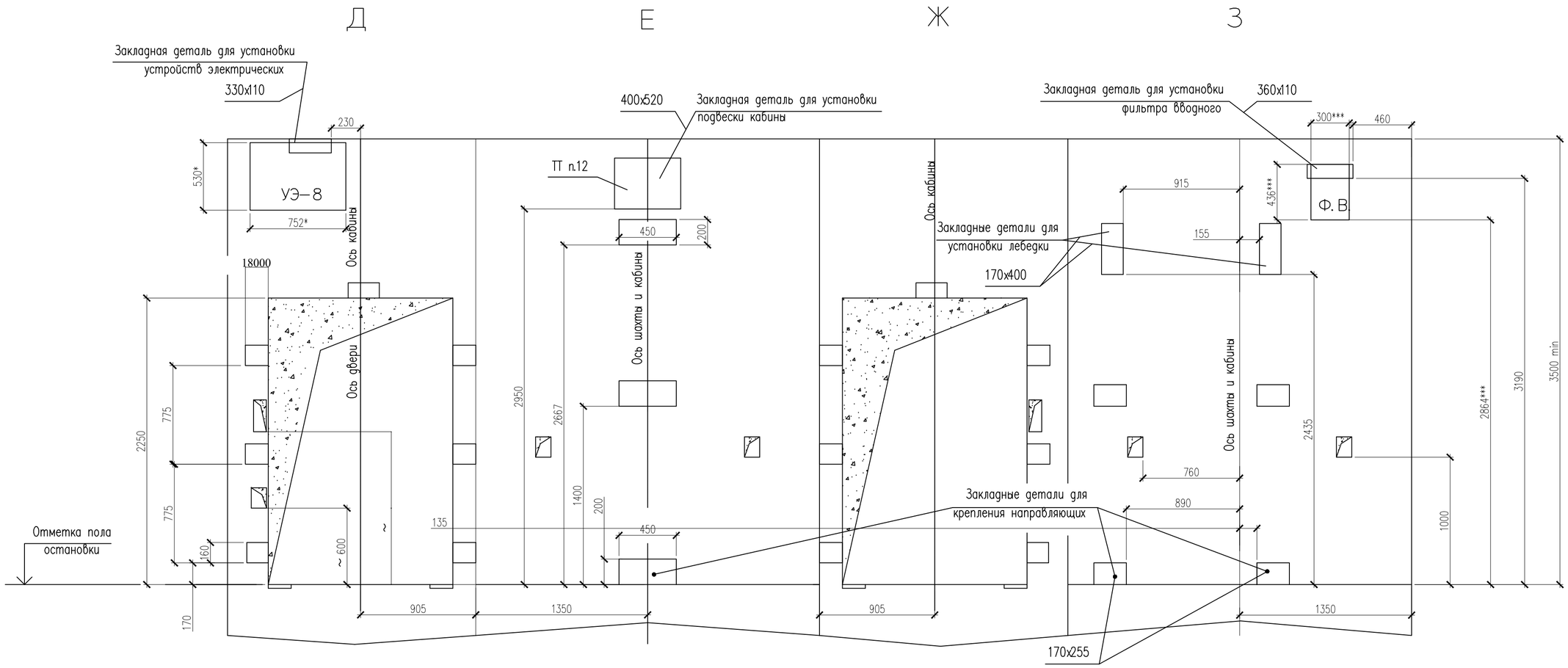

1. Данный лист см. совместно с листами КЖ–57,58

						01–2023–КЖ
						"Строительство двухэтажной пристройки к стационару Шалкарской районной больницы г. Шалкар. Шалкарского района Актюбинской области "
Изм.	Кол.уч.	Лист	N док.	Подпись	Дата	
Проверил		Алмуханов Д.				Здание ЛПУ
Разработ.		Есболганов М.				
						Развертка верхнего этажа шахты (1:25)

Стадия	Лист	Листов
РП	59	59

ТОО "MS Industrial"
г.Шымкент– 2025 г.

Согласовано

Взам. инв. №

Подп. и дата

Инв. № подл.

Формат