ТОО "MS Industrial"

Гослицензия ГСЛ №002528 от 24.07.2020 г.

Заказ: №01-2023
Заказчик: ГУ"Управление строительства, архитектуры и градостроительства Актюбинской области"

Рабочий проект

«Строительство двухэтажной пристройки к стационару Шалкарской районной больницы г.Шалкар, шалкарского района Актюбинской области»

Альбом 9.2

Видеонаблюдение

01-2023-ВН

г. Шымкент - 2023 г.

ТОО "MS Industrial"

Гослицензия ГСЛ №002528 от 24.07.2020 г.

Заказ: №01-2023
Заказчик: ГУ"Управление строительства, архитектуры и градостроительства Актюбинской области"

Рабочий проект

«Строительство двухэтажной пристройки к стационару Шалкарской районной больницы г.Шалкар, шалкарского района Актюбинской области»

Альбом 9.2

Видеонаблюдение

01-2023-ВН

Директор ТОО "MS Industrial" Байдуллаев К.

Главный инженер проекта Алмуханов Д.

г. Шымкент - 2023 г.

Общие указания

Настоящий рабочий проект разработан на основании:
- Архитектурно строительных чертежей
- Технических требований к проектируемым системам
- Технической документации на применяемое оборудование
- Действующих нормативно-технических документов

Система видеонаблюдения

Система IP видеонаблюдения предназначена для круглосуточного наблюдения и записи видео контроля периметра здания, входные группы здания, места массового скопления людей. Видеонаблюдение строится на базе регистратора TC-R3880 I/B/N расположен в пом. №42 на отм. 0.000. Для контроля входов и периметра здания устанавливаются уличные IP видеокамеры TC-A35N3 (2.8-12mm) , для контроля внутри здания устанавливаются купольные камеры TC-C34RTK 2.8-12mm/V4.2. IP камеры посредством локальной сети видеонаблюдения подключаются к PoE коммутаторам, размещенных в коммуникационном шкафу. Установку видеокамер корректировать по месту установки. Видеорегистратор производит запись видеопотока от коммутатора. Система видеонаблюдения имеет возможность подключения ко внутренней сети СКС. Соединения регистратора, коммутатора и видеокамер осуществляется кабелем U/UTP cat.5e 4x2x0,52мм, кабель прокладывается в кабельном канале по стенам и потолкам. Видео архив состовляет не менее 30 суток. Питание сетевых камер предусматривается от сетевого коммутатора с поддержкой технологии «Power-of-Internet» (PoE/PoE+). Для камер с длиной кабеля более 100м предусмотрены POE удлинители OSNOVO E-POE/1A. Электропитание систем выполнено по 1 категории по надежности электроснабжения, подключение показанно в разделе ЭОМ.
Монтаж оборудования необходимо осуществлять в строгом соответствии с паспортом, техническим описанием и инструкцией по эксплуатации и в соответствии с действующей нормативно-технической документацией.
Основные технические характеристики:

№	Наименование оборудования	Кол-во	
1	IP видеорегистратор рассчитан на 80 IP-камер TC-R3880 I/B/N	2	шт.
2	Специализированный монитор систем видеонаблюдения диагональ экрана 55" UNIVIEW MW3255-F-V	1	шт.
3	Специализированный монитор для видеонаблюдения диагональ экрана 27" Uniview MW3227-L	1	шт.
4	POE Коммутатор 28-портовый гигабитный коммутатор L2+ с поддержкой PoE 370W RG-NBS5100-24GT4SFP-P	2	шт.
6	Коммутатор Управляемый Интерфейс:8×RJ45 10/100/1000 Мбит/с, 2x10/100/1000BASE-T/1000BASE- X/100BASE-FX Combo Eltex MES2308R	1	шт.
7	Компактная 4Мп уличная купольная IP-камера с моторизированным объективом и ИК-подсветкой 30м TC-C34RTK 2.8-12mm/V4.2	12	шт.
8	5Мп уличная купольная IP-камера с моторизированным объективом ИК-подсветкой 80м TC-A35N3 (2.8-12mm)	11	шт.
9	POE удлинители OSNOVO E-POE/1A	2	шт.
10	Жесткий диск для видеонаблюдения 16Tb SATA3 3.5" 256Mb 7200rpm. Seagate SkyHawk AI Survelilance ST16000VE002	2	шт.
11	Точка доступа беспроводная радиомост DS-3WF02C-5AC/O	2	шт.

Настоящий проект «»выполнен в соответствии с действующими на территории Республики Казахстан нормами и правилами и предусматривает мероприятия, обеспечивающие взрыво-пожаро-безопасность, исключающие вредные воздействия на окружающую среду и воздушный бассейн, а также предупреждающие чрезвычайные ситуации природного и техногенного характера.

Главный инженер проекта Алмуханов Д .

ВЕДОМОСТЬ РАБОЧИХ ЧЕРТЕЖЕЙ ВН

N п/п	Наименование	Примечание
1	Общие данные	
2	Схема крепления камер	
3	Схема купольной внутренней камеры	
4	Схема наружной камеры	
5	Структурная схема видеонаблюдения	
6	План сетей видеонаблюдения на отм. -3.000	
7	План сетей видеонаблюдения на отм. 0.000	
8	План сетей видеонаблюдения на отм. +3.300	

Ведомость ссылочных и прилагаемых документов

Обозначение	Наименование	Примечание
	Ссылочные документы	
Постановление Правительства Республики Казахстан от 6 мая 2021 года № 305	Об утверждении требований к системе антитеррористической защиты объектов, уязвимых в террористическом отношении	
СНиП РК 3.02-10-2010	Устройства связи, сигнализации и диспетчеризации инженерного оборудования жилых и общественных зданий	
ПУЭ РК 2022	Правила устройства электроустановок	
	Прилагаемые документы	
01-2023-ВН. СО	Спецификация оборудования, изделий и материалов	1 листа

Согласовано
В части ОВ
В части ВК
В части ЭС
Взам. инв. N
Подп. и дата
Инв. N подл.

Изм.	Кол.уч.	Лист	N док.	Подпись	Дата
ГИП		Алмуханов Д			
Проверил		Алмуханов Д			
Разработал		Аскер Ш			
Н. контроль		Алмуханов Д			

01-2023-ВН

«Строительство двухэтажной пристройки к стационару Шалкарской районной больницы г.Шалкар, Шалкарского района Актюбинской области»

Здания ЛПУ

Стадия	Лист	Листов
РП	1	8

Общие данные

ТОО "MS Industrial" г.Шымкент– 2025 г.

Схема крепления камер

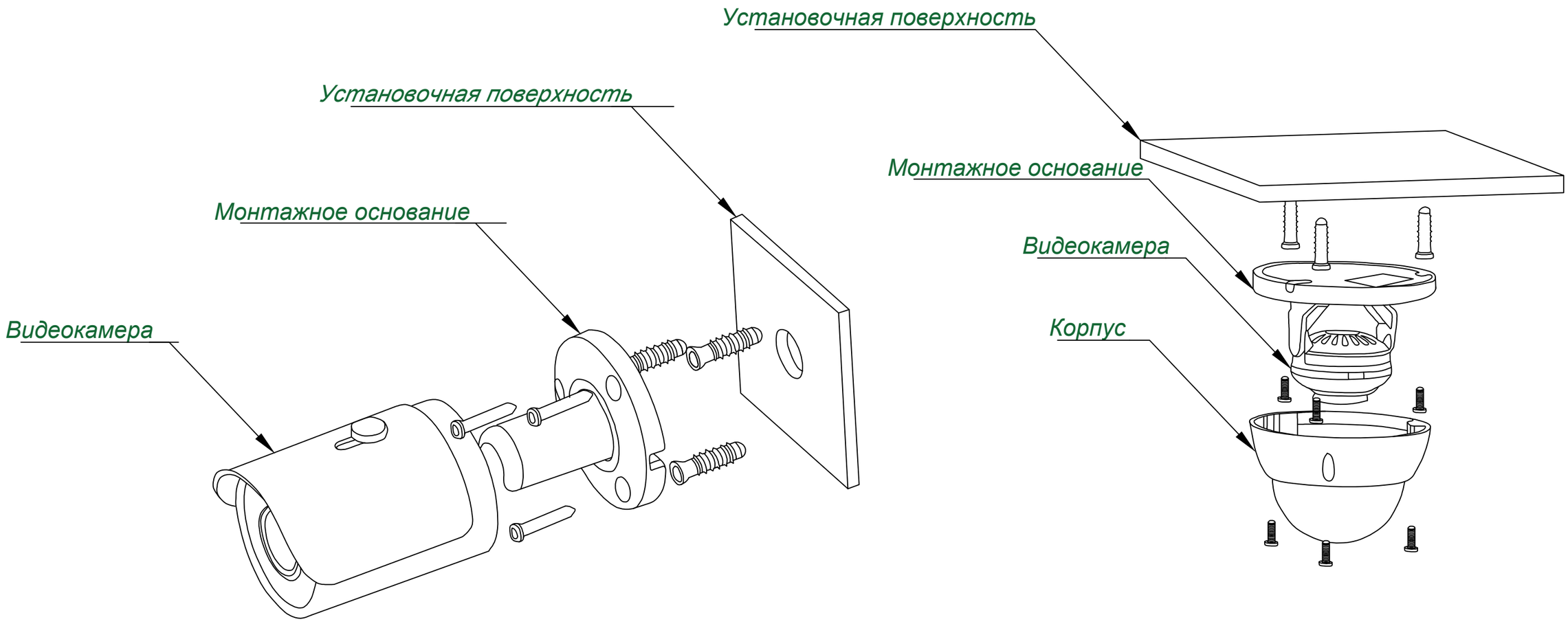

Изм.	Кол.уч.	Лист	N док.	Подпись	Дата	01-2023-ВН		
						«Строительство двухэтажной пристройки к стационару Шалкарской районной больницы г.Шалкар, Шалкарского района Актюбинской области»		
Проверил		Алмуханов Д.				Здания ЛПУ	Стадия	Лист	Листов
Разработал		Аскер Ш					РП	2	8
Н.контроль		Алмуханов Д.				Схема крепления камер	ТОО "MS Industrial" г.Шымкент– 2025 г.		

Взам. инв. N	Подп. и дата	Инв. N подл.

Схема купольной внутренней камеры

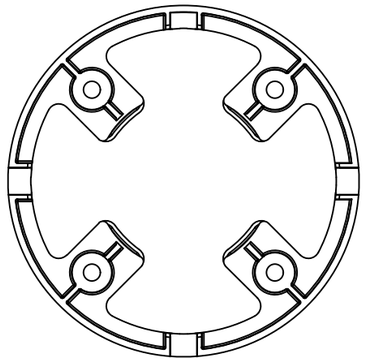

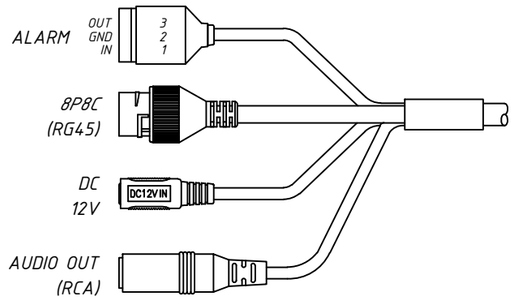

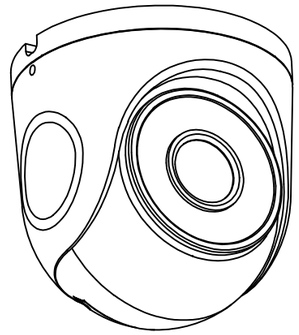

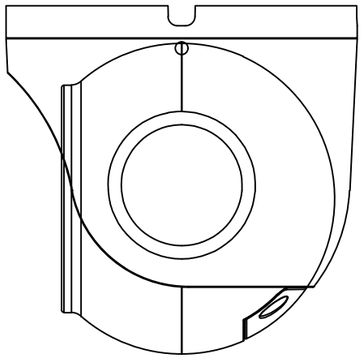

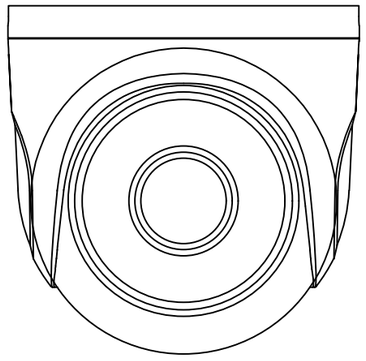

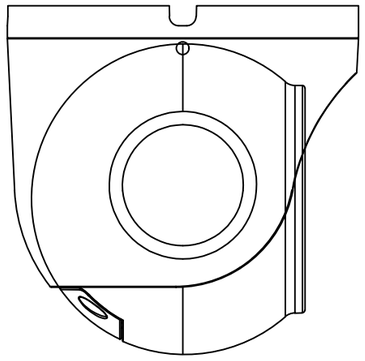

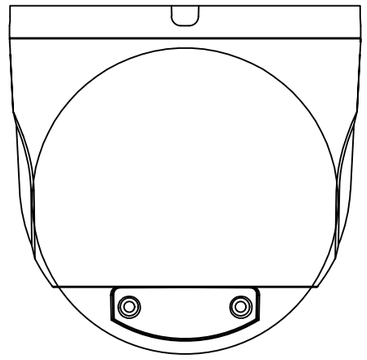

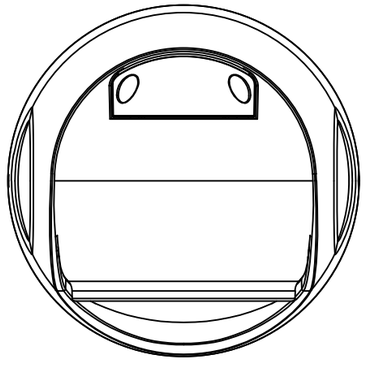

						01-2023-ВН		
						«Строительство двухэтажной пристройки к стационару Шалкарской районной больницы г.Шалкар, Шалкарского района Актюбинской области»		
Изм.	Кол.уч.	Лист	N док.	Подпись	Дата			
						Здания ЛПУ	Стадия	Лист	Листов
Проверил		Алмуханов Д.					РП	3	8
Разработал		Аскер Ш				Схема купольной внутренней камеры	ТОО "MS Industrial" г.Шымкент– 2025 г.		
Н.контроль		Алмуханов Д.							

Взам. инв. N

Подп. и дата

Инв. N подл.

Схема наружной камеры

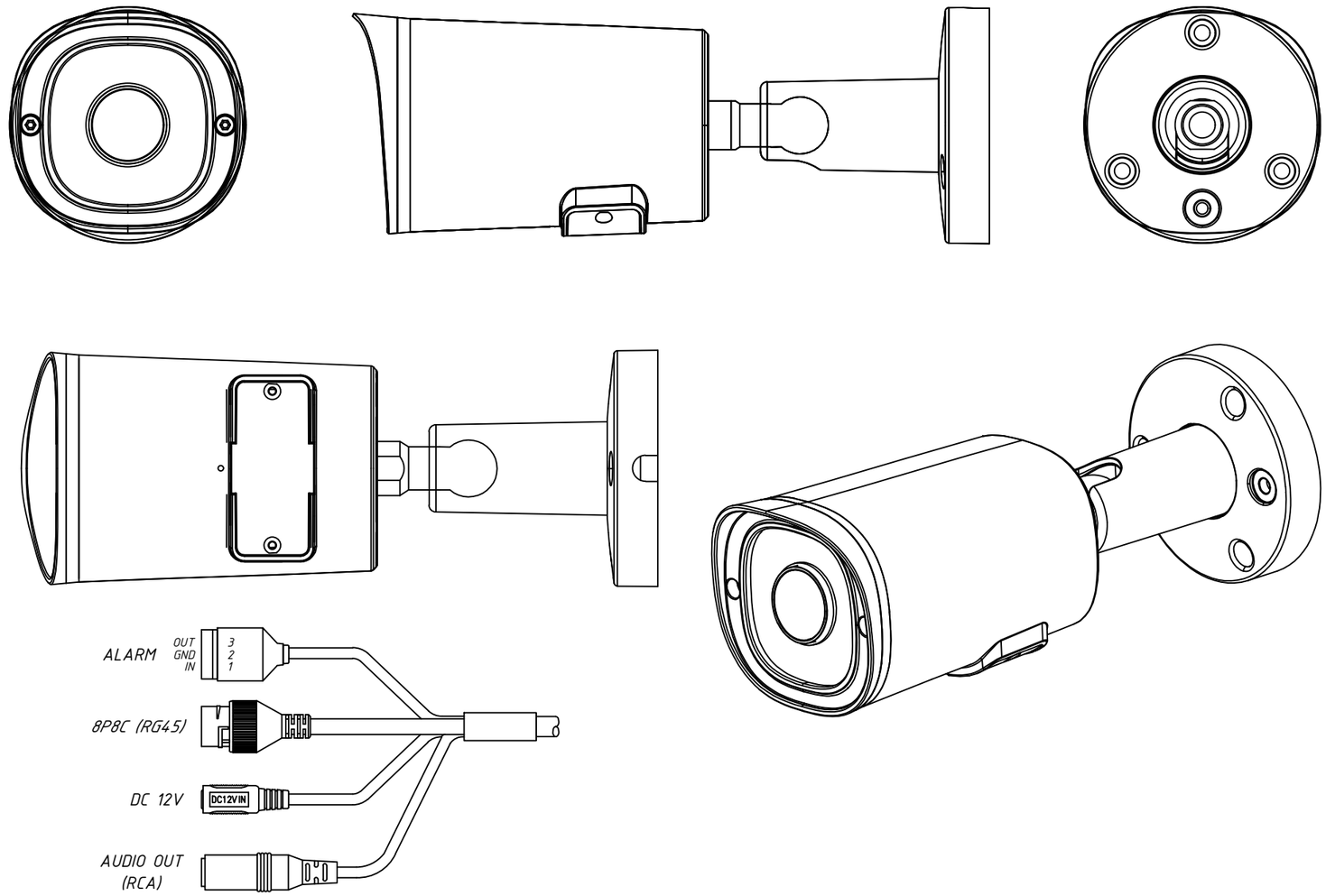

						01-2023-ВН		
						«Строительство двухэтажной пристройки к стационару Шалкарской районной больницы г.Шалкар, Шалкарского района Актюбинской области»		
Изм.	Кол.уч.	Лист	N док.	Подпись	Дата			
						Здания ЛПУ	Стадия	Лист	Листов
							РП	4	8
Проверил		Алмуханов Д.							
Разработал		Аскер Ш				Схема наружной камеры	ТОО "MS Industrial" г.Шымкент– 2025 г.		
Н.контроль		Алмуханов Д.							

Взам. инв. N	
Подп. и дата	
Инв. N подл.	

Структурная схема видеонаблюдения

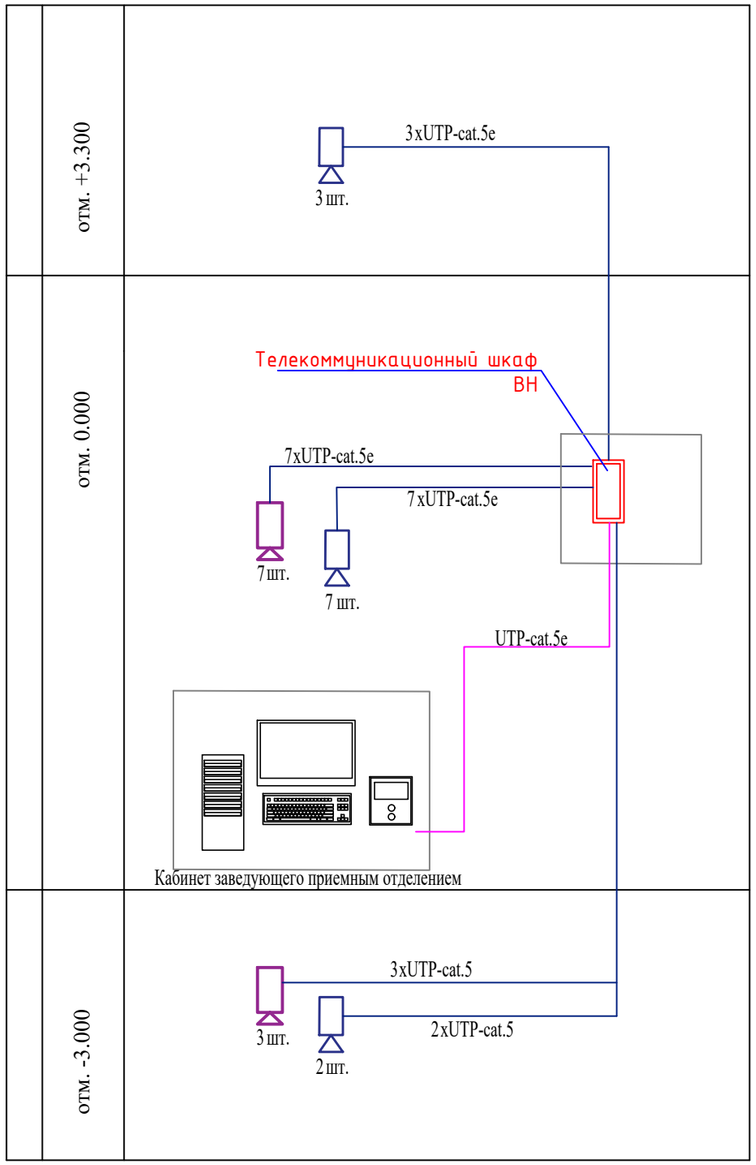

УСЛОВНЫЕ ГРАФИЧЕСКИЕ ОБОЗНАЧЕНИЯ

	Уличная IP камера 6Мп. ИК-60м.
	Уличная IP камера 5Мп ИК-30м.
	Купольная IP 2МП камера
	Кабель U/UTP 4x2x0,52мм
	Телекоммуникационный шкаф

Изм.	Кол.уч.	Лист	N док.	Подпись	Дата	01-2023-ВН		
						«Строительство двухэтажной пристройки к стационару Шалкарской районной больницы г.Шалкар, Шалкарского района Актюбинской области»		
Проверил		Алмуханов Д.				Здания ЛПУ	Стадия	Лист	Листов
Разработал		Аскер Ш					РП	5	8
Н.контроль		Алмуханов Д.				Структурная схема видеонаблюдения	ТОО "MS Industrial" г.Шымкент- 2025 г.		

Взам. инв. N

Подп. и дата

Инв. N подл.

План на отм. -3.000

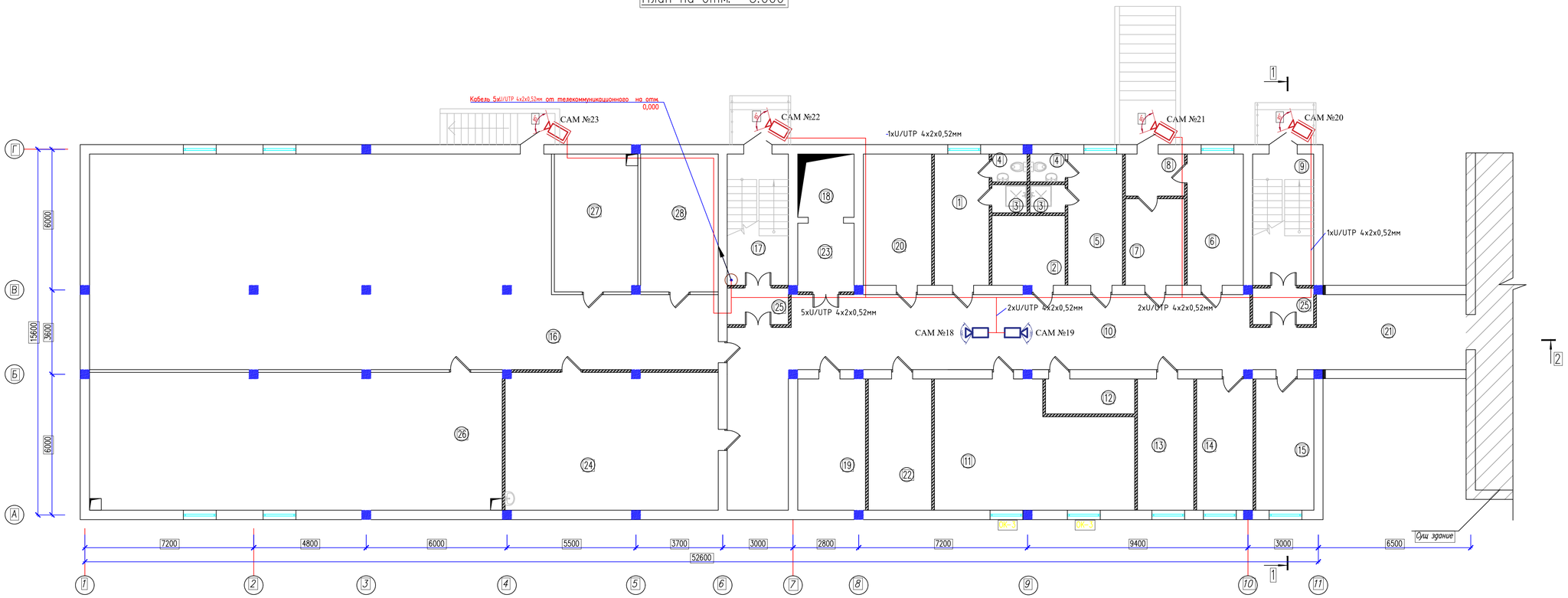

Экспликация помещений

Номер поме-щения	Наименование	Площадь, м2	Кат помещение
1	Помещение персонала Ж	13.09	Д
2	Кладовая для сбора и хранения материала для	9.30	Д
3	Душ 2x	1.80|1.80	Д
4	С/у 2x	1.80|1.80	Д
5	Помещение персонала М	13.09	Д
6	Комната сестра-хозяйки с зоной для хранения чистого белья	13.49	Д
7	Комната хранения грязного белья	9.32	Д
8	Тамбур	4.54	Д
9	Лестничная клетка	14.56	Д
10	Коридор	89.17	Д
11	Помещение мягкого инвентаря	41.64	В4
12	ПУИ	5.70	Д
13	Инвентарная	13.49	Д
14	Комната инженерно- технического персонала	13.49	Д
15	Помещение техперсонала	13.94	Д
16	Тех помещение	203.99	Д
17	Лестничная клетка	14.61	Д
18	Лифт		В4
19	Тех помещение	16.18	Д
20	Тех помещение	16.41	Д
21	Коридор	19.76	Д
22	Электрощитовая	15.12	В4
23	Тамбур	7.0	Д
24	Простейшие укрытия	53.25	Д
25	Тамбур шлюз 2x	4.07|4.07	Д
26	Венткамера	103.26	Д
27	Тепловой пункт	20.85	Д
28	Насосная	19.46	Д
	Итого	766.53	

Согласовано:

Взам. инв. №

Подп. и дата

Инв. № подл.

Изм.	Кол.уч.	Лист	N док.	Подпись	Дата
Проверил	Азмуханов Д				
Разработал	Аскер Ш				
Н.контроль	Азмуханов Д				

01-2023-ВН

«Строительство двухэтажной пристройки к стационару Шалкарской районной больницы г.Шалкар, Шалкарского района Актюбинской области»

Здания ЛПУ

Стадия	Лист	Листов
РП	6	8

План сетей видеонаблюдения на отм. -3.000

ТОО "MS Industrial" г.Шымкент- 2025 г.

Формат

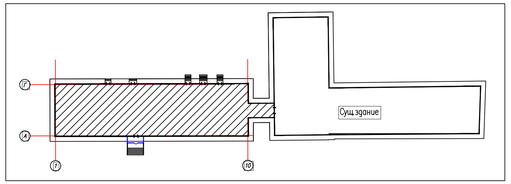

План на отм. 0.000

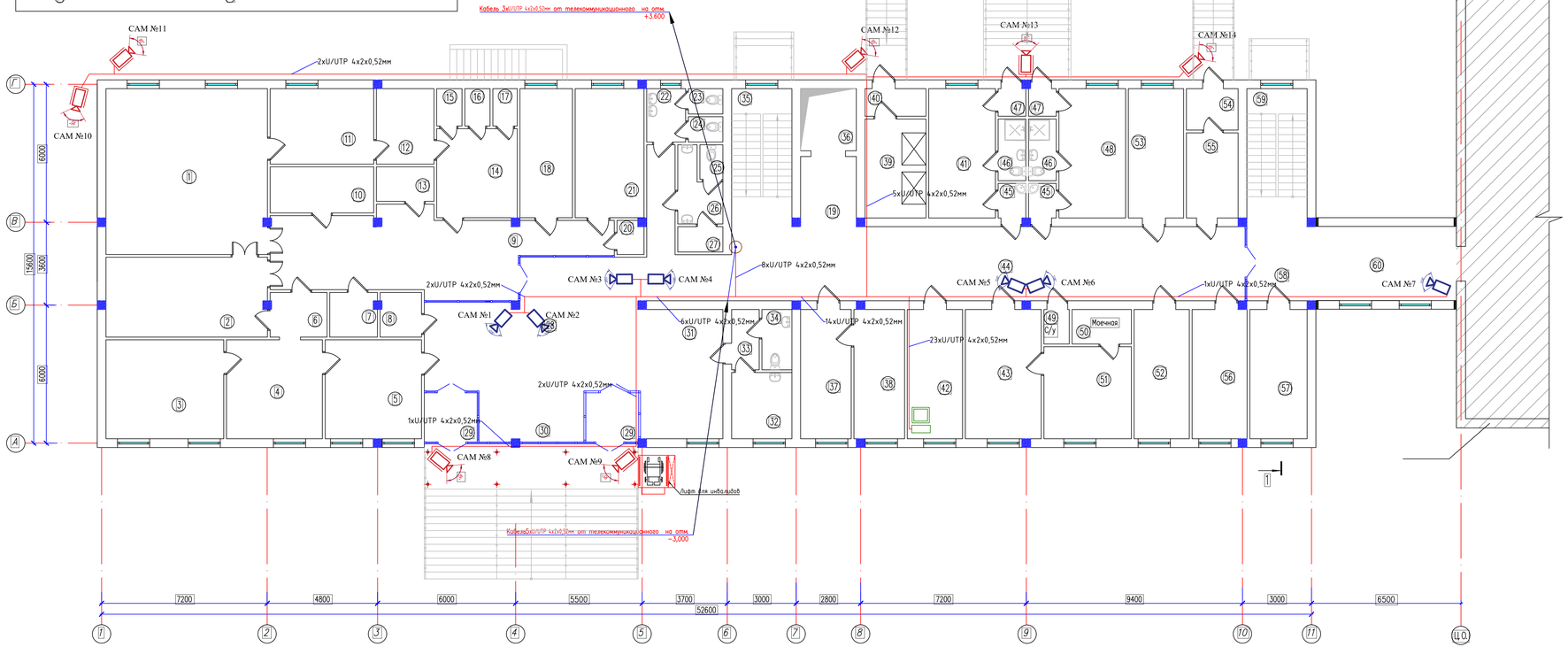

Экспликация помещений

Номер поме-щения	Наименование	Площадь м2
1	Малая операционная	
2	ПИТ палата на 3 койки	
3	Манипуляционный кабинет	
4	Гипсовая	
5	Кабинет травматолога	
6	Сан.пропускник	
7	ПИИ	
8	С/у для МГН	
9	Коридор	
10	Стерилизационная	
11	Предоперационная	
12	Переодевальная	
13	ПИИ	
14	Санпропускник	
15	Душ Ж	
16	Душ М	
17	С/у	
18	Процедурная	
19	Зона безопасности для мам	
20	С/у перс	
21	Лаборатория срочных анализов	
22	Умывальная	
23	С/у Ж	
24	С/у Ж	
25	С/у М	
26	Умывальная	
27	С/у М	
28	Вестибюль зона ожидания	
29	Прием экстренных пациентов 2х	
30	Зона хранения каталок	

Экспликация помещений

Номер поме-щения	Наименование	Площадь м2
31	Диагностическая палата на 4 кушетки	
32	Мытье и дезинфекция сумки	
33	С/у	
34	С/у	
35	Лестничная клетка	
36	Лифт	
37	Комната старшей медицинской сестры	
38	Комната для хранения медикаментов	
39	Подъемник для еды	
40		
41	Бокс на 1койку (изоляционно-диагностический)	
42	Кабинет заведующего приемным отделением	
43	Кабинет эндоскопии	
44	Коридор	
45	Шлюз 2х	
46	С/у 2х	
47	Тамбур 2х	
48	Бокс на 1койку (изоляционно-диагностический)	
49	С/у	
50	Моечная	
51	Стерилизационно-сушильная	
52	Процедурно-перевязочная	
53	Кабинет УЗИ	
54	Тамбур	
55	Пом.хранения мед.отходов	
56	Прием амбулаторно больных	
57	Помещение для хранения вещей больных	
58	Коридор	
59	Лестничная клетка	
60	Коридор	
	Итого	754,80

Изм.	Кол.уч.	Лист	N док.	Подпись	Дата
Проверил		Алмуханов Д.			
Разработал		Аскар Ш.			
Н.контроль		Алмуханов Д.			

01-2023-ВН

«Строительство двухэтажной пристройки к стационару Шалкарской районной больницы г.Шалкар, Шалкарского района Актюбинской области»

Здания ЛПУ

Стадия	Лист	Листов
РП	7	8

План сетей видеонаблюдения на отм. 0.000

ТОО "MS Industrial" г.Шымкент- 2025 г.

Инв. N подл. | Подпись и дата | Взам. инв. N

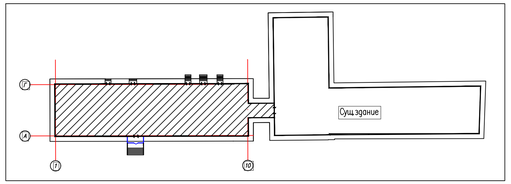

План на отм. +3,300

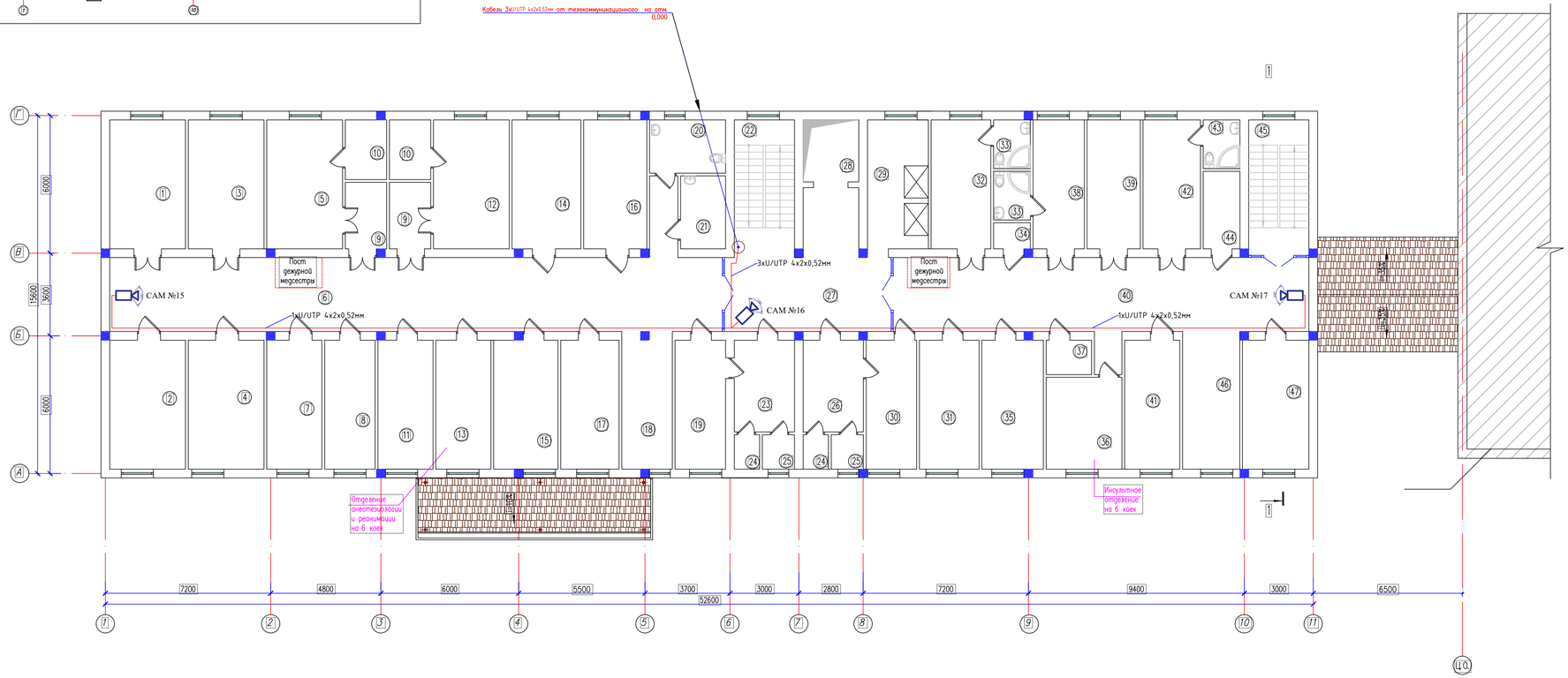

Экспликация помещений

Номер помещения	Наименование	Площадь м2
1	Палата реанимации на 2 мест	
2	Процедурная	
3	Палата реанимации на 2 мест	
4	Ординаторская	
5	Палата изолятор на 1 место	
6	Коридор	
7	Кабинет зав.реанимационного отделения	
8	Мытья и стерилизации суден,горшков,мытья и сушки клеенок	
9	Шлюз с зоной для поста дежурной мед.сестры 2х	
10	Помещение сгиба 2х	
11	Комната персонала бытовая	
12	Палата изолятор на 1 места	
13	Стерилизационная наркозно-дыхательной аппаратуры	
14	Комната центрального пульта мониторной системы слежения за состоянием больных	
15	Помещения хранения нар.наз.но-дыхательной, эндоскопической и другой аппаратуры	
16	Кабинет врача анестезиолога-реаниматолога	
17	Буфетная	
18	Зона для каталок	
19	Переодевальная	
20	С/у универсальный	
21	ПУИ	
22	Лестничная клетка	
23	Санпропускник	
24	Душ 2х	
25	С/у 2х	

Экспликация помещений

Номер помещения	Наименование	Площадь м2
26	Санпропускник	
27	Коридор	
28	Лифт	
29		
30	Переодевальная	
31	Буфетная	
32	Палата на 2 мест	
33	С/у 2х	
34	С/у перс	
35	Ординаторская	
36	Комната для сушки верхней одежды и обуви больных	
37	ПУИ	
38	Палата на 2 мест	
39	Процедурная	
40	Коридор	
41	Кабинет зав.инсультного отделения	
42	Палата на 2 мест	
43	С/у	
44	Мытья и стерилизации суден,горшков,мытья и сушки клеенок	
45	Лестничная клетка	
46	Зона для каталок	
47	Комната персонала бытовая	
	Итого	721.08

Изм.	Кол.уч.	Лист	N док.	Подпись	Дата
Проверил	Алмуханов Д.				
Разработал	Аскар Ш.				
Н.контроль	Алмуханов Д.				

01-2023-ВН

«Строительство двухэтажной пристройки к стационару Шалкарской районной больницы г.Шалкар, Шалкарского района Актюбинской области»

Здания ЛПУ

Стадия	Лист	Листов
РП	8	8

План сетей видеонаблюдения на отм.+3.300

ТОО "MS Industrial" г.Шымкент- 2025 г.

Инв. N подл.	Подпись и дата	Взам. инв. N

Список оборудования

Поз.	Наименования и техническая характеристика	Тип, марка, обозначение документа, опросного листа	Код продукции	Поставщик	Единица измерения	Количество	Масса единицы, кг	Примечание	Завод изготовитель
	IP видеорегистратор рассчитан на 128 IP-камер 16 SATA-интерфейсов для подключения HDD 3.5" до 10Tb	DS-961128NI-I16	541-801-3903-0011		шт.	1			
	Жесткий диск для видеонаблюдения 10Tb SATA3 3.5" 256Mb 7200rpm.	WD102PURX	248-404-0315		шт.	13			
	Компактная 2Мп купольная IP-камера, объектив 2,8-4мм	DS-2CD1127G2-LUF	541-801-3901-0018		шт.	12			
	Уличная 5MP IP-камера с ИК-подсветкой до 30м, объектив 2,8-4мм	DS-2CD1053G0-I	541-801-3901-0001		шт.	11			
	PoE коммутатор Управляемый Интерфейс: PoE 48×RJ45 10/100/1000 Мбит/с	MES2348P	518-102-0310		шт.	2			
	Специализированный монитор систем видеонаблюдения диагональ экрана 55"	Uniview MW3255-F-V	541-801-4006001		шт.	1			
	Специализированный монитор для видеонаблюдения диагональ экрана 27"	Uniview MW3227-L	541-801-1124-0003		шт.	1			
	Кронштейн для мониторов, настенный, 26"-65"		541-801-4012002		шт.	1			
	Коммутационный шнур категории 5 U/UTP, LSZH, 2 м,	PC01-C6UL-2M	541-801-2302004		шт.	23			
	Коннектор RJ-45, 100шт. в упаковке		248-102-3612		упак.	1			
	Кабель информационный типа "витая пара" категории 5е, нг(А)-LSLTx,	SPL 500031	274-303-0201003		м.	1694		С учетом 10% запаса	
	POE удлинитель 10M/100M Fast Ethernet на 400м (до 30W)	OSNOVO E-POE/1A	541-801-5902005		шт.	5			
	Интерфейсный кабель HDMI-HDMI SHIP 5метров		274-303-0301001		шт.	1			
	Кабельный канал 40х20	SPL 040001 S	243-907-0117		м.	1200		С учетом 10% запаса	

Взам. инв. N

Подп. и дата

Инв. N подл.

Изм.	Кол.уч.	Лист	N док.	Подпись	Дата
ГИП		Алмуханов Д.			
Проверил		Алмуханов Д.			
Разработал		Аскер Ш			
Н.контроль		Алмуханов Д.			

01-2023-ВН.СО

«Строительство двухэтажной пристройки к стационару Шалкарской районной больницы г.Шалкар, Шалкарского района Актюбинской области»

Здания ЛПУ

Спецификация оборудования, изделий и материалов

Стадия	Лист	Листов
РП	1	1

Видеонаблюдение

ТОО "MS Industrial" г.Шымкент– 2025 г.