ТОО "MS Industrial"

Гослицензия ГСЛ №002528 от 24.07.2020 г.

Заказ: №01-2023
Заказчик: ГУ"Управление строительства, архитектуры и градостроительства Актюбинской области"

Рабочий проект

«Строительство двухэтажной пристройки к стационару Шалкарской районной больницы г.Шалкар, шалкарского района Актюбинской области»

Альбом 10.2

Система речевого оповещения и управление эвакуацией

01-2023-СОУЭ

г. Шымкент - 2023 г.

ТОО "MS Industrial"

Гослицензия ГСЛ №002528 от 24.07.2020 г.

Заказ: №01-2023
Заказчик: ГУ"Управление строительства, архитектуры и градостроительства Актюбинской области"

Рабочий проект

«Строительство двухэтажной пристройки к станционару Шалкарской районной больницы г.Шалкар, шалкарского района Актюбинской области»

Альбом 10.2

Система речевого оповещения и управление эвакуацией

01-2023-СОУЭ

Директор ТОО "MS Industrial" Байдуллаев К.

Главный инженер проекта Алмуханов Д.

г. Шымкент - 2023 г.

Общие указания

Настоящий рабочий проект разработан на основании:
- Архитектурно строительных чертежей
- Технических требований к проектируемым системам
- Технической документации на применяемое оборудование
- Действующих нормативно-технических документов

СОУЭ

Согласно СН РК 2.02-11-2002, на объекте предусмотрена система речевого оповещения и управления эвакуацией (далее СОУЭ) 3 типа . При возгорании на защищаемом объекте - срабатывании пожарного
извещателя, сигнал поступает на ППКОП. Прибор согласно запрограммированной логике выдает сигнал на запуск оповещения.
Свето-звуковые оповещатели Выход "Шыгу" устанавливаются в поле зрения людей и непосредственно в местах выхода. В качестве оповещателей свето-звуковых применены табло Люкс 12К подключены к выходам ППКОП.

Речевое оповещение построено на базе оборудования Рубеж.

Система оповещения о пожаре обеспечивает:
- выдачу аварийного сообщений в автоматическом режиме при пожаре;
- контроль целостности линий связи и технических средств;
- возможность ручного запуска системы речевого оповещения;
- выдача речевых сообщений через микрофонную консоль с поста охраны.

В качестве акустической системы используются настенные громкоговорители Sonar SWS-106W и громкоговорители настенные Sonar SW-01.
Основным элементом системы речевого оповещения является прибор управления оповещением « Sonar SPM-C20085-DW » расположен в серверной на отм. 0.000. Данный блок предназначен для: приема сигналов управления от приборов приемно-контрольных и управления охраннопожарных системы автоматической пожарной сигнализации АПС; приема сигналов управления и речевой информации от системы оповещения гражданской обороны ГО и ЧС; передачи на речевые оповещатели речевой информации о возникновении пожара, порядке эвакуации и других действиях, направленных на обеспечение безопасности людей при возникновении пожара и других чрезвычайных ситуациях как в автоматическом режиме (по сигналам управления), так и вручную посредством органов управления прибора или устройств дистанционного пуска УДП; трансляции информационных сообщений.
Выдача управляющего сигнала на запуск СОУЭ осуществляется замыканием контактов реле.

Выполняется кабелем КПСнг(А) FRLSLTx 2x2x1мм и КПСнг(А) FRLS LTx 1x2x1,5мм. Кабель прокладывается по стенам и потолкам в гофрированной трубе. Электропитание систем выполнено по 1 категории по надежности электроснабжения, подключение показанно в разделе ЭОМ.

Монтаж СОУЭ необходимо осуществлять в строгом соответствии с паспортом, техническим описанием и инструкцией по эксплуатации и в соответствии с действующей нормативно-технической документацией.

Основные технические показатели:

	Наименование оборудования	Кол-во	
1	Прибор управления оповещением пожарный Sonar SPM-C20085-AR	1	шт.
2	Громкоговоритель трансляционный настенный, 100 В, 20/10 Вт ITC T-774H	14	шт.
3	Громкоговоритель трансляционный настенный, 100 В, 10/5 Вт HWR 108TB	32	шт.
4	Настенный громкоговоритель, 100 В, 1,5/3 Вт Sonar SW-03	0	шт.
5	Настольный микрофон Sonar SRM-7020C	1	шт.
6	Оповещатель свето-звуковой комбинированный табло Выход(Шыгу) Люкс 12К	20	шт.
7	Источник бесперебойного электропитания устройств охранно-пожарной сигнализации с напряжением питания 12 В постоянного тока ИВЭПР 12/5 RS-R3 2x40 БР	1	шт.

Настоящий проект «»выполнен в соответствии с действующими на территории Республики Казахстан нормами и правилами и предусматривает мероприятия, обеспечивающие взрыво-пожаро-безопасность, исключающие вредные воздействия на окружающую среду и воздушный бассейн, а также предупреждающие чрезвычайные ситуации природного и техногенного характера.

Главный инженер проекта Алмуханов Д .

ВЕДОМОСТЬ РАБОЧИХ ЧЕРТЕЖЕЙ СОУЭ

N п/п	Наименование	Примечание
1	Общие данные	1 Листа
2	Схема подключения оборудования	
3	Структурная схема СОУЭ	
4	План сетей СОУЭ отм. -3.000	
5	План сетей СОУЭ отм. 0.000	
6	План сетей СОУЭ на отм. +3.300	

Ведомость ссылочных и прилагаемых документов

Обозначение	Наименование	Примечание
	Ссылочные документы	
СН РК-2.02-02-2023	Пожарная автоматика зданий и сооружений	
СП РК 2.02-102-2022	Пожарная автоматика зданий и сооружений	
СП РК 2.02-101-2022	Пожарная безопасность зданий и сооружений	
ПУЭ РК 2022	Правила устройства электроустановок	
Тех. регламент №14	Общие требования к пожарной безопасности	
	Прилагаемые документы	
01-2023-СОУЭ. СО	Спецификация оборудования, изделий и материалов	1 лист

Согласовано
В части ОВ
В части ВК
В части ЭС
Взам. инв. N
Подп. и дата
Инв. N подл.

Изм.	Кол.уч.	Лист	N док.	Подпись	Дата
ГИП		Алмуханов Д			
Проверил		Алмуханов Д			
Разработал		Аскер Ш			
Н.контроль		Алмуханов Д			

01-2023-СОУЭ

«Строительство двухэтажной пристройки к стационару Шалкарской районной больницы г.Шалкар, Шалкарского района Актюбинской области»

Здания ЛПУ

Стадия	Лист	Листов
РП	1	6

Общие данные

ТОО "MS Industrial"
г.Шымкент– 2025 г.

Схема подключения оборудования

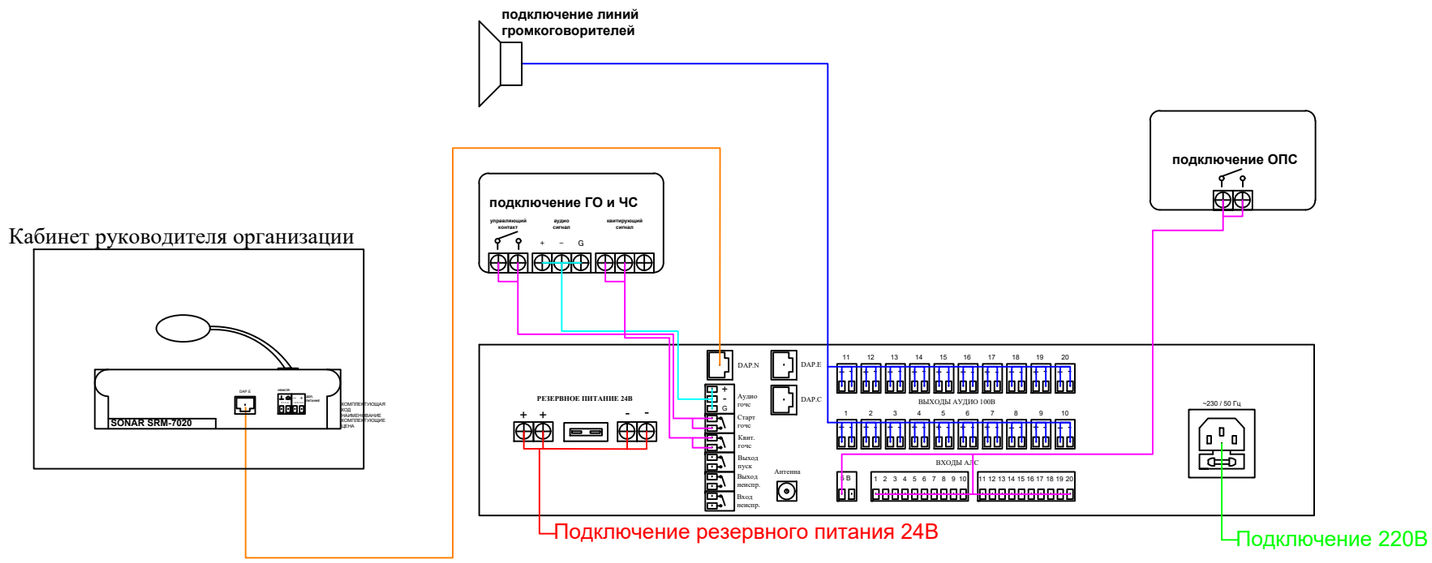

Взам. инв. N	
Подп. и дата	
Инв. N подл.	

Изм.	Кол.уч.	Лист	N док.	Подпись	Дата
Проверил		Алмуханов Д.			
Разработал		Аскер Ш			
Н. контроль		Алмуханов Д.			

01-2023-СОУЭ

«Строительство двухэтажной пристройки к стационару Шалкарской районной больницы г.Шалкар, Шалкарского района Актюбинской области»

Здания ЛПУ

Стадия	Лист	Листов
РП	2	6

Схема подключения оборудования

ТОО "MS Industrial"
г.Шымкент– 2025 г.

Структурная схема СОУЭ

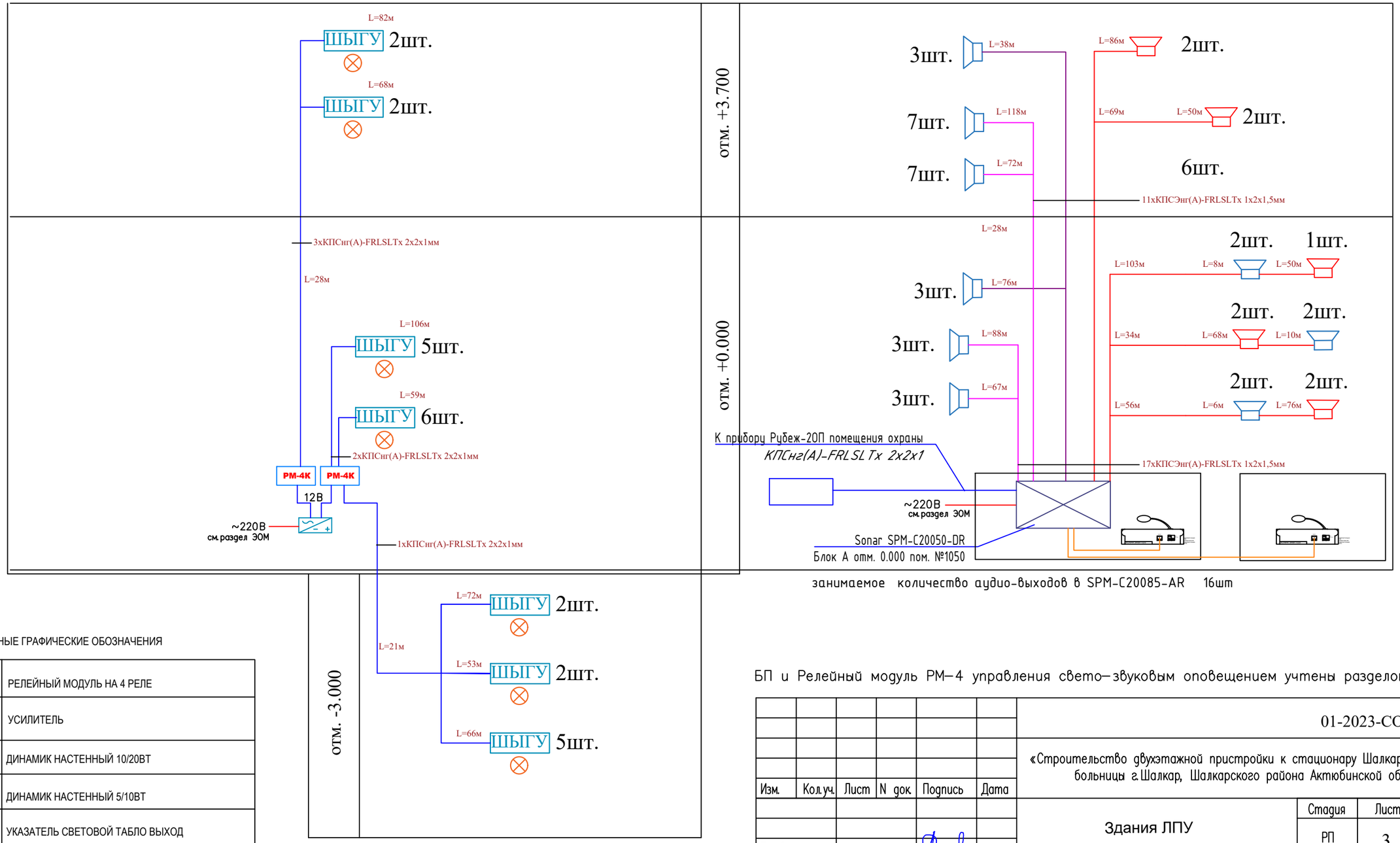

УСЛОВНЫЕ ГРАФИЧЕСКИЕ ОБОЗНАЧЕНИЯ

РМ-4К	РЕЛЕЙНЫЙ МОДУЛЬ НА 4 РЕЛЕ
	УСИЛИТЕЛЬ
	ДИНАМИК НАСТЕННЫЙ 10/20ВТ
	ДИНАМИК НАСТЕННЫЙ 5/10ВТ
ШЫГУ	УКАЗАТЕЛЬ СВЕТОВОЙ ТАБЛО ВЫХОД
	УКАЗАТЕЛЬ СВЕТО-ЗВУКОВОЙ "Сирена"

БП и Релейный модуль РМ–4 управления свето–звуковым оповещением учтены разделом "ПС"

Взам. инв. N	Подп. и дата	Инв. N подл.

Изм.	Кол.уч.	Лист	N док.	Подпись	Дата	01-2023-СОУЭ		
						«Строительство двухэтажной пристройки к стационару Шалкарской районной больницы г.Шалкар, Шалкарского района Актюбинской области»		
						Здания ЛПУ	Стадия	Лист	Листов
							РП	3	6
Проверил		Алмуханов Д.				Структурная схема СОУЭ	ТОО "MS Industrial" г.Шымкент– 2025 г.	
Разработал		Аскер Ш						
Н.контроль		Алмуханов Д.						

План на отм. −3.000

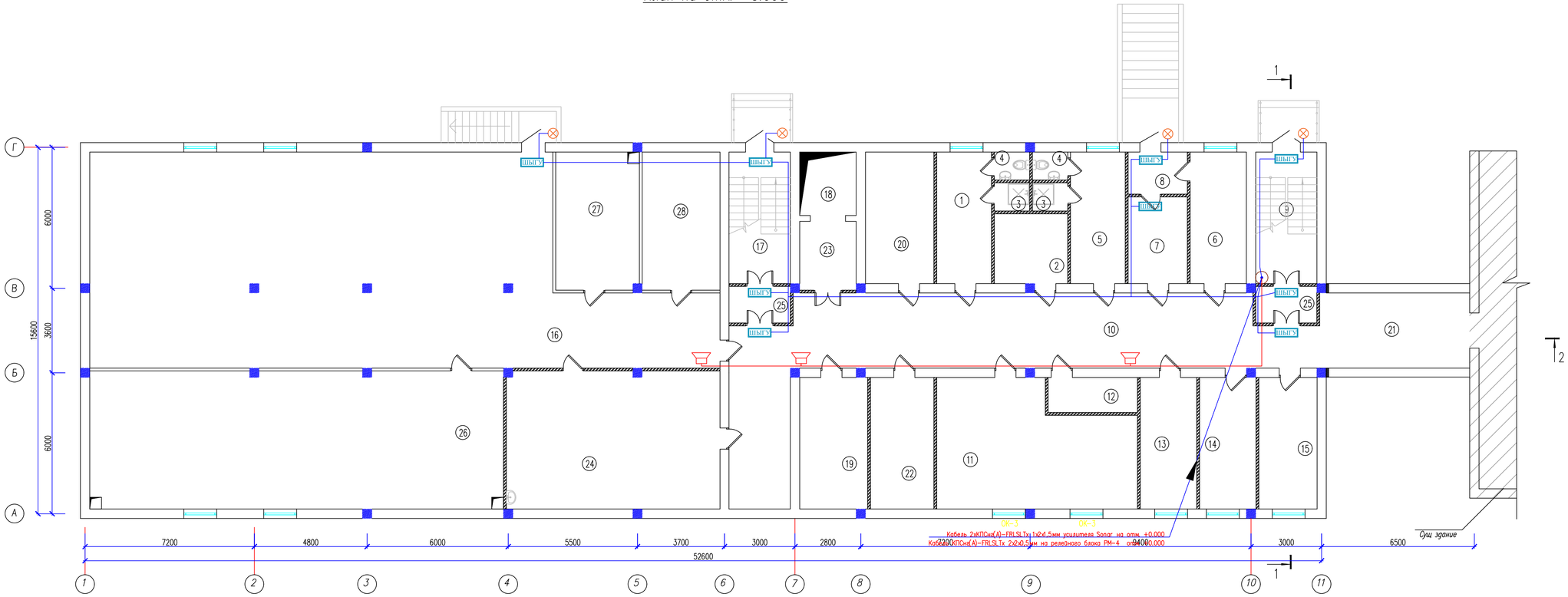

Экспликация помещений

Номер поме-щения	Наименование	Площадь м2	Кат помещение
1	Помещение персонала Ж	13.09	Д
2	Кладовая для сбора и хранения материала для	9.30	Д
3	Душ 2х	1.80 1.80	Д
4	С/у 2х	1.80 1.80	Д
5	Помещение персонала М	13.09	Д
6	Комната сестры-хозяйки с зоной для хранения чистого белья	13.49	Д
7	Комната хранения грязного белья	9.32	Д
8	Тамбур	4.54	Д
9	Лестничная клетка	14.56	Д
10	Коридор	89.17	Д
11	Помещение мягкого инвентаря	41.64	В4
12	ПУИ	5.70	Д
13	Инвентарная	13.49	Д
14	Комната инженерно- технического персонала	13.49	Д
15	Помещение техперсонала	13.94	Д
16	Тех.помещение	203.99	Д
17	Лестничная клетка	14.61	Д
18	Лифт		В4
19	Тех.помещение	16.18	Д
20	Тех.помещение	16.41	Д
21	Коридор	19.76	Д
22	Электрощитовая	15.12	В4
23	Тамбур	7.0	Д
24	Простейшие укрытия	53.25	Д
25	Тамбур шлюз 2х	4.07 4.07	Д
26	Венткамера	103.26	Д
27	Тепловой пункт	20.85	Д
28	Насосная	19.46	Д
	Итого	766.53	

Согласовано:

Взам. инв. N

Подп. и дата

Инв. N подл.

Изм.	Кол.уч.	Лист	N док.	Подпись	Дата
Проверил	Алмуханов Д.				
Разработал	Аскер Ш				
Н.контроль	Алмуханов Д.				

01-2023-СОУЭ

«Строительство двухэтажной пристройки к стационару Шалкарской районной больницы г.Шалкар, Шалкарского района Актюбинской области»

Здания ЛПУ

Стадия	Лист	Листов
РП	4	6

План сетей СОУЭ отм. -3.000

ТОО "MS Industrial" г.Шымкент- 2025 г.

Формат

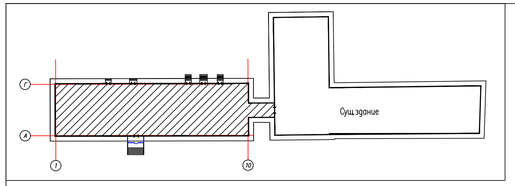

План на отм. 0.000

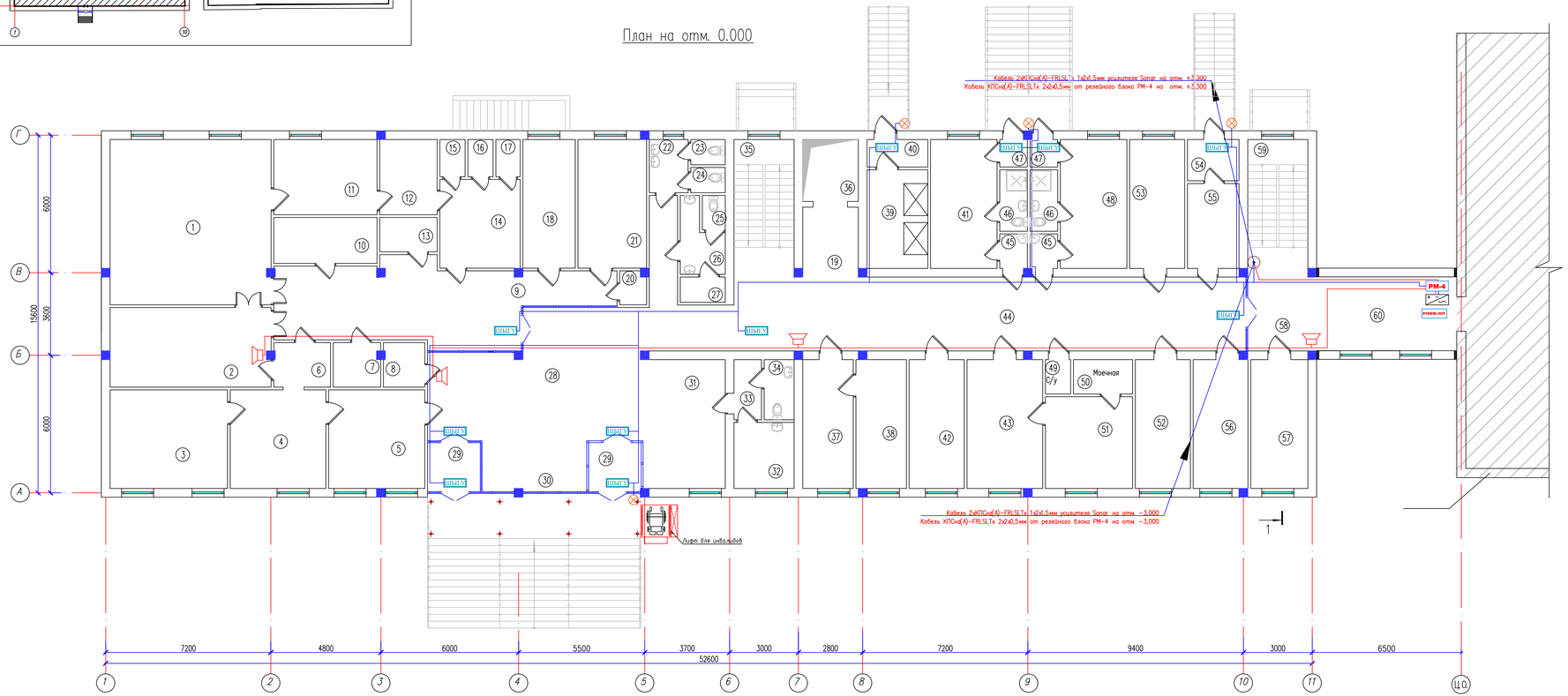

Экспликация помещений

Номер поме-щения	Наименование	Площадь м2
1	Малая операционная	
2	ПИТ палата на 3 койки	
3	Манипуляционный кабинет	
4	Гипсовая	
5	Кабинет травматолога	
6	Сан.пропускник	
7	ПИИ	
8	С/у для МГН	
9	Коридор	
10	Стерилизационная	
11	Предоперационная	
12	Переодевальная	
13	ПИИ	
14	Санпропускник	
15	Душ Ж	
16	Душ М	
17	С/у	
18	Процедурная	
19	Зона безопасности для мен	
20	С/у перс	
21	Лаборатория срочных анализов	
22	Умывальная	
23	с/у ж	
24	С/у ж	
25	С/у М	
26	Умывальная	
27	С/у М	
28	Вестибюль зона ожидания	
29	Прием экстренных пациентов 2х	
30	Зона хранения каталок	

Экспликация помещений

Номер поме-щения	Наименование	Площадь м2
31	Диагностическая палата на 4 кушетки	
32	Мытье и дезинфекция суден	
33	С/у	
34	С/у	
35	Лестничная клетка	
36	Лифт	
37	Комната старшей медицинской сестры	
38	Комната для хранения медикаментов	
39	Подъемник для еды	
40		
41	Бокс на 1койку (изоляционно-диагностический)	
42	Кабинет заведующего приемным отделением	
43	Кабинет эндоскопии	
44	Коридор	
45	Шлюз 2х	
46	С/у 2х	
47	Тамбур 2х	
48	Бокс на 1койку (изоляционно-диагностический)	
49	С/у	
50	Моечная	
51	Стерилизационно-сушильная	
52	Процедурно-перевязочная	
53	Кабинет УЗИ	
54	Тамбур	
55	Пом.хранения мед.отходов	
56	Прием амбулаторно больных	
57	Помещение для хранения вещей больных	
58	Коридор	
59	Лестничная клетка	
60	Коридор	
	Итого	754.80

Изм.	Кол.уч.	Лист	N док.	Подпись	Дата	01-2023-СОУЭ
						«Строительство двухэтажной пристройки к стационару Шалкарской районной больницы в.Шалкар, Шалкарского района Актюбинской области»
Проверил		Азмуханов Д				Здания ЛПУ
Разработал		Аскер Ш				План сетей СОУЭ отм. 0.000
Н.контроль		Азмуханов Д				

Стадия	Лист	Листов
РП	5	6

ТОО "MS Industrial" в.Шымкент- 2025 г.

Взам. инв. N | Подпись и дата | Инв. N подл.

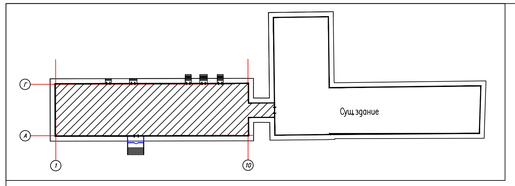

План на отм. +3,300

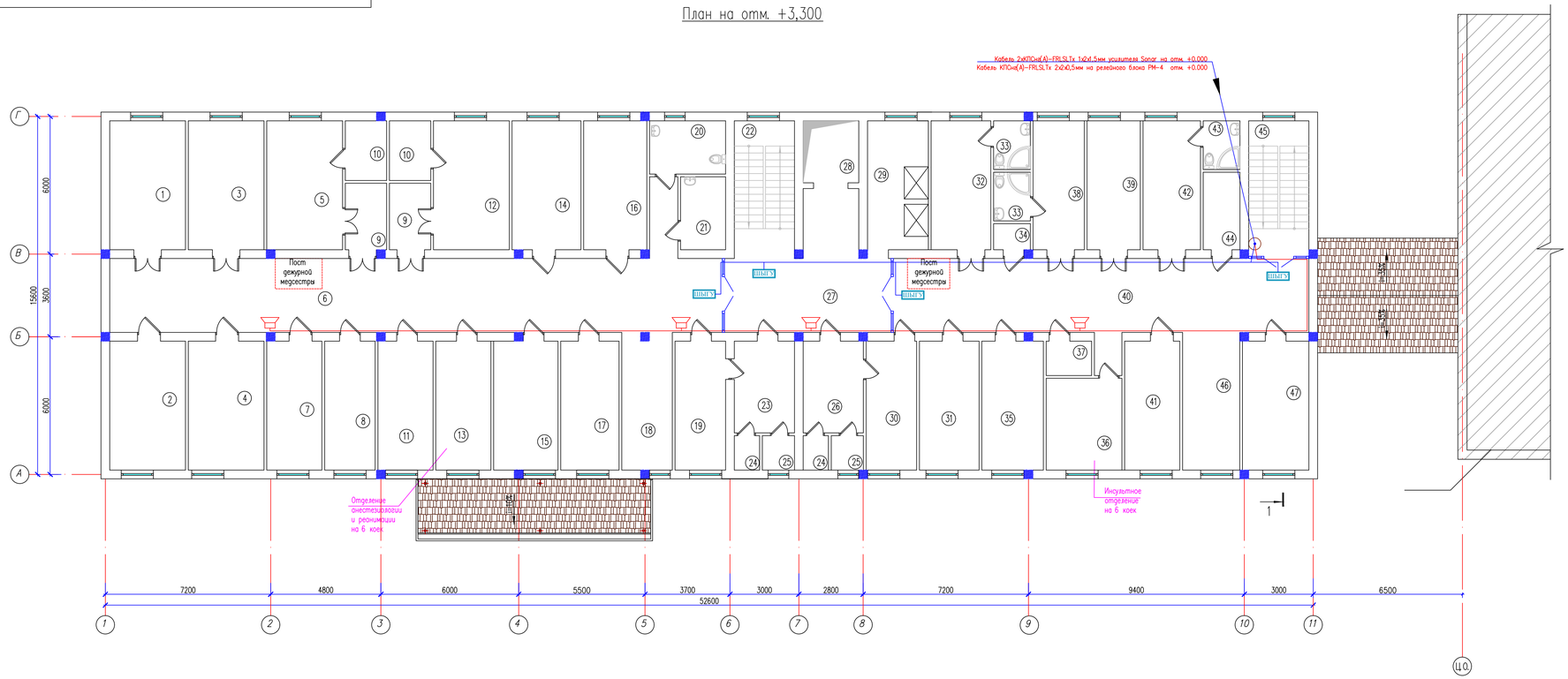

Экспликация помещений

Номер поме-щения	Наименование	Площадь м2
1	Палата реанимации на 2 мест	
2	Процедурная	
3	Палата реанимации на 2 мест	
4	Ординаторская	
5	Палата изолятор на 1 место	
6	Коридор	
7	Кабинет зав.реанимационного отделения	
8	Мытья и стерилизации суден,горшков,мытья и сушки клеенок	
9	Шлюз с зоной для поста дежурной мед.сестры 2х	
10	Помещение слива 2х	
11	Комната персонала бытовая	
12	Палата изолятор на 1 место	
13	Стерилизационная наркозно-дыхательной аппаратуры	
14	Комната центрального пульта мониторной системы слежения за состоянием больных	
15	Помещения хранения мар.каз но-дыхательной, эндоскопической и другой аппаратуры	
16	Кабинет врача анестезиолога-реаниматолога	
17	Буфетная	
18	Зона для каталок	
19	Переодевальная	
20	С/у универсальный	
21	ПИИ	
22	Лестничная клетка	
23	Санпропускник	
24	Душ 2х	
25	С/у 2х	

Экспликация помещений

Номер поме-щения	Наименование	Площадь м2
26	Санпропускник	
27	Коридор	
28	Лифт	
29		
30	Переодевальная	
31	Буфетная	
32	Палата на 2 мест	
33	С/у 2х	
34	С/у перс	
35	Ординаторская	
36	Комната для сушки верхней одежды и обуви больных	
37	ПИИ	
38	Палата на 2 мест	
39	Процедурная	
40	Коридор	
41	Кабинет зав.инсультного отделения	
42	Палата на 2 мест	
43	С/у	
44	Мытья и стерилизации суден,горшков,мытья и сушки клеенок	
45	Лестничная клетка	
46	Зона для каталок	
47	Комната персонала бытовая	
	Итого	721.08

Изм.	Кол.уч.	Лист	N док.	Подпись	Дата
Проверил	Азмуханов Д				
Разработал	Аскер Ш				
Н.контроль	Азмуханов Д				

01-2023-СОУЭ

«Строительство двухэтажной пристройки к стационару Шалкарской районной больницы в Шалкар, Шалкарского района Актюбинской области»

Здания ЛПУ

Стадия	Лист	Листов
РП	6	6

План сетей СОУЭ на отм. +3.300

ТОО "MS Industrial" в.Шымкент- 2025 г.

Инв. N подл.	Подпись и дата	Взам. инв. N

Поз.	Наименования и техническая характеристика	Тип, марка, обозначение документа, опросного листа	Код продукции	Поставщик	Единица измерения	Количество	Масса единицы, кг	Примечание
1	2	3	4	5	6	7	8	9
	Прибор управления оповещением пожарный прием сигналов управления от приборов приемно-контрольных и управления охранно-пожарных системы автоматической пожарной сигнализации прием сигналов управления и речевой информации от системы оповещения гражданской обороны и ГО ЧС. Мощность 850Вт – передачи на речевые оповещатели речевой информации о возникновении пожара, порядке эвакуации и других действиях, направленных на обеспечение безопасности людей при возникновении пожара и других чрезвычайных ситуациях как в автоматическом режиме (по сигналам управления), так и вручную посредством органов управления прибора или устройств дистанционного пуска УДП. – трансляции информационных сообщений, рекламных объявлений, музыкальных и иных программ при обязательном приоритете передачи информации о пожаре и других чрезвычайных ситуациях	Sonar SPM-C20085-AR	248-202-0609		шт.	1		
	Пульт микрофонный 20 зон, подключение к моноблокам SPM с FM	SRM-7020C	248-202-0703		шт.	1		
	Громкоговоритель трансляционный настенный, 100 В, 20/10 Вт	ITC T-774H	248-202-0207		шт.	14		
	Громкоговоритель трансляционный потолочный, 100 В, 10/5 Вт	HWR 108TB	248-202-0201		шт.	32		
	Громкоговоритель трансляционный настенный, 100В, 1.5/3 Вт	SW-03W	248-202-0502		шт.	0		
	Адресный релейный модуль	PM-4K-R3	248-306-0833		шт.	5		
	Источник бесперебойного электропитания устройств охранно-пожарной сигнализации с напряжением питания 12 В постоянного тока.	ИВЭПР 12/5 RS-R3 2х40 БР.	541-801-1603-0002		шт.	1		
	Аккумулятор свинцовокислотный необслуживаемый12В 40 А/ч		248-306-0389		шт.	2		
	Табло свето-звуковое комбинированное	ЛЮКС-12К	248-304-0201		шт.	60		
	Кабель для систем ОПС и СОУЭ огнестойкий, не поддерживающий горения, неэкранированный	КПСнг(А)-FRLSLTx 2х2х1	243-305-0910		м.	1136		С учетом 10% запаса
	Кабель для систем ОПС и СОУЭ огнестойкий, не поддерживающий горения, неэкранированный	КПСнг(А)-FRLSLTx 1х2х1,5	243-305-0921		м.	2010		С учетом 10% запаса
	Труба гофрированная 20мм		241-207-1702		м.	3200		

Взам. инв. N

Подп. и дата

Инв. N подп.

Изм.	Кол.уч.	Лист	N док.	Подпись	Дата
ГИП		Алмуханов Д			
Проверил		Алмуханов Д			
Разработал		Аскер Ш			
Н.контроль		Алмуханов Д			

01-2023-СОУЭ. СО

«Строительство двухэтажной пристройки к стационару Шалкарской районной больницы г.Шалкар, Шалкарского района Актюбинской области»

Здания ЛПУ

Стадия	Лист	Листов
РП	1	1

Спецификация оборудования изделий и материалов

ТОО "MS Industrial"
г.Шымкент– 2025 г.