РЕСПУБЛИКА КАЗАХСТАН

ТОО "Кантри-М"

Лицензия ГСЛ №20016615

РАБОЧИЙ ПРОЕКТ

«Строительство системы водоснабжения села Дихан-1 Байзакского района Жамбылской области»

Альбом 2.1

Водозаборные сооружения

Заказчик: КГУ «Отдел жилищно-коммунального хозяйства, пассажирского транспорта и автомобильных дорог акимата Байзакского района»

Генподрядчик:
ТОО «Кантри-М»

г. Тараз 2024 г.

РЕСПУБЛИКА КАЗАХСТАН

ТОО "Кантри-М"

Лицензия ГСЛ №20016615

РАБОЧИЙ ПРОЕКТ

«Строительство системы водоснабжения села Дихан-1 Байзакского района Жамбылской области»

Альбом 2.1

Водозаборные сооружения

Директор ТОО "Кантри-М" Сегизбаева А. А.

Главный инженер проекта Тугамбаева Г. М.

г. Тараз 2024 г.

Ведомость рабочих чертежей основного комплекта марки НВ

Лист	Наименование	Примечание
1	Общие данные	НВК
2	Общие данные (окончание)	НВК
3	План В0,ПД,СП,ПР,ОТ,К3,К0 М 1:1000	НВК
4	Схема внутриплощадочных сетей по водозаборным сооружениям	НВК
5	Продольный профиль "ПД"	НВК
6	Продольный профиль "СП"	НВК
7	Продольный профиль "ПР"	НВК
8	Продольный профиль "ОТ"	НВК
9,10	Продольный профиль "ВО"	НВК

Ведомость ссылочных и прилагаемых документов

Обозначение	Наименование	Примечание
	Ссылочные документы	
СНиП РК 4.01-02-2009	Водоснабжение Наружные сети и сооружения	
СН РК 4.01-03-2013	«Наружные сети и сооружения водоснабжения и канализации»	
ТП 901-09-11.84	Колодцы водопроводные	
	Прилагаемые документы	
НВ.СО	Спецификация оборудования и материалов	

Основные показатели по чертежам водопровода

Наименование системы	Расчетный расход			Примечание
	$м^3$/сут	$м^3$/ч	л/с	
Водопровод	214,81	8,95	2,48	

Инженерно-геологические условия:
Инженерно-геологические условия:
ИГЭ №1 - Почвенно-растительный слой.
ИГЭ №2 - Суглинок от 0,2 до 3х метров.

Глубина проникновения нулевой изотермы в грунт:
для суглинков -- 107 см;
для супеси - 110 см.
для крупнообломочных грунтов -137 см.
Грунтовые воды в период изысканий до 8,0 не вскрыты. Максимально возможный уровень грунтовых вод будет находиться ниже 4,0 м. от поверхности земли.
По содержанию водорастворимых сульфатов (890- 1660 мг/кг) для бетона марки по водонепроницаемости W4 на портландцементе по ГОСТ 10178-85 являются от слабоагрессивной до сильноагрессивной, а для портландцемента с примесями и шлакопортландцемента неагрессивные, а для сульфатостойких цементов не агрессивные.
Сейсмичность района составляет - 8 (восемь) баллов

Технические решения соответствуют требованиям экологических, санитарно-гигиенических, противопожарных и других норм, действующих на территории Республики Казахстан, и обеспечивают безопасную для жизни и здоровья людей эксплуатацию объекта при соблюдении предусмотренных проектом мероприятий.

ГИП Тугамбаева

Изм.	Кол.	№док.	Лист	Подпись	Дата
ГИП		Тугамбаева			05.23
Исполнил		Пак А.			05.23
Норм.кон.		Турлыбаева Б.			05.23
Проверил		Тугамбаева			05.23

Альбом -2.1 -НВК

«Строительство системы водоснабжения села Диханн-1 Байзакского района Жамбылской области»

Водозаборные сооружения

Стадия	Лист	Листов
РП	1	

общие данные

ТОО "Кантри-М"
Тараз - 2023г.

Уровень ответственности-II

Общие указания

Рабочий проект «Строительство системы водоснабжения села Дихан-1 Байзакского района Жамбылской области»

запроектировано согласно задания на проектирования и архитектурно-планировочного задания №

Проект выполнен в соответствии требованиями СН РК4.01-03-2013 Водоснабжение наружные сети и сооружения."

В проекте разработаны водозаборные сооружения и водопроводные сети села Актобе Жуалинского района, Жамбылской области.

По степени обеспеченности подачи воды система водоснабжения относится к III категории. В проекте принята хозяйственно-питьевая и противопожарная система водоснабжения.

Источником водоснабжения осуществляется из двух скважин по проекту (одна рабочая, вторая резервная). Технические характеристики на скважине предоставлены. Качество воды соответствует требованиям ГОСТ СТ РК р51593-2003 вода питьевая.

Водопроводные сети на площадке водоприемных сооружений запроектированы из стальных электросварных труб по ГОСТ 10704-91. Трубопроводы проложены ниже глубины промерзания. В проекте также предусмотрена изоляция стальных трубопроводов, а также нестандартных фасонных частей и арматуры изоляция весьма усиленная. На водопроводной и канализационной сети в пределах площадки водозаборных сооружений запроектированы водопроводные колодцы Ф1500мм, и один ж/б колодец Ф2000мм. Водопроводные колодцы изготовить на портландцементе с примесями и шлакопортландцементе с устройством полимерного защитного покрытия на основе лака XII-734 по ГОСТ 10178-76.

При строительстве емкостных сооружений предусмотреть их герметизацию. Вокруг водопроводных сооружений предусмотреть отмостки с уклоном 0,03 от сооружений. Ширина отмостки должна быть:
-для емкостных сооружений - 2,0м
под отмостки необходимо предусмотреть уплотнение грунта.

Вода из скважин по двум трубопроводам подается в два резервуара чистой воды емкостью 150м^3 каждый. Резервуары оборудуются фильтрами - поглотителями размещающиеся в покрытии резервуара, далее вода из резервуаров забирается хоз.питьевыми и пожарными насосами установленными в насосной станции второго подъема.

Водопроводная насосная станция второго подъема принята ТП РК1-50НСII относится к первой категории, согласно СН РК4,01-03-2013 п.10.1 в проекте предусмотрен резервный источник электроснабжения (ВЛ10кв.) Проектом принята автоматическая работа насосных станций. Расход воды на наружное пожаротушение составляет - 10 л/сек. Водопроводная насосная станция второго подъема оборудована двумя хоз .питьевыми насосами марки КМЛ- производительностью 11,93 м^3/час напором высотой 19м, мощностью N=2,2 квт (один рабочий +1 резервный) и тремя противопожарными КМЛ-производительностью 11,93м^3/час, напором высотой - 17м, мощностью N=2,2 , два насоса рабочих устанавливаются, а третий резервный хранится на складе. Проектом принята автоматическая работа насосных станций. Проектом принята автоматическая работа насосных станций.

Обеззараживание воды предусмотрено бактерицидными лучами на двух установках ОДВ- одна из которых резервная, запроктированные в здании насосной станции.

Величина испытательного давления в трубопроводах равна 0,75МПа

Условные обозначения

__ ПД __ подающий трубопровод
__ОТ __ отводящий трубопровод
__ СП __ спускной трубопровод
__ ПР __ переливной трубопровод
__ВО __ водопроводная сеть на водозаборных сооружения и водоводы
__ В __ воздуховод
__ К1 __ самотечная канализационная сеть

						Альбом -2.1			-НВК
						«Строительство системы водоснабжения села Дихан-1 Байзакского района Жамбылской области»			
Изм.	Кол.	№док.	Лист	Подпись	Дата				
ГИП		Тугамбаева			05.23	Водозаборные сооружения	Стадия	Лист	Листов
Исполнил		Пак А.			05.23		РП	2	
Норм.кон.		Турлыбаева Б.			05.23	Общие данные (окончание)	ТОО "Кантри-М" Тараз - 2023г.		
Проверил		Тугамбаева			05.23				

План организации рельефа
М 1:500

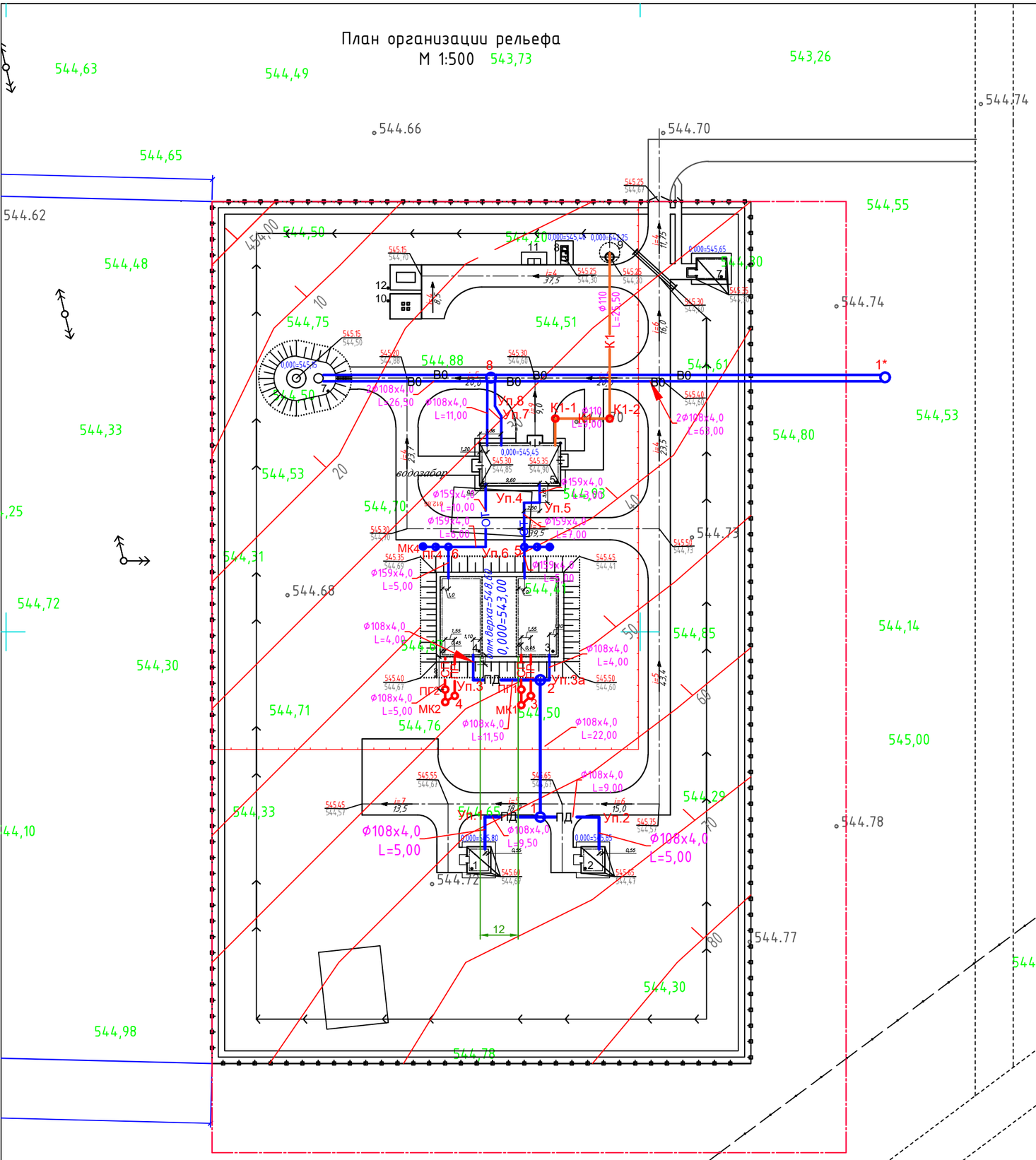

Экспликация зданий и сооружений

№ по генпл.	Наименование	Кол-во	Этажн.	Площадь застройки, м²	№№ типового проекта
1,2	Водозаборные сооружения из подземных источников (скважин) производительностью от 12м³/час до 80м³/час	2	-	17,0+17,0	ТП РК 12-80 ВС СКВ 7С,8С,9С (IВ,IIВ,IIIА, IIIВ,IVГ)-2009
3,4	Резервуар для воды прямоугольный монолитный емкостью 250 м³для IVГ климатических подрайонов с сейсмической активностью 8 баллов	2	-	99,2+99,2	ТП РК 100-250 РВ 8С (IВ,IIВ,IIIА, IIIВ,IVГ)-2.3-2009
5	Насосная станция II подъема, подкачки или систем оборотного водоснабжения произв. от100м³/час до200м³/час	1	1	93,93	ТП РК 100-200 НСII 7С,8С,9С (IВ,IIВ, IIIА,IIIВ,IVГ)-2009
6	Водонапорная башня со стальным баком емкостью 50м³, высотой ствола 15м	1	1	53,69	ТП РК 15-100 ВБ 7С,8С,9С (IВ,IIВ,IIIА, IIIВ,IVГ)-2009
7	Проходная	1	1	18.57	Инд.разработка
8	Надворный туалет на 1 очко	1	-	3.55	Инд.разработка
9	Водонепроницаемый выгреб емк. 5 м³	1	-	4,52	Инд.разработка
10	Комплектная трансформаторная подстанция	1	-	20,0	
11	Площадка для мусороконтейнера	1	-	8,0	Инд.разработка
12	ДЭС	1	-	-	

Примечание:
1. Вертикальную привязку проектируемого водозабора производить от точки А базисной линии с отм. 544,60

Условные обозначения.

- Граница участка по гос.акту
- Граница ограждения
- Проектируемые арыки
- Ворота с калиткой
- Проектируемые здания и сооружения

Изм.	Кол.	№док.	Лист	Подпись	Дата	-ГП
						«Строительство системы водоснабжения села Дихан-1 Байзакского района Жамбылской области»
ГИП						Наружный водопровод и канализация
Исполнил						Стадия: РП; Лист: 2; Листов: -
Провер.						План НВ
						ТОО "Кантри-М" Тараз-2024г.

Схема внутриплощадочных сетей по водозаборным сооружениям

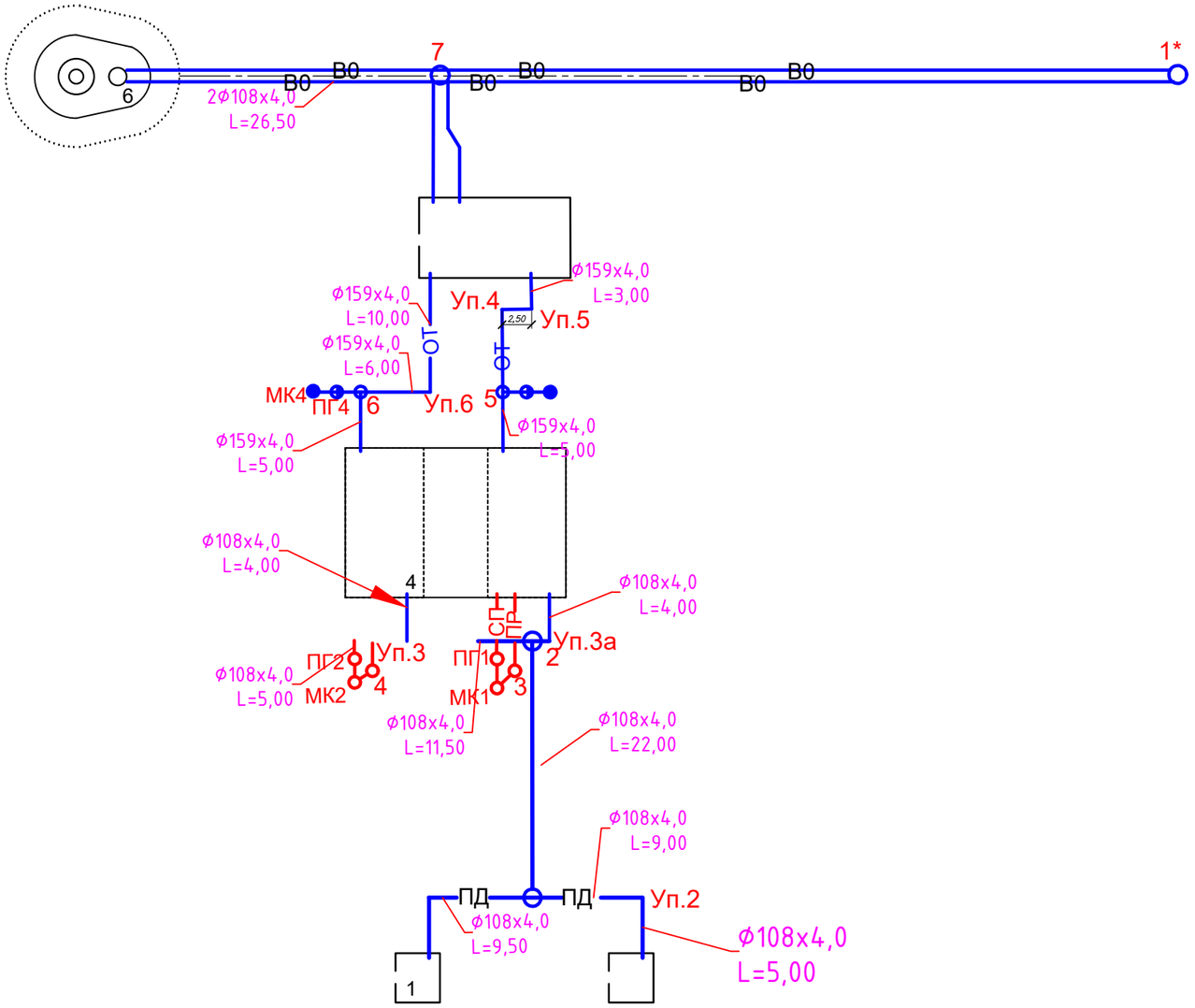

						-НВК		
						«Строительство системы водоснабжения села Дихан-1 Байзакского района Жамбылской области»		
Изм.	Кол.уч.	Лист	№док.	Подпись	Дата			
ГИП		Тугамбаева			05.23	Водозаборные сооружения	Стадия	Лист	Листов
Исполнил		Пак А.			05.23		РП	4	
Норм.кон.		Турлыбаева Б.			05.23	Схема внутриплощадочных сетей по водозаборным сооружениям	ТОО "Кантри-М" Тараз - 2023г.		
Проверил		Тугамбаева.			05.23				
					05.23				

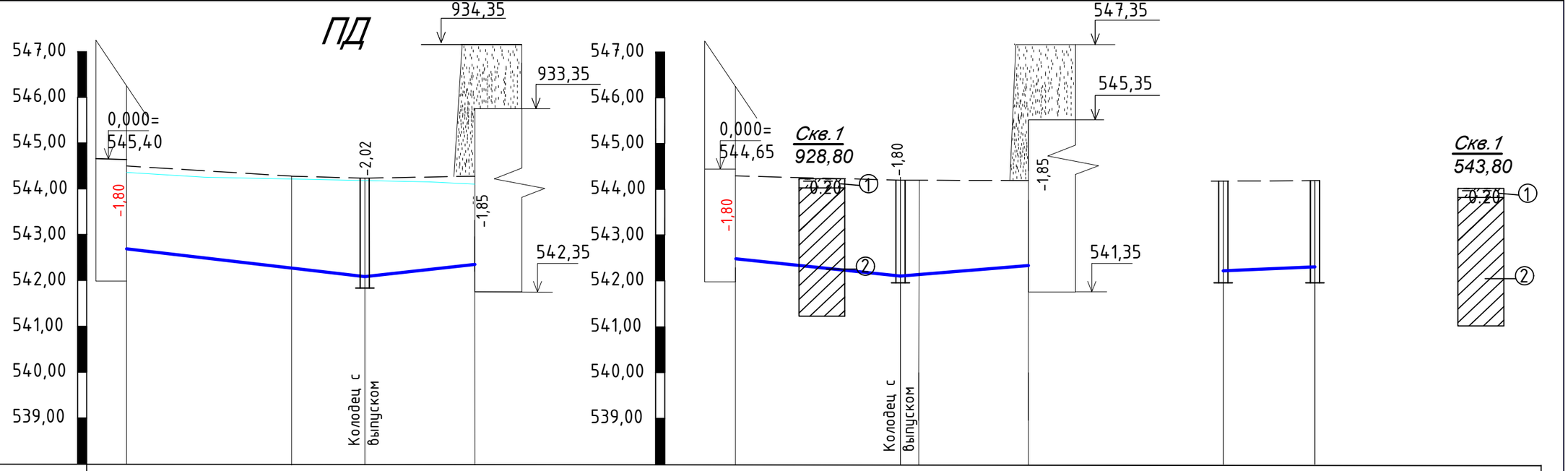

М 1:500 по горизонтали
М 1:100 по вертикали

Отметка низа или лотка трубы	543,35		542,95	542,78	542,80		543,70	543,30 543,30	543,65		542,78	543,30
Проектная отметка земли	545,15		544,80	544,80	543,65		544,50	543,10 543,10	543,50		543,80	543,10
Натурная отметка земли	544,70		544,50	544,50	543,70		544,20	542,75 542,75	543,30		543,50	541,75
Обозначение трубы тип изоляции	Трубы стальные электросварные Ø108х4,0 ГОСТ10704-91 с весьма усиленной изоляцией											
Основание		ЕСТЕСТВЕННОЕ					ЕСТЕСТВЕННОЕ				ЕСТЕСТВ.	
Уклон % / Длина		26,00		22	2 / 12,00		18,00	22	25 / 14,00		43 / 12,00	
Расстояние		18,00	8,00		12,00		18,00		2,00 12,00		12,00	
Номер колодца,точки угла поворота	1		УГ2	2	3		2	1 УГ1		4	2	1

Разрез траншеи

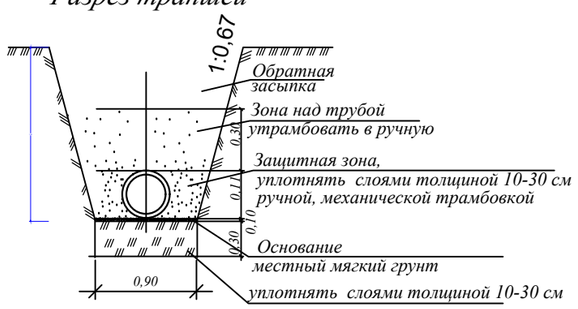

Изм.	Кол.	№док.	Лист	Подпись	Дата
ГИП		Тугамбаева			05.23
Исполнил		Пак А.			05.23
Норм.кон.		Турлыбаева Б.			05.23
Проверил		Тугамбаева.			05.23

Альбом -2.1 -НВК

«Строительство системы водоснабжения села Дихан-1 Байзакского района Жамбылской области»

Водозаборные сооружения

Стадия	Лист	Листов
РП	5	

Продольный профиль ПД

ТОО "Кантри-М"
Тараз - 2023г.

СП

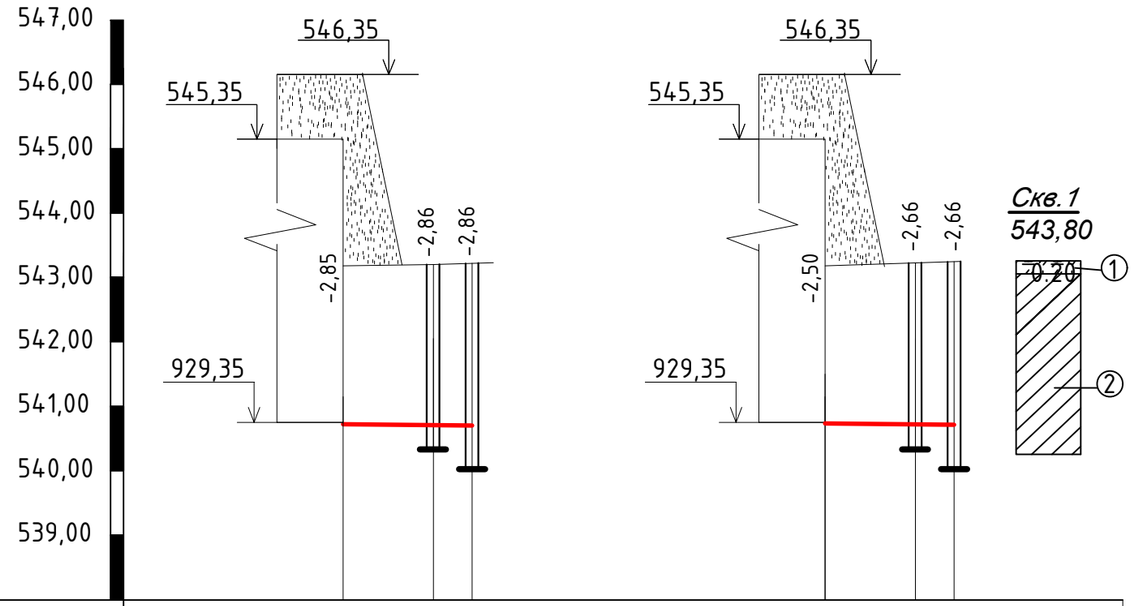

М 1:100 по вертикали

Отметка низа или лотка трубы	543,15	543,14	543,14	542,15	542,14	542,14
Проектная отметка земли	545,00	545,00	545,00	544,65	544,80	544,80
Натурная отметка земли	545,30	545,30	545,30	544,70	544,75	544,75
Обозначение трубы тип изоляции	Трубы стальные электросварные Ø108х4,0 ГОСТ10704-91					
Основание	ЕСТЕСТВЕННОЕ					
Уклон % / Длина	2 / 7,00			2 / 7,00		
Расстояние	5,0	2,00		5,00	2,00	
Номер колодца,точки угла поворота	4	6	МК1	3	4	МК2

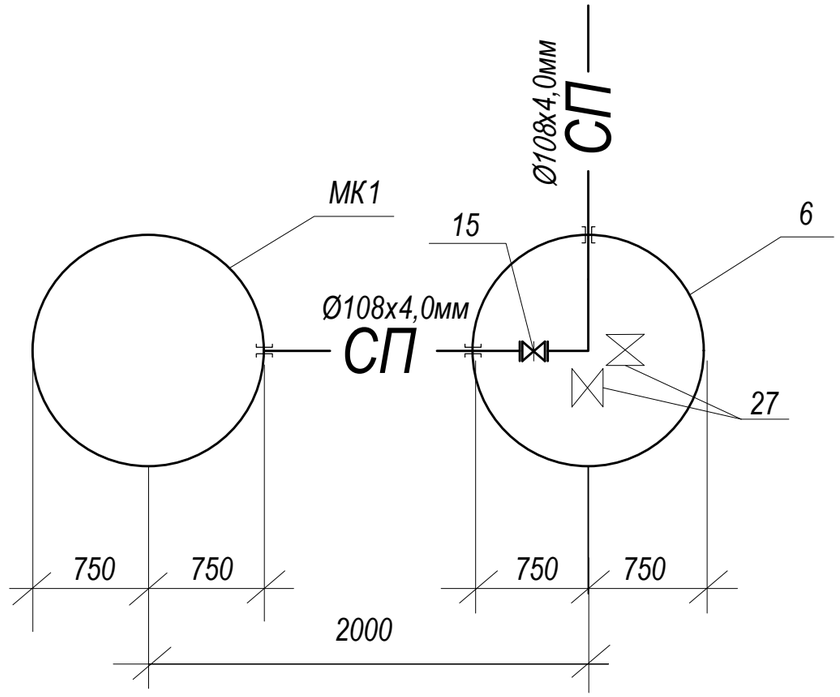

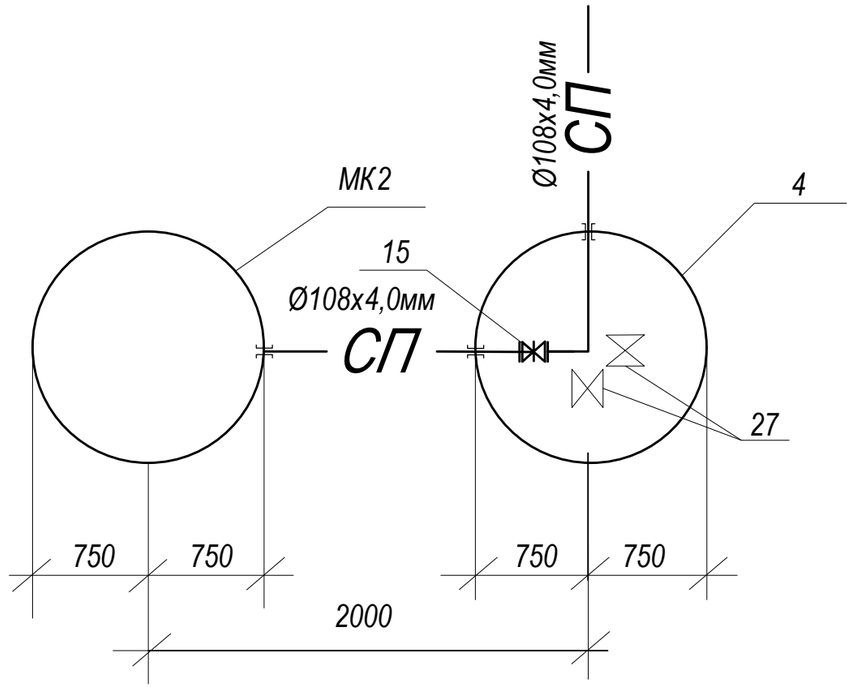

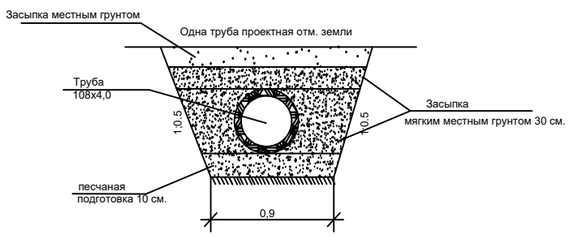

Изм.	Кол.	№док.	Лист	Подпись	Дата
ГИП		Тугамбаева			05.23
Исполнил		Пак А.			05.23
Норм.кон.		Турлыбаева Б.			05.23
Проверил		Тугамбаева			05.23

Альбом -2.1 -НВК

«Строительство системы водоснабжения села Дихан-1 Байзакского района Жамбылской области»

Водозаборные сооружения

Стадия	Лист	Листов
РП	6	

Продольный профиль СП

ТОО "Кантри-М"
Тараз - 2023г.

ПР

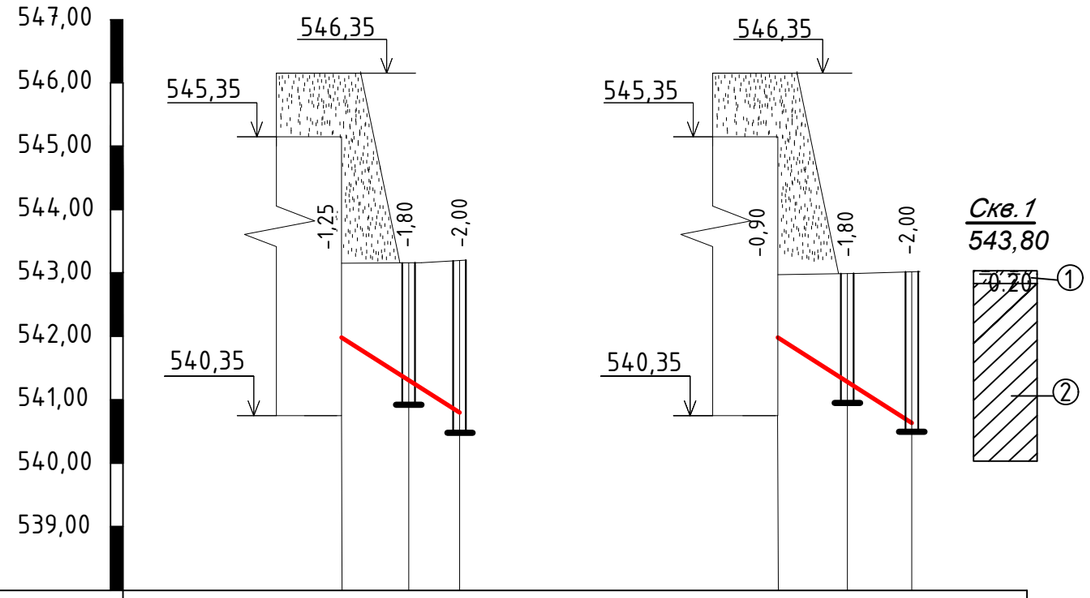

М 1:500 по горизонтали
М 1:100 по вертикали

Отметка низа или лотка трубы			542,75	542,20	542,00			542,75	543,00	542,80
Проектная отметка земли			544,00	544,00	544,00			543,65	544,80	543,80
Натурная отметка земли			544,30	544,30	544,30			543,70	544,75	543,75
Обозначение трубы тип изоляции	Трубы стальные электросварные Ø108х4,0 ГОСТ10704-91									
Основание	ЕСТЕСТВЕННОЕ									
Уклон % / Длина			110 / 7,0					110 / 7,0		
Расстояние			5,0	2,0				5,00	2,0	
Номер колодца,точки угла поворота			4	5	6			3	3	4

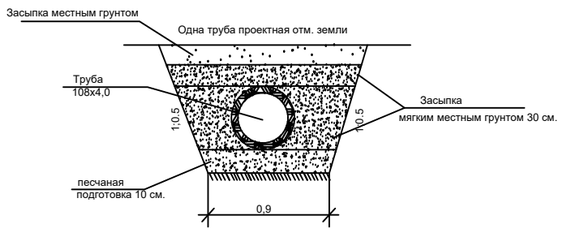

Изм.	Кол.	№док.	Лист	Подпись	Дата				
						Альбом -2.1			-НВК
						«Строительство системы водоснабжения села Дихан-1 Байзакского района Жамбылской области»			
ГИП		Тугамбаева			05.23	Водозаборные сооружения	Стадия	Лист	Листов
Исполнил		Пак А.			05.23		РП	7	
Норм.кон.		Турлыбаева Б.			05.23	Продольный профиль ПР	ТОО "Кантри-М" Тараз - 2023г.		
Проверил		Тугамбаева.			05.23				

ОТ

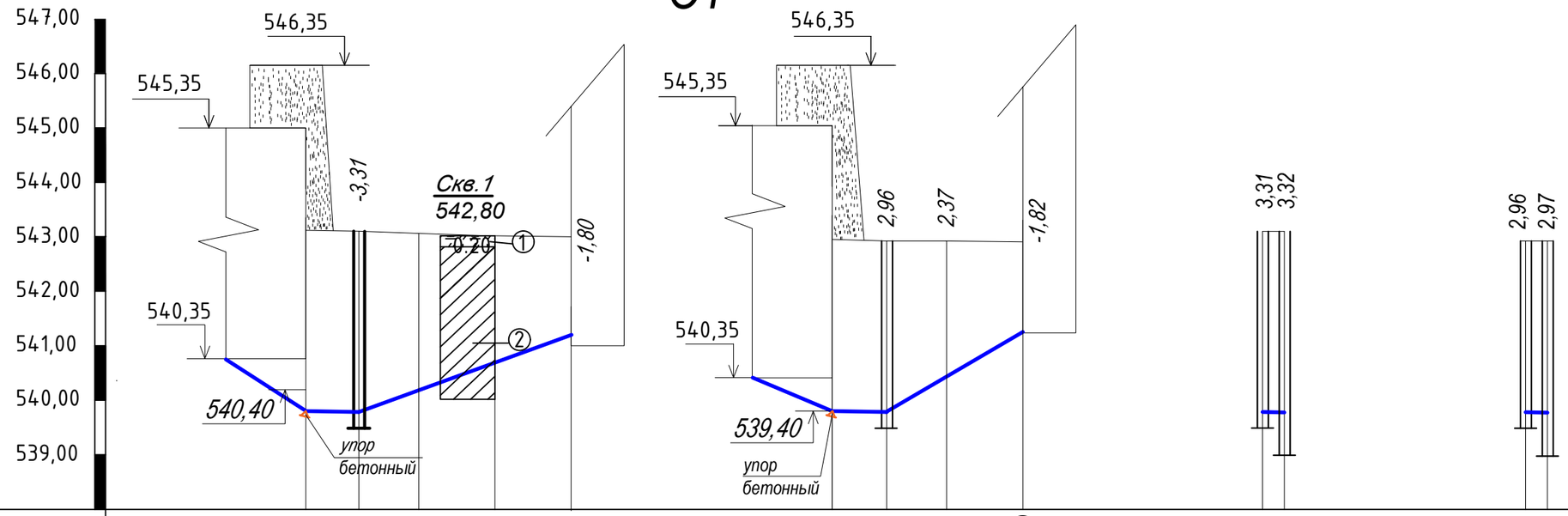

М 1:500 по горизонтали
М 1:100 по вертикали

Отметка низа или лотка трубы	543,40	543,39	543,76	544,28	544,80	543,40	543,39	542,98	544,80	543,39 542,38	542,39 542,38
Проектная отметка земли	544,70	544,70	544,70	543,70	542,60	545,35	545,35	545,35	545,60	545,70 545,70	545,35 545,35
Натурная отметка земли	544,05	544,05	544,05	543,05	542,40	545,90	545,90	545,90	545,40	545,05 545,05	545,90 545,90
Обозначение трубы тип изоляции	Трубы стальные электросварные Ø108х4,0 ГОСТ10704-91										
Основание	ЕСТЕСТВЕННОЕ					ЕСТЕСТВЕННОЕ				ЕСТЕСТВЕННОЕ	ЕСТЕСТВЕННОЕ
Уклон % / Длина	2,0 / 5,0	74	19,00			2,0 / 5,0	117	12,00		2 / 2	2 / 2
Расстояние	4,50	5,00	7,00	7,00		4,5	5,00	7,00		2	2
Номер колодца,точки угла поворота	4	ПГ1	УГ3	УГ4	5	3	ПГ2	Уг5	5	ПГ1 МК3	ПГ2 МК4

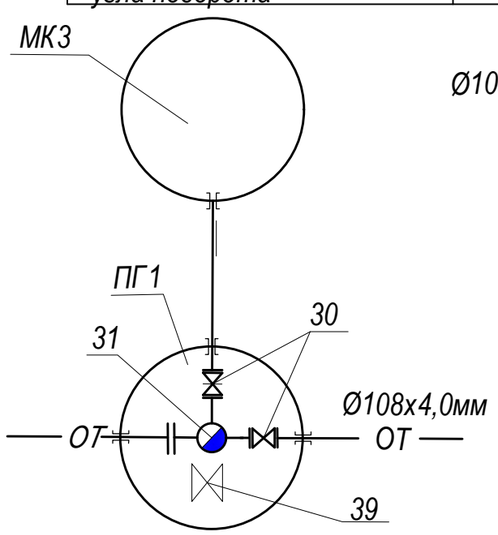

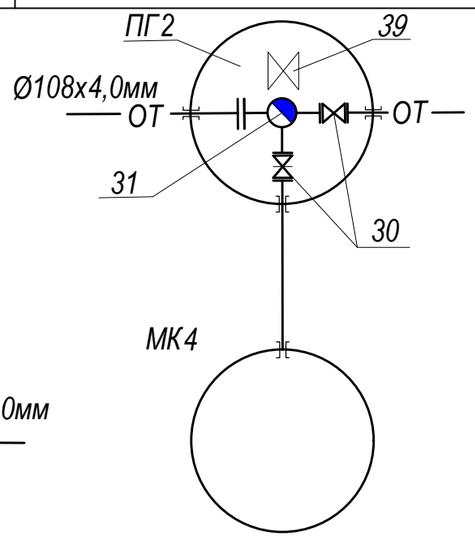

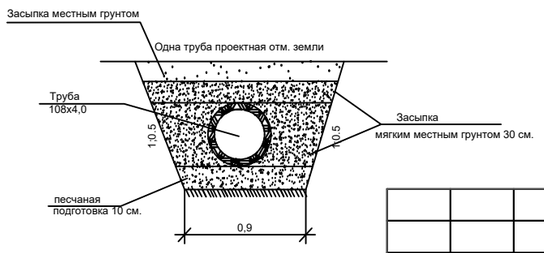

Изм.	Кол.	№док.	Лист	Подпись	Дата
ГИП		Тугамбаева			05.23
Исполнил		Пак А.			05.23
Норм.кон.		Турлыбаева Б.			05.23
Проверил		Тугамбаева			05.23

Альбом -2.1 -НВК

«Строительство системы водоснабжения села Дихан-1 Байзакского района Жамбылской области»

Водозаборные сооружения

Стадия	Лист	Листов
РП	8	

Продольный профиль ОТ

ТОО "Кантри-М"
Тараз - 2023г.

ВО

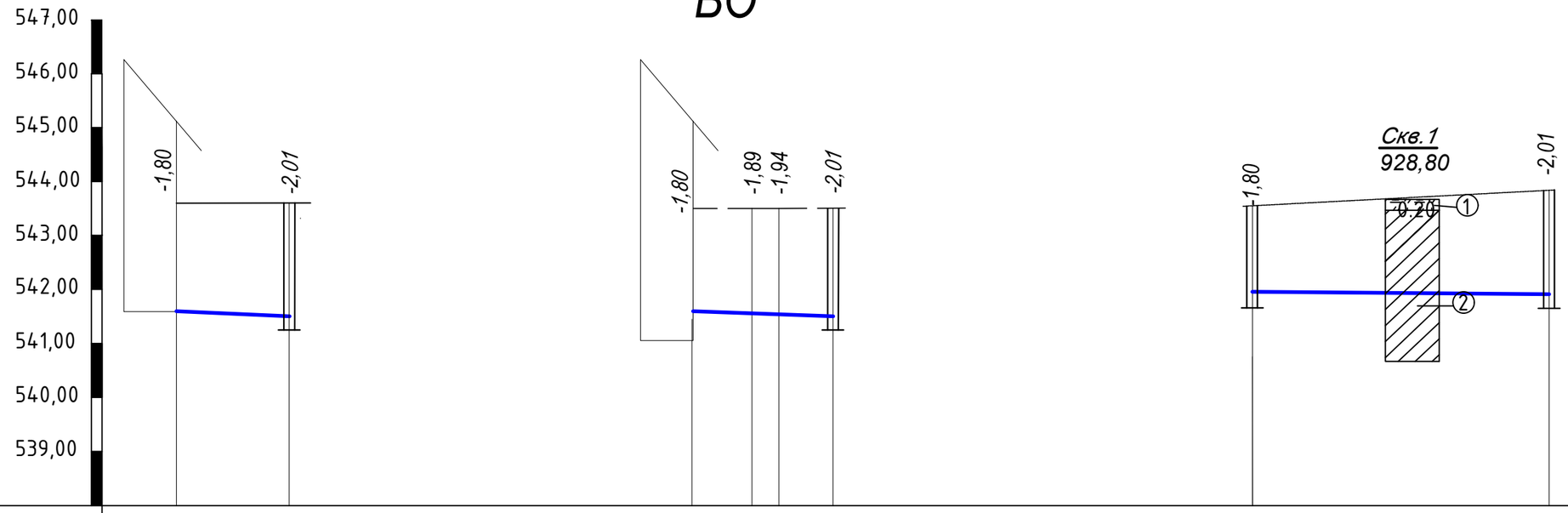

М 1:500 по горизонтали
М 1:100 по вертикали

Отметка низа или лотка трубы	542,80	542,59	542,80	542,71	542,66	542,59	542,65	542,59			
Проектная отметка земли	545,60	545,60	545,60	545,60	545,60	545,60	545,45	545,60			
Натурная отметка земли	545,10	545,10	545,10	545,10	545,10	545,10	545,20	545,10			
Обозначение трубы тип изоляции	Трубы стальные электросварные Ø108х4,0 ГОСТ10704-91 с весьма усиленной изоляцией						Трубы стальные электросварные Ø108х4,0 ГОСТ10704-91 с весьма усиленной изоляцией				
Основание	ЕСТЕСТВЕННОЕ						ЕСТЕСТВЕННОЕ				
Уклон % / Длина	23,3 / 9,00			17,5 / 12,00			2,0 / 27,50				
Расстояние	9,00			5,0	3,0	4,0	27,50				
Номер колодца,точки угла поворота	5	8		5	УГ7	УГ6 8	7	8			

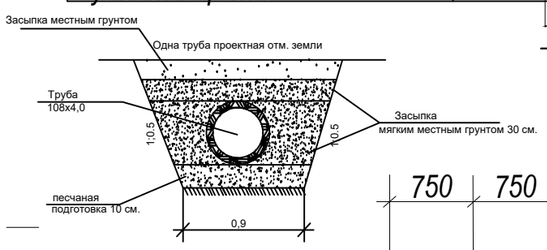

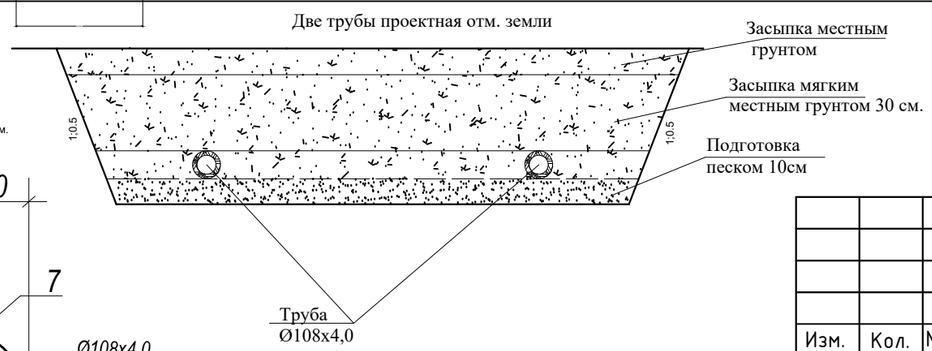

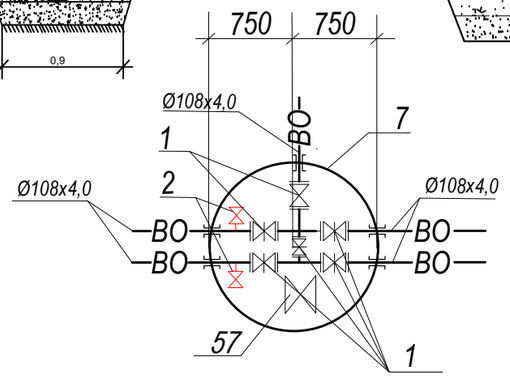

Изм.	Кол.	№док.	Лист	Подпись	Дата
ГИП		Тугамбаева			05.23
Исполнил		Пак А.			05.23
Норм.кон.		Турлыбаева Б.			05.23
Проверил		Тугамбаева.			05.23

Альбом -2.1 -НВК

«Строительство системы водоснабжения села Дихан-1 Байзакского района Жамбылской области»

Водозаборные сооружения

Стадия	Лист	Листов
РП	9	

Продольный профиль ВО

ТОО "Кантри-М"
Тараз - 2023г.

ВО

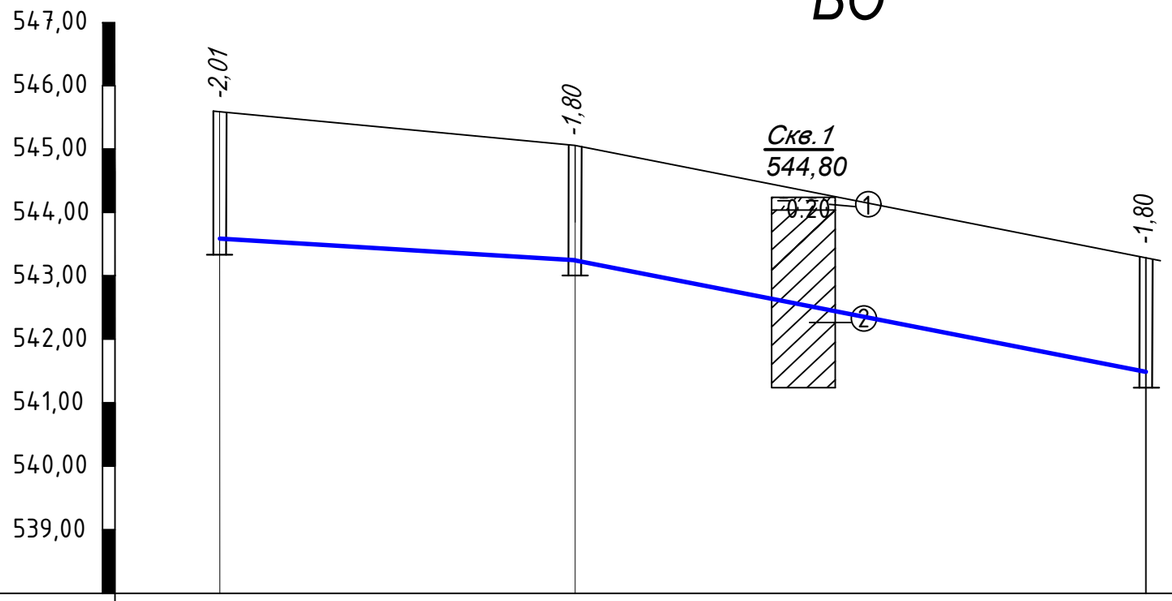

М 1:500 по горизонтали
М 1:100 по вертикали

Отметка низа или лотка трубы	542,59	542,26	542,20
Проектная отметка земли	545,60	545,06	545,00
Натурная отметка земли	545,10	545,06	545,00
Обозначение трубы тип изоляции	2Трубы стальные электросварные Ø108х4,0 ГОСТ10704-91 с весьма усил. изол.	2Труба ПЭ 100 SDR 21 -160 питьевая ГОСТ 18599-2001	
Основание	ЕСТЕСТВЕННОЕ	Уплотнение грунта в основании на 0,30м, песок 0,10 м засыпка мягким местным грунтом б=30 см без твердых включений	
Уклон % / Длина	9,4 / 35,00	40 / 51,00	
Расстояние	35,00	51,00	
Номер колодца,точки угла поворота	8	9	1

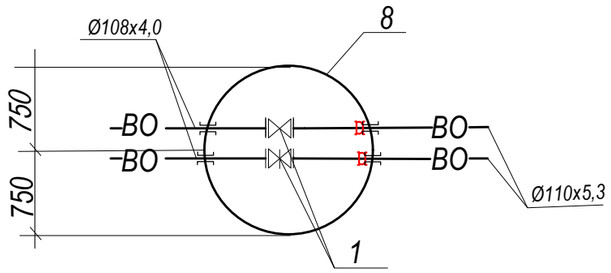

Изм.	Кол.	№док.	Лист	Подпись	Дата
ГИП		Тугамбаева			05.23
Исполнил		Пак А.			05.23
Норм.кон.		Турлыбаева Б.			05.23
Проверил		Тугамбаева.			05.23

Альбом -2.1 -НВК

«Строительство системы водоснабжения села Дихан-1 Байзакского района Жамбылской области»

Водозаборные сооружения

Стадия	Лист	Листов
РП	10	

Продольный профиль ВО

ТОО "Кантри-М"
Тараз - 2023г.

Таблица параметров водопроводного колодца по ТПР 901-06--11.84, Альбом 2.4.

№ колодца по плану	Марка колодца по грунтовым условиям	Гидроизоляция	Диаметр трубопр-ов мм		№ схемы узла	Диаметр колодца, мм	Полная глубина кол. по профилю, мм	Высота рабочей части, Нр.мм	Скобы,шт./кг	Высота горловины с перекрытием, мм	Объем бетона на упоры, м³	Днище			Рабочая часть												Плита перекрытия								Горловина					Спремянка
												Сборные железобетонные элементы серия 3.900-3 выпуск 7																											
			Ду	dy								ПН-10	ПН-15	ПН-20	КС-10.6	КС-10.9	КС-15-6	КС-15-6а	КС-15-6б	КС-15-9	КС-15-9а	КС-15-9б	КС-20.6	КС-20.9	КС-20.9а	КС-20.9б	ПП-10.1	ПП-10.2	1ПП-15.1	1ПП-15.2	2ПП-15.1	2ПП-15.2	1ПП-20.1	1ПП-20.2	2ПП-20.1	КО-6	ПД-6	КС-7.3	КС-7.9	Тип люка Л/Т	
1	2	3	4	5	6	7	8	9	10	11	12	13	14	15	16	17	18	19	20	21	22	23	24	25	26	27	28	29	30	31	32	33	34	35	36	37	38	39	40	41	41
ПД																																									
1	В-2	+	108	108х4,0		1500	2730	1800	10/1,36	930	0,05		1							1	1								1							1			1	Л	
2	В-2	+	108	108х4,0		1500	2430	1800	10/1,36	630	0,05		1							1	1								1							1		1		Л	
Итого:									20/2,72		0,10		2							2	2								2							2		1	1	2	
ОТ																																									
ПГ1	В-2	+	108	108х4,0		1500	3330	2700	10/1,36	630	0,05		1							2	1								1							1		1		Л	
ПГ2	В-2	+	108	108х4,0		1500	3330	2700	10/1,36	630	0,05		1							2	1								1							1		1		Л	
МК-3	В-2	+	108	108х4,0		1500	3930	3300	10/1,36	630	0,05		1				1			3									1							1		1		Л	
МК-4	В-2	+	108	108х4,0		1500	3930	3300	10/1,36	630	0,05		1				1			3									1							1		1		Л	
Итого:											0,20		4				2			10	2								4							4		4		4	
ВО																																									
7	В-2	+	108х4,0	108х4,0		1500	2430	1800	10/1,36	630	0,05		1							1	1								1							1		1		Л	
8	В-2	+	108х4,0	108х4,0		1500	2430	1800	10/1,36	630	0,05		1							1	1								1							1		1		Л	
Итого:											0,10		2							2	2								2							2		2		2	

Изм.	Кол.	№док.	Лист	Подпись	Дата
ГИП		Тугамбаева			05.23
Исполнил		Пак А.			05.23
Норм.кон.		Турлыбаева Б.			05.23
Проверил		Тугамбаева			05.23

Альбом -2.1 -НВК

«Строительство системы водоснабжения села Дихан-1 Байзакского района Жамбылской области»

Водозаборные сооружения

Стадия	Лист	Листов
РП	12	

Таблица параметров водопроводных колодцев

ТОО "Кантри-М"
Тараз - 2023г.

Таблица параметров канализационных колодцев ТПР 902-09-22.84, Альбомы I , II , VIII

№ колодца по п/п	№ колодца по плану	Марка колодца по грунтовым условиям	Марка колодца	Полная глубина колодца по профилю, H, мм	Полная глубина колодца по расчету H, мм	Диаметр колодца, Д, мм	Глубина лотка, h, мм	Высота рабочей части, $H_р$, мм	Высота горловины, $h_г$, мм	Расход материалов																													
										Объём бетона на лоток, $м^3$	Днище			Рабочая часть								Плита перекрытия									Горловина								
											Сборные железобетонные элементы серия 3.900-3 выпуск 7																								Кирпичная кладка, ряды	Тип люка Л/Т	Стремянка	Скобы	Гидроизоляция
											ПН-10	ПН-15	ПН-20	КС-10.6 h=590	КС-10.6а	КС-10.9	КС-10.9а	КС-15-6	КС-15-6а	КС-15-9	КС-15-9а	ПП-10.1 h=170	ПП-10.2	1ПП-15.1	1ПП-15.2	2ПП-15.1	2ПП-15.2	1ПП-20.1	1ПП-20.2	2ПП-20.1	2ПП-20.2	КО-6 h=70	ПД-6	КС-7.3	КС-7.9					
1	2	3	4	5	6	7	8	9	10	11	12	13	14	15	16	17	18	19	20	21	22	23	24	25	26	27	28	29	30	31	32	33	34	35	36	37	38	39	40	41
			СП																																					
1	ПГ1	В-2		2420	2730	1500		2100	630	0,05		1						2		1				1								1		1			Л		10	+
2	ПГ2	В-2		2240	2730	1500		2100	630	0,05		1						2		1				1								1		1			Л		10	+
3	мк-1	В-2		2470	3030	1500		2400	630	0,05		1						1		2				1								1		1			Л		10	+
4	мк-2	В-2		2280	3030	1500		2400	630	0,05		1						1		2				1								1		1			Л		10	+
Итого:										0,20		4						6		6				4								4		4			4		40	
			ПР																																					
1	3	В-2	линейные КСЛ-5	1800	2430	1000		1500	630	0,05	1			1		1						1										1					Л		10	+
2	4	В-2	линейные КСЛ-5	1800	2430	1000		1500	630	0,05	1			1		1						1										1					Л		10	+
Итого:										0,10	2			2		2						2										2					2		2	

Согласовано

Взам. инв. №

Подпись и дата

Инв.№подл.

Изм.	Кол.уч	Лист	Nдок.	Подп.	Дата	Таблица параметров водопроводных колодцев	Лист 13

Позиция	Наименование и техническая характеристика	Тип, марка, обозначение документа, опросного листа	Код оборудования, изделия, материала	Завод-изготовитель	Единица измерения	Коли-чество	Масса единицы, кг	Примечания
1	2	3	4	5	6	7	8	9
	Водозаборные сооружения							
	ПД							
1	Задвижка с обрезиненным клином фланцевая DN 100	ГОСТ5762-2002	*796*	*SIGMETEX*	*шт*	4		
2	Задвижка с обрезиненным клином фланцевая DN 50		*796*		*шт*	2		
3	Трубы стальные электросварные Ф108х4,0 / Ф57х3,0	10704-91	*006*	РК г. Павлодар	м	80,00/1,00		
4	Тройник стальной Ф108х4,0				*шт*	2		
5	Отвод стальной Ф108х4,0	10704-91	006	РК г. Павлодар	шт	4		
6	Фланцы стальные Ф100мм	ГОСТ 12820-80	*796*	РК г. Павлодар	*шт*	8		
7	Фланцы стальные Ф50мм	ГОСТ 12820-80	*796*	РК г. Павлодар	*шт*	4		
8	Упор бетонный внутри колодца/вне колодца V=0.05м^3		*796*		*шт*	2/2		
9	Колодцы водопроводные из сборных ж/б эл.Ф1500мм	ТПР 901-09-11.84	*796*		*шт*	2		
10	испытание системы		*006*		*м*	81,00		
11	Промывка и дезинфекция		*006*		*м*	81,00		
12	Устройство основания толщиной 120 мм под асфальтовую отмостку из щебня				м^2	3,78 20,80		1,89 м^2 на 1 люк- не просад 10,40 м^2 на 1 люк-просад
13	Устройство однослойного асфальтобетонного покрытия из литой мелкозернистой асфальтобетонной смеси толщиной 30 мм				м^2	3,78 20,80		1,89 м^2 на 1 люк- не просад 10,40 м^2 на 1 люк-просад
14	Расход стали на соед. элементы колодцев при сейс. 8 баллов:							
	для колодцев Ø1500 (СМ-7)	ТП 901-09-11.84 - Альбом VI			кг	56,16	28,08	
15	Расход стали на горловину	ТП 901-09-11.84 - Альбом VI			кг	10,86	7,76 кг - 1п.м	
16	Объем монолитного бетона кл.В 12.5 (обойма)на замок в днище Ф1500мм	ТП 901-09-11.84 - Альбом VI			м^3	0,048	0,024	
17	Трубы стальные электросварные Ф325х6,0, L=0,2м(футляры через стенки колодцев)	10704-91	*006*	РК г. Павлодар	м	1,2		

Изм.	Кол.	№док.	Лист	Подпись	Дата
ГИП		*Тугамбаева*			05.23
Исполнил		*Пак А.*			05.23
Норм.кон.		*Турлыбаева Б.*			05.23
Проверил		*Тугамбаева.*			05.23

Альбом -2.1 -НВК

«Строительство системы водоснабжения села Дихан-1 Байзакского района Жамбылской области»

Водозаборные сооружения

Стадия	Лист	Листов
РП	1	

Спецификация оборудования.

ТОО "Кантри-М"
Тараз - 2023г.

Позиция	Наименование и техническая характеристика	Тип, марка, обозначение документа, опросного листа	Код оборудования, изделия, материала	Завод-изготовитель	Единица измерения	Коли-чество	Масса единицы, кг	Примечания
1	2	3	4	5	6	7	8	9
	СП							
1	Задвижка с обрезиненным клином фланцевая DN 100	ГОСТ5762-2002	796	SIGMETEX	шт	2		
2	Трубы стальные электросварные Ø159х4,0	10704-91	006	РК г. Павлодар	м	14,0		
3	Отвод стальной Ø150				шт	2		
4	Фланцы стальные Ø150мм	ГОСТ 12820-80	796	РК г. Павлодар	шт	4		
5	Колодцы водопроводные из сборных ж/б эл.Ø1500мм				шт	4		
6	Упор бетонный внутри колодца V=0.05м^3				шт	2		
7	испытание системы				м	14,0		
8	Промывка и дезинфекция				м	14,0		
9	Устройство основания толщиной 120 мм под асфальтовую отмостку из щебня				м^2	3,78 20,80		1,89 м^2 на 1 люк- не просад 10,40 м^2 на 1 люк-просад
10	Устройство однослойного асфальтобетонного покрытия из литой мелкозернистой асфальтобетонной смеси толщиной 30 мм				м^2	3,78 20,80		1,89 м^2 на 1 люк- не просад 10,40 м^2 на 1 люк-просад
11	Расход стали на соед. элементы колодцев при сейс. 8 баллов:							
12	для колодцев Ø1500 (СМ-7)	ТП 901-09-11.84 - Альбом VI			кг	112,32	28,08	
13	Расход стали на горловину	ТП 901-09-11.84 - Альбом VI			кг	21,73	7,76 кг - 1п.м	
14	Объем монолитного бетона кл.В 12.5 (обойма)на замок в днище Ø1500мм	ТП 901-09-11.84 - Альбом VI			м^3	0,096	0,024	
17	Трубы стальные электросварные Ø325х6,0, L=0,2м(футляры через стенки колодцев)	10704-91	006	РК г. Павлодар	м	1,2		
	ОТ							
1	Задвижка с обрезиненным клином фланцевая DN 100	ГОСТ5762-2002	796	SIGMETEX	шт	4,00		
2	Трубы стальные электросварные Ø108х4,0	10704-91	006	РК г. Павлодар	м	44,00		
3	Тройник стальной 100х100				шт	2		
4	Фланцы стальные Ø100мм	ГОСТ 12820-80	796	РК г. Павлодар	шт	8		
5	Колодцы водопроводные из сборных ж/б эл.Ø1500мм				шт	4		

Позиция	Наименование и техническая характеристика	Тип, марка, обозначение документа, опросного листа	Код оборудования, изделия, материала	Завод-изготовитель	Единица измерения	Коли-чество	Масса единицы, кг	Примечания
1	2	3	4	5	6	7	8	9
6	Пожарный гидрант со стендером Н=3,00		796		шт	2		
7	Пожарная подставка под гидрант Ф100мм	ППР	796		шт	2		
8	Упор бетонный внутри колодца V=0.05м^3				шт	2		
9	испытание системы				м	44,00		
10	Промывка и дезинфекция				м	44,00		
11	Устройство основания толщиной 120 мм под асфальтовую отмостку из щебня				м^2	7,56 41,60		1,89 м^2 на 1 люк- не просад 10,40 м^2 на 1 люк-просад
12	Устройство однослойного асфальтобетонного покрытия из литой мелкозернистой асфальтобетонной смеси толщиной 30 мм				м^2	7,56 41,60		1,89 м^2 на 1 люк- не просад 10,40 м^2 на 1 люк-просад
13	Расход стали на соед. элементы колодцев при сейс. 8 баллов:							
	для колодцев Ø1500 (СМ-7)	ТП 901-09-11.84 - Альбом VI			кг	112,32	28,08	
14	Расход стали на горловину	ТП 901-09-11.84 - Альбом VI			кг	21,73	7,76 кг - 1п.м	
15	Объем монолитного бетона кл.В 12.5 (обойма)на замок в днище Ф1500мм	ТП 901-09-11.84 - Альбом VI			м^3	0,096	0,024	
16	Трубы стальные электросварные Ф325х6,0, L=0,2м(футляры через стенки колодцев)	10704-91	006	РК г. Павлодар	м	1,6		
	ПР							
1	Трубы стальные электросварные Ф108х4,0	10704-91	006	РК г. Павлодар	м	14,0		
2	Колодцы водопроводные из сборных ж/б эл.Ф1500мм				шт	2		
3	испытание системы				м	14,0		
4	Расход стали на соед. элементы колодцев при сейс. 8 баллов:							
	для колодцев Ø1500 (СМ-7)	ТП 901-09-11.84 - Альбом VI			кг	43,44	21,72	
5	Расход стали на горловину	ТП 901-09-11.84 - Альбом VI			кг	10,86	7,76 кг - 1п.м	
6	Объем монолитного бетона кл.В 12.5 (обойма)на замок в днище Ф1500мм	ТП 901-09-11.84 - Альбом VI			м^3	0,040	0,020	
7	Устройство основания толщиной 120 мм под асфальтовую отмостку из щебня				м^2	3,78 20,80		1,89 м^2 на 1 люк- не просад 10,40 м^2 на 1 люк-просад
8	Устройство однослойного асфальтобетонного покрытия из литой мелкозернистой асфальтобетонной смеси толщиной 30 мм				м^2	3,78 20,80		1,89 м^2 на 1 люк- не просад 10,40 м^2 на 1 люк-просад
9	Трубы стальные электросварные Ф325х6,0, L=0,2м(футляры через стенки колодцев)	10704-91	006	РК г. Павлодар	м	0,8		

Позиция	Наименование и техническая характеристика	Тип, марка, обозначение документа, опросного листа	Код оборудования, изделия, материала	Завод-изготовитель	Единица измерения	Коли-чество	Масса единицы, кг	Примечания
1	2	3	4	5	6	7	8	9
	ВО							
1	Задвижка с обрезиненным клином фланцевая DN 100	ГОСТ5762-2002	796	SIGMETEX	шт	8		
2	Вентиль запорный фланцевый Ф25мм	15кч19п			шт	2		
3	Фланцы DN 150	ГОСТ 12820-80			шт	16		
4	Фланцы DN 25	ГОСТ 12820-80			шт	4		
5	Трубы стальные электросварные Ф108х4,0	10704-91	006	РК г. Павлодар	м	118,50		2 линии
6	Труба ПЭ 100 SDR 21 -110х5,3 питьевая ГОСТ 18599-2001				м	102,00		2 линии
7	Нестандартные фасонные части Ф108х4,0	-//-	006	РК г. Павлодар	м	6,0		
8	Колодцы водопроводные из сборных ж/б эл.Ф1500мм				шт	2		
9	Опора бетонная 200х200х700				шт	2		
10	испытание системы				м	220,50		
11	Промывка и дезинфекция				м	220,50		
12	Устройство основания толщиной 120 мм под асфальтовую отмостку из щебня				$м^2$	3,78 20,80		
13	Устройство однослойного асфальтобетонного покрытия из литой мелкозернистой асфальтобетонной смеси толщиной 30 мм				$м^2$	3,78 20,80		
14	Расход стали на соед. элементы колодцев при сейс. 8 баллов:							
	для колодцев Ø1500 (СМ-7)	ТП 901-09-11.84 - Альбом VI			кг	56,16	28,08	
15	Расход стали на горловину	ТП 901-09-11.84 - Альбом VI			кг	10,86	7,76 кг - 1п.м	
16	Объем монолитного бетона кл.В 12.5 (обойма)на замок в днище Ф1500мм	ТП 901-09-11.84 - Альбом VI			$м^3$	0,048	0,024	
17	Соед. пэ- сталь110- Ф108х4,0				шт	2		
18	Упор бетонный вне колодца на сети				$м^3$	0,04		
19	Упор бетонный в колодцах				$м^3$	0,10		
20	Трубы стальные электросварные Ф325х6,0, L=0,2м(футляры через стенки колодцев)	10704-91	006	РК г. Павлодар	м			