ТОО «Кокшетау Горсельпроект»
Лицензия ГСЛ № 22020779 от 08.11.2022г.

Заказчик: ГУ "Отдел архитектуры, градостроительства и строительства Зерендинского района"
Заказ № 19/23

«Строительство Досугового центра в селе Алексеевка, Зерендинского района, Акмолинской области»

РАБОЧИЙ ПРОЕКТ

ОБЩАЯ ПОЯСНИТЕЛЬНАЯ ЗАПИСКА
19/23-ОПЗ
ТОМ 1-1.

г.Кокшетау 2024г.

ТОО «Кокшетау Горсельпроект»
Лицензия ГСЛ № 22020779 от 08.11.2022г.

Заказчик: ГУ "Отдел архитектуры, градостроительства и строительства Зерендинского района"
Заказ № 19/23

«Строительство Досугового центра в селе Алексеевка, Зерендинского района, Акмолинской области»

РАБОЧИЙ ПРОЕКТ

ОБЩАЯ ПОЯСНИТЕЛЬНАЯ ЗАПИСКА
19/23-ОПЗ
ТОМ 1-1.

ТОО «КОКШЕТАУ ГОРСЕЛЬПРОЕКТ» ДЛЯ ПРОЕКТНО-СМЕТНОЙ ДОКУМЕНТАЦИИ

Директор _____ **Митрофанов А.Ф.**

ГИП _____ **Митрофанов М.А.**
Нормоконтроль _____ **Болдырев Ю.А.**

г.Кокшетау 2024г.

СОСТАВ ПРОЕКТА

Том 1.1: Общая пояснительная записка.

Том 1.2: Паспорт проекта.

Том 1.3: Проект организации строительства.

Том 2: Рабочая документация:

Альбом 2.1 : ГП - Генеральный план .

Альбом 2.2.1 : АС- Архитектурно-строительная часть. (Центр досуга).

Альбом 2.2.2 : АС- Архитектурно-строительная часть. (Насосная).

Альбом 2.2.3 : АС- Архитектурно-строительная часть. (Выгреб).

Альбом 2.2.4: АС- Архитектурно-строительная часть. (Фундаменты под КТП и ДЭС).

Альбом 2.3 : ТХ - Технологические решения.

Альбом 2.4 : ОВ - Отопление и вентиляция.

Альбом 2.5 : ВК - Водопровод и канализация.

Альбом 2.6 : ЭОМ - Электрооборудование.

Альбом 2.7 : ПС - Пожарная сигнализация.

Альбом 2.8 : СС - Слаботочные сети.

Альбом 2.9 : ВН - Видеонаблюдение.

Альбом 2.10 : КЖ - Конструкции железобетонные (Резервуары)

Альбом 2.11 : НВК - Наружный водопровод и канализация.

Альбом 2.12 : ЭС - Электроснабжение.

Альбом 2.13 : ТХ - Технологическая часть (Насосная).

Том 3: Сметная документация.

Том 4: Оценка воздействия на окружающую среду.

Состав разработчиков проекта

По генеральному плану

Инженер ГП: Кислер М.В.

По архитектурно-строительной и технологической частям

Инженер АС, КЖ, Хорунжая Е.Г.

По инженерным сетям и оборудованию

Инженер ВК, НВК: Митрофанов М.А.
Инженер ОВ: Мубарак А.
Инженер ЭОМ, ПС, СС,
ВН, ЭС: Баязитов Р.

По сметной части

Инженер: Бекболсынова Ж.О
Инженер: Бралинова Ж.М.

Проект разработан в соответствии с требованиями экологических, санитарно-гигиенических, противопожарных и других норм, действующих на территории РК и обеспечивает безопасную для жизни и здоровья людей эксплуатацию объекта при соблюдении всех проектных решений.

ГИП: Митрофанов М.А.

Нормоконтроль: Болдырев Ю.А.

ГАП: Омертаев С.А.

СОДЕРЖАНИЕ.

Состав рабочего проекта.
Состав разработчиков проекта.
I.ОБЩАЯ ЧАСТЬ.
1.1. Основания для разработки проекта.
1.2. Исходные данные для проектирования.
1.3. Краткая характеристика участка
II.ГЕНЕРАЛЬНЫЙ ПЛАН
2.1. Общие данные.
2.2. Благоустройство.
2.3. Вертикальная планировка.
III.СВЕДЕНИЯ ОБ АРХИТЕКТУРНО ПЛАНИРОВОЧНХ И КОНСТРУКТИВНЫХ РЕШЕНИЯХ.
3.1. Конструктивные решения.
3.1.1. Здание Центра досуга.
3.1.2. Насосная
3.1.3. Выгреб.
3.1.4. Фундаменты под ТП и ДЭС
3.1.5. Конструкции железобетонные
IV. ТЕХНОЛОГИЧЕСКАЯ ЧАСТЬ
4.1. Технологические решения.
V. ВОДОСНАБЖЕНИЕ И КАНАЛИЗАЦИЯ.
5.1. Общие указания.
5.2. Водопровод В1.
5.3. Горячее водоснабжение Т3
5.4. Канализация К1,К3.
5.5. Пожаротушение В2.
VI. ОТОПЛЕНИЕ И ВЕНТИЛЯЦИЯ.
6.1. Общие указания.
6.2. Отопление.
6.3. Вентиляция.
VII. ЭЛЕКТРООБОРУДОВАНИЕ
7.1.Электрооборудование.
VIII. ПОЖАРНАЯ СИГНАЛИЗАЦИЯ
8.1.Пожарная сигнализация.
IX. СЛАБОТОЧНЕ СЕТИ.
9.1. Телефонизация.
9.2. Охранное видеонаблюдение.
X. НАРУЖНЫЕ ИНЖЕНЕРНЫЕ СЕТИ.
10.1. Наружные инженерные сети водоснабжения и водоотведения.
10.1.1. Общие указания.
10.1.2. Пожаротушение.
10.1.3. Канализация самотечная К1.
10.2. Электроснабжение
XI. РАСЧЕТ ПРОДОЛЖИТЕЛЬНОСТЬ СТРОИТЕЛЬСТВА.
XII.ТЕХНИКО-ЭКОНОМИЧЕСКИЕ ПОКАЗАТЕЛИ
XIII. ПРИЛАГАЕМЫЕ МАТЕРИАЛЫ /Исходные данные/

I.ОБЩАЯ ЧАСТЬ

1.1.Основание для проектирования

Основанием для разработки рабочего проекта является:
-Договор №56 от 20.12.2020 года на выполнение проектных работ.

1.2.Исходные данные для проектирования

Исходными данными для проектирования являются:

- Задание на проектирование;
- Архитектурно-планировочное задание №KZ67VUA00980319 от 18.09.2023 г.;
- Акт на землю кадастровым номером 01-160-031-1236;
- Топографическая съемка М1:500, ТОО "Акмола Геодезия";
- Инженерно-геологические изыскания, выполненные ТОО «ГЕО-Консульт»;
- Технические условия на электроснабжение №091453от 14.11.2023 г, выданные ТОО «Кокшетау Энерго»;

1.3.Краткая характеристика участка

Участок застройки расположен в 1В климатическом подрайоне (СП РК 2.04-01-2017) и характеризуется следующими природными условиями:

1. Район строительства – а. Алексеевка, Зерендинского района, Акмолинская область.
2. Расчётная температура наружного воздуха – минус 33,7°С
3. Нормативный вес снегового покрова - 1,6кПА;
4. Нормативное ветровое давление - IV (0,77 КПа.);
5. Уровень ответственности здания - II (технически не сложный);
6. Степень огнестойкости – II;
7. Класс функциональной пожарной опасности здания - Ф 2.1.

II. ГЕНЕРАЛЬНЫЙ ПЛАН.

2.1.Общие данные

Участок под проектируемый Центр досуга расположен в селе Алексеевка, Акмолинской области.

На отведенном участке проектом предусматривается размещение здания Центра досуга, сквера, автопарковок, выгреба, насосной станции контейнерной площадки, КТП, ДЭС, Резервуары воды.

Горизонтальная разбивка выполнена от закрепленных границ участка (см ГП-2).

Генеральный план разработан на основании задания на проектирование, инженерно-геологических и топогеодезических изысканий.

В архитектурно-планировочном решении генплан выполнен в соответствии с нормами и правилами по градостроительству.

Площадь участка в пределах земельного отвода составляет 1,3 га.

Генеральный план разработан на основе топосъёмки предоставленной ТОО "Акмола Геодезия";.

Поверхность площадки характеризуется спокойным рельефом.

Отвод поверхностных вод от территории осуществляется за счет вертикальной планировки участка.

В ходе планировочных работ по организации рельефа верх колодцев довести до уровня дорожных покрытий.

2.2.Благоустройство.

Проезды выполняются асфальтобетонным покрытием, дорожки и площадки - брусчатка. В местах пересечении с дорогами предусмотрены съезды с тротуаров.

Предусмотрены парковочные места для 32 сотрудника и 195 посетителя согласно подпункта 5.2 пункта 5 таблицы Д.1 приложения Д СП РК 3.01-101-2013 «Градостроительство. Планировка и застройка городских и сельских населенных пунктов»:

- 6 м/мест из расчета 1 м/место на 5 сотрудников – 6 парковочных мест;
- 17 м/мест из расчета 1 м/место на 12,5 посетителей – 17 парковочных мест.

Вся свободная от застройки территория озеленяется посадкой деревьев (береза обыкновенная – 5 шт., клен ясенелистный – 5 шт., ель обыкновенная – 5 шт., сирень обыкновенная – 3 шт.) цветники (166,4 м^2). и посевом газона (1813,5 м^2).

По периметру участка предусмотрено металлическое ограждение высотой 1,43 м.

Технико-экономические показатели по генеральному плану см.ГП-2

2.3. Вертикальная планировка

Вертикальная планировка решена исходя из условий разработки минимального объема земляных работ, обеспечения водоотвода с рельефа местности и защиты грунтов от замачивания.

Вертикальная планировка выполнена методом опорных точек.

Проектные уклоны не превышают допустимых пределов.

III. СВЕДЕНИЯ ОБ АРХИТЕКТУРНО-ПЛАНИРОВОЧНЫХ И КОНСТРУКТИВНЫХ РЕШЕНИЯХ.

3.1. Конструктивные решения

3.1.1. Здание Центра досуга

Фундаменты - ленточные, сборные железобетонные плиты по СТ РК 956-93 и бетонных блоков ГОСТ13579-78*.

Наружные стены выполнить из керамического рядового кирпича КР-р-по 250х120х88/ 1,4НФ/ 125/2,0/25 ГОСТ 530-2012 на растворе М100 толщиной 510.

Отделка наружных стен плиткой "травертин" по арматурным сеткам.

Внутренние стены выполнять из керамического рядового кирпича КР-р-по 250х120х88/1,4НФ/ 100/2,0/25 ГОСТ 530-2012 на растворе М75 толщиной 380мм, Участки стен с вентиляционными каналами выполнить из кирпича КР-р-по 250х120х88 /1,4НФ/ 150/2,0/25 ГОСТ 530-2012 на растворе М75 толщиной 380мм.

Перегородки - кирпичные из кирпича КР-р-по 250х120х88/1,4 НФ/ 100/2,0/25 ГОСТ 530-2012 на растворе М50 толщиной 120м.

Утеплитель стен - стен из ПЖ-120 (НГ) 1000.500.60 толщ.100мм по ГОСТ 9573-2012.

Перекрытия и покрытие - сборные железобетонные многопустотные плиты по серии 1.141-1, вып.63, вып.60.

Утеплитель - ППЖ-180(Г1) -1000.600.100 ГОСТ 9573-2012 Y=180 кг/м³ б=200мм

Крыша – Чердачная.

Кровля - металлочерепица с эмалевым покрытием ГОСТ Р58153-2018

Водосток - наружный организованный

Лестницы - сборные железобетонные наборные ступени по металлическим косоурам.

Перемычки - сборные железобетонные по серии 1.038.1-1 в.1

Окна - металлопластиковые с двухкамерным стеклопакетом.

Двери наружные и входные - по серии 1.136.5-19 вып.1 и по ГОСТ 6629-88*.

Двери внутренние - столярные изделия по ГОСТ 6629-88.

Полы - см.лист АС-15.

3.1.2. Насосная

Конструктивная схема здания представляет собой металлический каркас с обшивкой трехслойными панелями типа "Сэндвич"(плотность наполнителя 125 кг/м³)

Каркас здания выполнен из гнутых профилей, прокат толщиной 3,4мм

Фундаменты-сваи буронабивные ∅250мм, с монолитным ростверком из бетона С12,5/15

армированым пространственным каркасом.

Наружные стены -трехслойные панели толщ.100мм с минераловатным утиплителем на базальтовой основе

Кровельное покрытие- трехслойные панели толщ.150мм с минераловатным утеплителемна базальтовой основе.

Кровля односкатная из профилированного листа ПН45 толщ.0,7мм

Полы -бетонные

Двери- ДС21-13 ГУ по сер. 1.136.5-19.

Отмостка -бетонная шириной 700мм.

Таль электрическая канатная передвижная монорельсовая Н=12м., грузоподъемностью - 2т. тип СД1 Китай.

3.1.3. Выгреб

Стены выгреба запроектированы из бетонных сплошных блоков ГОСТ 13579-2018

Наружные стены обмазать горячим битумом за 2 раза.

Марка бетона по водонепроницаемости W6;

По морозостойкости -F100

Перекрытие выгреба выполнено из сборных ж.б. плит по серии 3.006.1-2.87 вып.0

Деревянная крышка пропитывается креозотом

Конструкции выгреба не рассчитаны на вес транспортных средств

Люк вывести из сборных ж.б. колец по серии 3.900-3 вып. 7

Основание под выгреб выполнить из втрамбованного в грунт щебня толщ. 100мм с проливкой битумом до полного насыщения.

3.1.4. Фундаменты под ТП и ДЭС

Проект фундамента под трансформаторную подстанцию.

Фундамент - сборные блоки ФБС по ГОСТ 13579-2018

Блоки укладывать на щебеночную подушку толщиной 200 мм.

Поверхности стен фундамента соприкасающиеся с грунтом, покрываются горячим битумом за 2 раза.

Фундамент под ДЭС-60 -сборные бетонные блоки по ГОСТ 13579-2018

по щебеночной подготовке толщ.300мм

3.1.5. Конструкции железобетонные

Основание под резервуары пожарной воды - железобетонное монолитное, из бетона на портландцементе кл. С 12/15 (В15), W6, F 100. Прямоугольное 15,50х4 м, толщиной 300 мм.

Под фундаментом выполнить подготовку из бетона толщиной 100 мм и превышающие размеры площадки на 100 мм с каждой стороны по щебеночной подготовке 200 мм.

Железобетонную опорную плиту обмазать горячим битумом за 2 раза.

В проекте принято :

1. За условную отметку 0.000 для резервуаров пожарной воды принята планировочная отметка земли что соответствует абсолютной отметке земли 199,49.

2. Согласно инженерно геологических изысканий выполненных ТОО «ГЕО-КОНСУЛЬТ» ГСЛ № 18006843. На участке строительства по данным лабораторных исследований скважины С-2 выделено 2 инженерно-геологический элемента.

Основанием под фундамент служат суглинки коричневого цвета, твердой и полутвердой консистенции, запесоченная со следующими расчетными характеристиками:

удельное сцепление С"- 30 кПа; φ"-12, плотность грунта, г/см3 ρ - 1,28; модуль деформация Е=11 Мпа.

Грунты сильнонабухающие, не просадочные. По степени морозоопасности- слабопучинистые.

В процессе бурения появление подземных вод не выявлено. Максимальный подъем уровня подземных вод с учетом амплитуды сезонного колебания в водообильные годы возможен до глубины 0,5 м от дневной поверхности. Для расчетов берем 0,5м (с учетом возможного подтопления участка строительства).

Район не сейсмоактивен - СП РК 2.03-30-2017.

Площадь застройки:

2 резервуара РПВ-100- 456,5 м² (обваловочная насыпь).

IV. ТЕХНОЛОГИЧЕСКАЯ ЧАСТЬ

4.1. Технологические решения.

Данный проект разработан для центра досуга с.Алексеевка, Зерендинского района, Акмолинской области.

В его состав входят помещения зрелищной части, клубной части (кружковые), библиотеки и помещения административно-хозяйственного назначения и спортивно-гимнастический зал. Центр досуга рассчитан на 206 человек(посетителей) и 32 чел. персонала , в том числе зрительный зал на 150человека, помещения кружковых - на 28 человек, читальный зал – на 8 человек, танцевальный зал -10 чел., гимнастический зал -10чел.

В состав помещений зрелищной части входят: зрительный зал на 150 человек; вестибюль-фойе с буфетом; портальная эстрада площадью 75,71 кв. м; кладовая мебели и декораций; две артистические, киноаппаратная.

В состав кружковых входят следующие помещения: для занятий изостудии ,для театральных занятий ; игровая для настольных игр ,для занятий вязания ,кройки и шитья.

В состав библиотеки входят: помещение открытого фонда библиотеки; читальный зал; помещение закрытого фонда библиотеки; место библиотекаря.

Административно-хозяйственные помещения включают в себя: вестибюль с кассой; гардероб; кабинет директора; кабинет завхоза; комната персонала; кабинет бухгалтерии; санузлы (женский, мужской и для МГН); кладовые уборочного инвентаря (на каждом этаже); кладовая уборочного инвентаря для уборки территорий (в подвале); кладовая для хранения люминесцентных ламп (в подвале)

Зрительный зал запроектирован на 150 мест с двумя боковыми проходами. Зрительские места располагаются прямолинейными рядами. Количество рядов – 12, количество мест со 2-го по 12-й мест (144 мест). В первом ряду установлены стационарно 12 зрительских кресла и 3 мест предусмотрены для МГН - зрителей на колясках (3 мест).

В зале установлены полужесткие театральные кресла с откидными сиденьями шириной между осями подлокотников 0,52 м. Расстояние от спинки до спинки между рядами кресел составляет 0,9 м, ширина прохода между рядами кресел (от спинки кресла одного ряда до сиденья другого ряда) - 0,45 м. Кресла крепятся к полу по месту при монтаже.

При зрительном зале располагаются две артистические, оборудованные гримерными столами, комплектом мебели для одежды

При эстраде также расположена кладовая мебели и декораций, где на металлических стеллажах размещается реквизит для выступлений. В помещении также складируются элементы декораций, выполненные из деревянных брусков, фанеры, картона и хлопчатобумажной ткани.

В вестибюле расположен буфет. Буфет работает на готовых продуктах питания с использованием одноразовой посуды.

- Спортивный зал с помещениями вспомогательного назначения, оборудованный спортивным инвентарем.

- Танцевальный зал , оснащен балетными двух уровневыми станками с напольным и настенным крепежом, зеркалами толщиной 4 мм и высотой 2000 мм.

-Библиотека. Библиотечных помещений оснащены всеми необходимыми видами оборудования, мебели и аппаратуры для комфортабельного использования и хранения библиотечного фонда. Хранилище библиотечного фонда оснащены аппаратурой для поддержания необходимого микроклимата в помещении.

- Помещения обслуживающего назначения: буфет с минимальным набором помещений согласно СанПин "Санитарно-эпидемиологические требования к устройству, содержанию",

медпункт и административно-хозяйственные помещения.

Предусматривается режим работы в одну смену.

Кружковые комнаты оснащены всеми необходимыми видами оборудования, мебели и аппаратуры для создания комфортных учебных условий.

V. ВОДОСНАБЖЕНИЕ И КАНАЛИЗАЦИЯ.

5.1. Общие указания.

Настоящий проект водоснабжения и водоотведения здания Досугового центра в селе Алексеевка, Зерендиского района Акмолинской области, разработан на основании задания на проектирование от 22.05.2024г. и АПЗ от 18.09.2023г., в соответствии с требованиями СН РК 4.01-01-2011, СП РК 4.01-101-2012 "Внутренний водопровод и канализация зданий".

Расчетные расходы определены согласно СП РК 4.01-101-2012. Монтаж систем водопровода и канализации выполнить в соответствии с требованиями СН РК 4.01-02-2013. Условные обозначения приняты согласно СТ РК 21.205-2002. Крепление трубопроводов к строительным конструкциям выполнить по серии 4.904-69 "Детали крепления санитарно- технических приборов и трубопроводов".

Перечень документации, предъявляемой при приемке систем:Акт на устройство выпусков канализации (подземная часть), Акт Герметизации мест прохода трубопроводов через наружные стены, Акт гидростатического или манометрического испытания на герметичность водопровода, Акт о проведении промывки и дезинфекции трубопроводов ХГСВ (с заключением), Акт испытания системы внутренней канализации и водостоков на пролив.

После монтажа и проведения гидравлических испытаний сетей водопровода произвести промывку и дезинфекцию труб. Дезинфекция осуществляется заполнением хозяйственно-питьевой водой с содержанием активного хлора в дозе 75-100 мг/дм3/, при времени контакта не менее 6 часов. Промывка и дезинфекция считается законченной при соответствии результатов двукратных (последовательных) лабораторных исследований

проб воды, установленным санитарно-эпидемиологическим требованиям к качеству питьевой воды. Акт очистки, промывки и дезинфекции объекта водоснабжения оформляется по форме согласно Приложению 6, СанПиН N209 от 16.03.2015г.

5.2. Водопровод В1.

Водоснабжение здания предусмотрено от привозной воды на основании задания на проектирование и АПЗ .

Для водоснабжения в здании в тепловом узле запроектировано 7 прямоугольных емкостей по 1500л. общим объемом 10500л. В комплект входит обвязочный материал емкостей для равномерного заполнения и циркуляции воды и Насосы Pedrollo 3CRm80X. Запроектирован водомерный узел учета в комплекте: счетчик воды Ду20 повышенной точности измерения, класса "С" с фильтром, обратным клапаном и запорной арматурой.

Внутренняя система водоснабжения В1 запроектирована тупиковая, от узла учета из полипропиленовых труб питьевого качества типа PP-R, SDR11, PN10 ø20-50мм по СТ РК ГОСТ Р 52134-2010 .

Разводящие трубопроводы системы В1 прокладываются по стенам здания и в пространстве подшивного потолка.

Для прохода стояков через строительные конструкции предусмотрены футляры, выполненные из полиэтиленовых труб ПЭ100 SDR26 технического качества по ГОСТ 18599-2001. Зазор между трубой и футляром заделать эластичным водонепроницаемым материалом, допускающим перемещение трубы вдоль продольной оси.

Монтаж водопроводной подводки к смывному бачку унитаза произвести гибким шлангом в металлической оплетке с накидными гайками.

5.3. Горячее водоснабжение Т3.

Горячее водоснабжение санитарных приборов предусмотрено от емкостных электрических водонагревателей типа "Аристон" объемом V= 30,50,80л.

Разводку трубопроводов горячего водоснабжения выполнить из полипропиленовых труб типа PP-R PN16 SDR 7,4 питьевого качества для горячей воды диаметром ø20 мм по СТ РК ГОСТ Р 52134-2010.

5.4. Канализация К1, К3.

Хозяйственно-бытовая канализация К1 запроектирована для отвода стоков от санитарно-бытовых приборов. Производственная канализация К3 запроектирована для отвода условно чистых стоков из помещения теплового узла . Стоки системы К3 собираются в приямке и отводятся погружным насосом ГНОМ через шланг в самотечную канализацию К1.

Подключение канализации, согласно ТУ, предусмотрено в проектируемый наружный выгреб.

Внутренние канализационные сети монтируются из полиэтиленовых канализационных раструбных труб ø50-110мм, SDR33 по ГОСТ 22689-2014.

Для прочистки сети от засорений установлены ревизии и прочистки.Против ревизий, на стояках зашитых в короба предусмотреть люки с дверцами 30*40см.

Места прохода стояков К1 через перекрытия заделать цементным раствором на всю толщину перекрытия. Перед заделкой стояка раствором, трубы обернуть рулонным гидроизоляционным материалом без зазора.5.4.

5.5. Пожаротушение В2.

Для пожаротушения предусмотрено два ввода водопровода (количество ПК более12шт.) полиэтиленовой трубой питьевого качества ПЭ100 SDR26, ø90мм. На вводе водопровода в здание запроектирован водомерный узел учета в комплекте: счетчик воды Ду20 повышенной точности измерения, класса "С" с фильтром, обратным клапаном и запорной арматурой.

Трубопроводы системы пожаротушения запроектированы от узла учета до пожарных кранов из стальной водогазопроводной оцинкованной трубы ø50, ø65, ø80 по ГОСТ 3262-75*

Противопожарный водопровод выполнен с установкой пожарных кранов на этажных входах, в комплектных навесных шкафах. Для 2 этажного здания ЦД со строительным объемом V=15.4 тыс. м3, согласно норматива СП РК 3.02-107-2014 "Общественные здания и сооружения" приложение Е, п.Е.3 расход воды на внутреннее пожаротушение составляет 2 струи х 2,5 л/с.

Основные показатели по чертежам водопровода и канализации.

Наименование здания (сооружения)	Потреб-ный напор на вводе, м	Расчетный расход				Установ-ленная мощность электро-двигат., кВт	Приме-чание
		м3/сут	м3/час	л/с	При пожаре, л/с		
Расчетный расход							
Хоз.бытовое водоснабжение(всего)	15 (21пож.)	3,46	1,01	0,63	2х2,5		
В том числе горячее водоснабжение Т3		1,60	0,51	0,38			33489 ккал/ч
Хоз-бытовая канализация К1		3,46	1,01	0,79			

VI. ОТОПЛЕНИЕ И ВЕНТИЛЯЦИЯ.

6.1.Общие указания.

Проект отопления и вентиляции Центра досуга в селе Алексеевка разработан на основании задания на проектирования, СН РК 4.02-01-2011, СП РК 4.02-101-2012, СН РК 3.02-07-2014, СП РК 3.02-107-2014, СН РК 3.02-20-2011, СП РК 3.02-120-2012.

Изготовление, монтаж, испытания систем производить согласно СНиП РК 3.05.01-85, СН РК4.01-02-2013, СП РК4.01-102-2013, СНиП РК 1.03.06-2002.

6.2.Отопление

Источник теплоснабжения - от настенных электрокотлов. Теплоноситель вода с параметрами 80-60°С. Расход тепла составляет 117180 Вт/час.

Расчётная температура наружного воздуха для проектирования -33,7 °С

Система отопления-двухтрубная с попутным движением теплоносителя регулируемая.

Трубы приняты стальные электросврные по ГОСТ 10704-91, стальные водогазопроводные по ГОСТ 3262-78*. Прокладка трубопроводов - открытая. В местах прокладки труб в конструкции пола или каналах трубы изолировать трубчатой изоляцией тип K-Flex толщиной 13 мм с покровным слоем из стеклоткани IC CLAD BK. Антикоррозийное покрытие труб перед изоляцией-краска БТ-177 в два слоя по грунтовке ГФ-021.

В местах прохода труб через перекрытия, стены установить гильзы из обрезков труб большего диаметра или кровельной стали. Заделку зазоров и отверстий в местах прокладки трубопроводов выполнить негорючими материалами, обеспечивая нормируемый предел огнестойкости ограждений. Предусмотреть уплотнение в гильзах мягким несгораемым материалом, допускающим перемещение трубы вдоль продольной оси.

В качестве нагревательных приборов приняты радиаторы чугунные МС 90. Для регулирования теплоотдачи отопительных приборов приняты клапаны термостатические для двухтрубной системы отопления. Удаление воздуха из системы отопления принято воздуховыпускными кранами Маевского.

Котельная расположена в подвале, оснащена двумя электрическими котлами марки ЭВН-К-84Э3

В гимнастическом и танцевальном залах отопительные приборы закрыть декоративными решетками.

Неизолированные трубопроводы и отопительные приборы окрасить масляной эмалью за 2 раза.

6.3.Вентиляция

Вентиляция предусмотрена приточно-вытяжная с естественным и механическим побуждением. Вентиляцию гимнастического и танцевальных залов обеспечивают системы П1, В1, вентиляция актового зала принята

системами П2, В2. Для остальных помещений вытяжка естественная принята системами ВЕ1-ВЕ24.

Приток административных кабинетов, актерских кабинетов принят системами К1-К16-кондиционерами настенными FANTASIA.

Приток душевых обеспечивает система П1.

Изготовление, монтаж, испытания систем производить согласно СНиП РК 3.05.01-85, СН РК4.01-02-2013, СП РК4.01-102-2013, СНиП РК 1.03.06-2002.

VII. ЭЛЕКТРООБОРУДОВАНИЕ И ЭЛЕКТРООСВЕЩЕНИЕ.

7.1.Электрооборудование и электроосвещение.

Электротехнический раздел выполнен на основании архитектурно-строительной, технологической и сантехнической частей проекта и задания на проектирование, в полном соответствии с требованиями ПУЭ РК-2015г., СН РК 4.04-106-2019 "Электрооборудование жилых и общественных зданий. Правила проектирования".

Проект внутреннего электрооборудования разработан на напряжение 380/220В при глухозаземленной нейтрали трансформатора.

Силовые распределительные сети прокладываются кабелем марки ВВГнг.

Учет электроэнергии выполняется по техническим условиям электроснабжающей организации в РУ-0,4кВ проектируемой КТП-10/0,4кВ раздел "ЭС"проекта.

Освещенность помещений принята по СП РК 2.04-104-2012 "Естественное и искусственное освещение". Проектом предусматривается следующие виды освещения: рабочее и аварийное.

Светотехническое оборудование выбрано в зависимости от условий окружающей среды. Сеть электроосвещения выполняется кабелем марки ВВГнг скрыто под слоем штукатурки и в пустотах плит перекрытия.

Проектом предусмотрена основная система уравнивания потенциалов. На вводе в здание в электрощитовой установлена главная заземляющая шина (ГЗШ) и выполнено повторное заземление присоединением ГЗШ к естественным заземлителям.

Для внутреннего электроснабжения объекта на вводе принята вводная панель типа ВРУ1-13-20 УХЛ4 (1700х800х300) (без учета), устанавливаемого на полу в электрощитовой первого этажа. В ВРУ на вводе установлены переключатели ВД 1-375 400А, на отходящих линиях установлены предохранители ПН-2 400А, автоматические выключатели ВА47-29 1р 6А, лампы накаливания Е27. Для распределения внутреннего электроснабжения принят щит с монтажной панелью ЩМП-6 (120х750х300), настенной установки, в котором установлены коммутационные аппараты марки ВА47-29, ВА47-100 и ВА88 35 3Р и на вводе ВА88 37 3Р на расчетные токи.

Для питания ЩАО, задвижки пожаротушения, одного электро-котла и циркуляционного насоса отопления в морозное время, в силовом щите ЩС-3О установить АВР, подключить от резервного источника электропитания ДЭС, (раздел ЭС).

В качестве основного электросилового оборудования предусмотрены водяные электро-котлы в тепловом узле, водонагреватели и рукосушители в санузлах, приточная и вытяжная вентиляция здания, постановочное освещение сцены с набором прожекторов марки Galaktika ST-1812WP, занавес с электроприводом, звуковое оборудование актового зала.

Для защиты от поражения электрическим током все нетоковедущие части электроустановок (кожухи щитов, корпуса пусковой аппаратуры, светильников, которые могут оказаться под напряжением вследствие повреждения изоляции), а также металлическую конструкцию кровли и стен присоединить к защитному проводнику РЕ электропроводки. Защитный провод прокладывается таким образом, чтобы при монтаже не происходило разрыва цепи заземления.

Монтажные работы выполнить в соответствии с требованиями ПУЭ РК 2015г., СН РК 4.04-07-2019.

VIII. ПОЖАРНАЯ СИГНАЛИЗАЦИЯ

8.1.Пожарная сигнализация.

Раздел пожарной сигнализации выполнен согласно СП РК 2.02-11-2002*/ и задания на проектирование, данный объект оборудуется установкой автоматической пожарной сигнализации.

Подключение датчиков и извещателей пожарной сигнализации выполняется к проектируемому пожарному приемно-контрольному прибору типа ВЭРС-ПК16П на 16 контролируемых шлейфов, который устанавливается на высоте 1,5м от уровня пола. Основное питание прибора 220В производится от проектируемого щита ЩАО, резервное питание 12В-от аккумуляторной батареи, поставляемой комплектно с прибором. Для обнаружения пожара в защищаемых помещениях устанавливаются:

-дымовые пожарные извещатели ИП212-45,

-тепловые пожарные извещатели ИП101-1А-А1,

-ручные пожарные извещатели ИПР-3СУ.

Дымовые пожарные извещатели устанавливаются на потолке на расстоянии не более 4м от стен и 8м между собой. Тепловые пожарные извещатели устанавливаются на потолке на расстоянии не более 2,5м от стен и не более 5м между собой. Ручные извещатели устанавливаются на стене на высоте 1,5м от пола.

Сети пожарной сигнализации выполняются кабелем КСВВНГ(А)-LS 2х2Х0,8, прокладываемым открыто по стенам и потолку.

Согласно СН РК 2.02-11-2002*/ в здании предусматривается система оповещения о пожаре 2-го типа: звуковое и световое оповещение.

Для звукового оповещения о пожаре на путях эвакуации устанавливаются звуковые пожарные извещатели "Маяк-12-3М", для светового- световые указатели "Выход" типа "Призма-102".

Сети звукового и светового оповещения, выполняются кабелем КСВВНГ(А)-LS 2х2Х0,8, прокладываются открыто по стенам и потолку.

Монтажные работы выполнить в полном соответствии требований РД 01-94 "Системы и комплексы охранной, пожарной и тревожной сигнализации. Правила производства и приемки работ".

IX.СЛАБОТОЧНЕ СЕТИ.

9.1. Телефонизация.

Проект средств связи выполнен в соответствии требований СН РК 3.02-10-2010 "Устройство систем связи, сигнализации и диспетчеризации инженерного оборудования жилых и общественных зданий"

В здании предусматривается устройство внутренних сетей связи.

Проект телефонизации здания выполнен согласно технических условий №250 от 21.02.2022г. выданных АО ДТ АО "Казахтелеком". В здании установлен бокс оптический распределительный КРЭ-16-1 на 16 портов SC/APC. От распределительного бокса оптического проектом предусмотрена прокладка кабеля абонентского одноволоконного гибкого оптического внутри здания и оконечена розетками оптическими абонентскими.

Корпус устройства ввода КРЭ заземляется дополнительным экраном кабеля, а также специальным проводом заземления связанного с шинной заземления.

Монтажные работы выполнить в соответствии с "Правилами строительства и ремонта воздушных линий связи и радиотрансляционных сетей".

9.2.Охранное видеонаблюдение.

Раздел видеонаблюдения выполнен согласно задания на проектирование.

Система видеонаблюдения (СВН) создана на основе зарубежного оборудования. СВН построена на базе цифрового мультиплексного видеорегистратора UNIVITW. В гардеробе устанавливается цифровой 16-и канальный видеорегистратор. Технические средства видеонаблюдения обеспечивают:

-ручное управление элементами системы видеонаблюдения;

-круглосуточное наблюдение за внутренними помещениями объекта, а также за уличным периметром здания;

-просмотр изображения от любой камеры с поста наблюдения, расположенного в гардеробе;

-круглосуточную видеозапись в гардеробе изображений от всех телекамер с регистрацией времени, даты, номера телекамеры;

-воспроизведение записи для просмотра.

Для выполнения требований ПУЭ РК 2015, СН РК 3.02-10-2010, предъявляемых к системе видеонаблюдения, проектом предусматривается установка 6 видеокамер в здании; 5 дополнительных видеокамер наружной установки. Питание камер осуществляется от блока питания кабелем марки КВТ-П 2 2х0,5мм². Кабель прокладывается скрыто в кабель-канале. В местах прохода кабелей через стены, перегородки и междуэтажные перекрытия выполняется пробивка отверстий с узлами прохода из технических ПВХ труб марки ПЭ100 SDR21 Ø40х2мм с установкой гильз из трубы ПЭ100 SDR21 Ø50х2,4мм.

Для сбора информации от камер и для воспроизведения записи в видеорегистраторах предусматривается установка жестких дисков с памятью на 4000Гб.

X.НАРУЖНЫЕ ИНЖЕНЕРНЫЕ СЕТИ.

10.1. Наружные инженерные сети водоснабжения и водоотведения.

10.1.1. Общие указания.

Наружные сети площадки водопроводных сооружений.

Настоящий проект водоснабжения и водоотведения здания Досугового центра в селе Алексеевка, Зерендиского района Акмолинской области, разработан на основании задания на проектирование от 22.05.2024г. и АПЗ от 18.09.2023г.

Проект выполнен в соответствии с требованиями СНиП РК 4.01-02-2009 "Водоснабжение. Наружные сети и сооружения",СН РК 4.01-03-2011 "Водоотведение. Наружные сети и сооружения".

Монтаж наружных сетей НВК и испытания производить в соответствии с требованиями СП РК 4.01-103-2013, СН РК 4.01-03-2013 "Наружные сети и сооружения водоснабжения и канализации".

После монтажа и проведения гидравлических испытаний сетей водопровода произвести промывку и дезинфекцию труб.Дезинфекция осуществляется заполнением хозяйственно-питьевой водой с содержанием активного хлора в дозе 75-100 мг/дм3/, при времени контакта не менее 6 часов. Промывка и дезинфекция считается законченной при соответствии результатов двукратных (последовательных) лабораторных исследований проб воды, установленным санитарно-эпидемиологическим требованиям к качеству питьевой воды. Акт очистки, промывки и дезинфекции объекта водоснабжения оформляется по форме согласно Приложению 6, СанПиН N209 от 16.03.2015г.

Перед началом работ необходимо уточнить и согласовать места пересечения с действующими коммуникациями. При производстве земляных работ пригласить представителей организаций эксплуатирующих пересекаемые коммуникации

При пересечении проектируемых наружных сетей водопровода В1, канализации самотечной К1 с существующими коммуникациями выемку грунта производить вручную.

10.1.2. Пожаротушение.

Расход воды на наружное пожаротушение для здания Центра Досуга со строительным объемом V=15,4 т. м3 , составляет Qпож.=15 л/сек (Технический регламент №439 от 23.06.2017г. «Общие требования к пожарной безопасности», Приложение №4).

Наружное пожаротушение предусмотрено от резервуаров V=100м³ (2 шт.), вода привозная, далее поступает в насосную станцию, затем поступает в проектируемую закольцованную сеть Труба ПЭ100 SDR 17 -110х 6,6, ПГ-8, ПГ-10 и затем поступает в досуговый центр.

В резервуаре хранится регулирующий объем воды, на нужды пожаротушения и аварийный объем.

Внутриплощадочные сети до ПНС проектируются из стальных труб по ГОСТ 10704-91, диаметром:

- отводящий трубопровод (ОТ) Ø159;
- спускные (СП) Ø108 (оборудуются запорной арматурой и отводятся в мокрый колодец с последующей откачкой).
- напорный водопровод (В1н) Ø108
- проектируемый пожарный кольцевой водопровод (В1) Ø108

Колодцы на сетях выполнить по т.п.р. 901-09-11.84 ал.2 из сборных ж/б элементов. по серии 3.900.1-14.

Вокруг колодцев предусмотрено устройство отмосток шириной 1м (ТП 901-09-11.84, альб.II) с уклоном от крышки люка из бетона толщиной 50мм и щебня толщиной 100мм, уложенного на утрамбованный грунт.

Изоляция стальных фасонных частей, находящихся в железобетонных колодцах и стальных труб принята весьма усиленного типа согласно ГОСТ 9.602-2005 табл.6, конструкция 7.

Мастичное - 7,5мм:

- грунтовка битумная;
- мастика битумно-полимерная, армированная двумя слоями стеклохолста;
- слой наружной обертки из крафт бумаги.

10.1.3. Канализация самотечная К1.

Согласно ТУ централизованная канализация в населенном пункте отсутствует.

Отвод канализационных стоков от здания производится через смотровые колодцы в проектируемую наружную сеть самотечной канализации К1, со сбросом в проектируемый канализационный выгреб емкостью V=10 м3 (в разделе АС) .

Сеть наружной самотечной канализации выполняется из раструбной безнапорной двухслойной гофрированной полипропиленовой трубы типа OPTIMA-KZ, SN8, ⌀160 мм.

Трубы укладываются на песчаную подушку б=100 мм. Обратную засыпку труб, после монтажа, произвести вручную местным грунтом без камней с послойным трамбованием на высоту 0,3 м над трубой и подбивкой пазух.

На сети самотечной канализации К1 предусматривается устройство смотровых канализационных колодцев из сборных железобетонных элементов по Типовой серии 3.900.1-14.

Инженерно-геологические изыскания

Инженерно-геологические изыскания выполнены ТОО «ГЕО-Консульт» 2023г. (Скв-1,2)

Трасса наружных инженерных сетей сложена глиной и суглинками.

Группа разработки грунтов одноковшовым экскаватором: глина и суглинки - II.

Глубина нулевой изотермы в грунте -2,35м.

10.2.Электроснабжение.

Проект электроснабжения разработан согласно задания на проектирование и технических условий № 09/453 от 14.11.2023г, выданными ТОО"КОКШЕТАУ ЭНЕРГО".

Рабочий проект разработан в соответствии с ПУЭ РК 2015г., СН РК 4.04-07-2019 и действующими на территории Республики Казахстан нормами и правилами проектирования и строительства.

Категория надежности электроснабжения -II, III.

Источник электроснабжения:

- ПС 35/6/10кВ "Алексеевка". Источник автономного электроснабжения.

Точка подключения:

-II СШ ПС 35/6/10КВ "Алексеевка"

Проектом предусмотрено:

- монтаж в ЗРУ-6кВ на II СШ ПС 35/6/10КВ "Алексеевка", новой ячейки с вакуумым выключателем ВВ-10кВ с разборной схемой ШР-1ОкВ, ЛР-1ОкВ с блоком микропроцессорной релейной защиты по схеме дешунтирования с блоком гарантированного питания для цепей оперативного тока и ручным управлением приводом выключателя с электронным прибором учета активной и реактивной электроэнергии, мощности и почасового графика нагрузок с поддержкой АСКУЭ с трансформаторами тока необходимого коэффициента. Марку и тип согласовать со службами ЦС ПС, ЦС РЗАИ и ЦСИТиС ТОО «Кокшетау Энерго». Прибор учета принять Меркурий 234, 3х100В, 5(10)А трансформаторного включения с GPRS терминалом Teleofis;
- строительства ВЛЗ-6кВ проводом СИП-3 необходимой длины и сечения на типовых ж/б опорах от проектируемой ячейки 6кВ II СШ-6кВ ПС-35/6/1ОкВ «Алексеевка» до РУ-6кВ проектируемой КТПН-6/0,4кВ;
- переход через реку Шагалалы 234м, произвести кабелем АПвП-3х50, методом ГНБ, от опоры №16 до опоры №17;

- монтаж РЛНД-6кВ на опоре №1 и концевой опоре №36;
- в целях усиления сети произвести замену на ПС-35/6/1ОкВ «Алексеевка» существующего масляного выключателя МВ-35кВ ввода Т-2, на новый вакуумный выключатель ВВ-35кВ со встроенными трансформаторами тока необходимого коэффициента с блоком микропроцессорной релейной защиты по схеме дешунтирования с блоками гарантированного питания для цепей оперативного тока и с ручным управлением приводом выключателя. Марку и тип согласовать со службами ЦС ПС. ЦС РЗАИ и ЦСИТиС ТОО «Кокшетау Энерго»;
- строительство КТПН-6/0,4кВ с силовым трансформатором 630кВА;
- Электроснабжение объектов выполнить кабельными линиями КЛ-0,4 кВ типа АВБбШв-1,0 в траншее. Кабели в траншее уложить с запасом по длине (змейкой) 2 %. Глубина заложения кабельной линии 0,7 м. Подсыпка снизу и сверху слоем мелкой земли или песка, не содержащего камней, строительного мусора и шлака;
- монтаж автономного источника электроснабжения для подключения насосной станции и задвижки пожаротушения, электрокотла и циркуляционного насоса отопления, силовой щит с АВР, ЩС-3О (раздел ЭОМ). АВР, ЩС-3О подключить от автономного источника электропитания ДЭС типа АД-120 Т400, кабелем АВБбШв 4х95мм2/, прокладываемым в траншее;
- строительство линий наружного освещения, кабелем марки АВБбШв1-кВ сеч. 3х4 мм2/, проложить в траншее от ВРУ в электрощитовой до проектируемых светильников установленных на опорах СТВ-8,0-3,0. Для освещения территории предусматриваются светодиодные светильники "ССУ Магистраль 100", IP67, мощностью 100Вт. Освещенность периметра здания, сквера и парковки принимается в пределах 10-40 лм;
- при пересечении с инженерными сетями, инженерными сооружениями кабель проложить в трубах ПНД Ø110 мм на глубине 1,0м.

Тип заземлителей для опор ВЛ-6 кВ приняты по типовому проекту серии 3.407-150:

- для опор №2-№35 - 6-й тип вертикальных заземлителей, для нормируемого сопротивление заземляющего устройства 30 Ом, количество электродов на опору - 1 шт., длина электрода - 5,2 м;
- опору №1 соединить с заземляющим устройством ПС 35/6/10КВ "Алексеевка" и опору №36 соединить с заземляющим устройством КТПН-630-10/0,4 кВ.

Нейтраль резервного генератора соединить с заземляющим устройством КТПН-10/0,4 кВ стальной полосой 40х4 мм. Заземлению подлежат нейтраль и корпус генератора, а также все другие металлические части могущие оказаться под напряжением при повреждении изоляции.

Заземляющее устройство выполнить стальными электродами диам. 16 мм, длиной 5 м и соединить между собой стальной полосой (40х4 мм) сваркой внахлест.

Сопротивление заземляющего устройства КТПН и генератора не должно превышать 4 Ом.

Сечение провода выбрано по экономической плотности тока, проверкой на допустимую потерю напряжения.

Аппараты защиты выбраны по расчетному току с учетом селективности срабатывания защиты.

В проекте выполнено заземление КТПН 630-10/0,4кВ, ДЭС и опор.

При выполнении монтажных работ по заземлению необходимо выполнить акт освидетельствования скрытых работ.

Все электромонтажные работы выполнять согласно ПУЭ РК и СН РК 4.04-07-2019.

XI. РАСЧЁТ ПРОДОЛЖИТЕЛЬНОСТИ СТРОИТЕЛЬСТВА.

Нормативный срок строительства Центра досуга молодежи определена в соответствии со СП РК 1.03-102-2014 «Продолжительность строительства и задел в строительстве предприятий, зданий и сооружений часть – II», раздел Б.5.4. - «Просвещение и культура», таблица Б.5.4.1 – «Продолжительность строительства и задел в строительстве предприятий, зданий и сооружений для объектов просвещении и культуры», пункт 6,

Необходимо рассчитать продолжительность строительства центра досуга объемом 9833,74 м^3.

Продолжительность строительства объектов определяется методом интерполяции исходя из имеющихся норм продолжительности строительства сельских клубов объемом 4000 м^3 и 11500 м^3.

- сельский клуб объемом 4000 – 11 мес.;
- сельский клуб объемом 11500 – 15 мес.;

$$\text{Тн} = 11 + \left(\frac{15 - 11}{11500 - 4000}\right) * (9833{,}74 - 4000) = 14{,}1 \approx 14 \text{ мес.}$$

Проектом принимается ведение строительно-монтажных работ в три смены. Согласно пункта 5.3 главы 5 СН РК 1.03-01-2016 «Продолжительность строительства и задел в строительстве предприятий, зданий и сооружений. Часть I» с учетом коэффицинта 0,8 продолжительность строительства будет равна:

$$14 * 0{,}8 = 11{,}2 \approx 11 \text{ мес.}$$

Общая продолжительность строительства центра досуга на 150 мест в а.Жибек жолы Аршалынского района Акмолинской области составляет 11 месяцев.

XII.ТЕХНИКО-ЭКОНОМИЧЕСКИЕ ПОКАЗАТЕЛИ

№ п/п	Наименование показателя	Ед. измер.	Значение	Примечание
1	2	3	4	5
1	Этажность здания	этаж	2	
2	Площадь застройки	кв. м	1216,0	
3	Общая площадь здания	кв. м	2445,6	
4	Строительный объем здания: выше отм. 0.000 ниже отм. 0.000	куб. м	9833,74	
5	Общая сметная стоимость строительства в текущих ценах, в том числе СМР	млн. тенге	1277743,702	
6	Продолжительность строительства	месяцев	11,0	

XIII. ПРИЛАГАЕМЫЕ МАТЕРИАЛЫ (Исходные данные).

1. Задание на проектирование;
2. Архитектурно-планировочное задание;
3. ПИР Смета №1 на проектно-изыскательские работы;
4. Землеустроительный проект (Акт на землю);
5. ТУ на ЭС;
6. Письмо о вывозе мусора ТБО;
7. Письмо о Завозе грунта;
8. Гос. Лицензия проектировщика;
9. Письмо о финансировании из местного бюджета;
10. Письмо о начале строительства;
11. Письмо уровень ответственности;
12. Ведомость источников получения и способов транспортировки основных строительных;
13. Письмо по Дозиметрии;
14. Протокол по Родону ;
15. Письмо о рассмотрении проекта ;
16. Письмо по Ливневке;
17. Письмо о отсутствии Зеленых насаждений;
18. Информация о заказчике; Информация о проектировщике;
19. Письмо на Экспертизу;
20. Мотивированный отказ от БВИ ;
21. Письмо согласование отсутствие сибирской язвы ;
22. Расчет командировочный по авт. Надзору;
23. Согласование Эскизного проекта
24. Технический отчет инженерно-геологических изысканий;
25. Топография;

«Утверждаю»:
Руководитель КГУ «Отдел строительства, архитектуры и градостроительства Зерендинского района»

_ Шоманов А.Е.

22.05. 2024г.

Задание на проектирование

По рабочему проекту РП «Строительство Досугового центра в селе Алексеевка, Зерендинского района, Акмолинской области »

№ п/п	Перечень основных данных и требований	Показатели
1	Основание для проектирования	Договор № 55 от 09.08.2023 года
2	Вид строительства	Новое строительство
3	Стадийность проектирования	Рабочий проект
4	Требования по вариантной и конкурсной разработке	Нет
5	Особые условия строительства	Нет
6	Основные технико-экономические показатели, в том числе: жилых или общественных зданий, их назначение, параметры и характеристики (этажность, число секций и квартир, вместимость, пропускная способность, торговая площадь).Для жилых зданий основные типы квартир и их соотношение.	Проектируемое здание – двухэтажное, Прямоугольное в плане, с размерами 48,0*27,0 м. Вместимостью на 125 мест.
7	Основные требования к объемно-планировочному решению здания, условиям блокировки, отделки здания, констрктивные решения.	Состав и площади помещений принять согласно СП РК 3.02-120-2012 «Культурно-зрелищные учреждения», СН РК 3.02-07-2014 «Общественные здания и сооружения», СП РК 3.02-107-2014 «Общественные здания и сооружения». Конструктивные решения: Кровля – чердачная, покрытие металллочерепицей. Отделка наружных стен – плитка травертин. Наружные и внутренние стены – кирпичные . Перекрытия – сборные ж/б плиты. Лестницы – сборные ж.б. наборные ступени по металлическим косоурам. Полы – линолеум, керамическая плитка, бетонные. Окна – металлопластиковые с двухкамерным стеклопакетом. Двери наружные -стеклянные витражные. Двери входные и внутренние– деревянные. Предусмотреть осветительное, звуковое оборудование, систему занавесов.

8	Основные требования к технологическому оборудованию, в том числе: - основные параметры; - техническая и эксплуатационная характеристики; - сервисное обслуживание.	Согласно действующих СН РК, СП РК.
9	Основные требования к инженерному оборудованию	Выполнить проект наружных инженерных коммуникаций и благоустройство согласно требований СП,СН РК. Электроснабжение выполнить согласно ТУ. Телефонизация- заложить в проект GSM связь (беспроводной WI-FI модем TELE2) . Водоснабжение- Привозная вода. Теплоснабжение выполнить от электрических котлов. Отведение канализационных стоков выполнить в наружный выгреб. Отвод ливневых стоков не предусматривать. Системы внутренних инженерных систем выполнить согласно требований СП,СН РК и технических условий. Выполнить холодное водоснабжение и канализацию. Горячее водоснабжение предусмотреть от электрических емкостных водонагревателей. Предусмотреть установку приборов учета расхода электроэнергии, тепла, холодной воды. Дистанионную передачу данных для приборов учета тепла и воды не предусматривать. Помещение для курения не предусматривать.
10	Требования и объем разработки организации строительства	Согласно требований СН,СП РК.
11	Выделение очередей, в том числе пусковых комплексов и этапов.	Не требуется
12	Требования по обеспечению условий жизнедеятельности маломобильных групп населения.	Согласно СН РК 3.06-01-2011 Обеспечить беспрепятственный доступ маломобильных групп населения до уровня пола 1 этажа здания.
13	Требования к благоустройству площадки и малым архитектурным формам (МАФ).	Согласно требований СН,СП РК.
14	Требования по разработке инженерно-технических мероприятий гражданской обороны и мероприятий по предупреждению чрезвычайных ситуаций, по защитным мероприятиям.	Пути эвакуации предусмотреть в соответствии с существующими нормами и правилами РК
15	Требования о необходимости выполнения: - демонстрационных материалов, их составу и форме; - опытно-конструкторских и научно-исследовательских работ в	Не требуется

	процессе проектирования и строительства; - экологических и санитарно-эпидемиологических условий к объекту.	
16	Требования по энергосбережению.	Согласно требований СН,СП РК.
17	Требования по применению строительных материалов, изделий, конструкций и оборудования казахстанского производства для объектов, финансируемых за счет государственных инвестиций и средств квазигосударственного сектора	Максимально применить строительные материалы, оборудование, изделия и конструкции казахстанского производства.
18	Воздействие на окружающую среду	Выполнить раздел оценки воздействия на окружающую среду ОВОС при строительстве
19	Объект II (нормального) уровня ответственности, не относящийся к технически сложным.	

«Согласовано»:

Директор
ТОО «Кокшетау горсельпроект» **Митрофанов А.Ф.**

ТОО «КОКШЕТАУ ГОРСЕЛЬПРОЕКТ» * ДЛЯ ПРОЕКТНО-СМЕТНОЙ ДОКУМЕНТАЦИИ

"Зеренді ауданының сәулет, қала құрылысы және құрылыс бөлімі" мемлекеттік мекемесі

Государственное учреждение " Отдел архитектуры, градостроительства и строительства Зерендинского района"

Зеренді ауданы, Тәуелсіздік көшесі, № 58 үй

Зерендинский район, улица Тауелсиздик, дом № 58

Бекітемін:
Утверждаю:
Бөлімнің басшысы
Руководитель отдела

Жумабеков Рустем Абайевич
(Т.А.Ә)(Ф.И.О)

Жобалауға арналған сәулет-жоспарлау тапсырмасы (СЖТ)
Архитектурно-планировочное задание на проектирование (АПЗ)

Нөмірі: KZ67VUA00980319 **Берілген күні:** 18.09.2023 ж.
Номер: KZ67VUA00980319 **Дата выдачи:** 18.09.2023 г.

Объектің атауы: «Ақмола облысы Зеренді ауданы Алексеевка кентінде демалыс орталығының құрылысы»;

Наименование объекта: «Строительство центра досуга в поселке Алексеевка, Зерендинского района, Акмолинской области» ;

Тапсырыс беруші (құрылыс салушы, инвестор): «Зеренді ауданының сәулет, қала құрылысы және құрылыс бөлімі»;

Заказчик (застройщик, инвестор): «Отдел архитектуры, градостроительства и строительства Зерендинского района»

Қала (елді мекен): Зеренді

Город (населенный пункт): Зеренді.

Бұл құжат ҚР 2003 жылдың 7 қаңтарындағы «Электронды құжат және электронды сандық қол қою» туралы заңның 7 бабы, 1 тармағына сәйкес қағаз бетіндегі заңмен тең. Электрондық құжат www.elicense.kz порталында құрылған.Электрондық құжат түпнұсқасын www.elicense.kz порталында тексере аласыз.
Данный документ согласно пункту 1 статьи 7 ЗРК от 7 января 2003 года «Об электронном документе и электронной цифровой подписи» равнозначен документу на бумажном носителе. Электронный документ сформирован на портале www.elicense.kz. Проверить подлинность электронного документа вы можете на портале www.elicense.kz.

Сәулет-жоспарлау тапсырмасын (СЖТ) әзірлеу үшін негіздеме	Қала (аудан) әкімдігінің қаулысы немесе құқық белгілейтін құжат № Алексеевка кенті әкімінің №42 өкімі Распоряжение акима поселка Алексеевка №42 08.08.2022 (күні, айы, жылы)
Основание для разработки архитектурно-планировочного задания (АПЗ)	Постановление акимата города (района) или правоустанавливающий документ № Алексеевка кенті әкімінің №42 өкімі Распоряжение акима поселка Алексеевка №42 от 08.08.2022 (число, месяц, год)

1. Учаскенің сипаттамасы

Характеристика участка

1.1	Учаскенің орналасқан жері	Қазақстан Республикасы, Ақмола облысы, Зеренді ауданы, Алексеевка ауылдық округі, Алексеевка кенті
	Местонахождение участка	Республика Казахстан, Акмолинская область, Зерендинский район, Алексеевский сельский округ, поселок Алексеевка
1.2	Салынған құрылыстың болуы (учаскеде бар құрылымдар мен ғимараттар, оның ішінде коммуникациялар, инженерлік құрылғылар, абаттандыру элементтері және басқалар)	Жоқ
	Наличие застройки (строения и сооружения, существующие на участке, в том числе коммуникации, инженерные сооружения, элементы благоустройства и другие)	Не имеется
1.3	Геодезиялық зерделенуі (түсірілімдердің болуы, олардың масштабтары)	Жоқ
	Геодезическая изученность (наличие съемок, их масштабы)	Не имеется
1.4	Инженерлік-геологиялық зерделенуі (инженерлік-геологиялық, гидрогеологиялық, топырақ-ботаникалық және басқа іздестірулердің қолда бар материалдары)	Жоқ
	Инженерно-геологическая изученность (имеющиеся материалы инженерно-геологических, гидрогеологических, почвенно-ботанических и других изысканий)	Не имеется

2. Жобаланатын объектінің сипаттамасы

Характеристика проектируемого объекта

2.1	Объектінің функционалдық мәні	Демалыс орталығының құрылысы
	Функциональное значение объекта	Строительство центра досуга
2.2	Қабаттылығы	Технология бойынша
	Этажность	По технологии
2.3	Жоспарлау жүйесі	Объектінің функционалдық мәнін ескере отырып, жоба бойынша

Бұл құжат ҚР 2003 жылдың 7 қаңтарындағы «Электронды құжат және электронды сандық қол қою» туралы заңның 7 бабы, 1 тармағына сәйкес қағаз бетіндегі заңмен тең. Электрондық құжат www.elicense.kz порталында құрылған.Электрондық құжат түпнұсқасын www.elicense.kz порталында тексере аласыз.
Данный документ согласно пункту 1 статьи 7 ЗРК от 7 января 2003 года «Об электронном документе и электронной цифровой подписи» равнозначен документу на бумажном носителе. Электронный документ сформирован на портале www.elicense.kz. Проверить подлинность электронного документа вы можете на портале www.elicense.kz.

	Планировочная система	По проекту с учетом функционального назначения объекта
2.4	Конструктивті схема	Жоба бойынша
	Конструктивная схема	По проекту
2.5	Инженерлік қамтамасыз ету	ҚР ҚНжЕ сәйкес
	Инженерное обеспечение	Согласно СНиП РК
2.6	Энергия тиімділік сыныбы	ҚР ҚНжЕ сәйкес
	Класс энергоэффективности	Согласно СНиП РК
3. Қала құрылысы талаптары		
Градостроительные требования		
3.1	Көлемдік-кеңістіктік шешім	Учаске бойынша іргелес объектілермен байланыстыру
	Объемно-пространственное решение	Увязать со смежными по участку объектами
3.2	Бас жоспар жобасы:	Жанасатын көшелердің тік жоспарлау белгілерінің егжей-тегжейлі жоспарлау жобасына, Қазақстан Республикасы құрылыстық нормативтік құжаттарының талаптарына сәйкес
	Проект генерального плана:	В соответствии ПДП, вертикальных планировочных отметок прилегающих улиц, требованиям строительных нормативных документов Республики Казахстан
	тік жоспарлау	Іргелес аумақтардың жоғары белгілерімен байланыстыру
	вертикальная планировка	Увязать с высотными отметками прилегающей территории
	абаттандыру және көгалдандыру	Телімді барынша көгалдандыруды қарастыру
	благоустройство и озеленение	Предусмотреть максимальное озеленение участка
	автомобильдер тұрағы	Жоба бойынша
	парковка автомобилей	По проекту
	топырақтың құнарлы қабатын пайдалану	Талаптар жоқ
	использование плодородного слоя почвы	Требований нет
	шағын сәулет нысандары	Жоба бойынша
	малые архитектурные формы	По проекту
	жарықтандыру	Жоба бойынша
	освещение	По проекту
4. Сәулет талаптары		
Архитектурные требования		
4.1	Сәулеттік келбетінің стилистикасы	Объектінің функционалдық ерекшеліктеріне сәйкес сәулеттік келбетін қалыптастыру

Бұл құжат ҚР 2003 жылдың 7 қаңтарындағы «Электронды құжат және электронды сандық қол қою» туралы заңның 7 бабы, 1 тармағына сәйкес қағаз бетіндегі заңмен тең. Электрондық құжат www.elicense.kz порталында құрылған.Электрондық құжат түпнұсқасын www.elicense.kz порталында тексере аласыз.
Данный документ согласно пункту 1 статьи 7 ЗРК от 7 января 2003 года «Об электронном документе и электронной цифровой подписи» равнозначен документу на бумажном носителе. Электронный документ сформирован на портале www.elicense.kz. Проверить подлинность электронного документа вы можете на портале www.elicense.kz.

	Стилистика архитектурного образа	Сформировать архитектурный образ в соответствии с функциональными особенностями объекта
4.2	Қоршап тұрған құрылыс салумен өзара үйлесімдік сипаты	Объектінің орналасқан жеріне және қала құрылысы мәніне сәйкес
	Характер сочетания с окружающей застройкой	В соответствии с местоположением объекта и градостроительным значением
4.3	Түсіне қатысты шешім	Келісілген эскиздік жобаға сәйкес
	Цветовое решение	Согласно согласованному эскизному проекту
4.4	Жарнамалық-ақпараттық шешім, оның ішінде:	«Қазақстан Республикасындағы тіл туралы» Қазақстан Республикасының 1997 жылғы 11 ші лдедегі Заңының 21-бабына сәйкес жарнамалық-ақпараттық қондырғыларды көздеу
	Рекламно-информационное решение, в том числе:	Предусмотреть рекламно-информационные установки согласно статье 21 Закона Республики Казахстан от 11 июля 1997 года «О языках в Республике Казахстан»
	түнгі жарықпен безендіру	Талаптар жоқ
	ночное световое оформление	Требований нет
4.5	Кіреберіс тораптар	Кіреберіс тораптарға назар аударуды ұсыну
	Входные узлы	Предложить акцентирование входных узлов
4.6	Халықтың мүмкіндігі шектеулі топтарының өмір сүруі үшін жағдай жасау	Іс-шараларды Қазақстан Республикасы құрылыстық нормативтік құжаттарының нұсқаулары мен талаптарына сәйкес көздеу; мүгедектердің ғимаратқа қолжетімділігін көздеу, пандустар, арнайы кірме жолдар мен мүгедектер арбаларының өту жолдарын көздеу
	Создание условий для жизнедеятельности маломобильных групп населения	Предусмотреть мероприятия в соответствии с указаниями и требованиями строительных нормативных документов Республики Казахстан; предусмотреть доступ инвалидов к зданию, предусмотреть пандусы, специальные подъездные пути и устройства для проезда инвалидных колясок
4.7	Дыбыс-шу көрсеткіштері бойынша шарттарды сақтау	Қазақстан Республикасы құрылыстық нормативтік құжаттарының талаптарына сәйкес
	Соблюдение условий по звукошумовым показателям	Согласно требованиям строительных нормативных документов Республики Казахстан
5. Сыртқы әрлеуге қойылатын талаптар		
Требования к наружной отделке		
5.1	Цоколь	Жоба бойынша
	Цоколь	По проекту
5.2	Қасбет	Жоба бойынша
	Фасад	По проекту
	Қоршау конструкциялары	Жоба бойынша
	Ограждающие конструкции	По проекту

Бұл құжат ҚР 2003 жылдың 7 қаңтарындағы «Электронды құжат және электронды сандық қол қою» туралы заңның 7 бабы, 1 тармағына сәйкес қағаз бетіндегі заңмен тең. Электрондық құжат www.elicense.kz порталында құрылған.Электрондық құжат түпнұсқасын www.elicense.kz порталында тексере аласыз.
Данный документ согласно пункту 1 статьи 7 ЗРК от 7 января 2003 года «Об электронном документе и электронной цифровой подписи» равнозначен документу на бумажном носителе. Электронный документ сформирован на портале www.elicense.kz. Проверить подлинность электронного документа вы можете на портале www.elicense.kz.

6. Инженерлік желілерге қойылатын талаптар		
Требования к инженерным сетям		
6.1	Жылумен жабдықтау	Техникалық шарттарға сәйкес (ТШ № Автономды Автономное , -)
	Теплоснабжение	Согласно техническим условиям (ТУ № Автономды Автономное от -)
6.2	Сумен жабдықтау	Техникалық шарттарға сәйкес (ТШ № ТШ сәйкес Согласно ТУ, -)
	Водоснабжение	Согласно техническим условиям (ТУ № ТШ сәйкес Согласно ТУ от -)
6.3	Кәріз	Техникалық шарттарға сәйкес (ТШ № Жинақтаушы - қазушы Выгреб-накопитель, -)
	Канализация	Согласно техническим условиям (ТУ № Жинақтаушы -қазушы Выгреб-накопитель от -)
6.4	Электрмен жабдықтау	Техникалық шарттарға сәйкес (ТШ № ТШ сәйкес Согласно ТУ, -)
	Электроснабжение	Согласно техническим условиям (ТУ № ТШ сәйкес Согласно ТУ от -)
6.5	Газбен жабдықтау	Техникалық шарттарға сәйкес (ТШ № Талаптар жоқ Требований нет, -)
	Газоснабжение	Согласно техническим условиям (ТУ № Талаптар жоқ Требований нет от -)
6.6	Телекоммуникациялар және телерадиохабар	Техникалық шарттарға (ТШ № Талаптар жоқ Требований нет,) және нормативтік құжаттарға сәйкес
	Телекоммуникации и телерадиовещания	Согласно техническим условиям (№ Талаптар жоқ Требований нет от) и требований нормативным документам
6.7	Дренаж (қажет болған жағдайда) және нөсерлік кәріз	Техникалық шарттарға сәйкес (ТШ № Жоба бойынша По проекту, -)
	Дренаж (при необходимости) и ливневая канализация	Согласно техническим условиям (ТУ № Жоба бойынша По проекту от -)
6.8	Стационарлы суғару жүйелері	Техникалық шарттарға сәйкес (ТШ № Талаптар жоқ Требований нет, -)
	Стационарные поливочные системы	Согласно техническим условиям (ТУ № Талаптар жоқ Требований нет от -)
7. Құрылыс салушыға жүктелетін міндеттемелер		
Обязательства, возлагаемые на застройщика		
7.1	Инженерлік іздестірулер бойынша	Жер учаскесін игеруге инженерлік-геологиялық зерттеуді өткізгеннен, геодезиялық орналастырылғаннан және оның шекарасы нақты (жергілікті жерге) бекітілгеннен кейін кірісу
	По инженерным изысканиям	Приступать к освоению земельного участка разрешается после проведения инженерно-геологического исследования, геодезического выноса и закрепления его границ в натуре (на местности)

Бұл құжат ҚР 2003 жылдың 7 қаңтарындағы «Электронды құжат және электронды сандық қол қою» туралы заңның 7 бабы, 1 тармағына сәйкес қағаз бетіндегі заңмен тең. Электрондық құжат www.elicense.kz порталында құрылған.Электрондық құжат түпнұсқасын www.elicense.kz порталында тексере аласыз.
Данный документ согласно пункту 1 статьи 7 ЗРК от 7 января 2003 года «Об электронном документе и электронной цифровой подписи» равнозначен документу на бумажном носителе. Электронный документ сформирован на портале www.elicense.kz. Проверить подлинность электронного документа вы можете на портале www.elicense.kz.

7.2	Қолданыстағы құрылыстар мен ғимараттарды бұзу (көшіру) бойынша	Талаптар жоқ
	По сносу (переносу) существующих строений и сооружений	Требований нет
7.3	Жер асты және жер үсті коммуникацияларын ауыстыру бойынша	Ауыстыру (орналастыру) туралы техникалық шарттарға сәйкес не желілер мен құрылыстарды қорғау жөніндегі іс-шараларды жүргізу; Өтетін инженерлік коммуникациялар анықталған жағдайда оларды қорғау бойынша конструктивтік іс-шаралар көздеу, тиісті инстанциялармен келісу
	По переносу существующих подземных и надземных инженерных коммуникаций	Согласно техническим условиям на перенос (вынос) либо на проведения мероприятия по защите сетей и сооружений; В случае обнаружения проходящих инженерных коммуникаций предусмотреть конструктивные мероприятия по их защите, провести согласование с соответствующими инстанциями
7.4	Жасыл көшеттерді сақтау және/немесе отырғызу бойынша	Телімдегі ағаштарды сақтап қалу. Учаскедегі ағаштар " жасыл екпелерді күтіп-ұстау және қорғау қағидаларының 2-параграфы, 20-тармағы, 1-тармақшасына сәйкес бекітілген және келісілген қала құрылысы құжаттамасында көзделген құрылыс қызметін, құрылыс-монтаждау жұмыстарын жүзеге асыру үшін жағдайларды қамтамасыз ету", қалалар мен елді мекендердің аумақтарын абаттандыру қағидаларына және "ағаштарды кесуге рұқсат беру" мемлекеттік қызмет көрсету қағидаларына сәйкес сақталсын"
	По сохранению и/или пересадке зеленых насаждений	Деревья находящиеся на участке сохранить согласно " Обеспечение условий для осуществления строительной деятельности, строительно-монтажных работ, предусмотренных утвержденной и согласованной градостроительной документацией согласно параграфа 2, пункта 20, подпункта 1 « Правил содержания и защиты зеленых насаждений правил благоустройства территорий городов и населенных пунктов и Правил оказании государственной услуги "Выдача разрешения на вырубку деревьев"
7.5	Учаскенің уақытша қоршау құрылысы бойынша	Құрылыс жұмыстарының мерзіміне алаңша уақытша инвентарлық қоршаумен қоршалсын, жаяу жүргіншілердің қауіпсіздігі қамтамасыз етілсін
	По строительству временного ограждения участка	На период строительных работ площадку оградить временным инвентарным забором, обеспечить безопасность пешеходов
8	Қосымша талаптар	1. Ғимараттағы ауа баптау жүйесін жобалау кезінде (жобада орталықтандырылған суық сумен жабдықтау және ауа баптау көзделмеген жағдайда) ғимарат қасбеттерінің сәулеттік шешіміне сәйкес жергілікті жүйелердің сыртқы элементтерін орналастыруды көздеу қажет. Жобаланатын ғимараттың қасбеттерінде жергілікті ау баптау жүйелерінің сыртқы элементтерін орналастыруға арналған жерлерді (бөліктер, маңдайшалар, балкондар және т.б.) көздеу қажет. 2. Ресурс үнемдеу және қазіргі заманғы

Бұл құжат ҚР 2003 жылдың 7 қаңтарындағы «Электронды құжат және электронды сандық қол қою» туралы заңның 7 бабы, 1 тармағына сәйкес қағаз бетіндегі заңмен тең. Электрондық құжат www.elicense.kz порталында құрылған.Электрондық құжат түпнұсқасын www.elicense.kz порталында тексере аласыз.
Данный документ согласно пункту 1 статьи 7 ЗРК от 7 января 2003 года «Об электронном документе и электронной цифровой подписи» равнозначен документу на бумажном носителе. Электронный документ сформирован на портале www.elicense.kz. Проверить подлинность электронного документа вы можете на портале www.elicense.kz.

		энергия үнемдеу технологиялары бойынша материалдарды қолдану.
	Дополнительные требования	1. При проектировании системы кондиционирования в здании (в том случае, когда проектом не предусмотрено централизованное холодоснабжение и кондиционирование) необходимо предусмотреть размещение наружных элементов локальных систем в соответствии с архитектурным решением фасадов здания. На фасадах проектируемого здания предусмотреть места (ниши, выступы, балконы и т.д.) для размещения наружных элементов локальных систем кондиционирования. 2. Применить материалы по ресурсосбережению и современных энергосберегающих технологий.
9	Жалпы талаптар	1. Жобаны (жұмыс жобасын) әзірлеу кезінде Қазақстан Республикасының сәулет, қала құрылысы және құрылыс қызметі саласындағы қолданыстағы заңнамасының нормаларын басшылыққа алуы қажет. 2. Қаланың (ауданның) бас сәулетшісімен келісу: - эскиздік жоба (жаңа құрылыс кезінде). 3. Құрылыс жобасына сараптама жүргізу (Қазақстан Республикасының сәулет, қала құрылысы және құрылыс қызметі саласындағы қолданыстағы заңнамамен белгілінген жағдайда). 4. Құрылыс-монтаждау жұмыстарының басталғандығы туралы хабарлама беру. 5. Салынған объектіні қабылдау және пайдалануға беру. (қабылдау түрі).
	Общие требования	1. При разработке проекта (рабочего проекта) необходимо руководствоваться нормами действующего законодательства Республики Казахстан в сфере архитектурной, градостроительной и строительной деятельности. 2. Согласовать с главным архитектором города (района): - Эскизный проект (при новом строительстве). 3. Провести экспертизу проекта строительства (в случаях, установленных законодательством Республики Казахстан в сфере архитектурной и строительной деятельности). 4. Подать уведомление о начале строительно-монтажных работ. 5. Приемка и ввод в эксплуатацию построенного объекта (тип приемки).

Ескертпелер:

Примечания:

1. Жер учаскесін таңдау актісі негізінде СЖТ берілсе, СЖТ жер учаскесіне тиісті құқық туындаған кезден бастап күшіне енеді.

СЖТ және ТШ жобалау (жобалау-сметалық) құжаттаманың құрамында бекітілген құрылыстың бүкіл нормативтік ұзақтығының мерзімі шегінде қолданылады.

В случае предоставления АПЗ на основании акта выбора земельного участка, АПЗ вступает в силу с момента возникновения соответствующего права на земельный участок.

АПЗ и ТУ действуют в течение всего срока нормативной продолжительности строительства, утвержденного в составе проектной (проектно-сметной) документации.

2. СЖТ шарттарын қайта қарауды талап ететін жағдайлар туындаған кезде, оған өзгерістерді тапсырыс берушінің келісімі бойынша енгізілуі мүмкін.

В случае возникновения обстоятельств, требующих пересмотра условий АПЗ, изменения в него вносятся по согласованию с заказчиком.

3. СЖТ-да жазылған талаптар мен шарттар меншік нысанына және қаржыландыру көздеріне

Бұл құжат ҚР 2003 жылдың 7 қаңтарындағы «Электронды құжат және электронды сандық қол қою» туралы заңның 7 бабы, 1 тармағына сәйкес қағаз бетіндегі заңмен тең. Электрондық құжат www.elicense.kz порталында құрылған.Электрондық құжат түпнұсқасын www.elicense.kz порталында тексере аласыз.
Данный документ согласно пункту 1 статьи 7 ЗРК от 7 января 2003 года «Об электронном документе и электронной цифровой подписи» равнозначен документу на бумажном носителе. Электронный документ сформирован на портале www.elicense.kz. Проверить подлинность электронного документа вы можете на портале www.elicense.kz.

қарамастан инвестициялық процестің барлық қатысушылары үшін міндетті.

Требования и условия, изложенные в АПЗ, обязательны для всех участников инвестиционного процесса независимо от форм собственности и источников финансирования.

4. Тапсырыс берушінің СЖТ-да қамтылған талаптармен келіспеуі сот тәртібімен шағымдалуы мүмкін.

Несогласие заказчика с требованиями, содержащимися в АПЗ, обжалуется в судебном порядке.

Руководитель отдела **Жумабеков Рустем Абайевич**

Бұл құжат ҚР 2003 жылдың 7 қаңтарындағы «Электронды құжат және электронды сандық қол қою» туралы заңның 7 бабы, 1 тармағына сәйкес қағаз бетіндегі заңмен тең.
Электрондық құжат www.elicense.kz порталында құрылған.Электрондық құжат түпнұсқасын www.elicense.kz порталында тексере аласыз.
Данный документ согласно пункту 1 статьи 7 ЗРК от 7 января 2003 года «Об электронном документе и электронной цифровой подписи» равнозначен документу на бумажном носителе. Электронный документ сформирован на портале www.elicense.kz. Проверить подлинность электронного документа вы можете на портале www.elicense.kz.

СМЕТА №1

Форма №2П

На проектные работы

Стадия проектирования: **Рабочий проект**

Наименование строительства: **РП " Строительство Досугового центра в селе Алексеевка, Зерендинского района, Акмолинской области, Акмолинской области."**

Наименование проектной организации**: ТОО "Кокшетау горсель проект"**
Наименование организации заказчика: **КГУ "Отдел строительства, архитектуры и градостроительства Зерендинского района".**

Смета составлена в текущих ценах по состоянию на 2024 г.

№ п/п	Характеристика предприятия, здания, сооружения или виды работ	№ части, главы, таблицы, пунктов, указывающих к разделу или главе сборника цен на проектные работы для строительства		Расчет трудозатрат	Стоимость, тыс. тенге
1	2	3		4	5
1	**Здание Досугового центра на 125 мест**	СЦП РК 8.03-01-2022, Раздел 6, Подраздел 2, Глава1, Жилые и гражданские здания, п.5,Таблица 1706-0201-07-5, Клубы с кондиционированием воздуха, по количеству мест до 200			
		Количество мест факт, **Хф, шт**	**125**	**С=(а+b*Х)*К2*К3*(Хф/Хн)^(1/3)**	С экстра-поляцией Х
		Количество мест норм, **Хн, шт**	**200**		
		Параметр цены **а** , тыс.тенге	**9 278,0**	С = (9278 + 61 *125) *1,19 *0,25* (125/200)^(1/3)=	**2 579,657**
		Параметр цены **b** , тыс.тенге	**61,00**		
		Коэффициент стадийности РП, (**К2**)	**1,19**		
		Коэффициент привязки п.5.2, (**К3**)	**0,15**		
2	**Наружная сеть канализации из ПЭ трубы d160мм**	СЦП РК 8.03-01-2022, Раздел 8, Подраздел 1, Глава1,Сети водоснабжения и канализации, проектируемые вне промышленных и гражданских объектов, п.17,Таблица 1708-0101-23-17, Самотечные сети и сооружения канализации при подземной прокладке, пропускной способностью от 5 до 100 м3/ч, длиной от 10 до 100м			
		Длина сети канализации, **Хф, м**	**33,00**	**С=(а+b*Х)*К2*(Хф/Хн)^(1/3)**	С экстра-поляцией Х
		Длина сети канализации, **Хн, м**	**100,00**		
		Параметр цены **а** , тыс.тенге	**196,00**	С = (196 + 3,9 *33) *1,21* (33/100)^(1/3)=	**271,502**
		Параметр цены **b** , тыс.тенге	**3,90**		
		Коэффициент стадийности РП, (**К2**)	**1,21**		
3	**Канализационный выгреб, резервуар V=10м3-1шт.**	СЦП РК 8.03-01-2022, Раздел 8, Подраздел 1,Глава1 Заглубленные сооружения и конструкции, строительное водопонижениеи дренаж, п.8,Таблица 1708-0101-05-8, Резервуары для воды емкостью от 100 до 1000 м3			
		Объем резервуара, **Хф,** м3	**10,0**	**С=(а+b*Х)*К2*К3*(Хф/Хн)^(1/3)**	С экстра-поляцией Х
		Объем резервуара, **Хн,** м3	**100,0**		
		Параметр цены **а** , тыс.тенге	**392,0**	С = (392 + 1,46 *10,0) *1,19 *0,25* (80/100)^(1/3)=	**56,820**
		Параметр цены **b** , тыс.тенге	**1,46**		
		Коэффициент стадийности РП, (**К2**)	**1,19**		
		Коэффициент привязки, (**К3**)	**0,25**		

4	**Наружная сеть водопровода из ПЭ трубы ф90**	СЦП РК 8.03-01-2022, Раздел 8, Подраздел 1, Глава1,Сети водоснабжения и канализации, проектируемые вне промышленных и гражданских объектов, п.2,Таблица 1708-0101-23-2, Сети и сооружения водоснабжения при подземной прокладке, расходом от 5 до 300 м3/ч, длиной от 100 до 500м			
		Длина водопровода, **Хф, м**	**130,0**	**С=(а+b*Х)*К2* (Хф/Хн)^(1/3)**	С экстра-поляцией Х
		Длина водопровода, **Хн, м**	**500,0**		
		Параметр цены **а** , тыс.тенге	**206,0**	С = (206 + 1,22 *130) *1,23=	**286,229**
		Параметр цены **b** , тыс.тенге	**1,22**		
		Коэффициент стадийности РП, (**К2**)	**1,23**		
5	**Воздушная линия электроснаб-жения ВЛ-10кВ, длиной 1,963км**	СЦП РК 8.03-01-2022, Раздел 10, Подраздел 1, Глава 10, п.7, Таблица 1710-0110-01-7, Воздушные линии напряжением 3-20 кВ, длиной от 0,015 до 1 км			
		Длина линии,**Хф, км**	**1,963**	**С=(а+b*Х)*К2* (Хф/Хн)^(1/3)**	С экстра-поляцией Х
		Длина линии,**Хн, км**	**1,0**		
		Параметр цены **а** , тыс.тенге	**119,0**	С = 177 *1,0*1,13=	**329,460**
		Параметр цены **b** , тыс.тенге	**58,00**		
		Коэффициент стадийности РП, (**К2**)	**1,13**		
6	**Кабельная линия электроснабж ения ВЛ-0,4кВ, длиной 0,154км**	СЦП РК 8.03-01-2022, Раздел 10, Подраздел 1, Глава 11, п.1, Таблица 1710-0111-01-1, Кабельная линия напряжением до 35 кВ, длиной от 0,1 до 1 км			
		Длина кабельн. линии,**Хф, км**	**0,154**	**С=(а+b*Х)*К2* (Хф/Хн)^(1/3)**	С экстра-поляцией Х
		Нормативная длина, **Хн, км**	**1,0**		
		Параметр цены **а** , тыс.тенге	**52,0**	С = (52 +273*0,154 *(0,154/1,0)^(1/3)=	**57,465**
		Параметр цены **b** , тыс.тенге	**273,00**		
		Коэффициент стадийности РП, (**К2**)	**1,14**		
7	**Трансформа-торная подстанция КТПН-160-6/10 /0,4кВ -1шт., 160кВА**	СЦП РК 8.03-01-2022, Раздел 10, Подраздел 1, Глава 10, п.2, Таблица 1710-0110-03-2, Трансформаторные подстанции напряжением 6-20/0,4 кВ комплектная двухтрансформаторная без распредустройства высокого напряжения, мощностью до 2х630 кВА			
		Количество,**Хф, шт**	**1,0**	**С=b*Х*К2*К3*К4**	
		Параметр цены **а** , тыс.тенге	**-**	С = 301 * 1,0*1,11*0,5*0,25=	**81,857**
		Параметр цены **b** , тыс.тенге	**301,00**		
		Коэффициент стадийности РП, (**К2**)	**1,11**		
		Коэффициент комплектности , (**К3**)	**1,00**		
		Коэффициент мощности , (**К4**)	**0,25**		

8	**Резервуар 2*100м3, привязка**	СЦП РК 8.03-01-2022 «Сборник цен на проектные работы для строительства», раздел 8 «Водоснабжение и канализация. Заглубленные сооружения и конструкции, строительное водопонижение и дренаж. Водохозяйственное строительство», подраздел 1 «Водоснабжение и канализация», таблица 1708-0101-05 «Резервуары для воды емкостью», п.8 коэф. стадийности РП: К2=1,19 коэф. п.24 Государственного норматива по определению стоимости проектных работ для строительства в Республике Казахстан от 28 ноября 2016 года № 232-нқ – К2= 0,15	**a= 392 b= 1,46 x=100,0 м3. К2=1,19. К3=0,15**	(392+(1,46*100))* 1,19*0,15=96,03*2=	**192,060**
9	**Топосъемка**	Согласно договора			**150,000**
10	**Инженерно-геологические изыскания**	Согласно договора			**400,000**
				Итого стоимость ПИР, без НДС, тыс.тенге:	**4 405,049**
11	**Стоимость КВЭ экспертизы**			**тыс.тенге**	**761,068**
				Всего стоимость ПИР с Экспертизой, без НДС, тыс.тенге:	**5 166,117**
				Всего стоимость ПИР с Экспертизой, с НДС 12%, тыс.тенге:	**5 786,051**

Директор
ТОО "Кокшетаугорсельпроект" **Митрофанов А.Ф.**

ТОО «КОКШЕТАУ ГОРСЕЛЬПРОЕКТ» ДЛЯ ПРОЕКТНО-СМЕТНОЙ ДОКУМЕНТАЦИИ

Расчет выполнил ГИП ТОО "КГСП" **Болдырев Ю.А.**

Жер учаскесінің
жер – кадастрлық жоспары

Земельно – кадастровый план
земельного участка

0107865

Жер учаскесінің жер-кадастрлық жоспары
Земельно-кадастровый план земельного участка

Жер учаскесінің кадастрлық нөмірі: ***01-160-031-1236***
Кадастровый номер земельного участка: **01-160-031-1236**
Мекенжайы (мекенжайдың тіркеу коды): **Қазақстан Республикасы, Ақмола облысы, Зеренді ауданы, Алексеевка селолық округі, Алексеевка кенті**
Адрес (регистрационный код адреса): **Республика Казахстан, Акмолинская область, Зерендинский район, Алексеевский сельский округ, поселок Алексеевка**
Жер санаты: **Елді мекендердің жерлері (қалалар, поселкелер және ауылдық елді мекендер)**
Категория земель: **Земли населенных пунктов (городов, поселков и сельских населенных пунктов)**
Жер учаскесінің алаңы (гектар): **1.3000 га**
Площадь земельного участка (гектар): **1.3000 га**
Жер учаскесінің нысаналы мақсаты: **мәдени-демалыс орталығын салу және қызмет көрсету үшін**
Целевое назначение земельного участка: **для строительства и обслуживания культурно-досугового центра**
Құқық түрі: **Жер учаскесіне уақытша өтеусіз жер пайдалану құқығы 5 жылға дейін мерзімге**
Вид права: **Право временного безвозмездного землепользования на земельный участок сроком до 5 лет**
Жер учаскесін пайдаланудағы шектеулер мен ауыртпалықтар: **жоқ**
Ограничения в использовании и обременения земельного участка: **нет**
Жер учаскесінің бөлінуі: **бөлінбейді**
Делимость земельного участка: **неделимый**
Жер учаскесінің кадастрлық (бағалау) құны немесе жер пайдалану құқығының құны (заңнамада көзделген жағдайларда, қажет болғанда): **1933750**
Кадастровая (оценочная) стоимость земельного участка или стоимость права землепользования (при необходимости, в случаях предусмотренных законодательством): **1933750**

Жоспар шекарасындағы жат жер учаскелері
Посторонние земельные участки в границах плана

Жоспардағы № № на плане	Жоспар шекарасындағы жат жер учаскелерінің кадастрлық нөмірлері Кадастровые номера посторонних земельных участков в границах плана	Алаңы (гектар, ш.м) Площадь, (гектар, кв.м.)
	нет	

Ескертпе:
Жер-кадастрлық жоспар жергілікті атқарушы органның жер учаскесіне құқық беру туралы қаулысының ажырамас бөлігі болып табылады.
Шектесулерді сипаттау осы жоспарды дайындаған сәтте жарамды.
Примечания:
Земельно-кадастровый план является неотъемлемой частью постановления местного исполнительного органа о предоставлении права на земельный участок
Описание смежеств действительно на момент изготовления настоящего плана.

Жер учаскесінің жоспары
План земельного участка

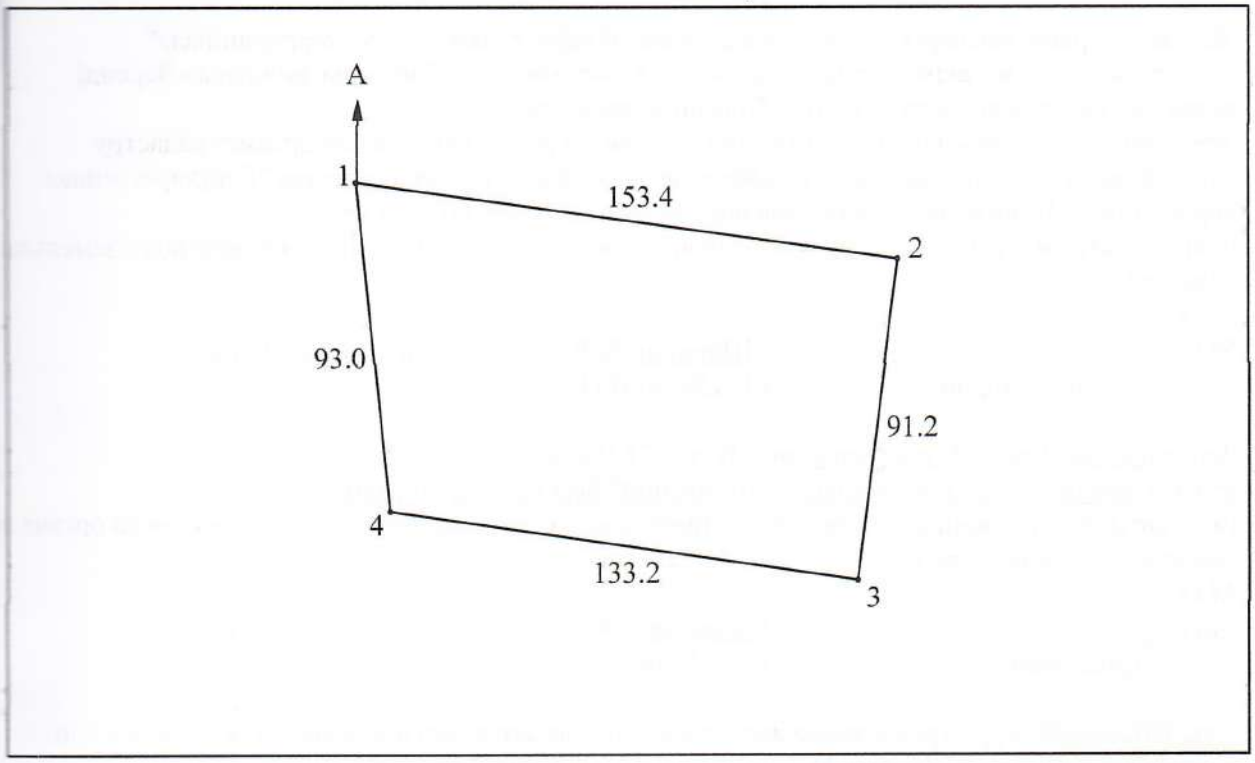

Масштаб 1: 2000

Шектесу учаскелерінің кадастрлық нөмірлері (жер санаттары)*:
А-дан А-ға дейін: ЖУ 01-160-031

Кадастровые номера (категории земель) смежных участков*:
От А до А: ЗУ 01-160-031

Жер-кадастрлық жоспары "Азаматтарға арналған үкімет" мемлекттік корпорациясы" коммерциялық емес акционерлік қоғамының Ақмола облысы бойынша филиалы - Зеренді аудандық тіркеу және жер кадастры бөлімінде жасалды
Земельно–кадастровый план изготовлен Отделом по регистрации и земельному кадастру Зерендинского района - филиала некоммерческого акционерного общества "Государственная корпорация "Правительство для граждан" по Акмолинской области;
(жер кадастрын жүргізетін кәсіпорынның атауы/наименование предприятия, ведущего земельны кадастр)
М.О.
М.П. _____ Шарипов Ж.К. «19» 05 2022 год
(қолы/подпись) (Т.А.Ж./Ф.И.О.)

Зеренді ауданының "Жер қатынастары бөлімі" ММ басшысы
Руководитель ГУ "Отдел земельных отношений" Зерендинского района
(жер қатынастары жөніндегі уәкілетті органның атауы/наименование уполномоченного органа по земельным отношениям)
М.О.
М.П. _____ Сыздыкаев А.А. « » 2022 год
(қолы/подпись) (Т.А.Ж./Ф.И.О.)

Осы Жоспарды беру туралы жазба жер учаскесіне уақытша жер пайдалану құқығын беретін жоспарлар жазылатын Кітапта №_____16_____ болып жазылды.
Запись о выдаче настоящего Плана произведена в Книге записей Планов на право временного землепользования на земельный участок за №_____16_____.

Шектесулерді сипаттау жөніндегі ақпарат жер учаскесінің жоспраын дайындаған сәтте күшінде
Описание смежеств действительно на момент изготовления плана на земельный участок.

Меры линий

Бұрылыстар нүктелері № № поворотных точек	Сызықтардың өлшемі Меры линий, метр
1-2	153.4
2-3	91.2
3-4	133.2
4-5	93.0

АҚМОЛА ОБЛЫСЫ
ЗЕРЕНДІ АУДАНЫ
АЛЕКСЕЕВКА ПОСЕЛКЕСІНІҢ
ӘКІМІ

АКИМ
ПОСЕЛКА АЛЕКСЕЕВКА
ЗЕРЕНДИНСКОГО РАЙОНА
АКМОЛИНСКОЙ ОБЛАСТИ

ӨКІМ

2022.08.08.

021205, Алексеевка поселкесі

РАСПОРЯЖЕНИЕ

№ 42

021205, поселок Алексеевка

«Зеренді ауданының мәдениет және тілдері бөлімінің жанындағы «Мәдениет үйі» мемлекеттік коммуналдық қазыналық кәсіпорнына 5 жылға дейінгі мерзімге жер телімді уақытша өтеусіз жер пайдалану құқығын ұсыну туралы» 2022 жылғы 19 мамырдағы өкіміне өзгістер еңгізу туралы

Қазақстан Республикасының 2003 жылғы 20 маусымдағы Жер кодексінің 19-бабының 1-тармағына және 44-1-бабына, «Қазақстан Республикасының жергілікті мемлекеттік басқару және өзін-өзі басқару туралы» Қазақстан Республикасының 2001 жылғы 23 қаңтардағы Заңының 35, 37-баптарына және 2022 жылғы 19 мамырдағы № 16 жер учаскесінің бекітілген жер-кадастрлық жоспары негізінде:

1. «Зеренді ауданының мәдениет және тілдерді дамыту бөлімінің жанындағы «Мәдениет үйі» мемлекеттік коммуналдық қазыналық кәсіпорнына 5 жылға дейінгі мерзімге уақытша өтеусіз жер пайдалану құқығын ұсыну туралы» 2022 жылғы 19 мамырдағы № 19 өкіміне өзгерістер енгізу, өкімі мынадай редакцияда жазылсын:

1. «Зеренді ауданының мәдениет және тілдерді дамыту бөлімінің жанындағы «Мәдениет үйі» мемлекеттік коммуналдық қазыналық кәсіпорнына Ақмола облысы Зеренді ауданы Алексеевка кентінің жерінен Алексеевка кентінде орналасқан, кадастрлық нөмірі 01-160-031-1236, жалпы ауданы 1,3000 га, мәдени-демалыс орталығын салу және оған қызмет көрсету үшін жер учаскесіне 5 жылға дейінгі мерзімге уақытша өтеуісіз жер пайдалану (жалға алу) құқығы ұсынылсын.

1.1. Жер санаты: елді мекендердің жерлері.

000914

1.2. Жер учаскесі бөлінбейтін болып есептелсін.

1.3. Шектеуліктер мен ауыртпалықтар: байланыс нысандарына қол жеткізу жолы қамтамасыз етілсін, санитарлық–экологиялық нормалары сақталсын.

1.4. «Зеренді ауданының мәдениет және тілдерді дамыту бөлімінің жанындағы «Мәдениет үйі» мемлекеттік коммуналдық қазыналық кәсіпорнына осы өкім қабылданған күннен бастап он жұмыс күнінен кешіктірілмейтін мерзімде «Зеренді ауданының ауыл шаруашылығы және жер қатынастары бөлімі» мемлекеттік мекемесімен жер телімін жалға алу шартын жасасын.

2. «Зеренді ауданының мәдениет және тілдерді дамыту бөлімінің жанындағы «Мәдениет үйі» мемлекеттік коммуналдық қазыналық кәсіпорнына қолданыстағы Қазақстан Республикасының жер заңнамасына сәйкес, заңмен бекітілген тәртіп бойынша жер учаскесіне сәйкестендіру құжаттарын рәсімделсін.

3. Осы өкім қол қойылған күнінен бастап күшіне енеді.

Алексеевка поселкесінің әкімі **Қ. Алхатов**

АҚМОЛА ОБЛЫСЫ
ЗЕРЕНДІ АУДАНЫ
АЛЕКСЕЕВКА ПОСЕЛКЕСІНІҢ
ӘКІМІ

АКИМ
ПОСЕЛКА АЛЕКСЕЕВКА
ЗЕРЕНДИНСКОГО РАЙОНА
АКМОЛИНСКОЙ ОБЛАСТИ

ӨКІМ

08.08. 2022.

021205, Алексеевка поселкесі

РАСПОРЯЖЕНИЕ

№ 42

021205, поселок Алексеевка

**О внесении изменений
в распоряжение № 19
от 19 мая 2022 года
«О предоставлении
земельного участка на
право временного безвозмездного
землепользования на срок до 5 лет
государственному коммунальному
казенному предприятию
«Мәдениет үйі» при отделе
культуры и развития языков»**

В соответствии с пунктом 1 статьи 19, статьи 44-1 Земельного кодекса Республики Казахстан от 20 июня 2003 года, статьями 35, 37 Закона Республики Казахстан от 23 января 2001 года «О местном государственном управлении и самоуправлении в Республике Казахстан» и на основании утвержденного земельно-кадастрового плана земельного участка №16 от 19 мая 2022 года:

1. Внести изменения в распоряжение № 19 от 19 мая 2022 года «О предоставлении земельного участка на право временного безвозмездного землепользования на срок до 5 лет государственному коммунальному казенному предприятию «Мәдениет үйі» при отделе культуры и развития языков», распоряжение изложить в следующей редакции:

1. Предоставить право временного безвозмездного землепользования (аренды) сроком до 5 лет Государственному коммунальному казенному предприятию «Мәдениет үйі» при отделе культуры и развития языков» на земельный участок, с кадастровым номером 1-160-031-1236, общей площадью 1,3000 га для строительства и обслуживания культурно-досугового центра, расположенного в поселке Алексеевка, из земель поселка Алексеевка Зерендинского района Акмолинской области.

000915

1.1. Категория земли: земли населенных пунктов.

1.2. Земельный участок считать неделимым.

1.3. Ограничения и обременения: обеспечение доступа к линейным объектам, соблюдение санитарно-экологических норм.

1.4. Государственному коммунальному казенному предприятию «Мәдениет үйі» при отделе культуры и развития языков» заключить договор аренды земельного участка с государственным учреждением «Отдел сельского хозяйства и земельных отношений Зерендинского района» в срок не позднее десяти рабочих дней со дня принятия настоящего распоряжения.

2. Государственному коммунальному казенному предприятию «Мәдениет үйі» при отделе культуры и развития языков» в установленном порядке оформить идентификационный документ на земельный участок в соответствии с действующим земельным законодательством.

3. Настоящее распоряжение вступает в силу со дня подписания.

Аким поселка Алексеевка **К. Алхатов**

1 «Азаматтарға арналған үкімет» мемлекеттік корпорациясы» коммерциялық емес акционерлік қоғамының Ақмола облысы бойынша филиалының Зеренді ауданық Тіркеу және жер кадастры бөлімі

Этініш № 0022230030303 Тіркеу № 01-160-031-1236 Тіркеген күні 15.08.2022г

Кадастрлық № Тіркелген уақыты 14:46

Жылжымайтын мүлік объектісінің мекенжайы п. Алексеевка

Тіркеуші (маман) Бөлім басшысы

АҚМОЛА ОБЛЫСЫ
ЗЕРЕНДІ АУДАНЫ
АЛЕКСЕЕВКА
ПОСЕЛКЕСІНІҢ ӘКІМІ
ӨКІМ

АКИМ ПОСЕЛКА
АЛЕКСЕЕВКА
ЗЕРЕНДИНСКОГО РАЙОНА
АКМОЛИНСКОЙ ОБЛАСТИ
РАСПОРЯЖЕНИЕ

Алексеевка поселкесі
2022 жылғы « 19 » 05 № 19

Поселок Алексеевка
« 19 » 05 2022 год

Зеренді ауданының мәдениет және тілдері бөлімінің жанындағы «Мәдениет үйі» мемлекеттік коммуналдық қазыналық кәсіпорнына 5 жылға дейінгі мерзімге жер телімді уақытша өтеусіз жер пайдалану құқығын ұсыну туралы

Қазақстан Республикасының 2003 жылғы 20 маусымдағы № 422 Жер Кодексіне, Қазақстан Республикасының 2001 жылғы 23 қаңтардағы «Қазақстан Республикасындағы жергілікті мемлекеттік басқару және өзін-өзі басқару туралы» Заңына сәйкес және 2022 жылғы 19 мамырдағы № 16 жер учаскесіның жер-кадастырлық жоспарының негізінде:

1. Мәдениет және тілдерді дамыту бөлімінің жанындағы "Мәдениет үйі" мемлекеттік коммуналдық қазыналық кәсіпорнына Алексеевка кентінің жерінен Алексеевка кентінде орналасқан 5 жылға дейінгі мерзімге мәдени-демалыс орталығын салу және оған қызмет көрсету үшін жалпы алаңы 1,3000 га, кадастрлық нөмірі 01-160-031-1236 жер учаскесі уақытша өтеусіз жер пайдалану құқығына берілсін.

2. Жер санаты: елді мекендердің жерлері.

3. Жер учаскесі бөлінбейтін болып есептелсін.

4. Жер учаскесіне шектеулер мен ауыртпалықтар жоқ.

5. Мәдениет және тілдерді дамыту бөлімі жанындағы "Мәдениет үйі "мемлекеттік коммуналдық қазыналық кәсіпорны алдағы уақытта шаруашылық қызметін қолданыстағы заңнамалық актілерге және сәйкестендіру құжаттарына қатаң сәйкестікте жүзеге асырсын.

6. Осы өкім қол қойылған күнінен бастап күшіне енеді.

Қ. Алхатов

12

АҚМОЛА ОБЛЫСЫ
ЗЕРЕНДІ АУДАНЫ
АЛЕКСЕЕВКА
ПОСЕЛКЕСІНІҢ ӘКІМІ
ӨКІМ

АКИМ ПОСЕЛКА
АЛЕКСЕЕВКА
ЗЕРЕНДИНСКОГО РАЙОНА
АКМОЛИНСКОЙ ОБЛАСТИ

РАСПОРЯЖЕНИЕ

Алексеевка поселкесі — Поселок Алексеевка

2022 жылғы « 19 » 05 № 19 « 19 » 05 2022 год

О предоставлении земельного участка на право временного безвозмездного землепользования на срок до 5 лет Государственному коммунальному казенному предприятию «Мәдениет үйі» при отделе культуры и развития языков

В соответствии с Земельным Кодексом Республики Казахстан от 20 июня 2003 года № 422, Законом Республики Казахстан от 23 января 2001 года «О местном государственном управлении и самоуправлении в Республике Казахстан», на основании земельно-кадастрового плана земельного участка №16 от 19 мая 2022 года:

1. Предоставить на Государственному коммунальному казенному предприятию «Мәдениет үйі» при отделе культуры и развития языков земельный участок на право временного безвозмездного землепользования общей площадью 1,3000 га, кадастровый номер 01-160-031-1236, для строительства и обслуживания культурно-досугового центра, на срок до 5 лет, расположенного в поселке Алексеевка, из земель поселка Алексеевка.

2. Категория земли: земли населенных пунктов.

3. Земельный участок считать неделимым.

4. Ограничения и обременения земельного участка нет.

5. Государственному коммунальному казенному предприятию «Мәдениет үйі» при отделе культуры и развития языков в дальнейшем осуществлять хозяйственную деятельность в строгом соответствии с действующими законодательными актами и идентификационными документами.

6. Настоящее распоряжение вступает в силу со дня подписания.

К. Алхатов

1	«Азаматтарға арналған үкімет» мемлекеттік корпорациясы» коммерциялық емес акционерлік қоғамының Ақмола облысы бойынша филиалының Зеренді аудандық Тіркеу және жер кадастры бөлімі

Өтініш № 00223003303	Тіркеуші №
01-160-031-1236	Тіркелген күні 15.08.2022г
Кадастрлық №	Тіркелген уақыты 14-16

Жылжымайтын мүлік объектісінің мекен-жайы:
г. Алексеевка

Тіркеуші (маман) Шарипов Ш.К. Қол

Бөлім басшысы Шарипов Ш.К. Қол

Тігілген және нөмірленген
6 (алты) парақта
Прошито и пронумеровано
6 (шесть) листов

АКИМАТ ЗЕРЕНДИНСКОГО РАЙОНА
АКМОЛА ОБЛЫСЫ
АКИМАТ

Қазақстан Республикасы ЖШС | Республика Казахстан ТОО
"КОКШЕТАУ ЭНЕРГО"
020006. г. Кокшетау
мрн. Центральный 5,
Телефон: 42-29-36
Факс: 42-39-39
Код по МГТС: 8 - 716-2

"14" 11 2023 г.
№ 09/453

ТЕХНИЧЕСКИЕ УСЛОВИЯ НА ПРИСОЕДИНЕНИЕ

(Для разработки ПСД)

Строительство и обслуживания культурно-досугового центра, Расположенный по адресу: п. Алексеевка, Алексеевский с/о, Зерендинский р-н, Акмолинская область (Кадастровый номер: 01:160:031:1236)

ГУ «Отдел архитектуры, градостроительства и строительства Зерендинского района»

Разрешенная мощность – 340,8 кВт
в том числе, по категориям надежности
Характер потребления – постоянный
III кат. – 340,8 кВт
Потребитель III категории
Разрешенный коэффициент мощности $\varphi \geq 0,92$

1. Точка подключения: *ПС-35/6/10кВ «Алексеевка».*
2. Источник внешнего электроснабжения: *II СШ-6кВ ПС-35/6/10кВ «Алексеевка».*
3. Непосредственное электроснабжение объекта выполнить путём:
1.Монтажа в ЗРУ-6кВ на II СШ-6кВ ПС-35/6/10кВ «Алексеевка» нового ячейки с вакуумным выключателем ВВ-10кВ с разборной схемой ШР-10кВ, ЛР-10кВ с блоком микропроцессорной релейной защиты по схеме дешунтирования с блоком гарантированного питания для цепей оперативного тока и ручным управлением приводом выключателя с электронным прибором учета активной и реактивной электроэнергии, мощности и почасового графика нагрузок с поддержкой АСКУЭ с трансформаторами тока необходимого коэффициента. Марку и тип согласовать со службами ЦС ПС, ЦС РЗАИ и ЦСИТиС ТОО «Кокшетау Энерго».
2.Строительства ВЛЗ-6кВ проводом СИП-3 необходимой длины и сечения на типовых ж/б опорах от проектируемой ячейки 6кВ II СШ-6кВ ПС-35/6/10кВ «Алексеевка» до РУ-6кВ проектируемой ГКТП-6/0,4кВ с установкой РЛНД-6кВ на первой отпаечной опоре и установкой РЛНД-6кВ на концевой опоре, определить при проектировании.
3.Строительства ГКТП-6/0,4кВ с новым силовым трансформатором необходимой мощности, определить проектом.
4.Строительства ЛЭП-0,4кВ необходимого количества, длин и сечения от РУ-0,4кВ проектируемой ГКТП-6/0,4кВ до ВРУ-0,4кВ объекта, определить при проектировании.
5.В целях усиления сети произвести замену на ПС-35/6/10кВ «Алексеевка» существующего масляного выключателя МВ-35кВ ввода Т-2, на новый вакуумный выключатель ВВ-35кВ со встроенными трансформаторами тока необходимого коэффициента с блоком микропроцессорной релейной защиты по схеме дешунтирования с блоками гарантированного питания для цепей оперативного тока и с ручным управлением приводом выключателя. Марку и тип согласовать со службами ЦС ПС, ЦС РЗАИ и ЦСИТиС ТОО «Кокшетау Энерго».
4. Балансовая принадлежность электроустановок:

1) ТОО «Кокшетау Энерго»: *ПС-35/6/10кВ «Алексеевка».*
2) потребителя: *Проектируемая ячейка 10кВ на II СШ-6кВ ПС-35/6/10кВ «Алексеевка», проектируемая ВЛЗ-6кВ, РЛНД-6кВ от проектируемой ячейки 6кВ ПС-35/6/10кВ «Алексеевка» до РУ-6кВ проектируемой ГКТП-6/0,4кВ, проектируемая ГКТП-6/0,4кВ, проектируемые ЛЭП-0,4кВ от РУ-0,4кВ проектируемой ГКТП-6/0,4кВ до ВРУ-0,4кВ объекта, пункт коммерческого учёта.*
3) граница раздела: *В ЗРУ-6кВ на II СШ-6кВ ПС-35/6/10кВ «Алексеевка» на болтовых соединениях к проектируемой ячейке 6кВ.*

5. *На границе раздела установить пункт коммерческого учета с передачей информации (АСКУЭ) Энергопередающей организации и Энергоснабжающей организации, марку и тип согласовать со службой КРЭ и ЦСИТиС ТОО «Кокшетау Энерго».*

6. Проект внешнего электроснабжения выполнить в соответствии с действующими ПУЭ РК, СНиП РК.
7. Согласно п. 20 **Правил установления охранных зон объектов электрических сетей и особых условий использования земельных участков, расположенных в границах таких зон: «В пределах охранных зон электрических сетей без согласования** с организацией, в ведении которой находятся эти сети, **не допускается** производство строительных, монтажных, земляных, погрузочно-разгрузочных работ, поисковых работ, связанных с устройством скважин и шурфов, обустройство площадок, стоянок
автомобильного транспорта, размещение рынков, строений, сооружений, складирование материалов, сооружение ограждений и заборов, сброс и слив едких коррозионных веществ и горюче-смазочных материалов».
8. **Произвести вынос всех ЛЭП попадающих в зону застройки, (трассу выноса согласовать с ТОО «Кокшетау Энерго») с оформлением новых техпаспортов всех ЛЭП с (изменением), с последующей передачей всех ЛЭП и всех соответствующих документов оформленных на собственника вынесенных сетей.**
9. Отвод земель согласовать с рай(гор)архитектурой, владельцами земель и другими заинтересованными организациями.
10. Вести надзор за строительством объектов персоналом ТОО «Кокшетау Энерго» (по обязательному письменному запросу заявителя).

Срок действия технических условий – соответствует нормативным срокам проектирования.

Главный инженер
ТОО «Кокшетау Энерго»:

Архипов В.И.

Исп. Михель А.В.
Тел. 29-03-63

«ЗЕРЕНДІ
АУДАНЫНЫҢ СӘУЛЕТ,
ҚАЛА ҚҰРЫЛЫСЫ ЖӘНЕ
ҚҰРЫЛЫС БӨЛІМІ»
МЕМЛЕКЕТТІК
МЕКЕМЕСІ

021200, Ақмола облысы, Зеренді ауданы,
Зеренді селосы, Тәуелсіздік, 58
Тел/факс: 871632 (22892)
Эл.адрес: zerendi_stroi@aqmola.gov.kz

ГОСУДАРСТВЕННОЕ
УЧРЕЖДЕНИЕ
«ОТДЕЛ АРХИТЕКТУРЫ,
ГРАДОСТРОИТЕЛЬСТВА
И СТРОИТЕЛЬСТВА
ЗЕРЕНДИНСКОГО РАЙОНА»

021200, Акмолинская область, Зерендинский район,
с. Зеренда, ул.Тауелсиздик 58,
Тел/факс: 871632 (22892)
Эл.адрес: zerendi_stroi@aqmola.gov.kz

«04» 06 2024 жыл № 448

Директору
ТОО «Кокшетау Горсельпроект»
Митрофанову А.Ф.

ГУ «Отдел архитектуры, градостроительства строительства, Зерендинского района» сообщает, что вывоз строительного мусора при производстве СМР, по рабочему проекту РП «Строительство Досугового центра в селе Алексеевка, Зерендинского района, Акмолинской области», будет осуществляться на полигон ТБО на расстояние 2,0 км.

Руководитель отела **А. Шоманов**

«ЗЕРЕНДІ
АУДАНЫНЫҢ СӘУЛЕТ,
ҚАЛА ҚҰРЫЛЫСЫ ЖӘНЕ
ҚҰРЫЛЫС БӨЛІМІ»
МЕМЛЕКЕТТІК
МЕКЕМЕСІ

021200, Ақмола облысы, Зерендi ауданы,
Зерендi селосы, Тәуелсiздiк, 58
Тел/факс: 871632 (22892)
Эл.адрес: zerendi_stroi@aqmola.gov.kz

ГОСУДАРСТВЕННОЕ
УЧРЕЖДЕНИЕ
«ОТДЕЛ АРХИТЕКТУРЫ,
ГРАДОСТРОИТЕЛЬСТВА
И СТРОИТЕЛЬСТВА
ЗЕРЕНДИНСКОГО РАЙОНА»

021200, Акмолинская область, Зерендинский район,
с. Зеренда, ул.Тауелсиздик 58,
Тел/факс: 871632 (22892)
Эл.адрес: zerendi_stroi@aqmola.gov.kz

«27» 05 2024 жыл № Ш-916

Директору
ТОО «Кокшетау Горсельпроект»
Митрофанову А.Ф.

«О завозе недостающего грунта»

ГУ «Отдел архитектуры, градостроительства строительства Зерендинского района» сообщает, что завоз недостающего объема грунта в количестве 1350 м^3 для планировки участка строительства, по рабочему проекту РП «Строительство Досугового центра в селе Алексеевка, Зерендинского района, Акмолинской области», будет осуществляться с расстояния 10,0 км.

Руководитель отела **А. Шоманов**

ЛИЦЕНЗИЯ

08.11.2022 года **22020779**

Выдана **Товарищество с ограниченной ответственностью "Кокшетау горсельпроект"**

020000, Республика Казахстан, Акмолинская область, Кокшетау Г.А., г. Кокшетау, улица Абая, дом № 85
БИН: 060740004147

(полное наименование, местонахождение, бизнес-идентификационный номер юридического лица (в том числе иностранного юридического лица), бизнес -идентификационный номер филиала или представительства иностранного юридического лица – в случае отсутствия бизнес-идентификационного номера у юридического лица/полностью фамилия, имя, отчество (в случае наличия), индивидуальный идентификационный номер физического лица)

на занятие **Проектная деятельность**

(наименование лицензируемого вида деятельности в соответствии с Законом Республики Казахстан «О разрешениях и уведомлениях»)

Особые условия **I категория (Переоформление)**

(в соответствии со статьей 36 Закона Республики Казахстан «О разрешениях и уведомлениях»)

Примечание **Неотчуждаемая, класс 1**

(отчуждаемость, класс разрешения)

Лицензиар **Государственное учреждение "Управление государственного архитектурно-строительного контроля Акмолинской области". Акимат Акмолинской области.**

(полное наименование лицензиара)

Руководитель (уполномоченное лицо) **Ризанов Арман Тортаевич**

(фамилия, имя, отчество (в случае наличия)

Дата первичной выдачи **07.08.2018**

Срок действия лицензии

Место выдачи **г.Кокшетау**

ПРИЛОЖЕНИЕ К ЛИЦЕНЗИИ

Номер лицензии 22020779

Дата выдачи лицензии 08.11.2022 год

Подвид(ы) лицензируемого вида деятельности

- Технологическое проектирование (разработка технологической части проектов строительства) объектов производственного назначения, в том числе:
  - Плотин, дамб, других гидротехнических сооружений
  - Конструкций башенного и мачтового типа
  - Для подъемно-транспортных устройств и лифтов
  - Для медицинской, микробиологической и фармацевтической промышленности
  - Для энергетической промышленности
  - Для перерабатывающей промышленности, включая легкую и пищевую промышленность
  - Для тяжелого машиностроения
- Технологическое проектирование (разработка технологической части проектов строительства) зданий и сооружений жилищно-гражданского назначения, в том числе:
  - Для транспортной инфраструктуры (предназначенной для непосредственного обслуживания населения) и коммунального хозяйства (кроме зданий и сооружений для обслуживания транспортных средств, а также иного производственно-хозяйственного назначения)
  - Для дошкольного образования, общего и специального образования, интернатов, заведений по подготовке кадров, научно-исследовательских, культурно-просветительских и зрелищных учреждений, предприятий торговли (включая аптеки), здравоохранения (лечения и профилактики заболеваний, реабилитации и санаторного лечения), общественного питания и бытового обслуживания, физкультурно-оздоровительных и спортивных занятий, отдыха и туризма, а также иных многофункциональных зданий и комплексов с помещениями различного общественного назначения
- Технологическое проектирование (разработка технологической части проектов транспортного строительства), включающее:
  - Мосты и мостовые переходы, в том числе транспортные эстакады и многоуровневые развязки
  - Улично-дорожную сеть городского электрического транспорта
  - Автомобильные дороги всех категорий
- Технологическое проектирование (разработка технологической части проектов строительства) объектов инфраструктуры транспорта, связи и коммуникаций, в том числе по обслуживанию:
  - Общереспубликанских и международных линий связи (включая спутниковые) и иных видов телекоммуникаций
  - Местных линий связи, радио-, телекоммуникаций
  - Внутригородского и внешнего транспорта, включая автомобильный, электрический, железнодорожный и иной рельсовый, воздушный, водный виды транспорта

ПРИЛОЖЕНИЕ К ЛИЦЕНЗИИ

Номер лицензии 22020779

Дата выдачи лицензии 08.11.2022 год

Подвид(ы) лицензируемого вида деятельности

- Проектирование инженерных систем и сетей, в том числе:
  - Систем внутреннего и наружного электроосвещения, электроснабжения до 0,4 кВ и до 10 кВ
  - Электроснабжения до 35 кВ, до 110 кВ и выше
  - Магистральные нефтепроводы, нефтепродуктопроводы, газопроводы (газоснабжение среднего и высокого давления)
  - Внутренних систем отопления (включая электрическое), вентиляции, кондиционирования, холодоснабжения, газификации (газоснабжения низкого давления), а также их наружных сетей с вспомогательными объектами
  - Внутренних систем водопровода (горячей и холодной воды) и канализации, а также их наружных сетей с вспомогательными объектами
  - Внутренних систем слаботочных устройств (телефонизации, пожарно-охранной сигнализации), а также их наружных сетей
- Градостроительное проектирование (с правом проектирования для градостроительной реабилитации районов исторической застройки, за исключением научно-реставрационных работ на памятниках истории и культуры) и планирование, в том числе разработка:
  - Схем газоснабжения населенных пунктов и производственных комплексов, располагаемых на межселенных территориях
  - Схем канализации населенных пунктов и производственных комплексов, включая централизованную систему сбора и отвода бытовых, производственных и ливневых стоков, размещение головных очистных сооружений, испарителей и объектов по регенерации стоков
  - Схем телекоммуникаций и связи для населенных пунктов с размещением объектов инфраструктуры и источников информации
  - Схем электроснабжения населенных пунктов с размещением объектов по производству и транспортировке электрической энергии в системе застройки, а также электроснабжения производственных комплексов, располагаемых на межселенных территориях
  - Схем развития транспортной инфраструктуры населенных пунктов (улично-дорожной сети и объектов внутригородского и внешнего транспорта, располагаемых в пределах границ населенных пунктов) и межселенных территорий (объектов и коммуникаций внешнего транспорта, располагаемых вне улично-дорожной сети населенных пунктов)
  - Планировочной документации (комплексных схем градостроительного планирования территорий - проектов районной планировки, генеральных планов населенных пунктов, проектов детальной планировки и проектов застройки районов, микрорайонов, кварталов, отдельных участков)
  - Схем водоснабжения населенных пунктов с размещением источников питьевой и (или) технической воды и трассированием водоводов, а также схем водоснабжения производственных комплексов, располагаемых на межселенных территориях

ПРИЛОЖЕНИЕ К ЛИЦЕНЗИИ

Номер лицензии 22020779

Дата выдачи лицензии 08.11.2022 год

Подвид(ы) лицензируемого вида деятельности

- Градостроительное проектирование (с правом проектирования для градостроительной реабилитации районов исторической застройки, за исключением научно-реставрационных работ на памятниках истории и культуры) и планирование, в том числе разработка:
  - Схем теплоснабжения населенных пунктов с размещением объектов по производству и транспортировке тепловой энергии в системе застройки, а также теплоснабжения производственных комплексов, располагаемых на межселенных территориях
- Технологическое проектирование (разработка технологической части проектов) строительства объектов сельского хозяйства, за исключением предприятий перерабатывающей промышленности
- Строительное проектирование (с правом проектирования для капитального ремонта и (или) реконструкции зданий и сооружений, а также усиления конструкций для каждого из указанных ниже работ) и конструирование, в том числе:
  - Металлических (стальных, алюминиевых и из сплавов) конструкций
  - Бетонных и железобетонных, каменных и армокаменных конструкций
  - Оснований и фундаментов
- Архитектурное проектирование для зданий и сооружений первого или второго и третьего уровней ответственности (с правом проектирования для архитектурно-реставрационных работ, за исключением научно-реставрационных работ на памятниках истории и культуры), в том числе:
  - Генеральных планов объектов, инженерной подготовки территории, благоустройства и организации рельефа

(наименование подвида лицензируемого вида деятельности в соответствии с Законом Республики Казахстан «О разрешениях и уведомлениях»)

Лицензиат **Товарищество с ограниченной ответственностью "Кокшетау горсельпроект"**

020000, Республика Казахстан, Акмолинская область, Кокшетау Г.А., г. Кокшетау, улица Абая, дом № 85, БИН: 060740004147

(полное наименование, местонахождение, бизнес-идентификационный номер юридического лица (в том числе иностранного юридического лица), бизнес-идентификационный номер филиала или представительства иностранного юридического лица – в случае отсутствия бизнес-идентификационного номера у юридического лица/полностью фамилия, имя, отчество (в случае наличия), индивидуальный идентификационный номер физического лица)

Производственная база **Республика Казахстан, Акмолинская область, город Кокшетау, ул.Абая, дом 85.**

(местонахождение)

Особые условия действия лицензии	**I категория (Переоформление)** (в соответствии со статьей 36 Закона Республики Казахстан «О разрешениях и уведомлениях»)
Лицензиар	**Государственное учреждение "Управление государственного архитектурно-строительного контроля Акмолинской области". Акимат Акмолинской области.** (полное наименование органа, выдавшего приложение к лицензии)
Руководитель (уполномоченное лицо)	**Ризанов Арман Тортаевич** (фамилия, имя, отчество (в случае наличия)
Номер приложения	001
Срок действия	
Дата выдачи приложения	08.11.2022
Место выдачи	г.Кокшетау

(наименование подвида лицензируемого вида деятельности в соответствии с Законом Республики Казахстан «О разрешениях и уведомлениях»)

«ЗЕРЕНДІ
АУДАНЫНЫҢ СӘУЛЕТ,
ҚАЛА ҚҰРЫЛЫСЫ ЖӘНЕ
ҚҰРЫЛЫС БӨЛІМІ»
МЕМЛЕКЕТТІК
МЕКЕМЕСІ

021200, Ақмола облысы, Зеренді ауданы,
Зеренді селосы, Тәуелсіздік, 58
Тел/факс: 871632 (22892)
Эл.адрес: zerendi_stroi@aqmola.gov.kz

ГОСУДАРСТВЕННОЕ
УЧРЕЖДЕНИЕ
«ОТДЕЛ АРХИТЕКТУРЫ,
ГРАДОСТРОИТЕЛЬСТВА
И СТРОИТЕЛЬСТВА
ЗЕРЕНДИНСКОГО РАЙОНА»

021200, Акмолинская область, Зерендинский район,
с. Зеренда, ул.Тауелсиздик 58,
Тел/факс: 871632 (22892)
Эл.адрес: zerendi_stroi@aqmola.gov.kz

«04» 06 2024 жыл № 449

Директору
ТОО «Кокшетау Горсельпроект»
Митрофанову А.Ф.

Финансирование производства строительно-монтажных работ СМР по рабочему проекту РП «Строительство Досугового центра в селе Алексеевка, Зерендинского района, Акмолинской области» запланировано на 2025 г.

Финансирование будет осуществляться за счет областных средств.

Руководитель отела **А. Шоманов**

«ЗЕРЕНДІ
АУДАНЫНЫҢ СӘУЛЕТ,
ҚАЛА ҚҰРЫЛЫСЫ ЖӘНЕ
ҚҰРЫЛЫС БӨЛІМІ»
МЕМЛЕКЕТТІК
МЕКЕМЕСІ

021200, Ақмола облысы, Зеренді ауданы,
Зеренді селосы, Тәуелсіздік, 58
Тел/факс: 871632 (22892)
Эл.адрес: zerendi_stroi@aqmola.gov.kz

ГОСУДАРСТВЕННОЕ
УЧРЕЖДЕНИЕ
«ОТДЕЛ АРХИТЕКТУРЫ,
ГРАДОСТРОИТЕЛЬСТВА
И СТРОИТЕЛЬСТВА
ЗЕРЕНДИНСКОГО РАЙОНА»

021200, Акмолинская область, Зерендинский район,
с. Зеренда, ул.Тауелсиздик 58,
Тел/факс: 871632 (22892)
Эл.адрес: zerendi_stroi@aqmola.gov.kz

«04» 06 2024 жыл № 450

Директору
ТОО «Кокшетау Горсельпроект»
Митрофанову А.Ф.

Планируемый срок начала строительства по рабочему проекту РП «Строительство Досугового центра в селе Алексеевка, Зерендинского района, Акмолинской области » - июнь 2025 года.

Руководитель отела **А. Шоманов**

«ЗЕРЕНДІ
АУДАНЫНЫҢ СӘУЛЕТ,
ҚАЛА ҚҰРЫЛЫСЫ ЖӘНЕ
ҚҰРЫЛЫС БӨЛІМІ»
МЕМЛЕКЕТТІК
МЕКЕМЕСІ

021200, Ақмола облысы, Зеренді ауданы,
Зеренді селосы, Тәуелсіздік, 58
Тел/факс: 871632 (22892)
Эл.адрес: zerendi_stroi@aqmola.gov.kz

ГОСУДАРСТВЕННОЕ
УЧРЕЖДЕНИЕ
«ОТДЕЛ АРХИТЕКТУРЫ,
ГРАДОСТРОИТЕЛЬСТВА
И СТРОИТЕЛЬСТВА
ЗЕРЕНДИНСКОГО РАЙОНА»

021200, Акмолинская область, Зерендинский район,
с. Зеренда, ул.Тауелсиздик 58,
Тел/факс: 871632 (22892)
Эл.адрес: zerendi_stroi@aqmola.gov.kz

«20» 08 2024 жыл № 822

Директору
ТОО «Кокшетау Горсельпроект»
Митрофанову А.Ф.

ГУ «Отдел архитектуры, градостроительства и строительства Зерендинского района» сообщает, что «Строительство Досугового центра в поселке Алексеевка, Зерендинского района, Акмолинской области» согласно приказа МНЭ РК №165 от 20.02.2015 года уровень ответственности объекта 3-категории технически не сложный .

Руководитель отела **А. Шоманов**

Согласовано: ГУ "Отдел архитектуры, градостроительства Зерендинского района" .

___ **Шоманов А.** 07.2024г.

Ведомость источников получения и способов транспортировки основных строительных материалов, изделий и полуфабрикатов для РП "Строительство Досугового центра в селе Алексеевка, Зерендинского района Акмолинской области".

№№ пп	Источники получения материалов			Вид «франко» для материала	Средняя дальность грузоперевозок			ВСЕГО
	Наименование и целевое назначение материалов	% от общей потребу	Наименование поставщика и станции отгрузки		Вне населенных пунктов		В населенных пунктах	
					Автомагистрали и Грунтовые дороги	Железные дороги		
1	2	3	4	5	6	7	8	9
1	Нерудные строительные материалы и продукция горнодобывающей промышленности (щебень фракционный, смеси асфальтобетонные, песок)							
2	Бетоны, растворы готовые к употреблению							
3	Мелкоштучные изделия бетонные, керамические,	100%	г.Астана		30	296	5	331
4	Железобетонные и бетонные изделия и конструкции, изделия из природных материалов.	100%	п.Нура-Кокшетау		89	296	20	405
			Кокшетау-с.Алексеевка		30		5	35
			г.Акколь-с.Алексеевка		30	183	5	218
			Тайынша	ФТС	45		5	50
			г.Кокшетау	ФТС	30		5	35
5	Цемент (портландцемент,шлакопортландцемент)							
6	Битум							
7	Металлопрокат							
8	Металлические конструкции и изделия							
9	Трубы диаметром 125мм и выше							

ГИП
ТОО «Кокшетау горсельпроект»
_____ Митрофанов М.А.

Қазақстан Республикасының Денсаулық сақтау министрлігі Министерство здравоохранения Республики Казахстан		Нысанның БҚСЖ бойынша коды Код формы по ОКУД_____ КҰЖЖ бойыншаұйым коды Код организации по ОКП_____
ҚР ДСМ СЭБК "ҰСО" ШЖҚ РМК Ақмола облысының "ҰСО" филиалының Зеренді аудандық бөлімшесі		Қазақстан Республикасының Денсаулық сақтау министрінің 2021 жылғы «20» тамыздан № ҚР ДСМ - 84 бұйрығымен бекітілген 052/е нысанды медициналық құжаттама
Зерендинское районное отделение филиала РГП на ПХВ "НЦЭ" КСЭК МЗ РК по Акмолинской области		Медицинская документация Форма № 052/у Утверждена приказом Министра здравоохранения Республики Казахстан от «20» августа 2021 года №84

Дозиметриялық бақылау
ХАТТАМАСЫ
ПРОТОКОЛ
дозиметрического контроля
№ «2» от 15.11. 2023 ж.(г.)

1.Объект атауы, мекенжайы (Наименование объекта, адрес) поселок Алексеевка,Алексеевский сельский округ. Зерендинский район

2. Өлшеулержүргізілгенорын (Местопроведения замеров(бөлім, цех, квартал) (отдел, цех, квартал)Алексеевка ауылы мәдениет және демалыс орталығы салу жер төлімін беру (отвод земельного участка для строительства культурно-досугового центра с. Алексеевка)

3. Өлшеулермақсаты (Цель измерения) дозиметриялықбақылау(дозиметрический контроль)

4.Өлшеулер тексерілетін объект өкілінің қатысуымен жүргізілді (Измерения проводились в присутствии представителя обследуемого объекта) представителя обьекта и.о акима Алексеевского сельского округа Сарсенбаева А.Ж

5. Өлшеулерқұралдары (Средства измерений) атауы, түрі, зауыттықнөмірі (наименование, тип,заводской номер) Дозиметр-радиометр МКС – 05 «Терра», заводской № 0906939.Тексерутуралымәліметтер (Сведения о поверке) берілгенкүні мен куәліктіңнөмірі (дата и номер свидетельства) Сертификат № ВА.17-04-45080 до 08.12.2023г.

7. Өлшеушарттарытуралықосымшамәліметтер (Дополнительные сведения об условиях измерения шартбойынша (по договору)

Зерттеунәтижелері
(Результаты исследования)

Тіркеунөмірі Регистрационный номер	Өлшеужүргізілгенорын Место проведения измерений	Дозаныңөлшенгенқуаты(мкЗв/час, н/сек) Измеренная мощность дозы(мкЗв/час, н/сек)			Зерттеуәдістеменің НҚ-ры НД на метод испытаний	Дозаныңрұқсатетілетінқуаты (мкЗв/час, н/сек) Допустимая мощность дозы (мкЗв/час, н/сек)		
		Еденненжоғары (топырақтан) На высоте от пола (грунта)						
		0,1м	1,5м	1м		0,1м	1,5м	1м
1	2	3	4	5	6	7	8	9

1	территория 0,06кв.м для строительства культурно досугового центра - 121 замеров			0,12-0,21				0,3 мкЗв/ч

Үлгілердің (нің) НҚ-ғасәйкестігінезерттеулержүргізілді
(Исследование образца проводились на соответствие НД) № ҚР ДСМ-71 2022 жылғы 2 тамыздағы радиациялық қауіпсіздікті қамтамасыз етудің гигиеналық нормативтері (Гигиенические нормативы к обеспечению радиационной безопасности от 2 августа 2022года № ҚР ДСМ-71)

Зерттеу жүргізген маманның Т.А.Ә. (болған жағдайда), лауазымы Ф.И.О. (при наличии), должность специалиста проводившего исследование: Санитарлық-гигиеналық зертеулер зертханасының лаборанты: Смаилова Л.Б Қолы
(подпись)

Санитарлық-гигиеналық зерттеулер зертханасының маманы: - Қолы
(подпись)

Мөр орны Мекеме басшысы орынбасары Т.А.Ә. (болған жағдайда), қолы
Место печати Руководитель организации (заместитель) Ф.И.О. (при наличии), подпись

ҚР ДСМ СЭБК "Ұлттық сараптама орталығы" ШЖҚ РМК Ақмола облысы бойынша филиалының Зеренді аудандық бөлімінің басшысы
Начальник Зерендиского районного отделения филиала
Нуржанов О.Д
Т.А.Ә., қолы (Ф.И.О., подпись)

Хаттама __ данадатолтырылды (Протокол составлен в ___ экземплярах)
Хаттамаберілгенкүні (Дата выдачи протокола) « ____ » _____ 2023__(ж)г
Парақтар саны (Количество страниц) _____
Сынаунәтижелері тек қанасыналуғажататынүлгілергеқолданылады (Результаты исследованияраспространяются только на образцы, подвергнутые испытаниям)
Рұқсатсызхаттаманыжартылайқайтабасуға ТЫЙЫМ САЛЫНҒАН (Частичная перепечаткапротокола без разрешения ЗАПРЕЩЕНА)

Санитариялықдәрігердіңнемесе гигиенист дәрігердіңзерттелгенөнімдердің, химиялықзаттардың, физикалықжәнерадиациялықфакторлардыңүлгілері / сынамаларытуралықорытындысы (Заключение санитарного врача или врача-гигиениста по образцам/пробам исследуемой продукции, химических веществ, физических и радиационных факторов):_____

Қазақстан Республикасының Денсаулық сақтау министрлігі Министерство здравоохранения Республики Казахстан	
ҚР ДСМ СЭБК "ҰСО" ШЖҚ РМК Ақмола облысының "ҰСО" филиалының Зеренді аудандық бөлімшесі	Қазақстан Республикасының Денсаулық сақтау министрінің 2021 жылғы «20» тамыздан № ҚР ДСМ -84 бұйрығымен бекітілген 059/е нысанды медициналық құжаттама
Зерендинское районное отделение филиала РГП на ПХВ "НЦЭ" КСЭК МЗ РК по Акмолинской области	Медицинская документация Форма № 059/у Утверждена приказом Министра здравоохранения Республики Казахстан от «20» августа 2021 года №84

Үй-жайларауасындарадонныңжәнеоныңыдырауөнімдерініңқұрамынөлшеу

ХАТТАМАСЫ

ПРОТОКОЛ

измерений содержания радона и продуктов его распада в воздухе помещений (измерений плотности потока радона с поверхности грунта)

№ 1-р от «15» қараша (ноябрь) 202іж.(г.)

1. Объектініңатауы, мекенжайы (Наименование объекта, адрес) Зеренді ауданы, Алексеевка а / о Алексеевка ауылы.)(Зерендинский район, Алексеевский с/о с. Алексеевка.)
2. Өлшеужүргізілгенорын (Место проведения измерений Алексеевка ауылы өнеркәсіптік алмаз өндіруге арналған аумақ (отвод земельного участка для строительства культурно досугового центра с.Алексеевка.
3. Өлшеулеробъектіөкілініңқатысуыменжүргізілді (Измерениянроведены в присутствии представителя объекта) представителя и,о акима Алексеевского с/о Сарсенбаева А.Ж
4. Өлшеулермақсаты(Цель измерения) дозиметриялық бақылау(дозиметрический контроль)
5. Өлшеуқұралдары (Средства измерений(атауы, түрі, зауыттыңнөмірі (наименование, тип, заводской номер)радиометр радона портативный РРА-01 М-01, зав.№ 116709
6. Мемлекеттіктексерутуралымәліметтер (Сведения о государственной поверке)№ ВА.17-04-46921, действителен до 13 сентября 2024г

(берілгенкүні мен куәліктіңнөмірі (дата и номер свидетельства)

7. Үлгілерді (нің) зерттеулер НҚ-ғасәйкестігінежүргізілді ҚР ДСЭМ 02.08.2022ж. № 71 радиациялық қауіпсіздікті қамтамасыз етуге қойылатын санитариялық-эпидемиологиялық талаптар (КР ДСЭМ РК № 71 от 02.08.2022г Об утверждении гигиенических нормативов к обеспечению радиационной безопасности.

(Исследование проводились на соответствие НД)

Өлшеунәтижелері (Результаты измерений)

Тіркеу нөмірі Регистрационный номер	Өлшеужүргізілгенорны Место проведения измерений	Радоннынөлшенген, теңсалмақты, баламалыкөлемдібелсенділігі, Бк/м^3 (Измеренная, равновесная, эквивалентная, объемная активность радона, Бк/м^3)	Зерттеуәдістеменің НҚ-ры (НД на метод испытаний)	Бк/м^{3}рұқсатетіленшектіконцентрациясы (Допустимая концентрация Бк/м^3) Ағыннынрұқсатетіленшектітығыздығы (мБк/ш.м·с) (Допустимая плотность потока (мБк/м^2·сек)	Желдетужағдайытуралыбелгілер (Отметки о состоянии вентиляции)
1	2	3	4	5	6
1	Территория для строительства культурно досугового центра,S -0,06 га, 15 замеров	24бк – 68бк		Не более 100	-
					-
					-
					-

Үлгілердің (нің) НҚ-ғасәйкестігінезерттеулержүргізілді
(Исследование образца проводились на соответствие НДҚР ДСЭМ 02.08.2022 ж. № 71 радиациялық қауіпсіздікті қамтамасыз етуге қойылатын санитариялық-эпидемиологиялық талаптар, (КРДСЭМ РК № 71 от 02.08.2022г Об утверждении Гигиенических нормативов к обеспечению радиационной безопасности

Зерттеу жүргізген маманның Т.А.Ә. (болған жағдайда), лауазымы Ф.И.О. (при наличии), должность специалиста проводившего исследование: Санитарлық-гигиеналық зертеулер зертханасының маманы: Смаилова Л.Б _____Қолы _____
(подпись)

Санитарлық-гигиеналық зерттеулер зертханасының маманы: - _____Қолы
(подпись)

Мөр орны Мекеме басшысы орынбасары Т.А.Ә. (болған жағдайда), қолы
Место печати Руководитель организации (заместитель) Ф.И.О. (при наличии), подпись

ҚР ДСМ СЭБК "Ұлттық сараптама орталығы" ШЖҚ РМК Ақмола облысы бойынша филиалының Зеренді аудандық бөлімінің басшысы
Начальник Зерендиского районного отделения филиала Нуржанов О.Д
Т.А.Ә., қолы (Ф.И.О., подпись)

Хаттама __ данадатолтырылды (Протокол составлен в ___ экземплярах)
Хаттамаберілгенкүні (Дата выдачи протокола) « ____ » _____ 20___(ж)г
Парақтар саны (Количество страниц) _____
Сынаунәтижелері тек қанасыналуғажататынүлгілергеколданылады (Результаты исследованияраспространяются только на образцы, подвергнутые испытаниям)
Рұқсатсызхаттаманыжартылайқайтабасуға ТЫЙЫМ САЛЫНҒАН (Частичная перепечаткапротокола без разрешения ЗАПРЕЩЕНА)

Санитариялықдәрігердіңнемесе гигиенист дәрігердіңзерттелгенөнімдердің, химиялықзаттардың, физикалықжәнерадиациялықфакторлардыңүлгілері / сынамаларытуралықорытындысы (Заключение санитарного врача или врача-гигиениста по образцам/пробам исследуемой продукции, химических веществ, физических и радиационных факторов):_____

«ЗЕРЕНДІ АУДАНЫНЫҢ СӘУЛЕТ, ҚАЛА ҚҰРЫЛЫСЫ ЖӘНЕ ҚҰРЫЛЫС БӨЛІМІ» МЕМЛЕКЕТТІК МЕКЕМЕСІ

ГОСУДАРСТВЕННОЕ УЧРЕЖДЕНИЕ «ОТДЕЛ АРХИТЕКТУРЫ, ГРАДОСТРОИТЕЛЬСТВА И СТРОИТЕЛЬСТВА ЗЕРЕНДИНСКОГО РАЙОНА»

021200, Ақмола облысы, Зеренді ауданы, Зеренді селосы, Тәуелсіздік, 58
Телефакс: 871632 (22892)
Эл.адрес: zerendi_stroi@akmola.gov.kz

021200, Акмолинская область, Зерендинский район, с. Зеренда, ул.Тауелсиздик 58,
Телефакс: 871632 (22892)
Эл.адрес: zerendi_stroi@akmola.gov.kz

«15» 08 2024 жыл № 824

Руководителю
ТОО «Консалтинг Строй»
г-ну Б.К.Токуову
010000, РК, г.Астана,
пр.Сарыарка, 13/1, пр.Абая 13, оф.214
Тел.+7(775)117-00-23
stroi_kokshe@mail.ru

«Заявка на проведение экспертизы рабочего проекта»

Настоящим направляем для проведения комплексной вневедомственной экспертизы (КВЭ) рабочий проект:

РП «Строительство Досугового центра в поселке Алексеевка, Зерендинского района, Акмолинской области».

«Заказчиком» вышеуказанного проекта является - **ГУ «Отдел строительства, архитектуры и градостроительства Зерендинского района».**

«Исполнителем», Генеральным проектировщиком, является **ТОО «Кокшетау горсельпроект».**

«Плательщиком» является **ТОО «Кокшетау горсельпроект».**

Проект нами рассмотрен и согласован. Оплату гарантируем.

Реквизиты стороны «Заказчик»:
Государственное учреждение «Отдел архитектуры, градостроительства и строительства Зерендинского района» Акмолинская область, Зерендинский район, с.Зеренда, ТАУЕЛСИЗДИК, 58 БИН 060140008148
БИК KKMFKZ2A
ИИК KZ37070103KSN0323000
РГУ «КОМИТЕТ КАЗНАЧЕЙСТВА МИНИСТЕРСТВА ФИНАНСОВ РК» Тел.: 87163222893,87163222892 Руководитель Шоманов Ауезхан Ержанович

Реквизиты стороны «Плательщик»:
ТОО «Кокшетау горсельпроект»,020000, Акмолинская обл.г.Кокшетау, ул.Абая 85.
БИН060740004147
БИКHSBKKZKX
ИИК KZ366017321000000636
АО «Народный Банк Казахстана»
Тел.:8(7162)40-19-06, Email:msproekt11@mail.ru
Руководитель Митрофанов Анатолий Филиппович

Согласовано:
Директор ТОО «Кокшетау горсельпроект»: Митрофанов А.Ф.

Руководитель **А. Шоманов**

«ЗЕРЕНДІ
АУДАНЫНЫҢ СӘУЛЕТ,
ҚАЛА ҚҰРЫЛЫСЫ ЖӘНЕ
ҚҰРЫЛЫС БӨЛІМІ»
МЕМЛЕКЕТТІК
МЕКЕМЕСІ

021200, Ақмола облысы, Зеренді ауданы,
Зеренді селосы, Тәуелсіздік, 58
Тел/факс: 871632 (22892)
Эл.адрес: zerendi_stroi@aqmola.gov.kz

ГОСУДАРСТВЕННОЕ
УЧРЕЖДЕНИЕ
«ОТДЕЛ АРХИТЕКТУРЫ,
ГРАДОСТРОИТЕЛЬСТВА
И СТРОИТЕЛЬСТВА
ЗЕРЕНДИНСКОГО РАЙОНА»

021200, Акмолинская область, Зерендинский район,
с. Зеренда, ул.Тауелсиздик 58,
Тел/факс: 871632 (22892)
Эл.адрес: zerendi_stroi@aqmola.gov.kz

«15» 08 2024 жыл № 823

Директору
ТОО «Кокшетау Горсельпроект»
Митрофанову А.Ф.

ГУ «Отдел архитектуры, градостроительства и строительства Зерендинского района» сообщает, что на участках планируемого строительства по объекту «Строительство Досугового центра в поселке Алексеевка, Зерендинского района, Акмолинской области» и в данном районе ливневая канализация не существует. В связи с чем представить технические условия на ливневую канализацию для выше-указанного участка не представляется возможным.

Руководитель отела **А. Шоманов**

Приложение
к Правилам содержания и
защиты зеленых насаждений
в населенных пунктах

АКТ
обследования зеленых насаждений

"10" 10 **2023 г.**

Район: Акмолинская область, Зерендинский район, в границах Алексеевского сельского округа

Мы, нижеподписавшиеся,
И.о.руководителя отдела ГУ ОЖКХ, ЖИ, ПТ и АД Зерендинского района Б.Хасенеев
должностное лицо уполномоченного органа
(должность, Ф.И.О., наименование органа)
и представитель заказчика
в лице руководителя ГУ «Отдел архитектуры градостроительства и строительства Зерендинского района» БИН 060140008148 Жумабекова Р. А.
(Ф.И.О., должность)
произвели обследование с выездом на предмет нахождения зеленых насаждений в административных границах Алексеевского сельского округа по объекту «Строительство пожарного депо в поселке Алексеевка, Зерендинского района, Акмолинской области», в следствии чего установлено, что в границах указанного участка согласно выезда установлено, что на территории данного участка зеленые насаждения не расположены.
подпадающих под снос, пересадку объектов
В результате установлено:

№	Породный состав зеленых насаждений	Под снос		Пересадка		Сохраняются		Качественное (фактическое) состояние		
		количество	диаметр	количество	диаметр	количество	диаметр	хорошо	удовлетворительно	неудовлетворительно
1	0	0	0	0	0	0	0			
	0	0	0	0	0	0	0			
	0	0	0	0	0	0	0			

Настоящий акт составлен в 3 экземплярах.
Примечание: Акт обследования не является документом, дающим возможность на снос или пересадку зеленых насаждений.

Получил представитель заказчика _____ Жумабеков Р.А.

И.о.руководителя отдела ГУ ОЖКХ, ЖИ,ПТ и АД
Зерендинского района _____ Б.Хасенеев
(*Должностное лицо уполномоченного органа подпись, Ф.И.О., печать*)

Специалист отдела ЖКХ, ЖИ, ПТ и АД
Зерендинского района _____ А. Ткаченко

Проектировщик/Исполнитель не могут разрешить спор по Договору, любая из сторон может потребовать решения этого вопроса в соответствии с законодательством Республики Казахстан.

12 Прочие условия

12.1 Налоги и другие обязательные платежи в бюджет подлежат уплате в соответствии с налоговым и таможеным законодательствами Республики Казахстан.

12.2 Любые изменения и дополнения к Договору совершаются в той же форме, что и заключение Договора.

12.3 Внесение изменения в заключенный Договор при условии неизменности качества и других условий, явившихся основой для выбора Проектировщика/Исполнителя, допускается в случаях, предусмотренных в пункте 2 статьи 45 Закона.

12.4 Передача обязанностей одной из Сторон по Договору допускается только с письменного согласия другой Стороны.

12.5 Договор составлен на казахском и русском языках, имеющих одинаковую юридическую силу, заключен посредством веб-портала

12.6 В части, неурегулированной Договором, Стороны руководствуются законодательством Республики Казахстан.

14 Реквизиты Сторон

Заказчик:
Государственное учреждение "Отдел архитектуры, градостроительства и строительства Зерендинского района"
Акмолинская область, Зерендинский район, с.Зеренда, ГАУЕЛСИЗДИК, 58
БИН 060140008148
БИК KKMFKZ2A
ИИК KZ37070103KSN0323000
РГУ "КОМИТЕТ КАЗНАЧЕЙСТВА МИНИСТЕРСТВА ФИНАНСОВ РК"
Тел.: 87163222893.87163222892
Руководитель Жумабеков Рустем Абайевич

Поставщик (Получатель средств при заключении поставщиком договора финансирования под уступку денежного требования (факторинга):
Товарищество с ограниченной ответственностью "Кокшетау горсельпроект"
Акмолинская область, г.Кокшетау, Абая, 85
БИН/ИИН 060740004147
БИК HSBKKZKX
ИИК KZ366017321000000636
АО "Народный Банк Казахстана"
Тел.: 8(7162)40-19-06
Руководитель Митрофанов Анатолий Филиппович

Расшифровка аббревиатур:

Данный документ согласно пункту 1 статьи 7 ЗРК от 7 января 2003 года «Об электронном документе и электронной цифровой подписи» равнозначен документу на бумажном носителе.

«ЗЕРЕНДІ АУДАНЫНЫҢ СӘУЛЕТ, ҚАЛА ҚҰРЫЛЫСЫ ЖӘНЕ ҚҰРЫЛЫС БӨЛІМІ» МЕМЛЕКЕТТІК МЕКЕМЕСІ

ГОСУДАРСТВЕННОЕ УЧРЕЖДЕНИЕ «ОТДЕЛ АРХИТЕКТУРЫ, ГРАДОСТРОИТЕЛЬСТВА И СТРОИТЕЛЬСТВА ЗЕРЕНДИНСКОГО РАЙОНА»

021200, Ақмола облысы, Зеренді ауданы, Зеренді селосы, Тәуелсіздік, 58
Телефакс: 871632 (22892)
Эл.адрес: zerendi_stroi@akmola.gov.kz

021200, Акмолинская область, Зерендинский район, с. Зеренда, ул.Тауелсиздик 58,
Телефакс: 871632 (22892)
Эл.адрес: zerendi_stroi@akmola.gov.kz

«15» 08 2024 жыл № 824

Руководителю
ТОО «Консалтинг Строй»
г-ну Б.К.Токуову
010000, РК, г.Астана,
пр.Сарыарка, 13/1, пр.Абая 13, оф.214
Тел.+7(775)117-00-23
stroi_kokshe@mail.ru

«Заявка на проведение экспертизы рабочего проекта»

Настоящим направляем для проведения комплексной вневедомственной экспертизы (КВЭ) рабочий проект:

РП «Строительство Досугового центра в поселке Алексеевка, Зерендинского района, Акмолинской области».

«Заказчиком» вышеуказанного проекта является - **ГУ «Отдел строительства, архитектуры и градостроительства Зерендинского района».**

«Исполнителем», Генеральным проектировщиком, является **ТОО «Кокшетау горсельпроект».**

«Плательщиком» является **ТОО «Кокшетау горсельпроект».**

Проект нами рассмотрен и согласован. Оплату гарантируем.

Реквизиты стороны «Заказчик»:
Государственное учреждение «Отдел архитектуры, градостроительства и строительства Зерендинского района» Акмолинская область, Зерендинский район, с.Зеренда, ТАУЕЛСИЗДИК, 58 БИН 060140008148
БИК KKMFKZ2A
ИИК KZ37070103KSN0323000
РГУ «КОМИТЕТ КАЗНАЧЕЙСТВА МИНИСТЕРСТВА ФИНАНСОВ РК» Тел.: 87163222893,87163222892 Руководитель Шоманов Ауезхан Ержанович

Реквизиты стороны «Плательщик»:
ТОО «Кокшетау горсельпроект»,020000, Акмолинская обл.г.Кокшетау, ул.Абая 85.
БИН060740004147
БИКHSBKKZKX
ИИК KZ366017321000000636
АО «Народный Банк Казахстана»
Тел.:8(7162)40-19-06, Email:msproekt11@mail.ru
Руководитель Митрофанов Анатолий Филиппович

Согласовано:
Директор ТОО «Кокшетау горсельпроект»: Митрофанов А.Ф.

Руководитель **А. Шоманов**

Ақмола облысы ветеринария басқармасының жанындағы «Зеренді ауданының ветеринарлық станциясы» шаруашылық жүргізу құқығындағы коммуналдық мемлекеттік кәсіпорны

021200, Зеренді селосы, Мир көшесі, 64
тел/факс: 8 (716-32) 20-1-01

Коммунальное государственное предприятие на праве хозяйственного ведения «Ветеринарная станция Зерендинского района» при управлении ветеринарии Акмолинской области

021200, село Зеренда, ул. Мира, 64
тел/факс: 8 (716-32) 20-1-01

«Зеренді ауданының сәулет, қала құрылысы және құрылыс бөлімі» мемлекеттік мекемесі
Государственное учреждение «Отдел архитектуры, градостроительства и строительства Зерендинского района»
№ 1426
18. 09 2023 ж/т.

«Зеренді аудандық сәулет, қала құрылысы және құрлыс болімі» мемлекеттік мекемесі болім басшысы Р. Жұмабековка

Ақмола облысы ветеринария басқармасы жанындағы «Зеренді ауданынын ветеринарлық станциясы» ШЖҚ КМК Сіздің 2023 жылғы 12 қыркүйек № 879 хатынызға жауап ретінде 1000 метр радиуста сібір жарасы көмінділерінің жоқтығын растайтын хатты ұсынамыз жер телімі 01-160-031-1236. Орналаскан жері: Зеренді ауданы, Алексеевка ауылдық округі, Алексеевка ауылы, берілген координаттар бойынша сібір жарасының ошақтары мен сібір жарасынын қорымдары (мал қорымдары) жок.

КГП на ПХВ «Ветеринарная станция Зерендинского района» при управлении ветеринарии Акмолинской области в ответ на Ваше письмо №879 от 12.09.2023 г. предоставляем письмо подтверждение об отсутствии сибиреязвенных захоронении в радиусе 1000 метров от земельного участка 01-160-031-1236 Местоположение: Зерендинский район, Алексеевский сельский округ, село Алексеевка, по предоставленным координатам сибиреязвенные очаги и сибиреязвенные захоронения (скотомогильники) отсутствуют.

Руководитель **Жанаев К.Т.**

Бас маман **Аятхан Б.**

Исп.Жусупова М.Ж
Тел 87163220101

18 09

«Утверждаю»

ТОО «Кокшетау горсельпроект»

Директор

_____ Митрофанов А.Ф.

«Согласовано»

ГУ «Отдел архитектуры
градостроительства и строительств
Зерендинского района»
Акмолинской области

Руководитель

_____ Шоманов А.Е.

Расчёт командировочных расходов по авторскому надзору

Строительство Досугового центра в селе Алексеевка Зерендинского района Акмолинской области

Расчёт командировочных расходов по авторскому надзору составлен согласно «Порядка определения сметной стоимости строительства в Республике Казахстан» (НДЦС РК 8.01-08-2022), с учетом изменений и дополнений в соответствии с Приказом №41-нк от 20.03.2023, п.11.17.

Пункт назначения командировки:

РК, село Алексеевка Зерендинского района Акмолинской области.

Данные для расчёта:

Наименование	Ед. изм.	Кол-во
Расстояние от места постоянной работы эксперта в Кокшетау до места назначения в Алексеевке (в одну сторону)	км	30
Количество командированных сотрудников	человек	2
Количество суток в командировке с учетом проезда	суток / чел	1
Продолжительность строительства	месяцев	11
Количество поездок в месяц	поездки	4
Общее количество поездок [= продолж. стр-ва × кол-во поездок в месяц]	поездки	44

Общая сумма всех командировочных расходов на авторский надзор	**тенге, без НДС**	**759 466 ₸**

Согласно Постановления правительства РК от 11 мая 2018 года №256 с внесенными изменениями от 13 апреля 2023 года №291 «Порядок возмещения расходов на служебные командировки в пределах Республики Казахстан» п.3, командированному работнику возмещаются следующие расходы:

1. Суточные расходы (в ценах 2024 года, без НДС)

С учётом расстояния (30 км от Кокшетау до Алексеевки) и продолжительности поездок (одни сутки), за каждые сутки нахождения в командировке каждому командированному сотруднику возмещаются суточные расходы в размере одного месячного расчётного показателя (МРП). Сумма рассчитывается, как произведение всех значений по строке из приведённой ниже таблицы,

[3692 тенге × 1 × 2 × 1 × 44 = 324896 тенге]:

Год	МРП, тенге	МРП, шт.	Человек	Суток в поездке на одного чел.	Общее количество поездок	Сумма без НДС, тенге
2024	3 692 ₸	1	2	1	44	324 896 ₸

2. Расходы по проезду (в прогнозных ценах 2024 года, без НДС)

Расходы по проезду эксперта авторского надзора и водителя к месту командирования и обратно к месту постоянной работы на легковом автомобиле:

Наименование	Сумма без НДС, тенге
Расходы по проезду	434 570 ₸

3. Итоговая сумма (без НДС)

Общая сумма всех командировочных расходов на авторский надзор:

Наименование	Сумма без НДС, тенге
Суточные + Расходы по проезду	**759 466 ₸**

Расчёт составил
инженер-экономист Лупин М.В.

"Зеренді ауданының сәулет, қала құрылысы және құрылыс бөлімі" мемлекеттік мекемесі

Государственное учреждение "Отдел архитектуры, градостроительства и строительства Зерендинского района"

Зеренді ауданы, Тәуелсіздік көшесі, № 58 үй

Зерендинский район, улица Тауелсиздик, дом № 58

Номер: KZ17VUA01083845

Товарищество с ограниченной ответственностью "Кокшетау горсельпроект"

020000, Республика Казахстан,
Акмолинская область, Кокшетау Г.А.,
г.Кокшетау, улица Абая, дом № 85

СОГЛАСОВАНИЕ ЭСКИЗА (ЭСКИЗНОГО ПРОЕКТА)

Государственное учреждение "Отдел архитектуры, градостроительства и строительства Зерендинского района" рассмотрев Ваше заявление от 19.02.2024 KZ81SEP00916154 на согласование эскиза (эскизного проекта), согласовывает эскиз (эскизный проект).

Дата согласования: 27.02.2024

Руководитель отдела **Шоманов Ауезхан Ержанович**

Бұл құжат ҚР 2003 жылдың 7 қаңтарындағы «Электронды құжат және электронды сандық қол қою» туралы заңның 7 бабы, 1 тармағына сәйкес қағаз бетіндегі заңмен тең.
Электрондық құжат www.elicense.kz порталында құрылған.Электрондық құжат түпнұсқасын www.elicense.kz порталында тексере аласыз.
Данный документ согласно пункту 1 статьи 7 ЗРК от 7 января 2003 года «Об электронном документе и электронной цифровой подписи» равнозначен документу на бумажном носителе. Электронный документ сформирован на портале www.elicense.kz. Проверить подлинность электронного документа вы можете на портале www.elicense.kz.