РЕСПУБЛИКА КАЗАХСТАН
ТОО "РЕМСТРОЙПРОЕКТ"
Лицензия № 17003461

Рабочий проект

Заказ № 010/2020

Строительство школы-детского сада на 150 мест в селе Оймауыт Жанажолского сельского округа Байганинского района Актюбинского области

Детский сад (Блок А)
Школа (Блок Б)
Водопровод и канализация

ТОМ 2

Альбом 6

2021г.

РЕСПУБЛИКА КАЗАХСТАН
ТОО "РЕМСТРОЙПРОЕКТ"
Лицензия № 17003461

Рабочий проект

Заказ № 010/2020

Строительство школы-детского сада на 150 мест в селе Оймауыт Жанажолского сельского округа Байганинского района Актюбинского области

Детский сад (Блок А)
Школа (Блок Б)
Водопровод и канализация

ТОМ 2

Альбом 6

Директор ТОО "Ремстройпроект" Сапаралиева А.К.

Главный архитектор проекта Иманбаев М.М.

2021г.

Ведомость рабочих чертежей основного комплекта

Лист	Наименование	Примечание
1	Общие данные	
2	План подвала.Сети В1,Т3,Т4,К1	
3	План первого этажа.Блок А.Сети В1,Т3,Т4,К1,К3	
4	План первого этажа.Блок Б.Сети В1,Т3,Т4,К1,К3	
5	План второго этажа.Блок Б	
6	Схемы К1,К3	
7	Схема В1,Т3,Т4	
8	Водомерный узел со счетчиком Ирвикон СВ-200Ф20	
9	Водомерный узел со счетчиком Ирвикон СВ-200Ф32	
10	Уплотнение трубопроводов проходящих через строительные конструкции	

Ведомость ссылочных и прилагаемых документов

Обозначение	Наименование	Примечание
	Ссылочные документы	
4.900-9 выпуск 0,1	Узлы и детали трубопроводов из	
	пластмассовых труб для систем	
	водоснабжения и канализации	
СК часть 10 подраздел 5	Санитарные приборы и их установка	
4.904-69	Детали крепления санитарно-	
	технических приборов и трубопроводов	
	Прилагаемые документы	
010/20- 1 -ВК С	Спецификация оборудования	
	изделий и материалов.	

Проект разработан в соответствии с нормами и правилами, действующими на территории Республики Казахстан, и предусматривает, мероприятия, обеспечивающие взрывобезопасность и пожаробезопасность при эксплуатации здания.

Главный архитектор проекта *Имандаев М.М.*

Общие указания

Проект внутренних систем холодного, горячего водоснабжения и канализации здания выполнен на основании технического задания.

Рабочий проект выполнен в соответствии с требованиями государственных нормативов, действующих в Республике Казахстан:

- СН РК 4.01-01-2011/СП РК 4.01-101-2012 "Внутренний водопровод и канализация зданий и сооружений",
- СН РК 2.02-01-2014/ СП РК 2.02-101-2014 "Пожарная безопасность зданий и сооружений",
- СН РК 4.01-03-2013/СП РК 4.01-103-2013 "Наружные сети и сооружения водоснабжения и канализации",

В здание запроектирован 1 ввод водопровода Ф 90 мм.Система водопровода - хозяйственно-питьевая, противопожарная объединенная.

Для учета расхода воды на вводе в здание установлен водомерный узел Ирвикон СВ -200Ф65.Счетчик рассчитан на пропуск хозпитьевого и противопожарного расходов воды.

Потребный напор определен согласно расчетам, и обеспечивается напором в наружных сетях.Напор в наружных сетях-40м.

Горячее водоснабжение от теплового узла. На вводе в тепловой узел установлен водомерный узел Ирвикон СВ -200Ф20, установленный на сети холодной воды.

Прокладка магистралей систем В1, Т3, Т4 по 1 этажу с непосредственным присоединением к ним стояков, приборов.

Внутренное пожаротушение выполняется от пожарных кранов, установленных с учетом радиуса действия пожарного рукава и половины высоты помещения-24м.Краны установлены на 1-2 этажах в коридорах.Пожарные краны приняты диаметром 50мм, пожарные рукава 20 м, диаметр вспрыска наконечника 16мм

Магистральные трубопроводы, подводки к стоякам и подъемам выполнены из стальных труб по ГОСТу 3262-75*., подводки к приборам выполнить из полипропиленновых труб, по ГОСТу 32415-2013.

Все трубопроводы, кроме подводок к приборам, подлежат изоляции K-Flex ST.

Сертификат пожарной безопасности СССПБ.RU.ОП044.Н00053.

Полиэтиленовые трубопроводы в местах пересечения перегородок должны проходить через стальные гильзы, концы которых выступают на 20-50 мм от пересекаемой поверхности.

Системы Т3 и Т4 в блоке с детским садом необходимо закольцевать в раздевальнях в шкафах для детской одежды.Около умывальников в детском саду установлены термосмесители, для регулирования температуры горячей и холодной воды.Смешанная вода не должна быть выше 37°С.Оборудование для детей в детском саду в туалетных специальное, детское, отдельное от оборудования для взрослых.

Система канализации - хозяйственно-бытовая и производственная.Трубопроводы и фасонные части по ГОСТ 226893-89.

На всех умывальниках для персонала в кухне установить локтевые смесители.

Подключение технологического оборудования в буфетных, в моечных и производственных цехах кухни к системе К3 выполнять с разрывом струи не менее 20мм от верха приемной воронки.

Ведомость видов работ подлежащих приемке с составлением актов освидетельствования скрытых работ

Обозначение	Наименование	Примечание
СНиП 3.05.01-85	Испытание и герметичность узлов санитарно-	
п.2.9	технических систем на месте их изготовления.	
СНиП 3.05.01-85	Гидравлическое или пневматическое испытание	
п.3.9	трубопроводов при скрытой прокладке до их	
	закрытия.	

Основные показатели по чертежам водопровода и канализации

Наименование системы	Потребный напор на вводе, м	Расчетный расход				Установл. мощность эл.двигат. кВт	Приме-чание
		$м^3$/сут	$м^3$/ч	л/с	при пожаре л/с		
В1	20,10	11,24	4,12	1,94	2,60		
Т3		3,45	1,75	0,91			
К1		11,24	4,12	3,54			

Экспликация технологического оборудования

24	Ванна моечная 2-х секционная,г.р.1200*500*780мм	ВМП-7-2-5РН
13	Ванна моечная 450х450х860	

Изм.	Кол. уч.	Лист	№ док.	Подп.	Дата	010/20-1-ВК		
						Строительство школы детского сада на 150 мест в селе Оймауыт Жанажолского сельского округа Байганинского района Актюбинской области		
ГАП		Имандаев			06.21	Детский сад (Блок А) Школа (Блок Б)	Стадия: РП	Лист: 1 / Листов:
Разраб.		Ураева			06.21			
Н.контр.		Сапаралиева			06.21	Общие данные	ТОО"РЕМСТРОЙПРОЕКТ"	

Согласовано

Взам.инв.№

Подп. и дата

Инв. № подл.

Копировал

А4х3

План на отм.0.000

М 1:100

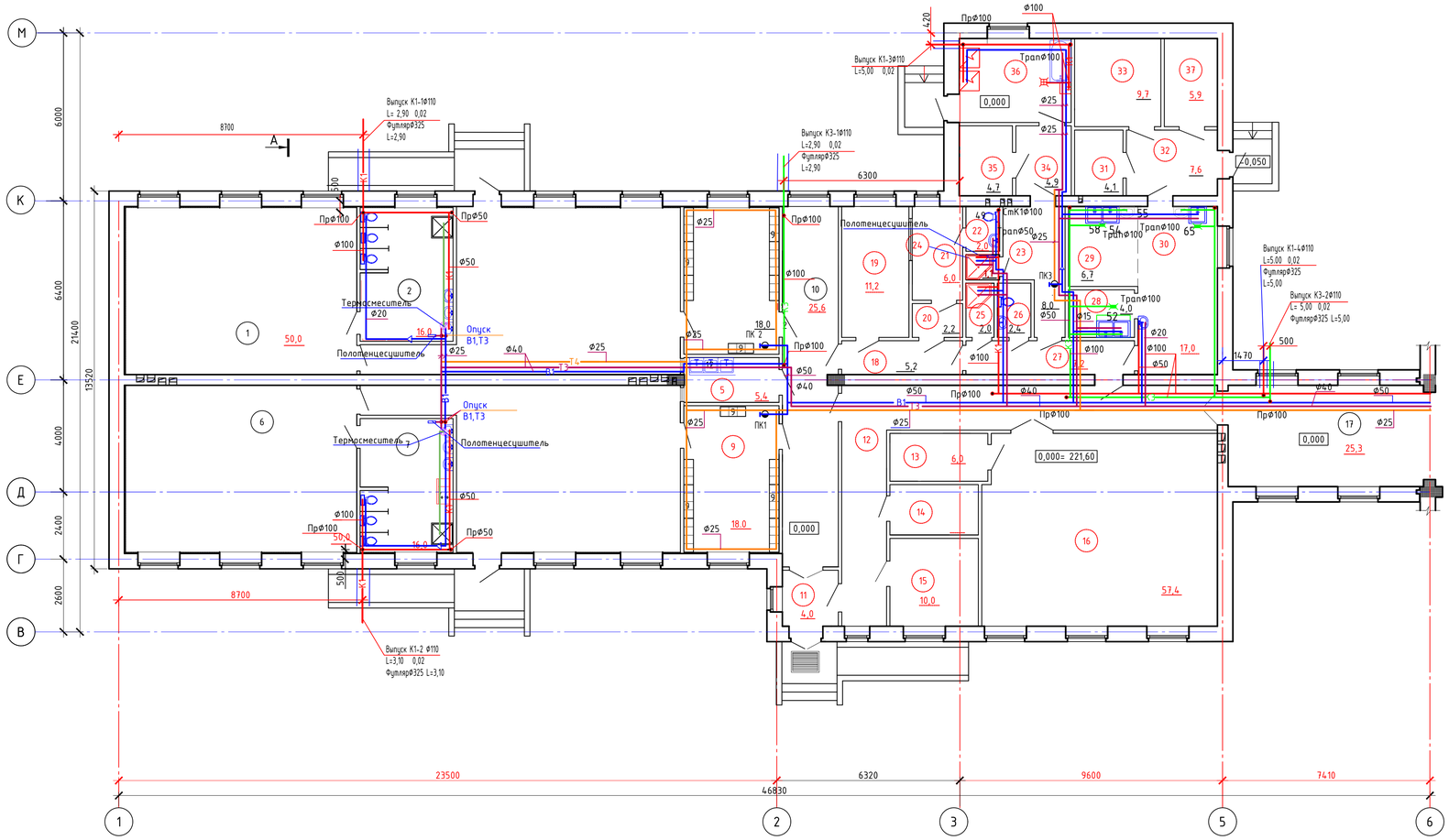

Экспликация помещений

Номер помещения	Наименование	Площадь, м²	Кат.* помещения
1	Спальня	50,0	Д
2	Туалетная	16,0	Д
3	Групповая	51,6	Д
4	Раздевальная	18,0	Д
5	Буфетная	5,4	Д
6	Спальня	50,0	Д
7	Туалетная	16,0	Д
8	Групповая	51,6	Д
9	Раздевальная	18,0	Д
10	Коридор	25,6	Д
11	Тамбур	4,0	Д
12	Коридор	32,6	Д
13	Кладовая при зале	6,0	Д
14	Кабинет психолога (логопеда)	6,0	Д
15	Кабинет заведующего	10,0	Д
16	Универсальный зал для музыкальных и		
	гимнастических занятий	57,4	Д
17	Галлерея	25,3	Д
18	Коридор	5,2	Д
19	Кабинет врача	11,2	Д
20	Приемная изолятора	2,2	Д
21	Палата изолятора	6,0	Д
22	Санузел изолятора	2,0	Д
23	Комната персонала	8,0	Д
24	Душевая	1,1	Д
25	Комната хранения уборочного инвентаря	2,0	Д
26	Санузел персонала	2,4	Д
27	Коридор	7,2	Д
28	Моечная кухонной посуды	4,0	Д
29	Заготовочный цех	6,7	Д
30	Кухня с раздаточной	17,0	Д
31	Кладовая овощей	4,1	Д
32	Загрузочная	7,6	Д
33	Кладовая сухих продуктов	9,7	Д
34	Гладильная	4,9	Д
35	Складское помещение для хранения чистого (запасного) белья	4,7	Д
36	Стиральная	12,0	Д
37	Складское помещение для хранения жесткого интвентаря	5,9	Д
	Итого:	567,4	

БЛОК-СХЕМА

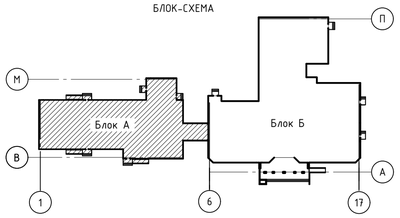

Изм.	Кол. уч.	Лист	№ док.	Подп.	Дата
ГАП		Иманбаев			06.21
Разраб.		Ураева			06.21
Н.контр.		Сапаралиева			06.21

010/20-1-ВК

Строительство школы-детского сада на 150 мест в селе Оймауыт Жанажолского сельского округа Байганинского района Актюбинской области

Детский сад
Блок А

Стадия	Лист	Листов
РП	2	

План первого этажа.Блок А.
Сети В1,Т3,Т4,К1,К3

ТОО "Ремстройпроект"

Формат А1

Согласовано

Взам. инв. №

Подп. и дата

Инв. № подл.

План первого этажа

М 1:100

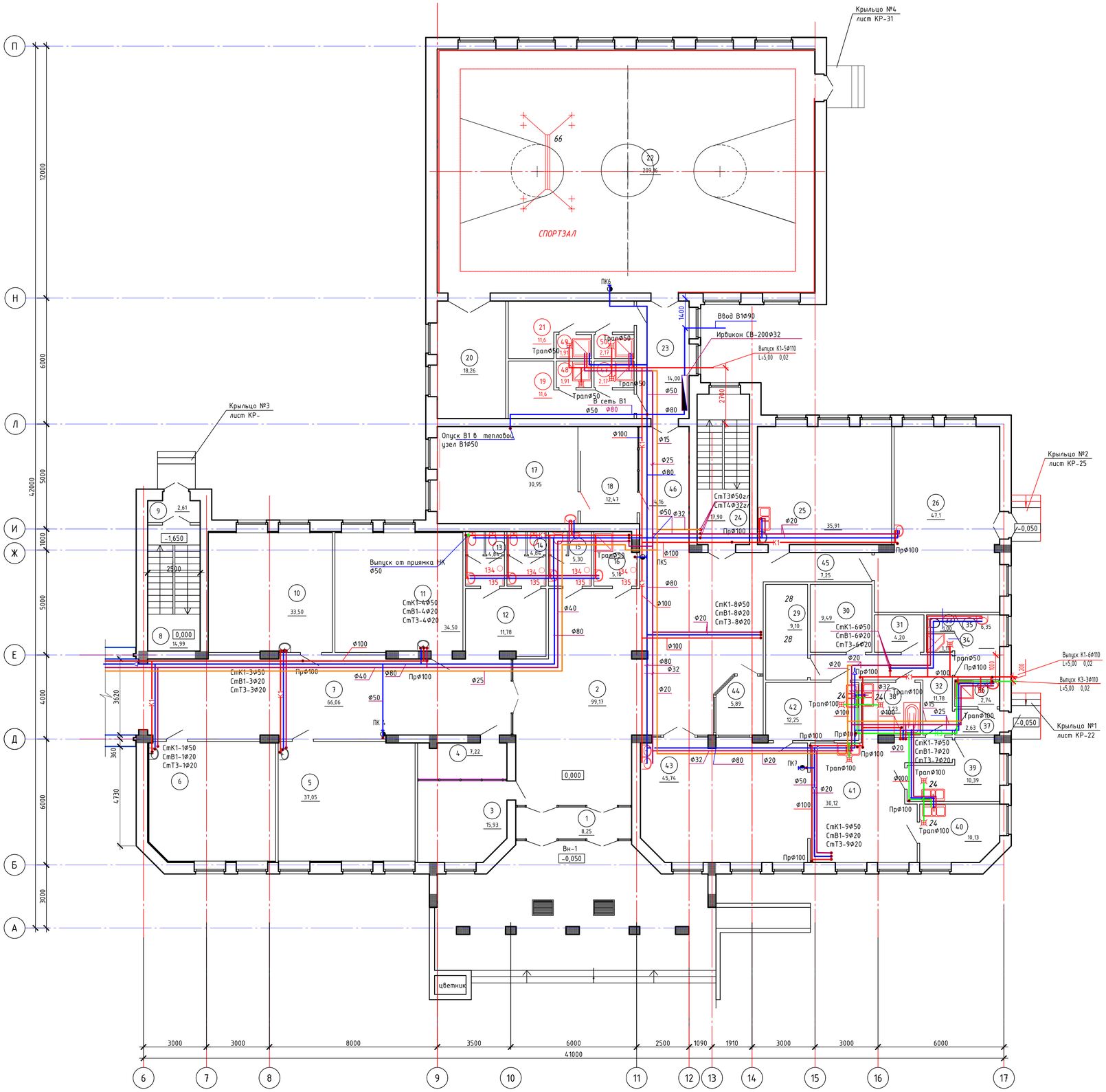

Экспликация помещений первого этажа

Номер помещения	Наименование	Площадь, м²	Кат.* помещения
1	Тамбур	8.25	Д
2	Вестибюль	99.17	Д
3	Гардероб для старших классов	15.93	Д
4	Гардероб для младших классов	7.22	Д
5	Начальный класс	37.05	Д
6	Начальный класс	33.91	Д
7	Рекреация	66.06	Д
8	Лестничная клетка	14.99	Д
9	Тамбур	2.61	Д
10	Начальный класс	33.5	Д
11	Начальный класс	34.5	Д
12	Коридор	11.78	Д
13	Санузел для девочек	4.84	Д
14	Санузел для мальчиков	4.84	Д
15	Санузел для персонала	5.3	Д
16	Комната техперсонала и уборочного инвентаря	5.1	Д
17	Кабинет директора	30.95	Д
18	Кабинет делопроизводителя	12.47	Д
19	Раздевальная для мальчиков	11,6	Д
20	Снарядная	18.26	Д
21	Раздевальная для девочек	11,6	Д
22	Спорт зал	209.16	Д
23	Коридор	14,0	Д
24	Лестничная клетка	17.9	Д
25	Мастерская по обработке тканей	35.91	Д
26	Комбинированная мастерская по обработке дерева и металла	47.1	Д
27	Свободный номер		
28	Свободный номер		
29	Помещение хранения мясо-рыбных продуктов	9.1	Д
30	Кладовая для овощей	9.49	Д
31	Кладовая сухих продуктов	4.2	Д
32	Коридор	11.78	Д
33	Санузел для персонала	1,0	Д
34	Душевая	1.11	Д
35	Комната персонала	6.35	Д
36	Хранение пищевых отходов	2.74	Д
37	Тамбур	2.63	Д
38	Моечная кухонной посуды	7.23	Д
39	Овощной цех	10.39	Д
40	Мясной цех	10.13	Д
41	Кухня (горячий цех)	30.12	Д
42	Моечная столовой посуды	12.25	Д
43	Обеденный зал	45.74	Д
44	Пост охраны	5.89	Д
45	Коридор	7.25	Д
46	Коридор	14.16	Д
47	Санузел	2,17	Д
48	Душевая	1,91	Д
49	Душевая	1,91	Д
50	Санузел	2,17	Д
	Итого:	995,75	

БЛОК-СХЕМА

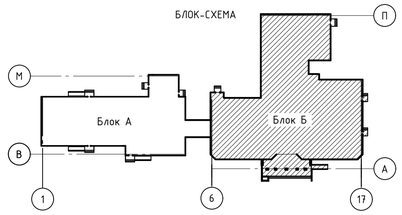

Изм.	Кол. уч.	Лист	№ док.	Подп.	Дата
ГАП		Иманбаев			06.21
Разраб.		Ураева			06.21
Н.контр.		Сапаралиева			06.21

010/20-1-ВК

Строительство школы-детского сада на 150 мест в селе Оймауыт Жанажолского сельского округа Байганинского района Актюбинской области

Школа
Блок Б

Стадия	Лист	Листов
РП	3	

План первого этажа.Блок А.
Сети В1,Т3,Т4,К1,К3

ТОО "Ремстройпроект"

Согласовано

Взам. инв. №

Подп. и дата

Инв. № подл.

Формат А1

План подвала

М 1:100

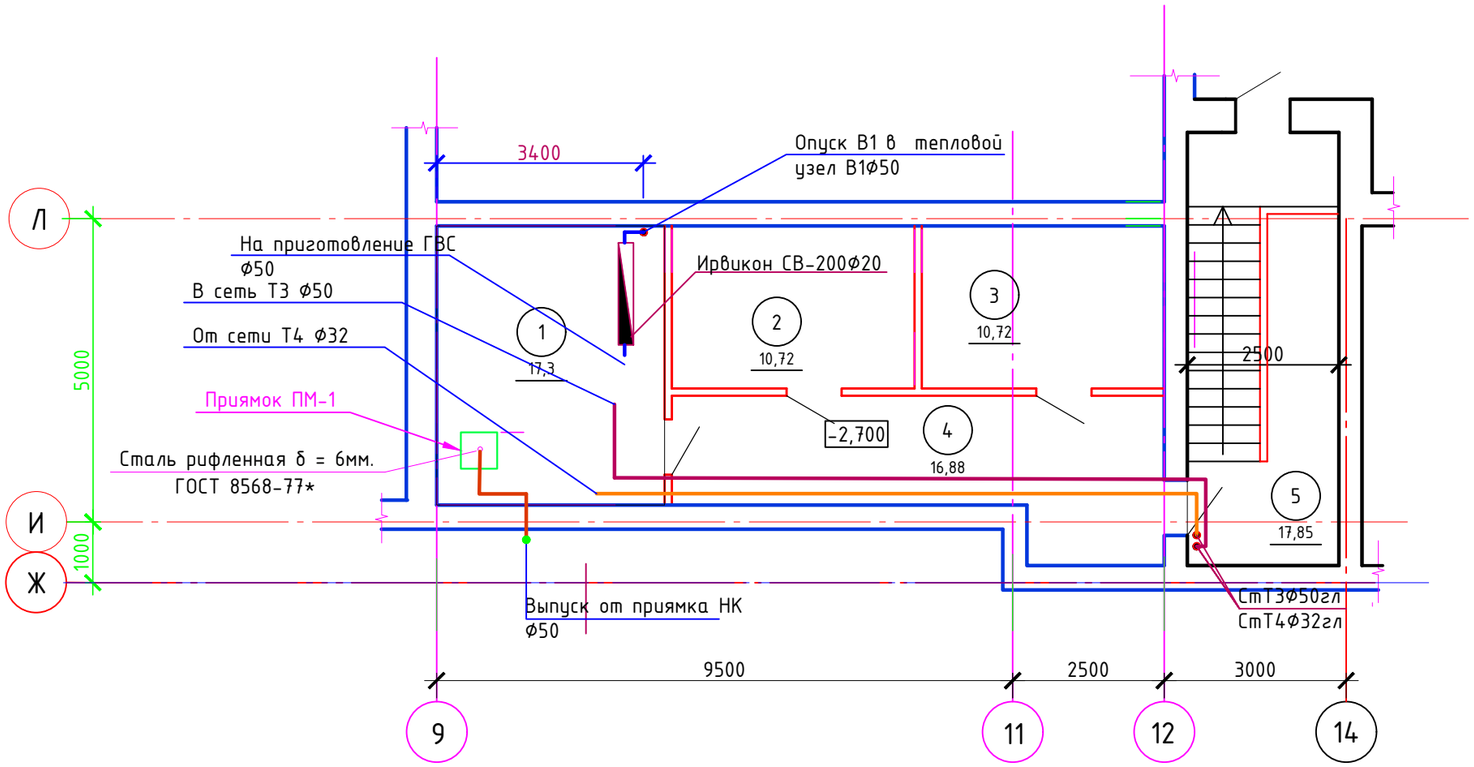

Экспликация помещений подвала

Номер поме-щения	Наименование	Площадь, м²	Кат.* поме-щения
1	Тепловой узел	17.3	Д
2	Тех помещение	10.72	Д
3	Электрощитовая	10.72	Д
4	Коридор	16.88	Д
5	Вход в подвал	17,85	Д
	Итого:	73,47	

БЛОК-СХЕМА

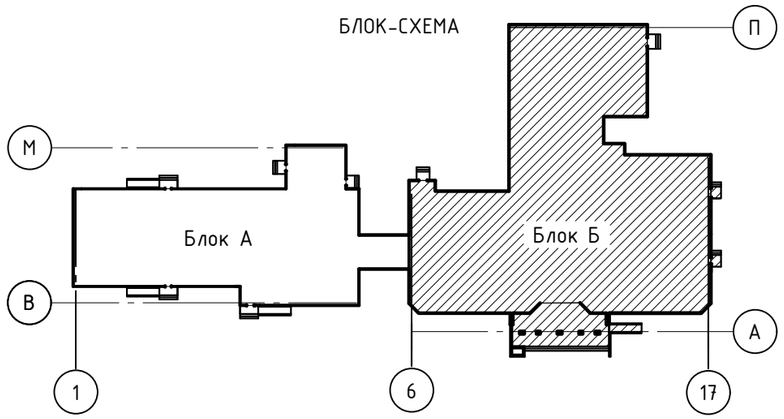

Изм.	Кол. уч.	Лист	№ док.	Подп.	Дата
ГАП		Имандаев			06.21
Разраб.		Ураева			06.21
Н.контр.		Сапаралиева			06.21

010/20- 1 -ВК

Строительство школы-детского сада на 150 мест в селе Оймауыт Жанажолского сельского округа Байганинского района Актюбинской области

Школа
Блок Б

Стадия	Лист	Листов
РП	4	

План подвала.Сети В1,Т3,Т4,К1

ТОО "Ремстройпроект"

Согласовано

Взам. инв. №

Подп. и дата

Инв. № подл.

Копировал

А3

План второго этажа

М 1:100

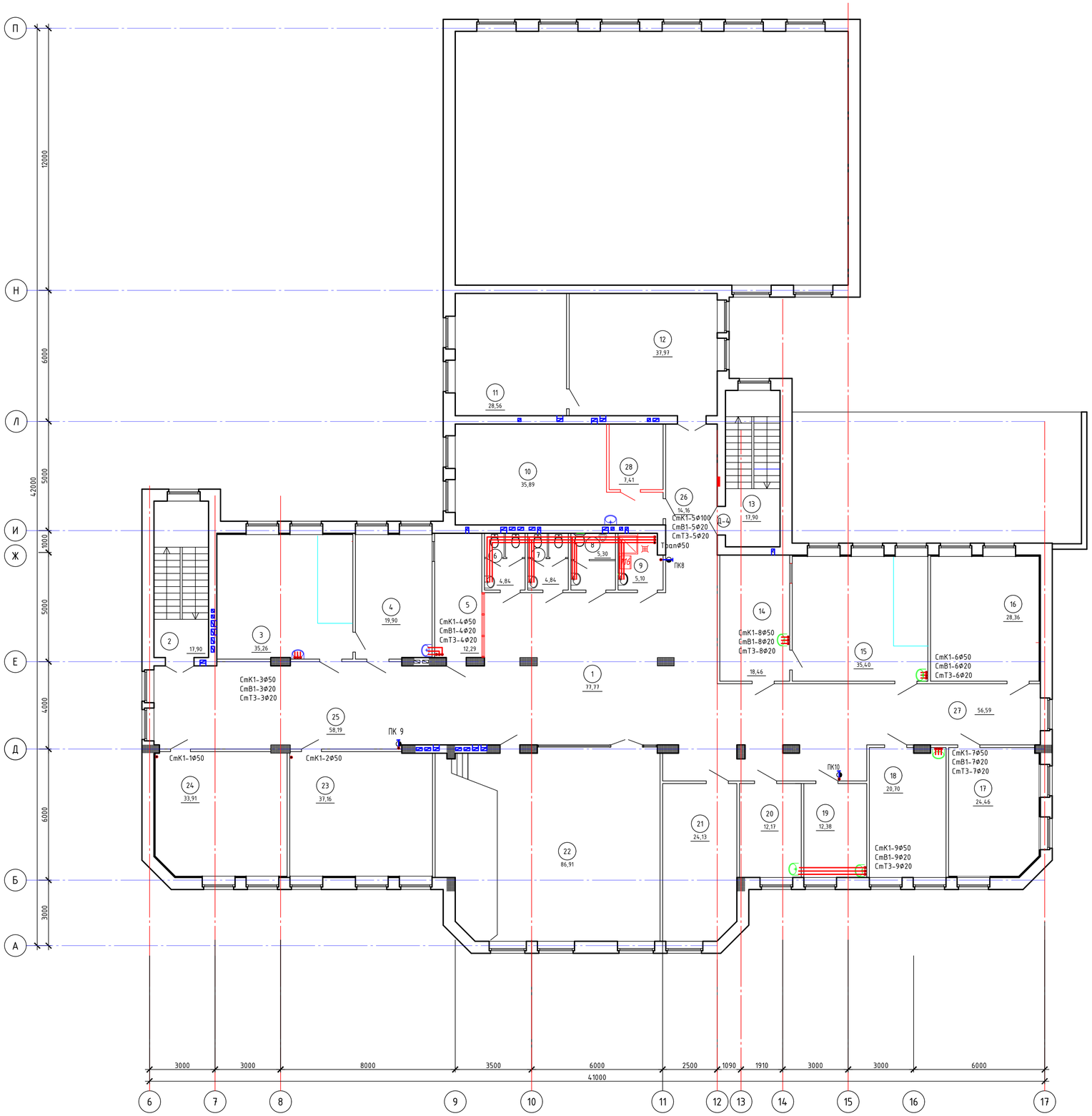

Экспликация помещений второго этажа

Номер помещения	Наименование	Площадь, м²	Кат.* помещения
1	Рекреация	77.77	Д
2	Лестничная клетка	17.9	Д
3	Кабинет химии	35.26	Д
4	Лаборантская	19.9	Д
5	Кабинет заведующего хоз.частью	12.29	Д
6	Санузел для девочек	4.84	Д
7	Санузел для мальчиков	4.84	Д
8	Санузел для персонала женский	5.3	Д
9	Комната техперсонала и уборочного инвентаря	5.1	Д
10	Компьютерный класс	35,89	Д
11	Общешкольный ресурсный центр	28.56	Д
12	Библиотека с читальным залом	37.97	Д
13	Лестничная клетка	17.9	Д
14	Лаборантская	18.46	Д
15	Кабинет физики	35.4	Д
16	Кабинет иностран.языка	28.36	Д
17	Кабинет IT класса	24.46	Д
18	Учительская- метод.кабинет	20.7	Д
19	Кабинет врача	12.38	Д
20	Процедурная	12.17	Д
21	Кабинет психолога (логопеда-дефектолога)	24.13	Д
22	Актовый зал	86.91	Д
23	Класс	37.16	Д
24	Класс	33.91	Д
25	Рекреация	58.19	Д
26	Коридор	14.16	Д
27	Коридор	56.59	Д
28	Лаборантская	7,41	Д
	Итого:	773,91	

БЛОК-СХЕМА

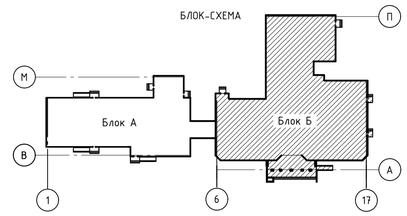

Изм.	Кол. уч.	Лист	№ док.	Подп.	Дата
ГАП		Иманбаев			06.21
Разраб.		Ураева			06.21
Н.контр.		Сапаралиева			06.21

010/20-1-ВК

Строительство школы-детского сада на 150 мест в селе Оймауыт Жанажолского сельского округа Байганинского района Актюбинской области

Школа
Блок Б

Стадия	Лист	Листов
РП	5	

План второго этажа.Блок Б

ТОО "Ремстройпроект"

Формат А1

Согласовано

Взам. инв. №

Подп. и дата

Инв. № подл.

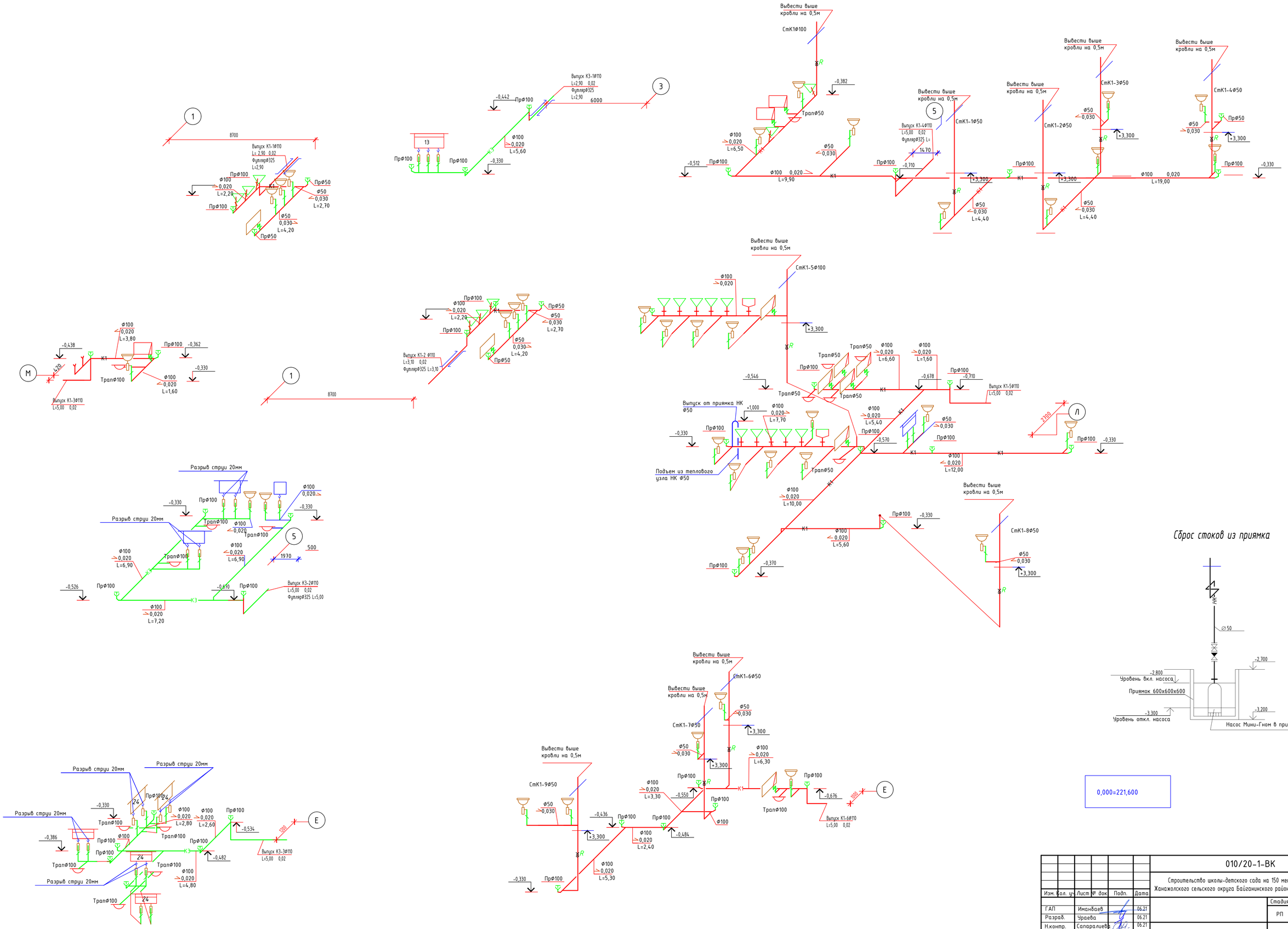

Изм.	Кол. уч.	Лист	№ док	Подп.	Дата	010/20-1-ВК		
						Строительство школы-детского сада на 150 мест в селе Оймауыт Жанажолского сельского округа Байганинского района Актюбинской области		
ГАП		Иманбаев			06.21		Стадия	Лист	Листов
Разраб.		Ураева			06.21		РП	6	
Н.контр.		Сапаралиева			06.21				
						Схемы К1,К3	ТОО "Ремстройпроект"		

Согласовано

Взам. инв. №

Подп. и дата

Инв. № подл.

Формат А1

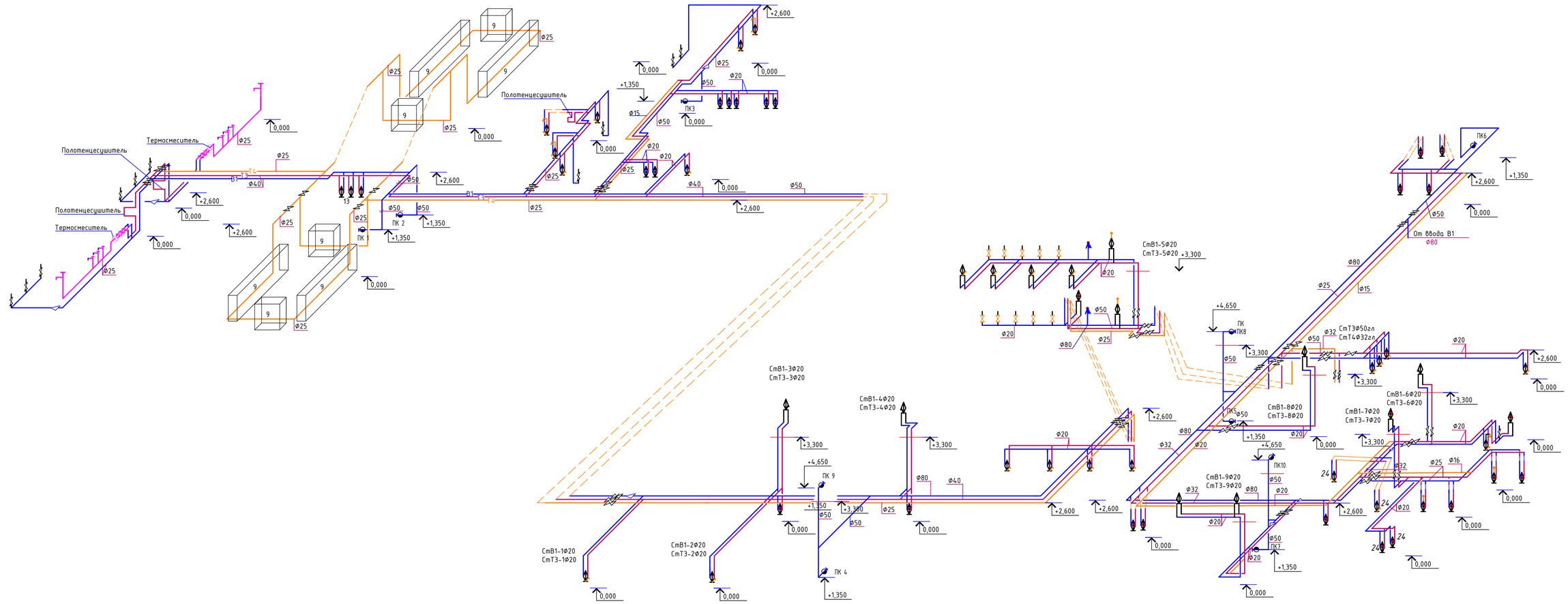

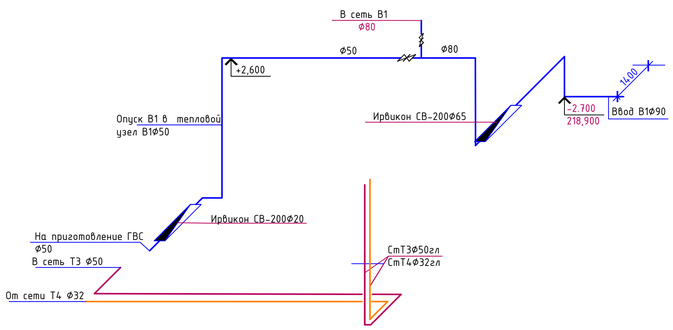

0,000=221,600

						010/20-1-ВК		
						Строительство школы-детского сада на 150 мест в селе Оймауыт Жанажолского сельского округа Байганинского района Актюбинской области		
Изм.	Кол. уч.	Лист	№ док.	Подп.	Дата			
ГАП		Иманбаев			06.21	Детский сад Блок А	Стадия	Лист	Листов
Разраб.		Ураева			06.21		РП	7	
Н.контр.		Сапаралиева			06.21	Схема В1,Т3,Т4	ТОО "Ремстройпроект"		

Согласовано

Взам. инв. №

Подп. и дата

Инв. № подл.

Формат А1

УВ2

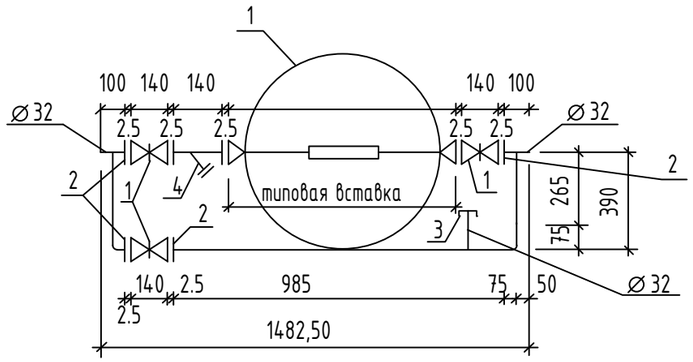

1

В2 ТИПОВАЯ ВСТАВКА СО СЧЕТЧИКОМ 20 ∅

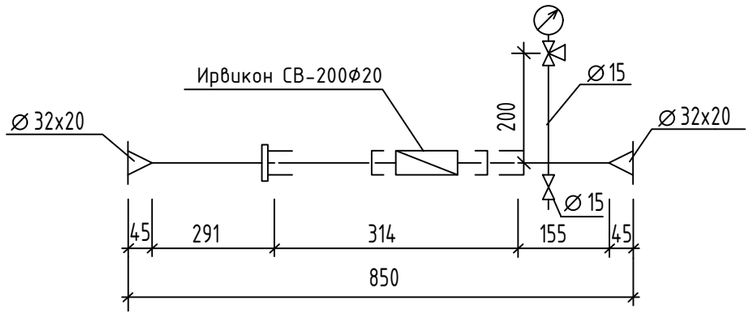

Лист разработан в соответствии с проектными решениями серии 5.901-1-3.0

СПЕЦИФИКАЦИЯ

Поз.	Обозначение	Наименование	Кол.	Масса ед., кг	Приме-чание
		УВ2 без вставки			
1	ТУ26-07-1464-88	Вентиль чугунный			
		фланцевый 15ч9р2 32∅	3	5,5	шт
2	ГОСТ 12820-80 *	Фланец Ру10 3∅	4	1,4	шт
3	ГОСТ 8963-85 *	Пробка Ц-15	1	0.04	шт
4	ФММ-32	Фильтр магнитный			
		муфтовый 3∅	1	2,2	шт
	ГОСТ 3262-75 *	Труба Ц 32х3.2	2,115	3,18	м
		В4. Типовая водомерная			
		вставка			
	ТУ4213-001-03215076-92	Счетчик холодной воды			
		крыльчатый 2∅	1	3,8	компл.
	ГОСТ 12820-80 *	Фланец Ру10 3∅	2	1,4	шт
	ГОСТ 2405-88	Манометр показывающий	1	0.92	шт
	11Б18БК	Кран трехходовой 15∅	1	0.26	шт
	ТУ 26-07-1061-77				
	15ч8р2 ТУ 26-07-1465-88	Вентиль муфтовый 15∅	1	0.75	шт
		Труба Ц 15х2.8	0.300	1.32	м

Изм.	Кол.уч	Лист	№док	Подпись	Дата
ГАП		Иманбаев			06.21
Разраб.		Ураева			06.21
Н.контр.		Сапаралиева			06.21

010/20- 1 -ВК

Строительство школы детского сада на 150 мест в селе Оймауыт Жанажолского сельского округа Байганинского района Актюбинской области

Стадия	Лист	Листов
РП	8	

Водомерный узел со счетчиком Ирвикон СВ-200Ф20

ТОО "Ремстройпроект"

Взам. инв. N | Подпись и дата | Инв. N подл.

Формат А 3

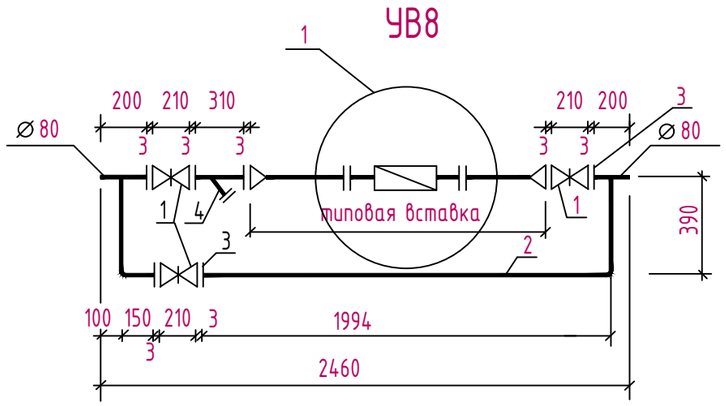

1

В4 ТИПОВАЯ ВСТАВКА СО СЧЕТЧИКОМ ⌀ 65

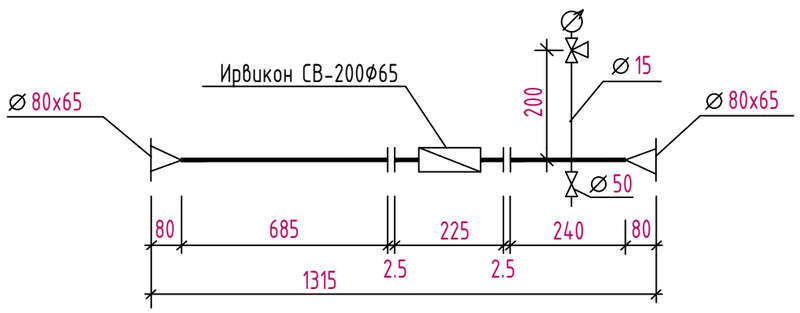

Лист разработан в соответствии с проектными решениями серии 5.901-1-3.0

СПЕЦИФИКАЦИЯ

Марка поз.	Обозначение	Наименование	Кол.	Масса ед.,кг	Приме-чание
		УВ2 без вставки			
1	ТУ26-07-1399-86	Задвижка чугунная			
		фланцевая 30ч 6бр⌀ 80	3	29,00	шт
2	ГОСТ 3262-75*	Труба Ц 80х4.50	3.30	12.51	м
3	ГОСТ 12820-80*	Фланец Ру10⌀ 80	4	3.81	шт
4	ФМФ-80	Фильтр магнитный			
		фланцевый⌀ 80	1	26	шт
		В4. Типовая водомерная			
		вставка			
	ТУ4213-001-03215076-92	Счетчик холодной воды 65 ⌀	1	16	компл.
	ГОСТ 12820-80 *	Фланец Ру10 80⌀	2	3.96	шт
		Фланец Ру10 65⌀	2	2.80	шт
	ГОСТ 2405-88	Манометр показывающий	1	0.92	шт
	11Б18БК	Кран трехходовой 15 ⌀	1	0.26	шт
	ТУ 26-07-1061-77				
	15ч8р2	Вентиль муфтовый 50 ⌀	1	5.80	шт
	ТУ 26-07-1474-88				
	ГОСТ 3262-75 *	Труба Ц 15х2.8	0.200	1.32	м
		Ц 50х3.5	0.300	5.03	м
		Ц 65х4	0.925	7.26	м

Изм.	Кол.уч	Лист	№док	Подпись	Дата	010/20- 1 -ВК			
						Строительство школы-детского сада на 150 мест в селе Оймауыт Жанажолского сельского округа Байганинского района Актюбинской области			
ГАП		Иманбаев			06.21		Стадия	Лист	Листов
Разраб.		Ураева			06.21		Р	9	
Н.контр.		Сапаралиева			06.21	Водомерный узел со счетчиком Ирвикон СВ-200Ф65	ТОО "Ремстройпроект"		

Формат А3

Взам. инв. №	Подпись и дата	Инв. N подл.
		10619

Уплотнение стальных трубопроводов холодного и горячего водоснабжения, проходящих через конструкцию

а)капитальной стены

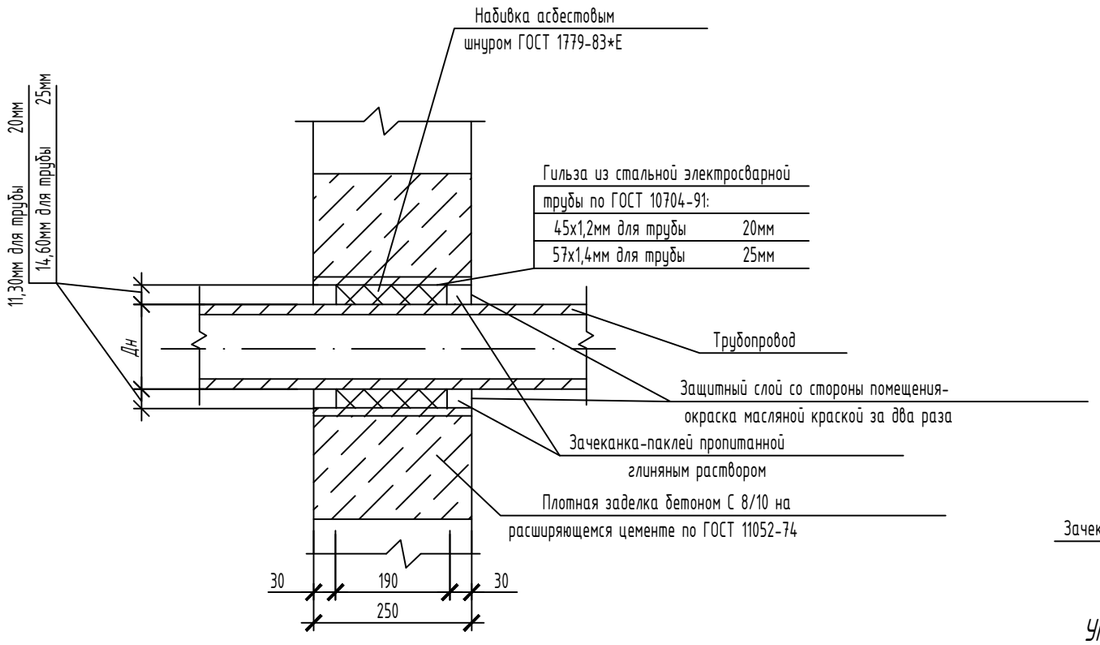

б)перегородки

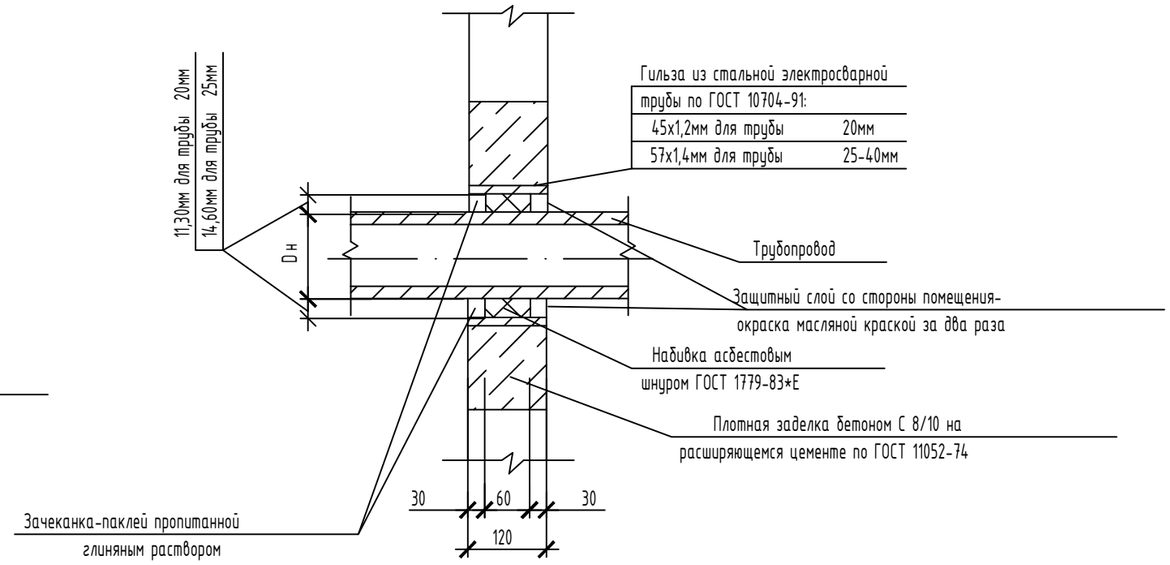

Узел герметизации ввода водопровода, выпусков канализации

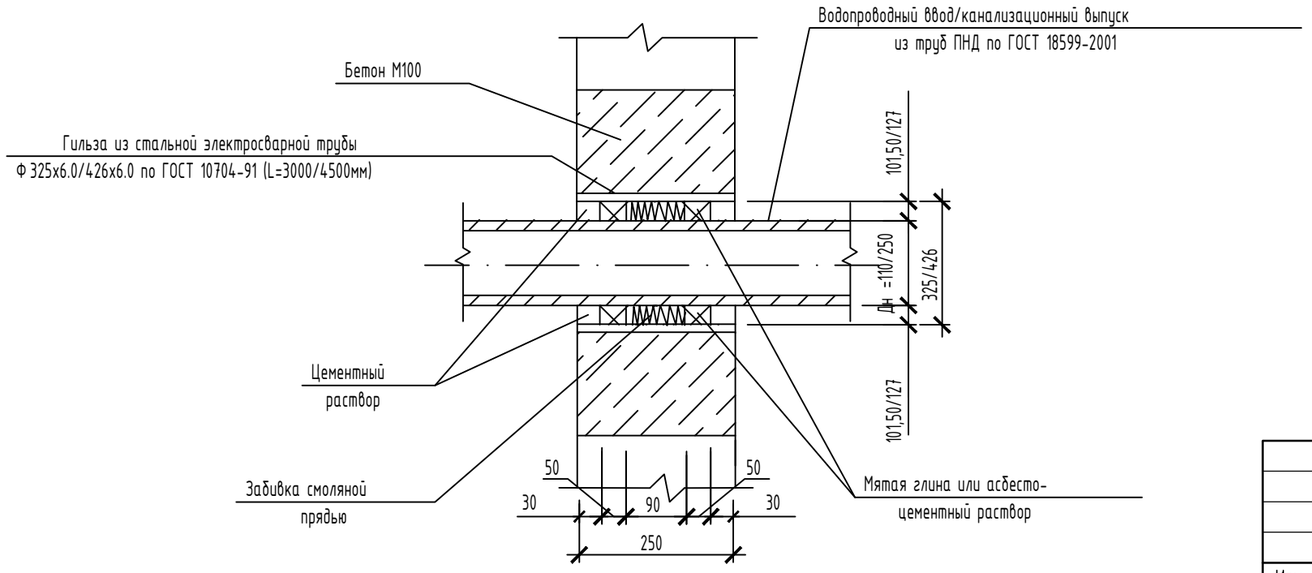

Уплотнение канализационных трубопроводов из пластмассовых труб, проходящих через перекрытия

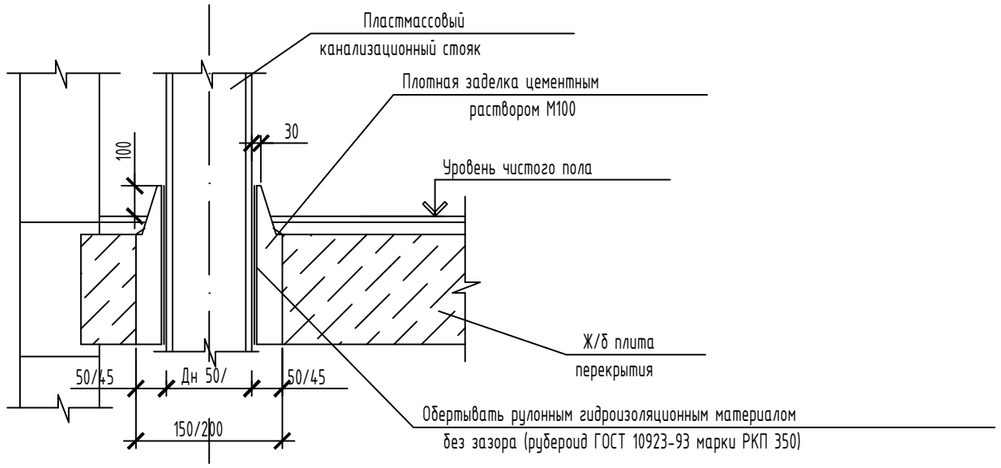

Изм.	Кол.уч.	Лист	№ док.	Подпись	Дата	010/20-1-ВК		
						Строительство школы детского сада на 150 мест в селе Оймауыт Жанажолского сельского округа Байганинского района Актюбинской области		
ГАП		Иманбаев			06.21		Стадия	Лист	Листов
Разраб.		Ураева			06.21		РП	10	
Н.контр.		Сапаралиева			06.21	Уплотнение трубопроводов проходящих через строительные конструкции	ТОО "Ремстройпроект"		

Согласовано

Взам. инв. N

Подпись и дата

Инв. N подл.

Распечатан: 28.07.2015 Файл: G:\жил дом 1 а,б.dwg

Позиция	Наименование и техническая характеристика	Тип, марка, обозначение документа, опросного листа	Код оборудования, изделия, материала	Завод-изготовитель	Единица измерения	Коли-чество	Масса единицы кг	Примечания
1	2	3	4	5	6	7	8	9
	Оборудование.Дет.сад							
	Унитаз тарельчатый с косым выпуском детский	УнТ1ДФГОСТ 30493-96			шт	6		
	Бачок смывной керамический	БН8пф ГОСТ 21485.5-94			шт	6		
	Гибкая подводка к унитазу	ТУ 400-28-168-76			шт	6		
	Унитаз тарельчатый с косым выпуском	УнТ1 ГОСТ 30493-96			шт	2		
	Бачок смывной керамический	БнКВП ГОСТ 21485.5-94			шт	2		
	Гибкая подводка к унитазу	ТУ 400-28-168-76			шт	2		
	Умывальник керамический детский	УмПр1ДФС ГОСТ 30493-96			шт	6		
	Кран водоразборный КВ-15Д	ГОСТ 19681-94			шт	6		
	Сифон пластмассовый бутылочный	СБУ,ГОСТ23289-94			шт	12		
	Умывальник керамический	УмПр2СПБС ГОСТ 30493-96			шт	6		
	Смеситель для умывальника	СМ-МДЦБА,ГОСТ 25809-96			шт	3		
	Смеситель для умывальника локтевой	СМ-УмОЛРН,ГОСТ 25809-96			шт	3		
	Ванна чугунная эмалированная облегченная	ГОСТ 18297-96 ВЧМ-1700			шт	1		
	Сифон пластмассовый с выпуском и переливом	СПунВн ТУ 21-26-304-88			шт	1		
	Смеситель для ванны	См-ВДРНШл-15			шт	1		
	Поддон душевой эмалированный мелкий 700х700, с водосливной пластмассовой арматурой	ПСЭ			шт	4		
	Смеситель для душа стационарный	СМ-Д-Ст ГОСТ 25809-96			шт	2		
	Сифон пластмассовый с выпуском и переливом	СПунВн ТУ 21-26-304-88			шт	4		
	Полотенцесушитель латунный Ф25	ТУ 21-26-281-87			шт	3		
	Трап чугунный эмалированный Ф50	ГОСТ 1811-97			шт	1		
	Трап чугунный эмалированный Ф100	ГОСТ 1811-97			шт	2		
	Термостатический смеситель Кор fgescheit HD 3/4				шт	2		

Взам. инв. №

Подп. и дата

Инв.№ подл.

Изм.	Кол.уч.	Лист	№док	Подп.	Дата
ГАП		Иманбаев			06.21
Разраб.		Ураева			06.21
Н.контр.		Сапаралиева			06.21

010/20-1 -ВК С

Строительство школы детского сада на 150 мест в селе Оймауыт Жанажолского сельского округа Байганинского района Актюбинской области

Стадия	Лист	Листов
РП	1	7

Спецификация оборудования изделий и материалов.

ТОО "Ремстройпроект"

Копировал

Позиция	Наименование и техническая характеристика	Тип, марка, обозначение документа,опросного листа	Код оборудования, изделия, материала	Завод-изготовитель	Единица измерения	Коли чество	Масса единицы	Примечание
1	2	3	4	5	6	7	8	9
	Вентиль для В1 Ф20 к термосмесителю	15ч8р2 ТУ26-07-1474-88			шт	2		
	Вентиль для Т3 Ф20 к термосмесителю	15б1бк ТУ26-07-1392-86			шт	2		
	Обратный клапан Ф20 16кч11р ТУ26-07-1392-86				шт	2		
	Смеситель для мойки с душевой сеткой	См-МДЦБШл-15			шт	8		
	Сифон пластмассовый бутылочный	СБУ,ГОСТ23289-94			шт	8		
	Стиральная машина Haier HW100-BP14986E на 10кг				шт	2		
	Душевое устройство				шт	2		
	Водопровод В1							
	Вентиль Ф25	15ч8р2 ТУ26-07-1474-88			шт	4		
	Труба полипропиленовая PPRC20 PN20 (условно Ф15)	ГОСТ 32415-2013			м	55,00		
	Труба стальная оцинкованная Ц25х3,2	ГОСТ 3262-75*			м	50,00/50.00		
	Труба стальная оцинкованная Ц40х3,5	ГОСТ 3262-75*			м	20,40/20.40		
	Труба стальная оцинкованная Ц50х3,5	ГОСТ 3262-75*			м	33,60/33,60		
	Шаровый кран Ф20				шт	8		
	Изоляция Tube K-FLEX ST 13X28-2	ТУ2535-001-75218277-05			м	50,00		
	Изоляция Tube K-FLEX ST 13X42-2				м	50,00		
	Опора для трубы (скользящая) Ф20 (клипса)	ГОСТ 32415-2013			шт	50		
	Муфта Ф20	ГОСТ 32415-2013			шт	14		
	Крепление стальных труб магистральных через 3м				кг	35.00		
	Уголки стальные гнутые равнополочные 50х3,0 ГОСТ 19771-93							
	Задвижка фланцевая чугунная Ф50				шт	1		
	Водопровод Т3,Т4							
	Вентиль Ф15	15ч8р2 ТУ26-07-1474-88			шт	1		
	Ф25				шт	8		

Взам. инв. №

Подп. и дата

Инв.№ подл.

Позиция	Наименование и техническая характеристика	Тип, марка, обозначение документа, опросного листа	Код оборудования, изделия, материала	Завод-изготовитель	Единица измерения	Коли чество	Масса единицы	Примечание
1	2	3	4	5	6	7	8	9
	Труба полипропиленовая PPRC20 PN20 (условно Ø15)	ГОСТ 32415-2013			м	55,00		
	Труба стальная оцинкованная Ц15х2,8	ГОСТ 3262-75*			м	15,60/15,60		
	Труба стальная оцинкованная Ц25х3,2	ГОСТ 3262-75*			м	116,00/116,00		
	Труба стальная оцинкованная Ц40х3,5	ГОСТ 3262-75*			м	50,00/50.00		
	Изоляция Tube K-FLEX ST 13X18-2				м	15,60		
	Изоляция Tube K-FLEX ST 13X28-2	ТУ2535-001-75218277-05			м	116,00		
	Изоляция Tube K-FLEX ST 13X42-2				м	50,00		
	Опора для трубы (скользящая) Ø20 (клипса)	ГОСТ 32415-2013			шт	50		
	Муфта Ø20	ГОСТ 32415-2013			шт	14		
	Крепление стальных труб магистральных через 3м				кг	35.00		
	Уголки стальные гнутые равнополочные 50х3,0 ГОСТ 19771-93							
	Оборудование противопожарное							
	Кран пожарный комплект:				шт	3		
	Клапан пожарный запорный проходной с муфтовым и	ТУ 26-07-225-78						
	цапковым присоединительными концами Ø50	1Б1р			шт	3		
	Ствол пожарный ручной со спрыском Ø16;Ø50	ГОСТ 9923-80Е РС-50			шт	3		
	Головка рукавная напорная соединительная Ø50	ГОСТ 2217-76 ГР-50			шт	6		
	Головка соединительная муфтовая Ø50	ГОСТ 2217-76 ГМ-50			шт	3		
	Рукав пожарный напорный льняной L= 20м Ø50	ГОСТ 472-75			шт	3		
	Шкаф пожарный 650(Н)х230х540	ШПК-Пульс-310			шт	3		
	Труба стальная оцинкованная Ц50х3,5	ГОСТ 3262-75*			м	10,20		
	Уголок ковкого чугуна° 90 -I-50	ГОСТ8946-75			шт	3		

Взам. инв. №

Подп. и дата

Инв.№ подл.

Позиция	Наименование и техническая характеристика	Тип, марка, обозначение документа, опросного листа	Код оборудования, изделия, материала	Завод-изготовитель	Единица измерения	Коли чество	Масса единицы	Примечание
1	2	3	4	5	6	7	8	9
	Канализация К1							
	Труба ТКР-ПНД50	ГОСТ 226893-89			м	22,00		
	Труба ТКР-ПНД110	ГОСТ 226893-89			м	50,00		
	Труба ТКР-ПНД110(на выпуске)	ГОСТ 226893-89			м	16,00		
	Футляр-труба стальная электросварная Ф325х6,0	ГОСТ 10704-91			м	11,00		
	Канализация К3							
	Труба ТКР-ПНД110	ГОСТ 226893-89			м	30,00		
	Труба ТКР-ПНД110(на выпуске)	ГОСТ 226893-89			м	7,90		
	Футляр-труба стальная электросварная Ф325х6,0	ГОСТ 10704-91			м	7,90		

Взам. инв. №

Подп. и дата

Инв.№ подл.

Позиция	Наименование и техническая характеристика	Тип, марка, обозначение документа, опросного листа	Код оборудования, изделия, материала	Завод-изготовитель	Единица измерения	Коли чество	Масса единицы	Примечание
1	2	3	4	5	6	7	8	9
	Оборудование.Школа							
	Унитаз тарельчатый с косым выпуском	УнТ1 ГОСТ 30493-96			шт	11		
	Бачок смывной керамический	БНвпф ГОСТ 21485.5-94			шт	11		
	Гибкая подводка к унитазу	ТУ 400-28-168-76			шт	11		
	Умывальник керамический	УмПр2СПБС ГОСТ 30493-96			шт	24		
	Сифон пластмассовый бутылочный	СБУ,ГОСТ23289-94			шт	24		
	Смеситель для умывальника	СМ-МДЦБА,ГОСТ 25809-96			шт	22		
	Смеситель для умывальника локтевой				шт	2		
	Поддон душевой эмалированный мелкий 700х700, с водосливной пластмассовой арматурой	ПСЭ			шт	8		
	Смеситель для душа стационарный	СМ-Д-Ст ГОСТ 25809-96			шт	8		
	Сифон пластмассовый с выпуском и переливом	СПунВн ТУ 21-26-304-88			шт	8		
	Смеситель для мойки с душевой сеткой	См-МДЦБШл-15			шт	5		
	Мойка технологическая 2-гнездовая				шт	5		
	Сифон пластмассовый бутылочный	СБУ,ГОСТ23289-94			шт	5		
	Писсуар настенный керамический с цельноотлитым сифоном	ГОСТ 755-85			шт	1		
	Кран писсуарный	Кр-Н-П ТУ 21-25-180-83			шт	1		
	Трап чугунный эмалированный Ф50	ГОСТ 1811-97			шт	7		
	Трап чугунный эмалированный Ф100	ГОСТ 1811-97			шт	6		
	Водопровод В1							
	Вентиль Ф20				шт	6		
	Ф25	15ч8р2 ТУ26-07-1474-88			шт	2		
	Ф32				шт	1		
	Труба полипропиленовая PPRC20 PN20 (условно Ф15)	ГОСТ 32415-2013			м	97,20		
	Труба стальная оцинкованная Ц20х2,8	ГОСТ 3262-75*			м	90,80/90,80		
	Труба стальная оцинкованная Ц25х3,2	ГОСТ 3262-75*			м	31,20/31,20		
	Труба стальная оцинкованная Ц32х3,2	ГОСТ 3262-75*			м	13,60/13,60		

Взам. инв. №

Подп. и дата

Инв.№ подл.

Позиция	Наименование и техническая характеристика	Тип, марка, обозначение документа,опросного листа	Код оборудования, изделия, материала	Завод-изготовитель	Единица измерения	Коли чество	Масса единицы	Примечание
1	2	3	4	5	6	7	8	9
	Труба стальная оцинкованная Ц50х3,5	ГОСТ 3262-75*			м	10,00/10,00		
	Труба стальная оцинкованная Ц80х4,0				м	86,00/86.00		
	Шаровый кран Ф20				шт	11		
	Изоляция Tube K-FLEX ST 13X22-2				м	90,80		
	Изоляция Tube K-FLEX ST 13X28-2	ТУ2535-001-75218277-05			м	31,20		
	Изоляция Tube K-FLEX ST 13X35-2				м	13,60		
	Изоляция Tube K-FLEX ST 13X54-2				м	10,00		
	Изоляция Tube K-FLEX ST 13X89-2				м	86,00		
	Опора для трубы (скользящая) Ф20 (клипса)	ГОСТ 32415-2013			шт	162		
	Муфта Ф20	ГОСТ 32415-2013			шт	45		
	Крепление стальных труб магистральных через 3м				кг	150.50		
	Уголки стальные гнутые равнополочные 50х3,0 ГОСТ 19771-93							
	Водомерный узел Ирвикон СВ-200Ф65				ком	1		
	Задвижка фланцевая чугунная Ф50				шт	3		
	Задвижка фланцевая чугунная Ф80				шт	5		
	Водопровод Т3,Т4							
	Вентиль Ф15				шт	2		
	Ф20				шт	8		
	Ф25	15ч8р2 ТУ26-07-1474-88			шт	4		
	Ф32				шт	2		
	Ф40				шт	2		
	Труба стальная оцинкованная Ц15х2,8	ГОСТ 3262-75*			м	16,30/16,30		
	Труба стальная оцинкованная Ц20х2,8	ГОСТ 3262-75*			м	178,00/97,20		
	Труба стальная оцинкованная Ц25х3,2	ГОСТ 3262-75*			м	9,00/9,00		
	Труба стальная оцинкованная Ц32х3,2	ГОСТ 3262-75*			м	13,60/13,60		

Взам. инв. №

Подп. и дата

Инв.№ подл.

Позиция	Наименование и техническая характеристика	Тип, марка, обозначение документа,опросного листа	Код оборудования, изделия, материала	Завод-изготовитель	Единица измерения	Коли чество	Масса единицы	Примечание
1	2	3	4	5	6	7	8	9
	Труба стальная оцинкованная Ц40х3,5	ГОСТ 3262-75*			м	38.80/38,80		
	Труба стальная оцинкованная Ц50х3,5	ГОСТ 3262-75*			м	21,00/21,00		
	Изоляция Tube K-FLEX ST 13X18-2				м	16,30		
	Изоляция Tube K-FLEX ST 13X22-2	ТУ2535-001-75218277-05			м	97,20		
	Изоляция Tube K-FLEX ST 13X28-2				м	9,00		
	Изоляция Tube K-FLEX ST 13X35-2				м	13,60		
	Изоляция Tube K-FLEX ST 13X42-2				м	38.80		
	Изоляция Tube K-FLEX ST 13X54-2				м	21,00		
	Опора для трубы (скользящая) Ф20 (клипса)	ГОСТ 32415-2013			шт	162		
	Муфта Ф20	ГОСТ 32415-2013			шт	45		
	Крепление стальных труб магистральных через 3м				кг	150.50		
	Уголки стальные гнутые равнополочные 50х3,0 ГОСТ 19771-93							
	Водомерный узел Ирвикон СВ-200Ф20				ком	1		
	Задвижка фланцевая чугунная Ф50				шт	3		
	Оборудование противопожарное							
	Кран пожарный комплект:				шт	7		
	Клапан пожарный запорный проходной с муфтовым и	ТУ 26-07-225-78						
	цапковым присоединительными концами Ф50	1Б1р			шт	7		
	Ствол пожарный ручной со спрыском Ф16;Ф50	ГОСТ 9923-80Е РС-50			шт	7		
	Головка рукавная напорная соединительная Ф50	ГОСТ 2217-76 ГР-50			шт	14		
	Головка соединительная муфтовая Ф50	ГОСТ 2217-76 ГМ-50			шт	7		
	Рукав пожарный напорный льняной L= 20м Ф50	ГОСТ 472-75			шт	7		
	Шкаф пожарный 650(Н)х230х540	ШПК-Пульс-310			шт	7		
	Труба стальная оцинкованная Ц50х3,5	ГОСТ 3262-75*			м	31,20		
	Уголок ковкого чугуна° 90 -I-50	ГОСТ8946-75			шт	7		

Взам. инв. №

Подп. и дата

Инв.№ подл.

Позиция	Наименование и техническая характеристика	Тип, марка, обозначение документа, опросного листа	Код оборудования, изделия, материала	Завод-изготовитель	Единица измерения	Коли чество	Масса единицы	Примечание
1	2	3	4	5	6	7	8	9
	Канализация К1							
	Труба ТКР-ПНД50	ГОСТ 226893-89			м	153,00		
	Труба ТКР-ПНД110	ГОСТ 226893-89			м	150,00		
	Труба ТКР-ПНД110(на выпуске)	ГОСТ 226893-89			м	30,00		
	Футляр-труба стальная электросварная Ø325х6,0	ГОСТ 10704-91			м	30,00		
	Канализация К3							
	Труба ТКР-ПНД110	ГОСТ 226893-89			м	38,00		
	Труба ТКР-ПНД110(на выпуске)	ГОСТ 226893-89			м	10,00		
	От приямка в тепл.узле							
	Насос Мини-Гном Q=7.0м /час, H=7.0м, N=0.6кВт				шт	1		
	Вентиль чугунный муфтовый ф 50	15ч8р2			шт	1		
	Труба стальная электросварная ф 57х3	ГОСТ 10704-91			м	12,00		

Взам. инв. №

Подп. и дата

Инв.№ подл.

Изм.	Кол.уч	Лист	№ док	Подпись	Дата

010/20-1-ВК С

Лист 8

Формат