РЕСПУБЛИКА КАЗАХСТАН
ТОО "РЕМСТРОЙПРОЕКТ"
Лицензия № 17003461

Рабочий проект

Заказ № 010/2020

Строительство школы-детского сада на 150 мест в селе Оймауыт Жанажолского сельского округа Байганинского района Актюбинского области

Школа
Блок Б
Конструктивные решения

Том 2
Альбом 4

2021г.

РЕСПУБЛИКА КАЗАХСТАН
ТОО "РЕМСТРОЙПРОЕКТ"
Лицензия № 17003461

Рабочий проект

Заказ № 010/2020

Строительство школы-детского сада на 150 мест в селе Оймауыт Жанажолского сельского округа Байганинского района Актюбинского области

Школа
Блок Б
Конструктивные решения

Том 2
Альбом 4

Директор ТОО "Ремстройпроект" Сапаралиева А.К.

Главный архитектор проекта Иманбаев М.М.

2021г.

Ведомость рабочих чертежей основного комплекта

Лист	Наименование	Примечание
КР-1	Общие данные (начало).	
КР-2	Общие данные (окончание).	
КР-3	Лестница ЛС-1.	
КР-4	Лестница ЛС-2.	
КР-5	Стремянка СТМ - 1.	
КР-6	План фундаментов.Сечение 1-1;2-2,3-3.	
КР-7	Раскладка фундаментных блоков по буквенным осям..	
КР-8	Раскладка фундаментных блоков по цифровым осям.	
КР-9	Схема перекрытия подвала.	
КР-10	Схема перекрытия на отметке +3,000..	
КР-11	Схема покрытия на отметке +6.300; 7.800; 8.000:	
КР-12	Монолитный участок МУ-1;МУ-2.	
КР-13	Выход на чердак.Разрез.	
КР-14	Схема расположения монолитного пояса ОПм-1 на отм. +7.700.	
КР-15	План стропильной системы.	
КР-16	Сечение стропильной системы 1-1 - 7-7.	
КР-17	Спецификация элементов стропильной системы.	
КР-18	Узлы кровли 1-3	
КР-19	Узлы кровли 4-6	
КР-20	Узлы кровли 7- 8	
КР-21	Слуховое окно.	
КР-22	Вход в подвал. Фрагмент плана. Сечение 1 - 1, 2 - 2.	
КР-23	Вход в подвал. Узлы А, Б, В. Спецификация элементов.	
КР-24	Крыльцо №1. План. Вид А. Вид Б. План фундамента	
КР-25	Крыльцо №1. Разрез 1-1. Разрез 2-2. Узлы 1, 2, 3	
КР-26	Узлы 4, 5. Спецификация элементов крыльца №1	
КР-27	Крыльцо №2. План. Вид А. Вид Б. План фундамента	
КР-28	Крыльцо №2. Разрезы 1-1, 2-2. Узлы 1, 2, 3.	
КР-29	Узлы 5, 6. Спецификация элементов №2.	
КР-30	Крыльцо №3. План. Вид А. Сечение 1-1. План фундаментов.	
КР-31	Крыльцо №3. Сечение 2-2. Узлы 1, 2, 3.	
КР-32	Узел 4. Спецификация элементов крыльца №3	
КР-33	Крыльцо главного входа. План. План фундаментов. Сечение 1-1, 2-2.	
КР-34	Крыльцо главного входа. Узлы 1, 2. Сечение 3-3. Спецификация элементов.	
КР-35	Фрагмент плана №1. Схема расположения элементов сцены.	

ВЕДОМОСТЬ ОСНОВНЫХ КОМПЛЕКТОВ РАБОЧИХ ЧЕРТЕЖЕЙ

Обозначение	Наименование	Примечание
АР	Архитектурные решения	
КР	Конструктивные решения	
ОВ	Отопление и вентиляция и кондиционирование	
ВК	Водопровод и канализация	
ЭОМ	Электроснабжение	
СС	Связь и сигнализация	
ПС	Пожарная сигнализация	
ТХ	Технологические решения	

ТЕХНИКО - ЭКОНОМИЧЕСКИЕ ПОКАЗАТЕЛИ

№п/п	Наименование	Ед. изм.	Кол-во	Примечание
1	Площадь застройки здания	$м^2$	1254.6	
2	Строительный объем	$м^3$	8547,58	
3	В том числе подвал	$м^3$	293,67	
4	Общая площадь здания	$м^2$	1843,13	
5	В том числе подвал	$м^2$	73,47	

Ведомость спецификаций

Лист	Наименование	Примечание
КР-3	Спецификация элементов лестницы.	
КР-4	Спецификация элементов лестницы.	
КР-5	Спецификация элементов стремянки СТМ-1.	
КР-6	Спецификация элементов фундаментов.	
КР-9	Спецификация элементов перекрытия. Спецификация элементов армирования МУ.	
КР-10	Спецификация элементов перекрытия	
КР-11	Спецификация элементов покрытия	
КР-12	Спецификация на изделие. Спецификация элементов .	
КР-13	Спецификация чердачного люка.	
КР-14	Спецификация элементов монолитного пояса	
КР-17	Спецификация элементов стропильной системы	
КР-21	Спецификация элементов слухового окна	
КР-23	Спецификация элементов.	
КР-26	Спецификация элементов на крыльцо КР-1	
КР-29	Спецификация элементов на крыльцо КР-2	
КР-32	Спецификация элементов на крыльцо КР-3	
КР-34	Спецификация элементов крыльца главного крыльца	
КР-35	Спецификация сборных элементов.	

ВЕДОМОСТЬ ССЫЛОЧНЫХ И ПРИЛАГАЕМЫХ ДОКУМЕНТОВ.

Обозначение	Наименование	Примечание
СН РК 1.02-03-2011	Порядок разработки, согласования, утверждения и состав проектной документации на строительство	
СН РК 3.02-11-2011 СП РК 3.02-111-2012	Общеобразовательные организации	
СНиП РК 2.02-05-2009	Пожарная безопасность зданий и сооружений	
СН РК 2.04-01-2011	Естественное и искусственное освещение	
СП РК 2.04-01-2017	Строительная климатология	
СН РК 2.04-04-2013 СП РК 2.04-107-2013	Строительная теплотехника	
СН РК 2.01-01-2013 СП РК 2.01-101-2013	Защита строительных конструкций от коррозий	
СН РК EN 1991-1-3(4):2003/2011	Нагрузки и воздействия на здания Ветровые воздействия	
СП РК EN 1996-1-1...2005-2011	Проектирование каменных конструкций	
СН РК EN 1992-1-1:2004/2011	Проектирование бетонных и железобетонных конструкции из тяжелых бетонов с предварительным напряжением арматуры	
СН РК 5.01-01-2013 СП РК 5.01.101-2013	Земляные сооружения, основания и фундаменты	
ГОСТ 30970-2014	Блоки дверные из поливинилхлоридных профилей	
ГОСТ 23747-2014	Блоки дверные из алюминиевых сплавов	
СН РК 3.02-37-2013 СП РК 3.02-137-2013	Крыши и кровли	
СН РК 3.02-36-2012 СП РК 3.02-136-2012	Полы	
ГОСТ 530-2012	Кирпич и камни керамические. Общие ТУ.	
ГОСТ 379-2015	Кирпич, камни, блоки и плиты перегородочные силикатные Общие технические условия	

- Армированная кладка .
- Перегородки из керамического кирпича
- Перегородки из силикатного кирпича
- Наружные стены из силикатного кирпича, облицованные гипсокартоном.

Согласовано

Взам. инв. №

Подп. и дата

Инв. № подл.

Разработанная документация является конфидециальным документом между ТОО"Ремстройпроект" и Заказчиком и не может полностью или частично тиражироватбся и распространяться , а также передоваться третьим лицам без предварительного письменного согласия другой стороны.

Технические решения, принятые в рабочем проекте, соответствуют требованиям экологических , санитарно- гигиенических, противопожарных и других действующих норм и правил и обеспечивают безопасную для жизни и здоровья людей эксплуатацию объекта при соблюдении предусмотренных рабочим проектом мероприятий.

Главный архитектор проекта Иманбаев М.М.

Изм.	Кол. уч.	Лист	№ док.	Подп.	Дата
ГАП		Иманбаев			05.21
Вед. инж		Маринова			05.21
Н.конр		Сапаралиева			05.21

010/20- 1 -КР

Строительство школы-детского сада на 150 мест в селе Оймауыт Жанажолского сельского округа Байганинского района Актюбинской области

Школа
Блок Б

Стадия	Лист	Листов
РП	1	35

Общие данные (начало)

ТОО "Ремстройпроект"

Формат А2

Общие указания.

Рабочий проект на строительство школы-детского сада на 150 мест в селе Оймауыт Жанажолского сельского округа Байганинского района Актюбнской области разработан на основании задания на проектирование и соответствии с требованиями СН РК 3.02-11-2011, СП РК 3.02-111-2012 "Общеобразовательные организации", СН РК 3.02-07-2014, СП РК 3.02-107-2014 "Общественные здания и сооружения".

Согласно СП РК 2.04-01-2017 район относится к IV-Г климатическому району.

При разработке проекта принято:

- степень ответственности здания – II;
- степень огнестойкости здания – II;
- категория здания по взрывопожарной и пожарной опасности – «Д»;
- класс функциональной пожарной опасности здания – Ф4.1
- класс конструктивной пожарной опасности - С0
- расчетная температура - 31ºС.
- вес снегового покрова 180 кг/м^2.
- скоростной напор ветра 38 кг/м^2.
- сейсмичность до 6 баллов.

Поверхность участка относительно ровная, естественный рельеф площадки характеризуется не значительными колебаниями высотных отметок и сглаженным микрорельефом.

Основанием фундаментов служит суглинок тяжелый, коричневый, твердой консистенции, малой степени водонасыщения, карбонатизированный, с включением редкого мелкого гравия, с прослоями глины, супеси и песка среднего, со следующими расчетными характеристиками::

- плотность грунта - 1,52 г/см3;
- удельное сцепление - 1,8тс/м2,
- угол внутреннего трения – 23 градусов;

Грунтовые воды не вскрыты.

Перечень актов освидетельствования скрытых работ

по нулевому циклу:

1. Устройство горизонтальной гидроизоляции;
2. Устройство вертикальной гидроизоляции;
3. Устройство полов по грунту;
4. Акт приемки нулевого цикла.

по надземной части здания:

1. Кирпичная кладка стен;
2. Марка кирпича и раствора;
3. Армирование кирпичной кладки;
4. Утепление наружных стен;
5. Установка оконных и дверных блоков;
6. Устройство штраб и каналов в стенах;
7. Крепление кирпичных перегородок;
8. Устройство полов;
9. Монтаж элементов перекрытия;
10. Устройство теплоизоляции плит покрытия;
11. Акт на устройство кровли

Общие указания.

За условную отметку 0.000 принята отметка чистого пола 1-го этажа, что соответствует абсолютной отметке 221,60.

Фундаменты под стены - ленточные из бетонных блоков по ГОСТ 13579 - 2018 по сборным железобетонным плитам. Монтаж блоков вести на цементном растворе марки 50 с обязательной перевязкой швов. Монолитные участки фундаментов выполнить из бетона класса В 12.5. Гидроизоляция по фундаментным плитам выполняется из цементно-песчаного раствора состава 1:2 толщиной 20мм. Вертикальные поверхности блоков, соприкасающиеся с грунтом, обмазать горячим битумом за два раза. Фундаментные плиты монтируются на щебеночную подушку толщиной 100мм, пропитанную битумом.

Обратную засыпку пазух котлована и траншей, а также подсыпку под полы производить местным талым грунтом без включения строительного и растительного мусора послойно через 20 - 30 см с уплотнением до объемного веса скелета.

Наружные стены из силикатного кирпича толщиной 380 мм по ГОСТ 379-2015 с уширенным швом, заполненным утеплителем (жесткими плитами ТехноРуф В60 G=1800кг/м3) толщиной 50мм. Тип кладки "Д" согласно серии 2.130-8. Кроме того в помещениях начальных классов с внутренней стороны стены утепляются таким же утеплителем толщиной 100 мм с облицовкой гипсокартонными листами типа ГКЛО по металлическому каркасу. Простенки между окнами 250мм и 510мм выполнить из кирпича СУР-100/25 ГОСТ 379-2015 на растворе марки 50 с утеплителем толщиной 60мм и облицовкой кирпичом СУР-100/25 ГОСТ 379-2015 .

Внутренние стены и перегородки запроектированы из кирпича СУР-100/15 ГОСТ 379-95 на растворе марки 50.

Перегородки в помещениях с влажным режимом (душевые, санузлы, моечные) предусмотрены из кирпича КР-р-по 250х120х65/1НФ/100/2,0/35/ГОСТ530-2012 на растворе марки 50. Перегородки армируются сеткой из холоднотянутой проволоки ø4 Вр-4 с ячейками 50 х 50 через 4 ряда кладки.

Внутренние стены и армируются сеткой из холоднотянутой проволоки ø3 Вр-I с ячейками 50 х 50 через 3 ряда кладки.

В дверных проемах заложить антисептированные деревянные пробки через 10 рядов кладки по высоте, но не менее двух с каждой стороны проема.

Перекрытия и покрытие запроектированы из сборных железобетонных многопустотных плит по ГОСТ 9561-2016. Покрытие спортзала запроектировано из ребристых железобетонных плит по серии 1.465.1. Продольные швы между плитами заделать мелкозернистым бетоном класса В 20. Укладка плит на стены производится по предварительно выровненному по уровню цементному раствору марки 100.

Перемычки - сборные железобетонные по С.1.038.1- 1 вып.1 укладывать на цементном растворе марки 50.

Кровля запроектирована стропильной системы из пиломатериалов хвойных пород по ГОСТ 8486-86*Е с покрытием ее металлочерепицей.

Лестницы - ступени по металлическим косоурам. Косоуры облицевать двумя слоями гипсокартона ГКО. Площадки лестничных клеток - из плит перекрытия.

Окна - пластиковые с двойными стеклопакетами по ГОСТ 30674-99.

Доски подоконные - пластиковые по ГОСТ 30673-99.

Двери внутренние по ГОСТ 30970-2014, наружные по ГОСТ 31173-2003.

Для удобства групп людей с ограниченными физическими возможностями крыльца оборудованы пандусами.

Вокруг здания устраивается бетонная отмостка шириной 1.0м по щебеночному основанию.

Антикоррозийные мероприятия.

Антикоррозийную защиту конструкций выполнять в соответствии с требованиями СН РК 2.01-01-2013, СП РК 2.01-101-2013 "Защита строительных конструкций и сооружений от коррозии".

Все открытые соединительные детали покрыть слоем цементного раствора марки 100.

Все стальные конструкции, закладные и соединительные элементы должны быть защищены от коррозии окраской пентафталевой эмалью ПФ 115 ГОСТ 6465-76 за два раза по грунтовке ГФ 021 ГОСТ 25129-82.

Защита деревянных конструкций.

Защиту элементов деревянных конструкций от возгорания и гниения выполнять в соответствии с требованиями НТП РК 05-01-1.1-2011 и СНиП РК 5.03-37-2005.

Обработку древесины вести способом холодной пропитки по ГОСТ 20022.6-93 препаратом ПББ-225.

Деревянные конструкции, соприкасающиеся с кирпичной кладкой и бетонными конструкциями защитить от гниения прокладкой двух слоев рубероида и тщательно антисептировать.

Мероприятия по ограничению шума

При устройстве полов по междуэтажным перекрытиям в конструкции предусмотрена обязательная звукоизолирующая прокладка из древесноволокнистых плит, а линолеум применяется с теплозвукоизоляцией.

Между полом (стяжкой пола) и примыкающими стенами и перегородками следует предусмотреть зазор шириной не менее 20 мм, заполненный звукоизолирующим материалом (уплотнение из мастики).

Стыки между внутренними ограждающими конструкциями необходимо тщательно заделать бетоном В15 на мелком заполнителе.

Повышение изоляции воздушного шума дверьми достигается за счет устранения щели между дверью и полом при помощи фартука из прорезиненной ткани или резины, а также применением уплотняющих прокладок в притворах дверей. Также необходимо тщательно заделать щели и не плотности между коробкой двери и стеной или перегородкой.

При заполнении проемов оконными блоками требования аналогичны.

Противопожарные мероприятия

Противопожарные мероприятия назначены согласно СНиП РК 2.02-05-2009 "Пожарная безопасность зданий и сооружений".

Все группы помещений обеспечены требуемым колличеством самостоятельных эвакуационных выходов из здания. Коридоры имеют естественное освещение. Расстояние по путям эвакуации до дверей наиболее удаленных помещений соответствует требованиям СНиП РК. Ширина и высота путей эвакуации соответствует требованиям СНиП РК 2.02-05-2009.

Двери на путях эвакуации открываются по направлению к выходу из здания.

В соответствии с требованиями СНиП РК 2.02-05-2009 деревянные конструкции обработать антипиренами с глубокой пропиткой.

Отделка стен и потолков помещений путей эвакуации выполнена из негорючих и трудносгораемых материалов.

Доступ для МГН

В проекте предусмотрены условия беспрепятственного и удобного движения маломобильных групп населения. При входе предусмотрен пандус с уклоном 20% шириной 1200мм с поручнями по двум сторонам, выступающими за границы пандуса на 300мм для удобного захвата.

Двери на пути движения МГН приняты без порогов.

Согласовано

Взам. инв. №

Подп. и дата

Инв. № подл.

Изм.	Кол. уч.	Лист	№ док.	Подп.	Дата	010/20- 1 -КР		
						Строительство школы-детского сада на 150 мест в селе Оймауыт Жанажолского сельского округа Байганинского района Актюбинской области		
ГАП		Иманбаев			05.21	Школа Блок Б	Стадия	Лист	Листов
Вед. инж		Маринова			05.21		РП	2	35
Н.конр		Сапаралиева			05.21	Общие данные (окончание)	ТОО "Ремстройпроект"		

Формат А2

Лестница ЛС - 1.
(на отм. ±0.000)
М 1:50

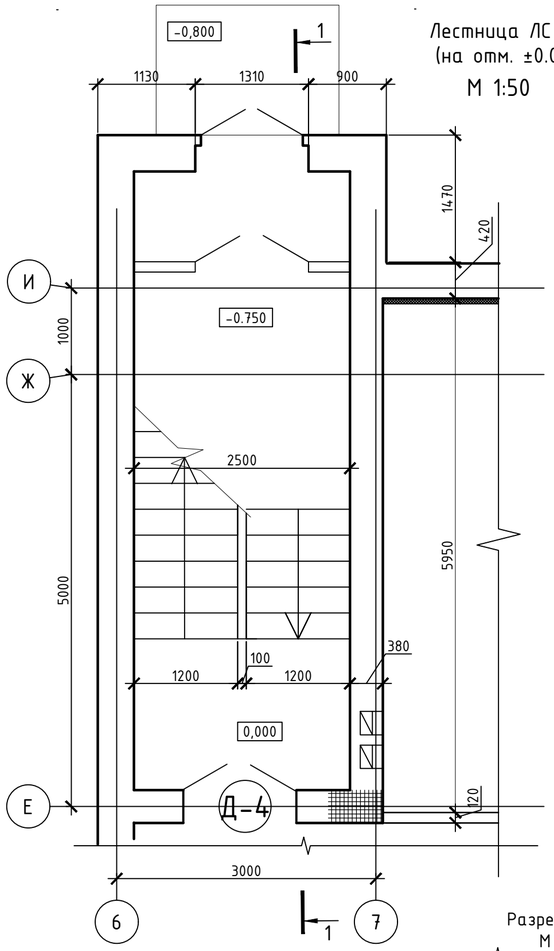

Лестница ЛС - 1.
(на отм. +3.300)
М 1:50

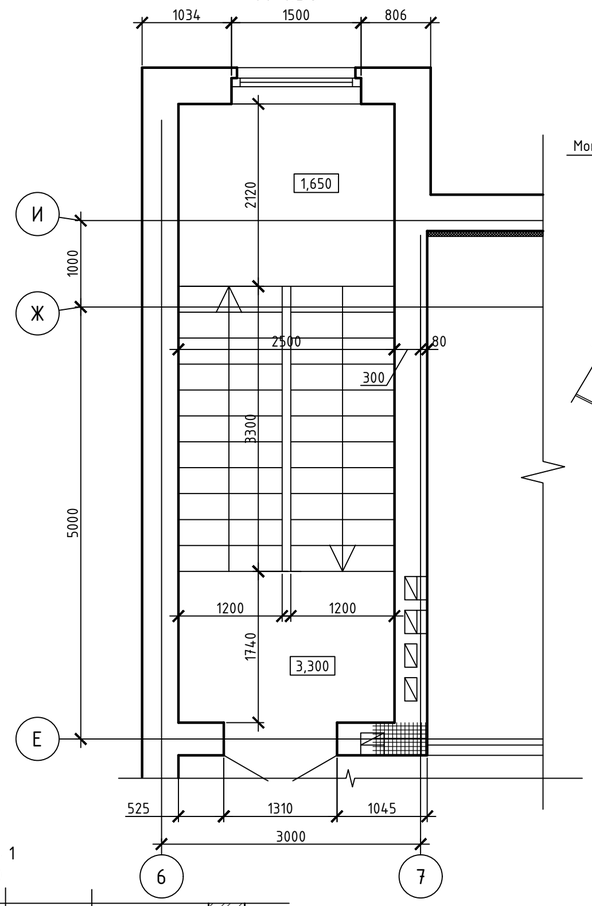

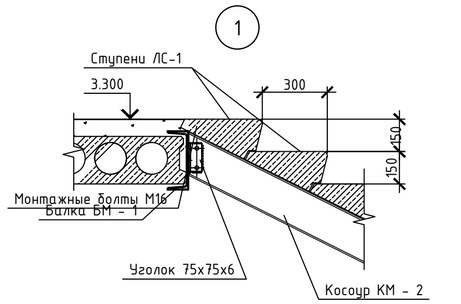

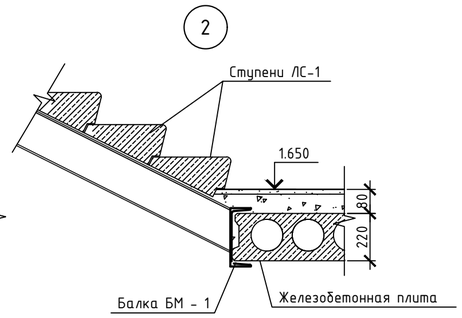

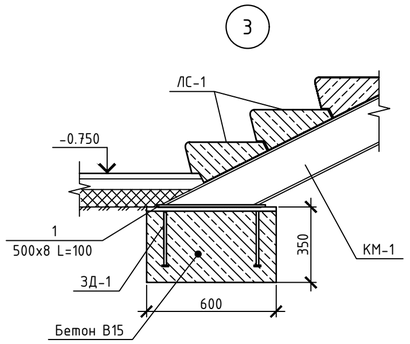

Спецификация элементов лестницы

Поз.	Обозначение	Наименование	Кол.	Масса, ед., кг	Приме-чание
		Плиты перекрытия			
П-5	ГОСТ 9561-2016	ПБ 30 - 12-8 п	2	1110	
П-5*	ГОСТ 9561-2016	ПБ 30 - 12-8 п (ширина 540мм)	1	1110	
П-5**	ГОСТ 9561-2016	ПБ 30 - 12-8 п (ширина 920мм)	1	1110	
		Ступени			
ЛС-1	ГОСТ 8717.0-2016	ЛС - 12	27	128	
		М / конструкции лестницы.			
БМ-1	ГОСТ 8240 - 97	Швеллер №27 L = 3000	3	83.1	
КМ-1	ГОСТ 8240 - 97	Швеллер №24 L = 3700	4	88.8	
КМ-2	ГОСТ 8240 - 97	Швеллер №24 L = 1730	2	41,5	
1	ГОСТ 19903-2015	-500х8 L=100	2	3.14	
2	ГОСТ 8509 - 93	Уголок 70х70х6 L= 210	10	1.34	
		Ограждение лестниц			
ОГ-1	Серия 1.256.2-2 вып.1	МВ 30.17-30.9	2	39.27	
ОГ-2	Серия 1.256.2-2 вып.1	ПВ - 14.9Р	1	18.9	
ОГ-3	Серия 1.256.2-2 вып.1	МВ 15.9-16.9	1	22.2	
		Закладная деталь			
ЗД-1			2		
3	ГОСТ 34028-2016	Ø 10 А I(А240) L=300	4	0.19	
4	ГОСТ 19903-2015	-30 х 8 L=30	4	0.06	
5	ГОСТ 19903-2015	- 600 х 10 L=150	1	7.07	

Разрез 1 - 1
М 1:100

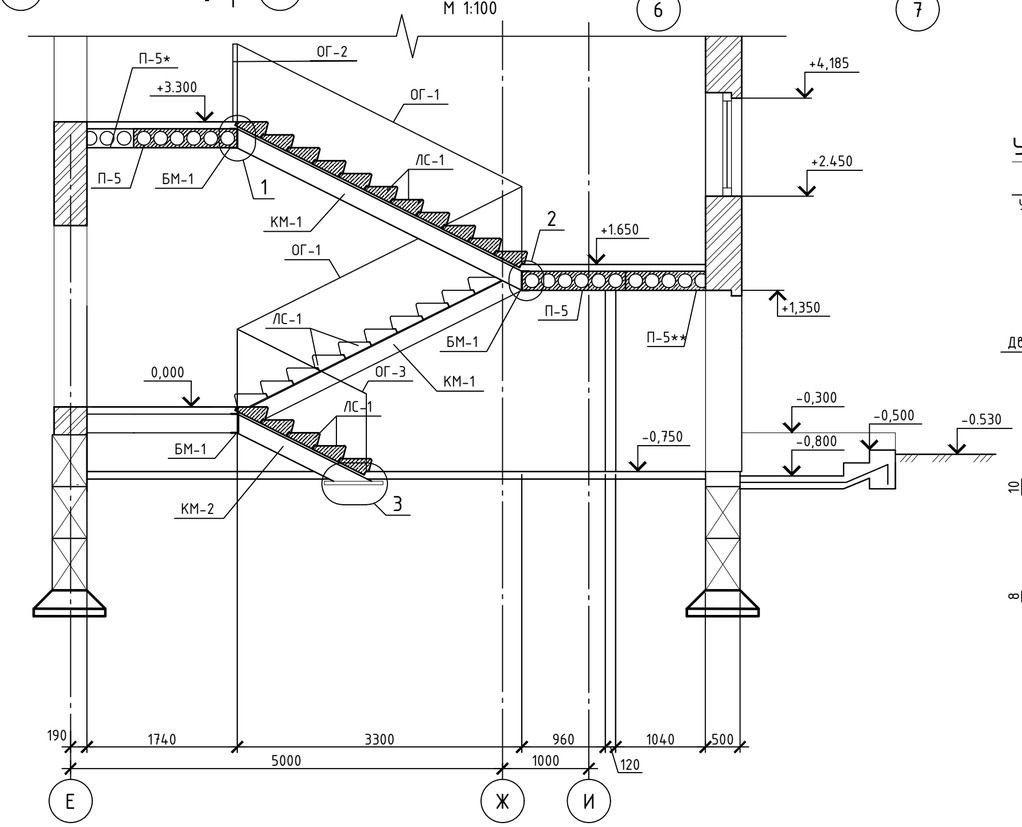

Узел крепежных элементов косоура

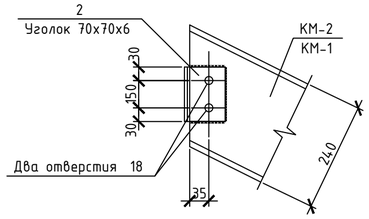

ЗД - 1

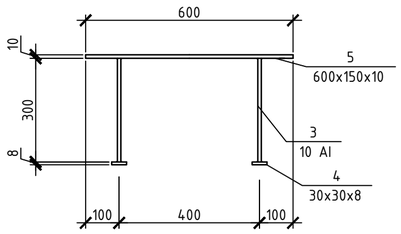

1. Данный лист смотреть совместно с листами АР-6,7.
2. Все металлоконструкции соединять электродуговой сваркой по ГОСТ 5264-80 электродами Э-42 ГОСТ 9467-75.
Высоту сварных швов принять по наименьшей толщине свариваемых элементов.
3. Косоуры крепить к лобовым балкам на болтах М16 нормальной точности по ГОСТ 7798-70.
4. Все отверстия под болты принимать ø=18мм.
5. В тех случаях, когда уголок выступает за габарит косоура, выступающую часть его срезать.
6. После проверки правильности положения смонтированных конструкций, гайк и болтов должны быть закреплены путем приварки их к стержню болта, либо забивкой резьбы.
7. Антикоррозийную защиту всех металлических элементов производить эмалью ПФ-115 ГОСТ 6465-76 за 2 раза по грунтовке ГФ 021 ГОСТ 25129-82.
8. Металлические косоуры и балки оштукатурить по сетке "рабица" цементно-песчаным раствором М50 толщиной 20мм.

Согласовано

Взам. инв. №

Подп. и дата

Инв. № подл.

Изм.	Кол. уч.	Лист	№ док.	Подп.	Дата
ГАП		Имандаев			05.21
Вед. инж		Маринова			05.21
Н.конр		Сапаралиева			05.21

010/20- 1 -КР

Строительство школы-детского сада на 150 мест в селе Оймауыт Жанажолского сельского округа Байганинского района Актюбинской области

Школа
Блок Б

Стадия	Лист	Листов
РП	3	

Лестница ЛС-1 .

ТОО "Ремстройпроект"

Формат А2

Лестница ЛС - 2.
(на отм. -2,700)
М 1:100

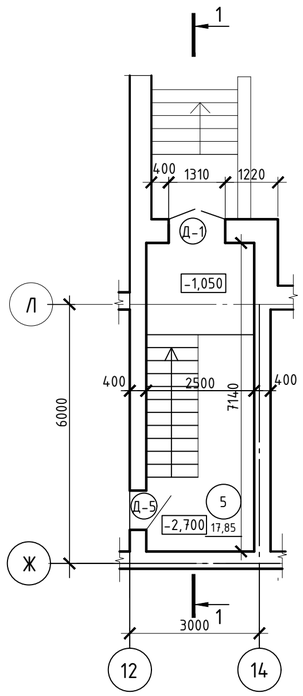

Разрез 1 - 1
М 1:50

Лестница ЛС - 2.
(на отм. 0,000)
М 1:100

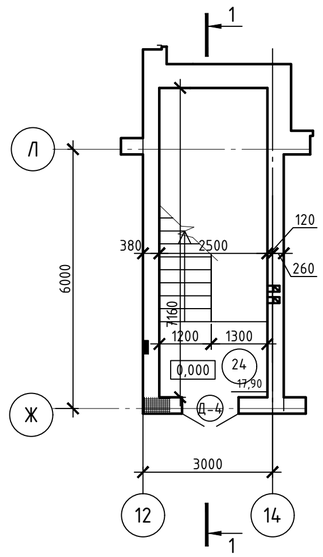

Лестница ЛС - 2.
(на отм. +3,300)
М 1:100

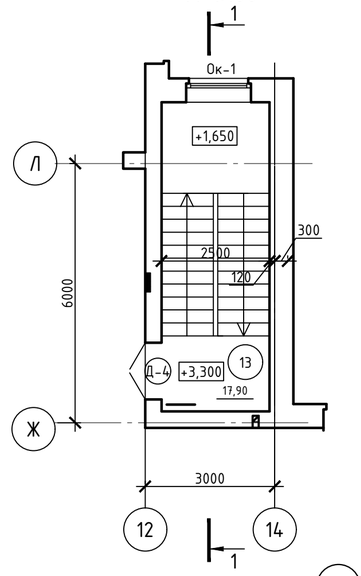

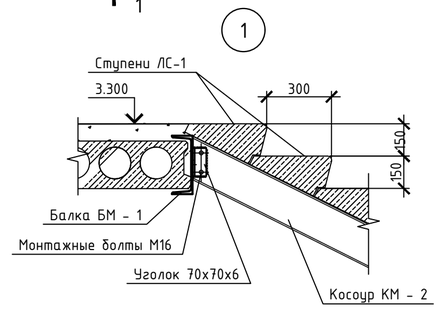

2

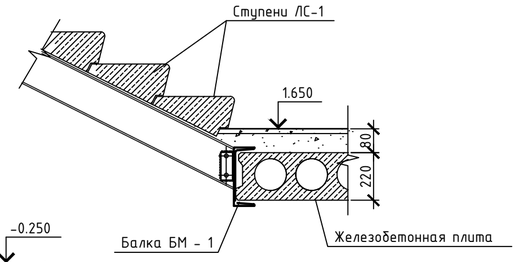

3

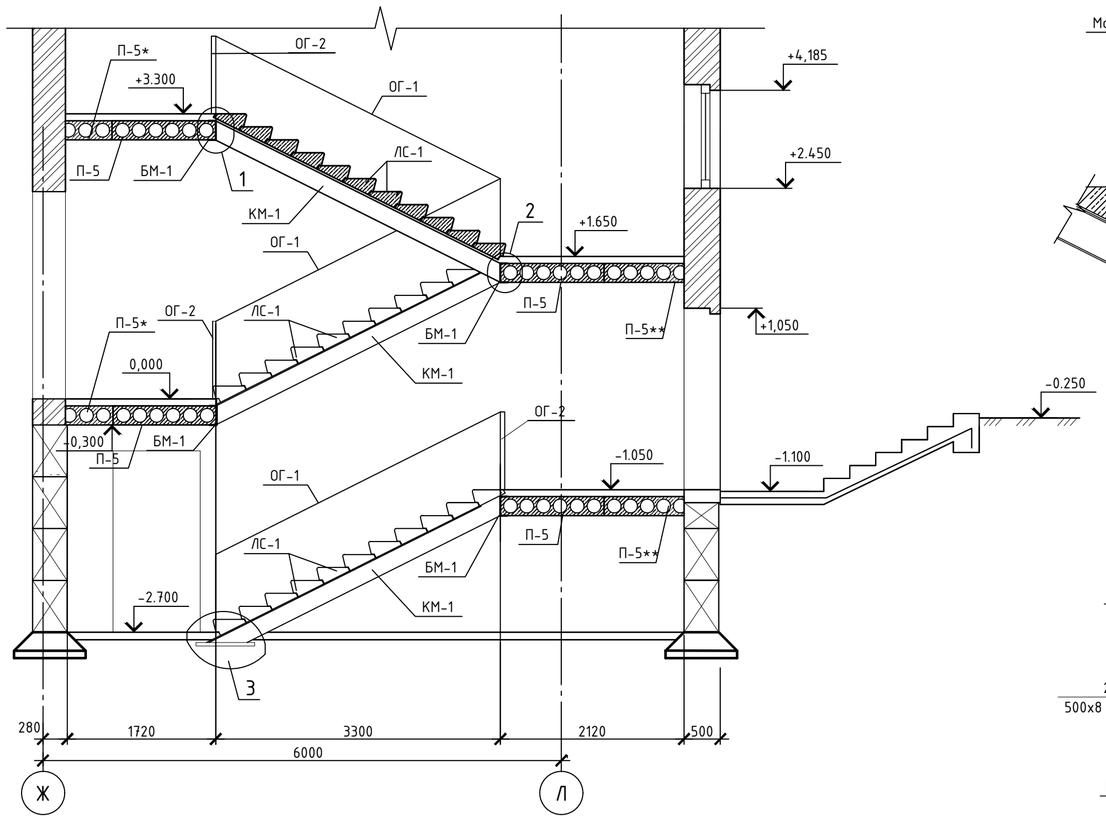

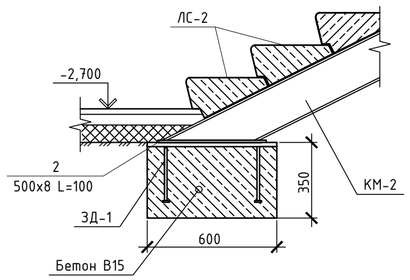

Спецификация элементов лестницы

Поз.	Обозначение	Наименование	Кол.	Масса, ед., кг	Приме-чание
		Плиты перекрытия			
П-5	ГОСТ 9561-2016	ПБ 30 - 12-8 п	4	1110	
П-5*	ГОСТ 9561-2016	ПБ 30 - 12-8 п (ширина 540мм)	1	1110	Одна плита на два места
П-5**	ГОСТ 9561-2016	ПБ 30 - 12-8 п (ширина 920мм)	2	1110	
		Ступени			
ЛС-1	ГОСТ 8717.0-2016	ЛС 12-Б	33	128	
		М / конструкции лестницы.			
БМ-1	ГОСТ 8240 -97	Швеллер №27 L = 3000	4	83.1	
КМ-1	ГОСТ 8240 -97	Швеллер №24 L = 3700	6	88.8	
1	ГОСТ 8509 - 93	Уголок 70х70х6 L= 210	10	1.34	
2	ГОСТ 19903-2015	-500х8 L=100	2	3.14	
		Ограждение лестниц			
ОГ-1	Серия 1.256.2-2 вып.1	МВ 30.17-30.9	3	39.27	
ОГ-2	Серия 1.256.2-2 вып.1	ПВ - 14.9Р	3	18.9	
		Закладная деталь			
ЗД-1			2		
3	ГОСТ 34028-2016	ø 10 А I(А240) L=300	4	0.19	
4	ГОСТ 19903-2015	- 30 х 8 L=30	4	0.06	
5	ГОСТ 19903-2015	- 600 х 10 L=150	1	7.07	

Узел крепежных элементов косоура

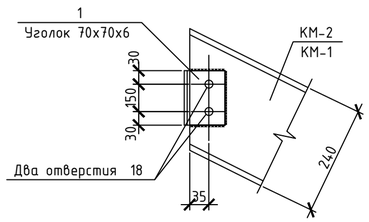

ЗД - 1

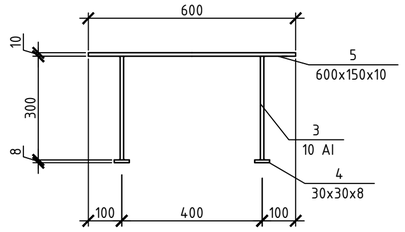

1. Данный лист смотреть совместно с листами АР-6,7.
2. Все металлоконструкции соединять электродуговой сваркой по ГОСТ 5264-80 электродами Э-42 ГОСТ 9467-75.
Высоту сварных швов принять по наименьшей толщине свариваемых элементов.
3. Косоуры крепить к лобовым балкам на болтах М16 нормальной точности по ГОСТ 7798-70.
4. Все отверстия под болты принимать ø=18мм.
5. В тех случаях, когда уголок выступает за габарит косоура, выступающую часть его срезать.
6. После проверки правильности положения смонтированных конструкций, гайк и болтов должны быть закреплены путем приварки их к стержню болта, либо забивкой резьбы.
7. Антикоррозийную защиту всех металлических элементов производить эмалью ПФ-115 ГОСТ 6465-76 за 2 раза по грунтовке ГФ 021 ГОСТ 25129-82.
8. Металлические косоуры и балки оштукатурить по сетке "рабица" цементно-песчаным раствором М50 толщиной 20мм.

Изм.	Кол. уч.	Лист	№ док.	Подп.	Дата	010/20- 1 -КР		
						Строительство школы-детского сада на 150 мест в селе Оймауыт Жанажолского сельского округа Байганинского района Актюбинской области		
ГАП		Иманбаев			05.21	Школа-детский сад Блок Б	Стадия	Лист	Листов
Вед. инж		Маринова			05.21		РП	4	
Н.конр		Сапаралиева			05.21	Лестница ЛС - 2.	ТОО "Ремстройпроект"		

Согласовано

Взам. инв. №

Подп. и дата

Инв. № подл.

Формат А2

СТМ-1

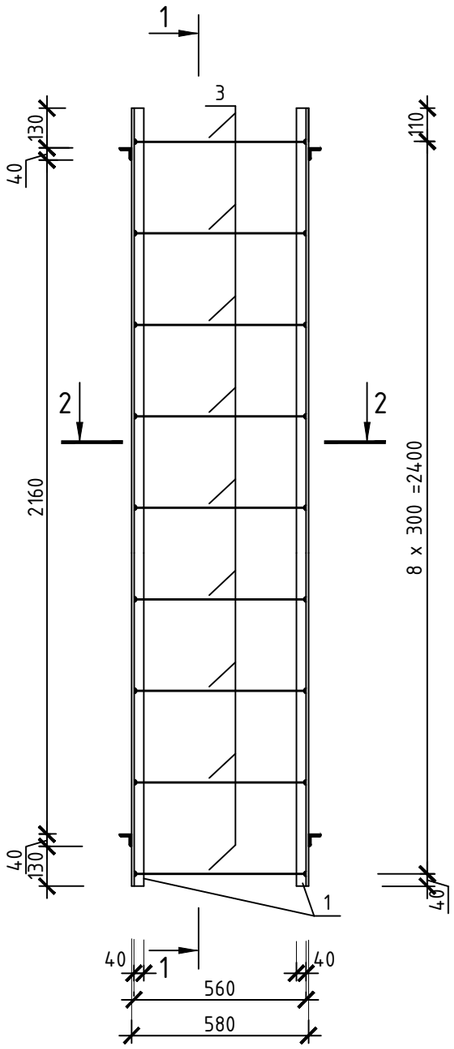

1 - 1

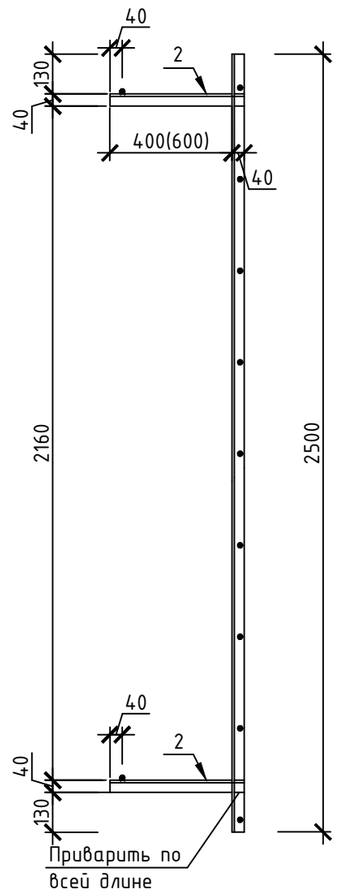

2 - 2

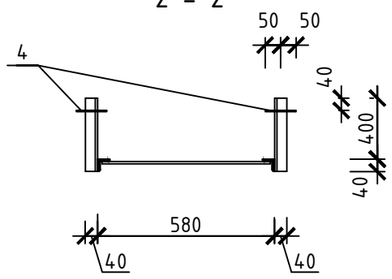

Спецификация элементов на стремянку СТМ - 1.

Поз.	Обозначение	Наименование	Кол.	Масса, ед., кг	Приме-чание
		СТМ-1			
1	ГОСТ 8509-93	L40 x 4, L = 2500	2	10,16	
2	ГОСТ 8509-93	L40 x 4, L= 440	4	0,82	
3	ГОСТ 34028-2016	ø 16 AIII(A400), L = 560	9	0,88	
4	ГОСТ 34028-2016	ø 8 A I(A240), L = 100	4	0,04	

1. Сварку производить электродами Э-42 в соответствии с ГОСТ 9467 - 75.
2. Все сварные швы h=4 мм. по длине свариваемых элементов.
3. Все металлические поверхности окрасить эмалью по огрунтованной поверхности.
4. Острые кромки притупить.
5. Стремянка СТМ-1 замаркирована на листе АР -7

Взам. инв. №

Подп. и дата

Инв. № подл.

Изм.	Кол.уч	Лист	№ док	Подп.	Дата
ГАП		Иманбаев			05.21
Вед. инж		Маринова			05.21
Н.конр		Сапаралиева			05.21

010/20- 1 -КР

Строительство школы-детского сада на 150 мест в селе Оймауыт Жанажолского сельского округа Байганинского района Актюбинской области

Школа
Блок Б

Стадия	Лист	Листов
РП	5	

Стремянка СТМ - 1.

ТОО "Ремстройпроект"

План фундаментов

М 1:100

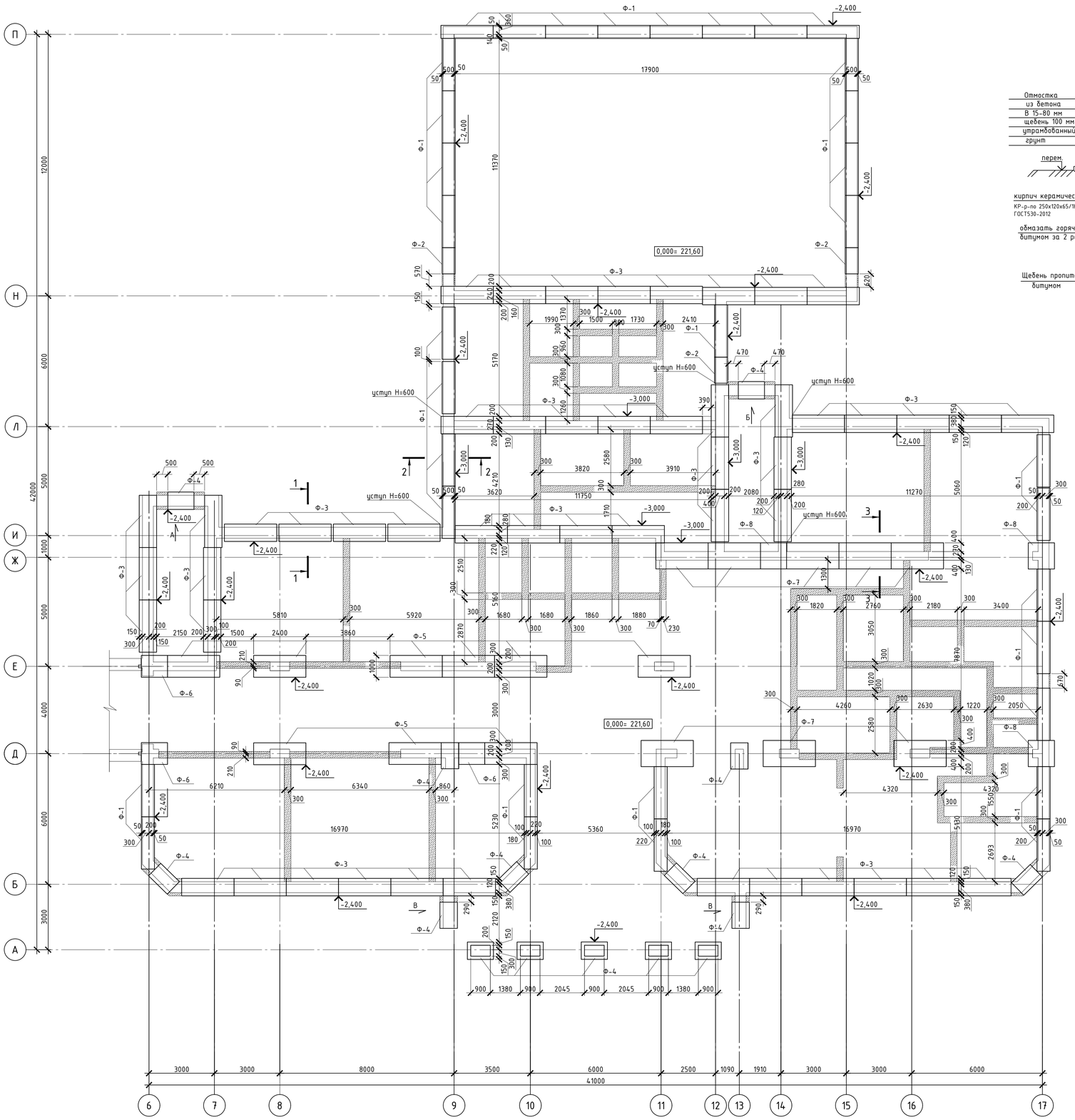

Сечение 1 - 1

М 1 : 50

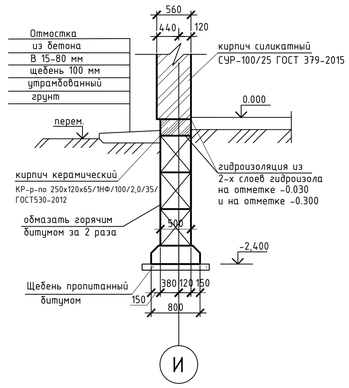

Спецификация элементов фундаментов

Поз.	Обозначение	Наименование	Кол.	Масса, ед.,кг	Приме-чание
		Бетонные блоки			
4-24	ГОСТ 13579-2018	ФБС 24.4.6- Т	92	1300	
4-12	ГОСТ 13579-2018	ФБС 12.4.6-Т	35	640	
4-9	ГОСТ 13579-2018	ФБС 9.4.6-Т	67	470	
5-3	ГОСТ 13579-2018	ФБС 12.5.3-Т	1	380	
5-24	ГОСТ 13579-2018	ФБС 24.5.6- Т	151	1630	
5-12	ГОСТ 13579-2018	ФБС 12.5.6-Т	49	790	
5-9	ГОСТ 13579-2018	ФБС 9.5.6-Т	86	590	
		Фундаментные плиты			
Ф-1	СТ РК 956-93	ФЛ 6.24	34	930	
Ф-2	СТ РК 956-93	ФЛ 6.12	3	450	
Ф-3	СТ РК 956-93	ФЛ 8.24	50	1150	
Ф-4	СТ РК 956-93	ФЛ 8.12	15	550	
Ф-5	СТ РК 956-93	ФЛ 10.24	9	1380	
Ф-6	СТ РК 956-93	ФЛ 10.12	3	650	
Ф-7	СТ РК 956-93	ФЛ 12.24	8	1630	
Ф-8	СТ РК 956-93	ФЛ 12.12	3	780	
		Монолитные заделки			
		Бетон кл.В12.5, W2, F50 V=7,2м3			
		Фундаменты под перегородки			
		Бетон кл.В15, W4, F100 V=9,7м3			

Сечение 2 - 2

М 1 : 50

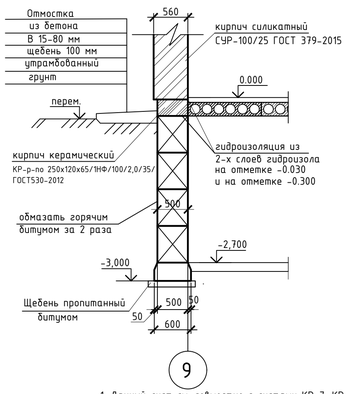

Сечение 3-3

М 1 : 50

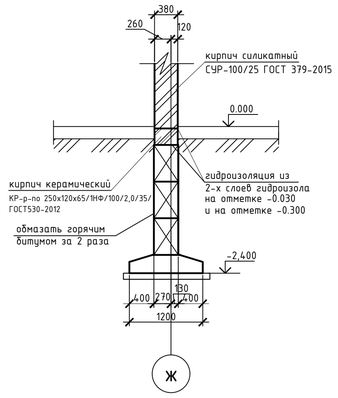

1. Данный лист см. совместно с листами КР-7, КР-8.
2. Фундаменты приняты ленточные сборные из бетонных блоков и железобетонных фундаментных плит.
3. Гидроизоляция по фундаментным плитам выполняется из цементно-песчаного раствора состава 1:2 толщиной 20мм.
4. Вертикальные поверхности блоков, соприкасающиеся с грунтом, обмазать горячим битумом за два раза.
5. Бетонные и железобетонные элементы фундаментов необходимо выполнить из сульфатостойкого цемента по ГОСТ 22266-94.
6. Основанием фундаментов служит суглинок тяжелый, коричневый, твердой консистенции, малой степени водонасыщения, карбонатизированный, с включением редкого мелкого гравия, с прослоями глины, супеси и песка среднего, со следующими расчетными характеристиками:
   - плотность грунта -1,52г/см3,
   - удельное сцепление -1,8тс/м2,
   - угол внутреннего трения- 23градусов.
7. С поверхности до глубины 0.3м залегает почвенно-растительный слой , который подлежит срезке.
8. Грунтовые воды не вскрыты.
9. Фундаментные плиты укладывать на щебеночную подушку толщиной 100мм, пропитанную битумом.
10. Основание здания должно быть защищено от замачивания атмосферными и производственными водами в период строительства и эксплуатации. При производстве работ своевременно выполняться все мероприятия по защите основания от замачивания, предусмотренные СНиП 3.02.01-87.
11. Устройство обратных засыпок котлованов и траншей, подсыпок под полы производить местным грунтом слоями толщиной 200мм. Уплотнение производить при оптимальной влажности.
12. Вокруг здания устраивается водонепроницаемая отмостка по щебеночному основанию шириной 1 м

Конструкция фундамента под перегородки подвала и первого этажа

М 1: 25

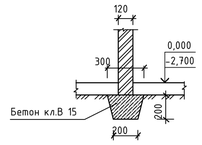

БЛОК-СХЕМА

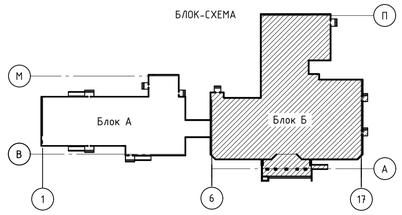

Изм.	Кол. уч.	Лист	№ док.	Подп.	Дата	010/20- 1 -КР		
						Строительство школы-детского сада на 150 мест в селе Ойнауыт Жанажолского сельского округа Байганинского района Актюбинской области		
ГАП		Имандаев			05.21	Школа Блок Б	Стадия: РП	Лист: 6 / Листов:
Вед. инж		Маринова			05.21			
Н.конр		Сапаралиева			05.21	План фундаментов.	ТОО "Ремстройпроект"	

Формат А1

Взам. инв. №

Подп. и дата

Инв. № подл.

По оси А
М 1:100

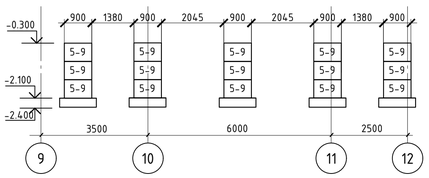

По оси Б
М 1:100

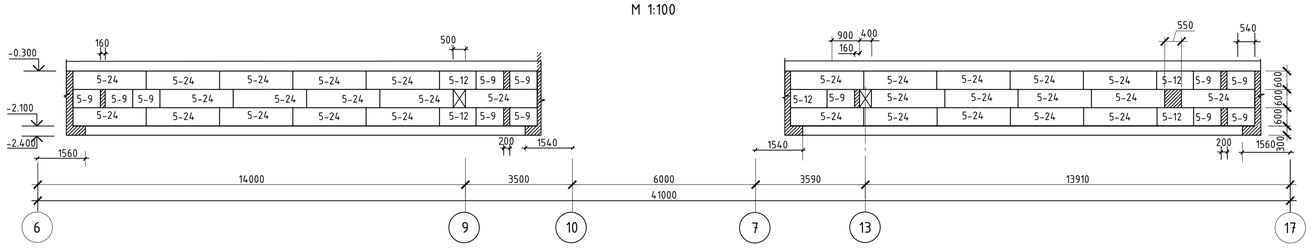

По оси Д
М 1:100

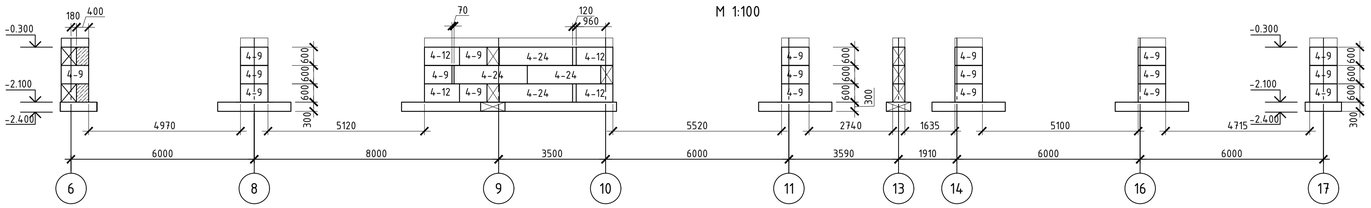

По оси Е
М 1:100

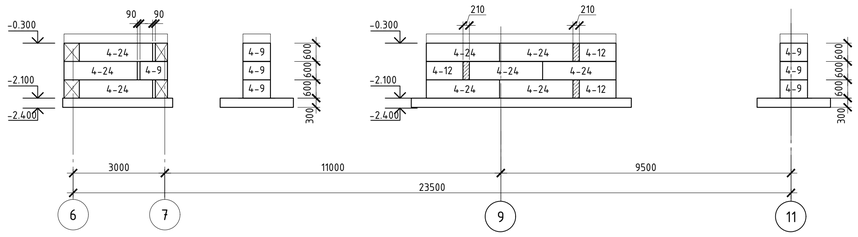

По оси И
М 1:100

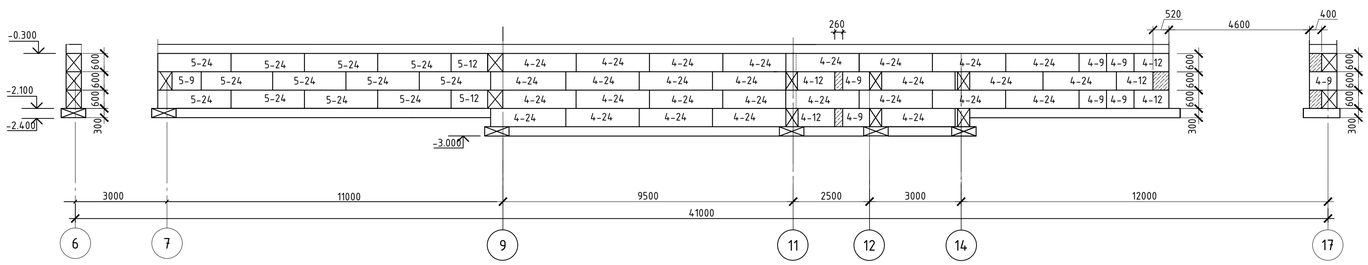

По оси Ж
М 1:100

Вид А
М 1:100

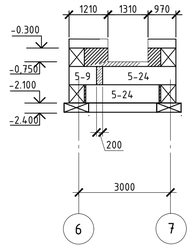

Вид Б
М 1:100

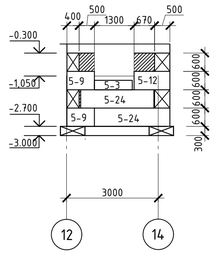

Вид В(2шт.)
М 1:100

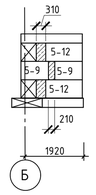

По оси Л
М 1:100

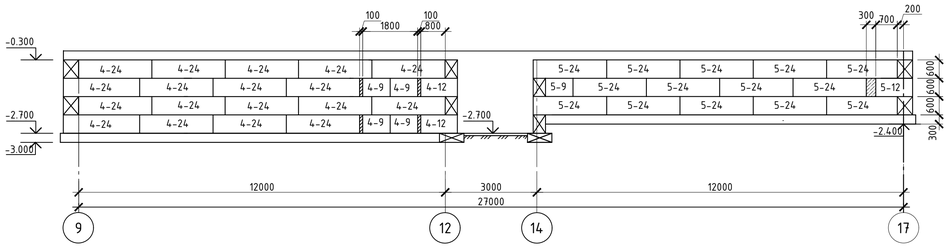

По оси Н
М 1:100

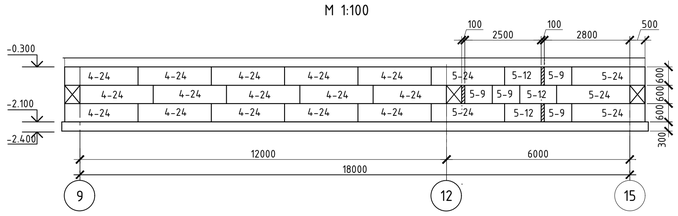

По оси П
М 1:100

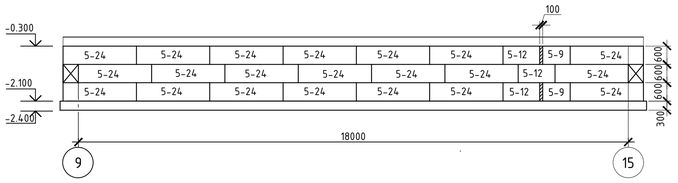

1. С отм. -0.030 до отм. -0.300 выполнить кладку из кирпича
КР-р-по 250х120х88/1,4НФ/100/2,0/35/ГОСТ530-2012 на растворе марки 50.

Изм.	Кол. уч.	Лист	№ док	Подп.	Дата	010/20- 1 -КР		
						Строительство школы-детского сада на 150 мест в селе Оймауыт Жанажолского сельского округа Байганинского района Актюбинской области		
ГАП		Иманбаев			05.21	Школа Блок Б	Стадия	Лист: 7 / Листов
Вед. инж		Маринова			05.21			
Н.конр		Сапаралиева			05.21	Раскладки фундаментных блоков по буквенным осям. Вид А, Б, В.	ТОО "Ремстройпроект"	

Формат А1

Взам. инв. №
Подп. и дата
Инв. № подл.

По оси 6
М 1:100

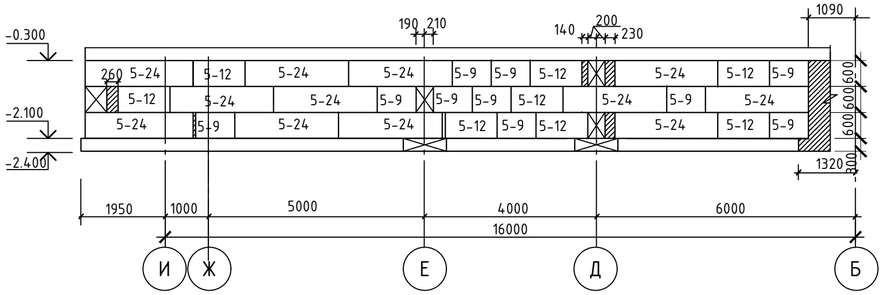

По оси 7
М 1:100

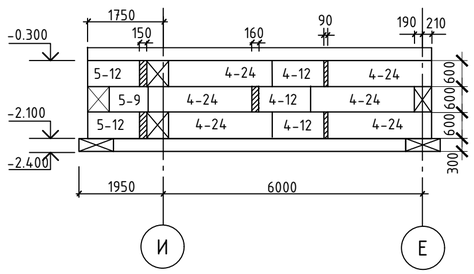

По оси 10
М 1:100

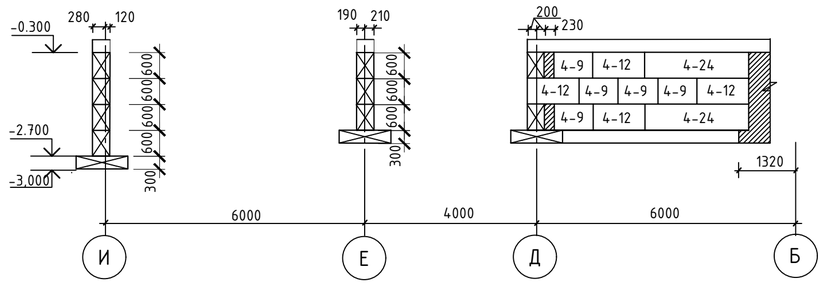

По оси 9
М 1:100

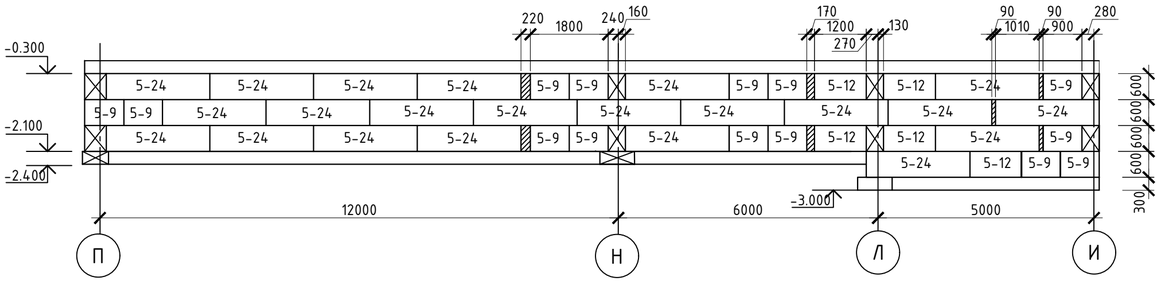

По оси 11
М 1:100

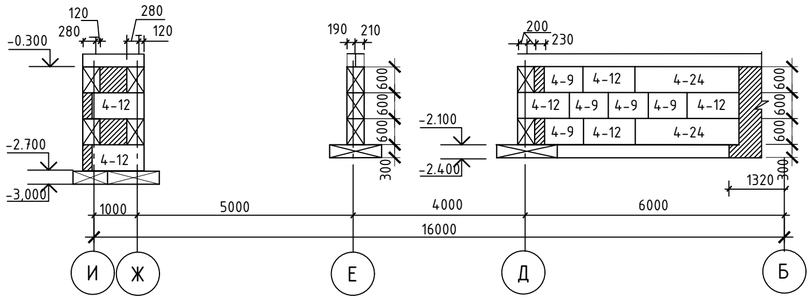

По оси 12
М 1:100

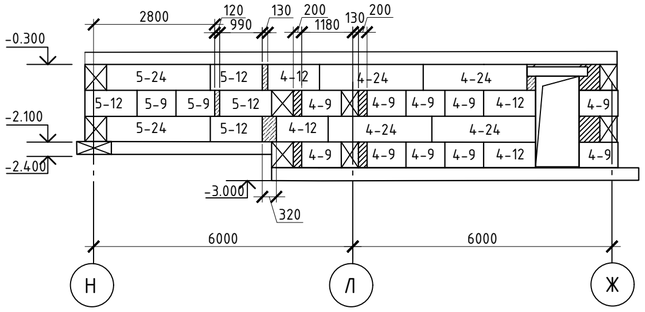

По оси 14
М 1:100

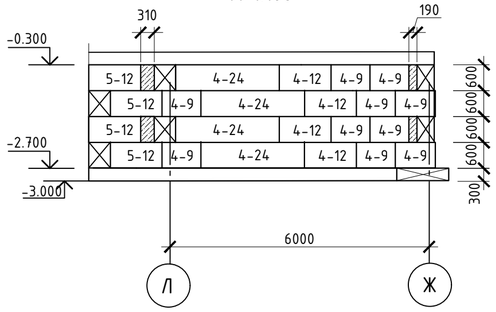

По оси 15
М 1:100

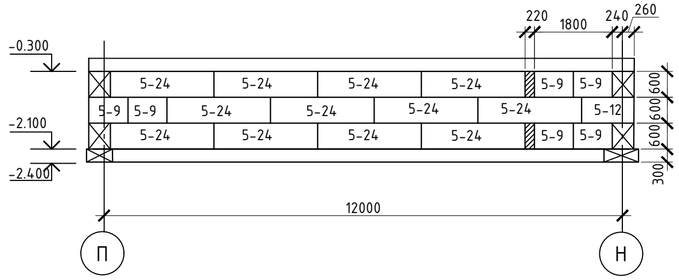

По оси 17
М 1:100

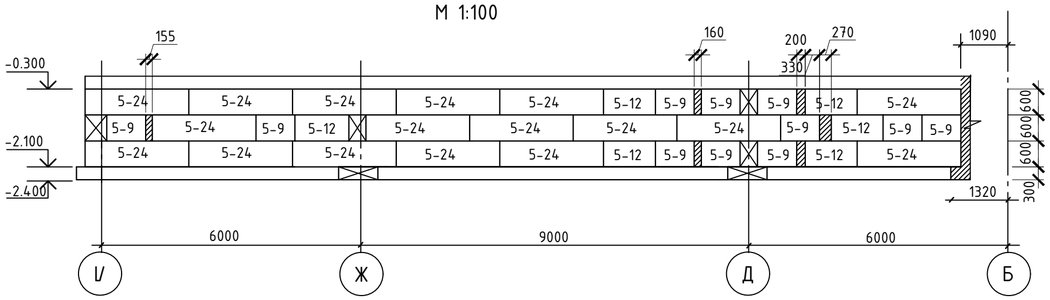

1. С отм. -0.030 до отм. -0.300 выполнить кладку из кирпича
КР-р-по 250х120х88/1,4НФ/100/2,0/35/ГОСТ530-2012 на растворе марки 50.

						010/20- 1 -КР			
						Строительство школы-детского сада на 150 мест в селе Оймауыт Жанажолского сельского округа Байганинского района Актюбинской области			
Изм.	Кол. уч.	Лист	№ док	Подп.	Дата				
ГАП		Иманбаев			05.21	Школа Блок Б	Стадия	Лист	Листов
Вед. инж		Маринова			05.21		РП	8	
Н.конр		Сапаралиева			05.21	Раскладка фундаментных блоков по цифровым осям	ТОО "Ремстройпроект"		

Взам. инв. №
Подп. и дата
Инв. № подл.

Формат А2

Схема перекрытия подвала

М 1:100

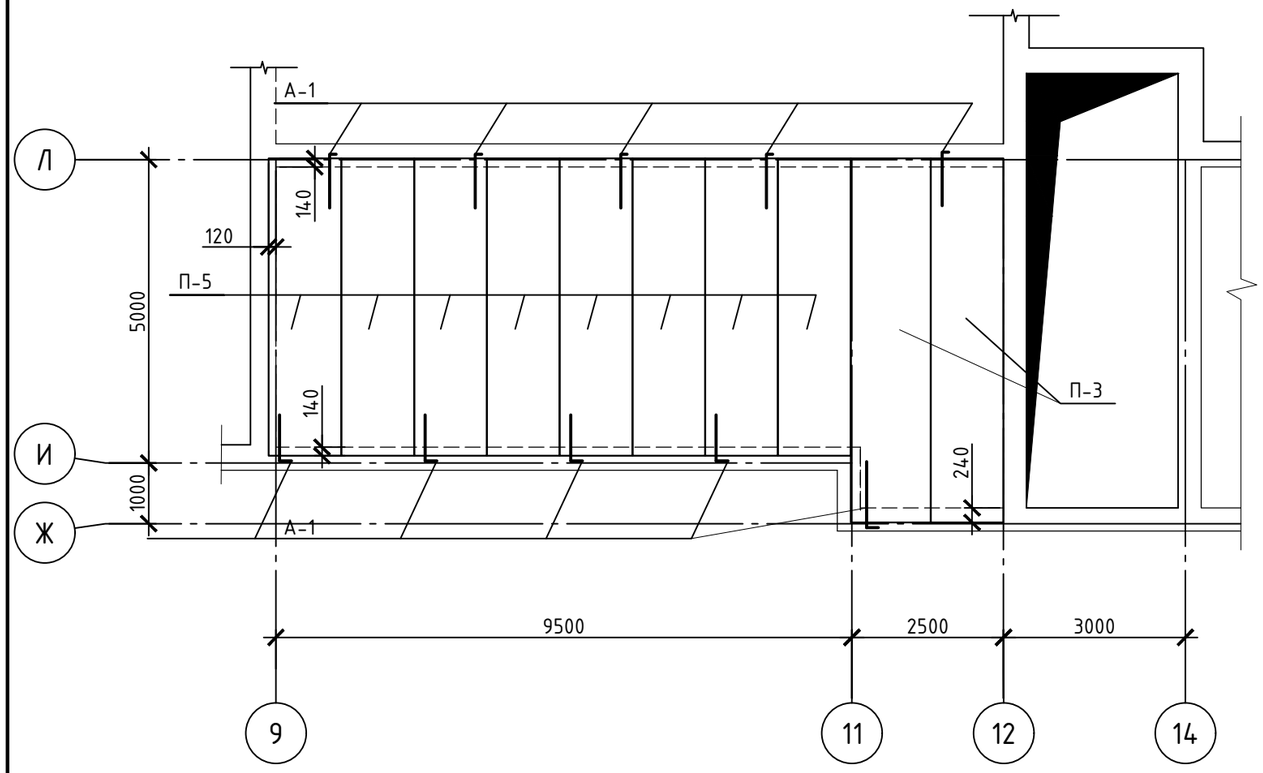

Спецификация элементов перекрытия

Поз.	Обозначение	Наименование	Кол.	Масса, ед., кг	Приме-чание
		Плиты перекрытия			
П-3	ГОСТ 9561-2016	ПБ 60 - 12 - 8 п	2	2000	
П-5	ГОСТ 9561-2016	ПБ 49 - 12 - 8 п	8	1630	
		Анкера			
А-1	ГОСТ 34028-2016	Анкер ø10 А I(А240) L = 1100	10	0.68	

Анкер А-1

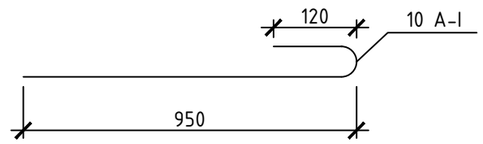

БЛОК-СХЕМА

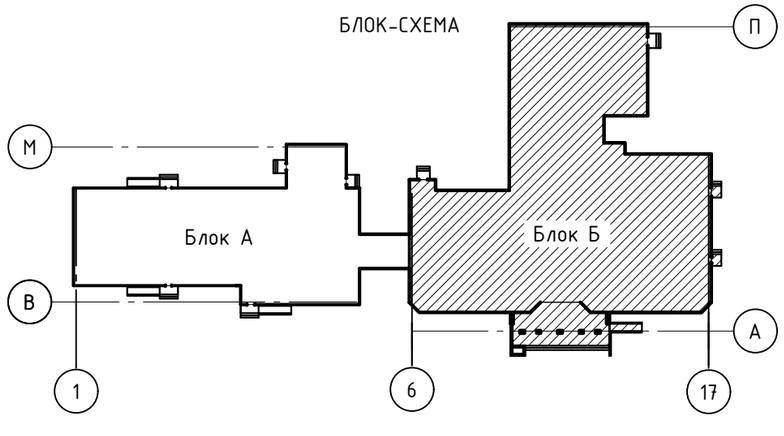

Изм	Кол. уч.	Лист	№ док.	Подп.	Дата
ГАП		Имандаев			05.21
Выполнил		Маринова			05.21
Н.конр		Сапаралиева			05.21

010/20- 1 -КР

Строительство школы-детского сада на 150 мест в селе Оймауыт Жанажолского сельского округа Байганинского района Актюбинской области

Школа
Блок Б

Стадия	Лист	Листов
РП	9	

Схема перекрытия подвала

ТОО "Ремстройпроект"

Взам. инв. №

Подп. и дата

Инв. № подл.

Копировал

А3

Схема перекрытия на отм. +3.000

М 1:100

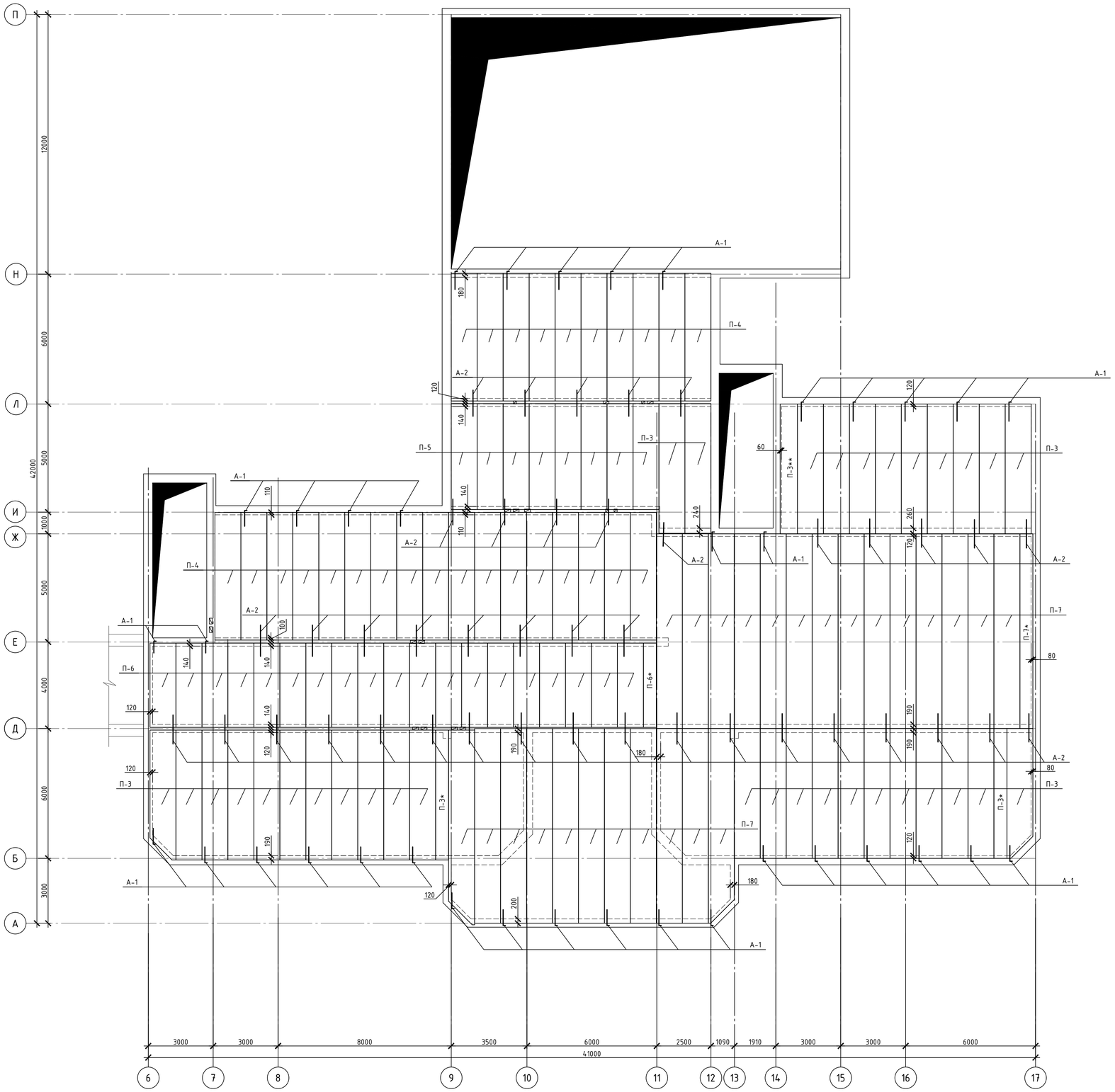

Спецификация элементов перекрытия

Поз.	Обозначение	Наименование	Кол.	Масса, ед., кг	Приме-чание
		Плиты перекрытия			
П-3	ГОСТ 9561-2016	ПБ 60 - 12 - 8 п	33	2000	
П-3*	ГОСТ 9561-2016	ПБ 60 - 6 - 8 п (ширина 600 мм)	2	1000	из П-3
П-3**	ГОСТ 9561-2016	ПБ 60 - 8 - 8 п (ширина 800 мм)	1	1300	из П-3
П-4	ГОСТ 9561-2016	ПБ 59 - 12 - 8 п	27	1965	
П-5	ГОСТ 9561-2016	ПБ 49 - 12 - 8 п	8	1630	
П-6	ГОСТ 9561-2016	ПБ 39 - 12 - 8 п	19	1300	
П-6*	ГОСТ 9561-2016	ПБ 39 - 6 - 8 п (ширина 600 мм)	1	650	из П-6
П-7	ГОСТ 9561-2016	ПБ 90 - 12 - 8 п	25	3190	
П-7*	ГОСТ 9561-2016	ПБ 90 - 6 - 8 п (ширина 600 мм)	1	1595	из П-7
		Анкера			
А-1	ГОСТ 34028-2016	Анкер ø10 А I(А240) L = 1100	56	0.68	
А-2	ГОСТ 34028-2016	Анкер ø10 А I(А240) L = 1300	29	0.81	

1. Монтаж железобетонных изделий выполнять согласно СП РК EN 1996-1-1...2005-2011 , СН РК EN 1992-1-1:2004/2011.
2. Плиты перекрытия укладывать по свежеуложенному и выровненному слою цементного раствора марки "100" толщиной 10 мм.
3. Торцы плит, опирающиеся на наружную стену, заделать легким бетоном, а торцы панелей опирающиеся, на внутреннюю несущую стену, тяжелым бетоном на глубину не менее 120 мм.
4. Швы между плитами, а также швы в местах примыкания плит к стенам, очистить от строительного мусора и тщательно заделать мелкозернистым бетоном класса В20.
5. Анкерные связи приварить к петлям плит перекрытия электродами Э-42. После окончания сварных работ все металлические части покрыть антикоррозийным составом и заделать цементным раствором.
6. Продольную резку плит П-3*, П-3**, П-6*, П-7* выполнять по вертикальной оси отверстия плиты.
7. Отверстия в плитах сечением менее 300 мм сверлить только в местах пустот. После монтажа трубопроводов все отверстия замонолитить цементным раствором марки 100.

Анкер А-1

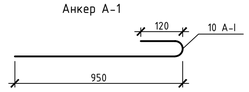

Анкер А-2

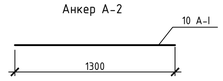

БЛОК-СХЕМА

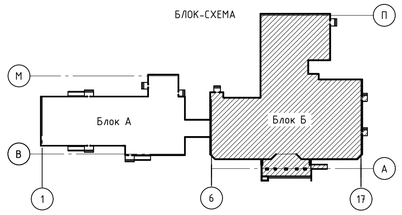

Изм.	Кол. уч.	Лист	№ док.	Подп.	Дата	010/20- 1 -КР		
						Строительство школы-детского сада на 150 мест в селе Оймауыт Жанажолского сельского округа Байганинского района Актюбинской области		
ГАП		Иманбаев			05.21	Школа Блок Б	Стадия: РП	Лист: 10 / Листов:
Вед. инж		Маринова			05.21			
Н.конр		Сапаралиева			05.21	Схема перекрытия на отм. +3.000	ТОО "Ремстройпроект"	

Согласовано

Взам. инв. №

Подп. и дата

Инв. № подл.

Формат А1

Схема покрытия на отм. +6.300 (+8.000)

М 1:100

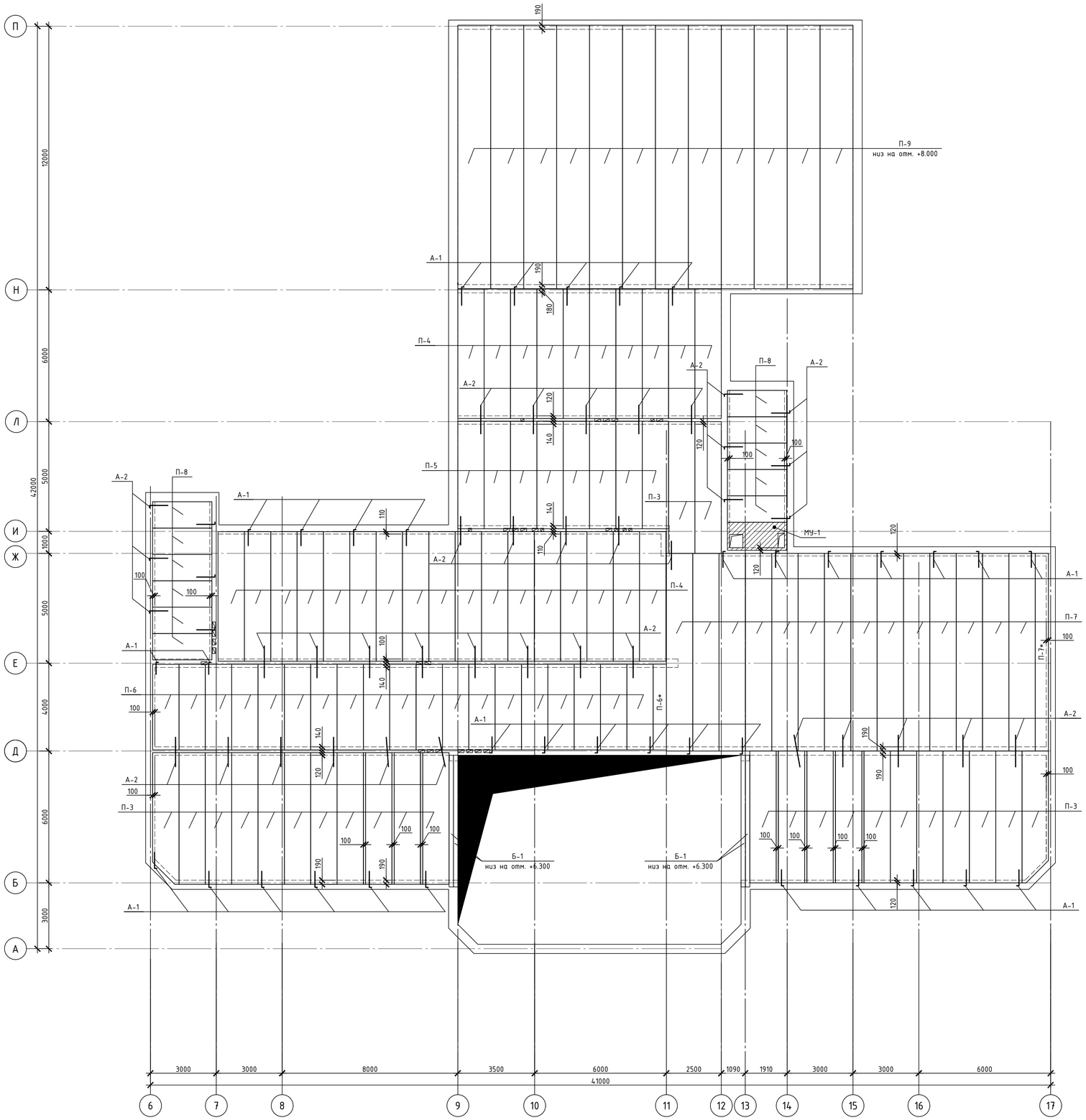

Схема покрытия на отм. +7.800

М 1:100

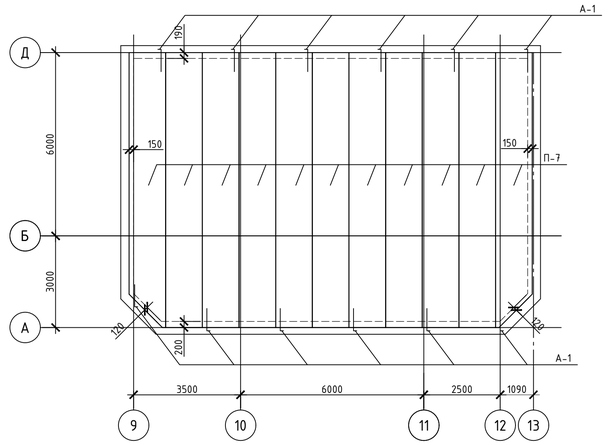

Спецификация элементов покрытия

Поз.	Обозначение	Наименование	Кол.	Масса, ед., кг	Приме-чание
		Плиты покрытия			
П-3	ГОСТ 9561-2016	ПБ 60 - 12 - 8 п	24	2000	
П-4	ГОСТ 9561-2016	ПБ 59 - 12 - 8 п	27	1965	
П-5	ГОСТ 9561-2016	ПБ 49 - 12 - 8 п	8	1630	
П-6	ГОСТ 9561-2016	ПБ 39 - 12 - 8 п	19	1300	
П-6*	ГОСТ 9561-2016	ПБ 39 - 6 - 8 п (ширина 600 мм)	1	650	из П-6
П-7	ГОСТ 9561-2016	ПБ 90 - 12 - 8 п	25	3190	
П-7*	ГОСТ 9561-2016	ПБ 90 - 6 - 8 п (ширина 600 мм)	1	1595	из П-7
П-8	ГОСТ 9561-2016	ПБ 27 - 12 - 8 п	11	900	
П-9	Серия 1.465.1	ЗПГ 12- 4А IV Т	12	4900	
		Прогоны			
Б-1	Серия 1.225-2 вып. 11.	ПРГ 60 - 2.5 - 4т	4	1500	
	Серия 1.225-2 вып. 11.	ОП 6.4 - AIII	4	140	
		Монолитные участки			
МУ-2	лист АР-19	Монолитный участок МУ-2	1		
		Анкера			
А-1	ГОСТ 34028-2016	Анкер ø10 А I(А240) L = 1100	58	0.68	
А-2	ГОСТ 34028-2016	Анкер ø10 А I(А240) L = 1300	29	0.81	

БЛОК-СХЕМА

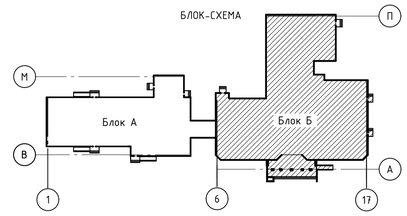

Изм.	Кол. уч.	Лист	№ док.	Подп.	Дата	010/20- 1 -КР		
						Строительство школы-детского сада на 150 мест в селе Оймауыт Жанажолского сельского округа Байганинского района Актюбинской области		
ГАП		Иманбаев			05.21	Школа Блок Б	Стадия	Лист	Листов
Вед. инж		Маринова			05.21		РП	11	
Н.конр		Сапаралиева			05.21	Схема покрытия на отм. +6.300, +7.800, +8.000	ТОО "Ремстройпроект"		

Согласовано

Взам. инв. №

Подп. и дата

Инв. № подл.

Формат А1

Монолитный участок МУ- 1

М 1:20

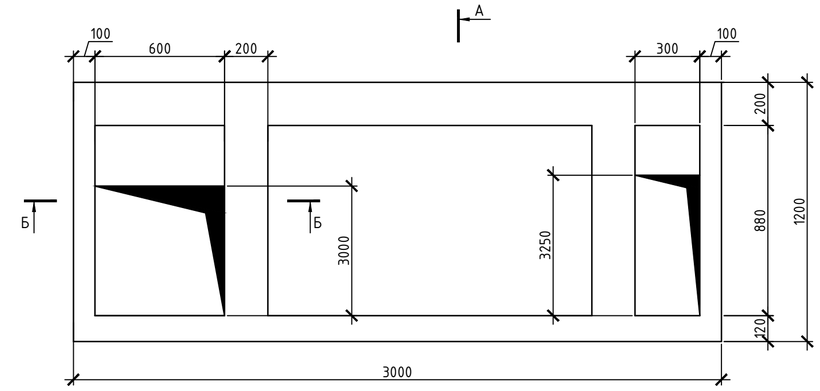

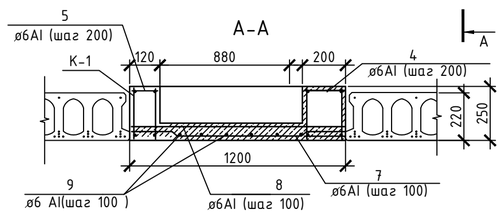

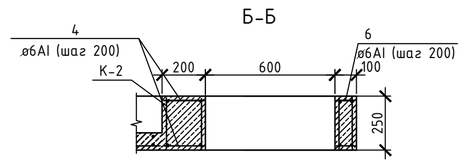

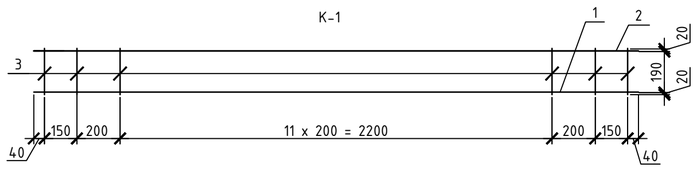

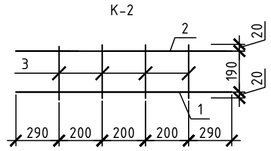

СПЕЦИФИКАЦИЯ НА ИЗДЕЛИЕ

Поз.	Наименование	Кол.	Масса ед., кг
	Каркас плоский К-1		
1	ø10 А III(А400) L = 2980	1	1.84
2	ø6 А III(А400) L = 2980	1	0.66
3	ø6 А I(А240) L = 230	17	0.87
	итого		3.37
	Каркас плоский К-2		
1	ø10 А III(А400) L = 1180	1	0.73
2	ø6 А III(А400) L = 1180	1	0.26
3	ø6 А I(А240) L = 230	4	0.2
	итого		1.19

Спецификация элементов

Поз.	Обозначение	Наименование	Кол.	Масса, ед., кг	Приме-чание
		Монолитный участок МУ-1	1		
К-1		Каркас плоский К-1	4	3.37	
К-2		Каркас плоский К-2	8	1.19	
4	ГОСТ 34028-2016	Арматура ø6 AI(А240) L= 180	38	0.04	
5	ГОСТ 34028-2016	Арматура ø6 AI(А240) L= 100	30	0.02	
6	ГОСТ 34028-2016	Арматура ø6 AI(А240) L= 80	8	0.018	
7	ГОСТ 34028-2016	Арматура ø6 AI(А240) L= 1300	30	0.29	
8	ГОСТ 34028-2016	Арматура ø6 AI(А240) L= 1180	30	0.26	
9	ГОСТ 34028-2016	Арматура ø6 AI(А240) L= 2980	12	0.66	
		Бетон кл.В25, W8, F200 V=0,42м3			

Ведомость расхода стали, кг

Марка элемента	Изделия арматурные									Всего
	Арматура класса									
	AIII					AI				
	ГОСТ 34028-2016					ГОСТ 34028-2016				
	Ф28	Ф14	Ф10	Ф6	Итого	Ф6	Ф8	Ф10	Итого	
МУ-1	-	-	13.2	4.72	17.92	31.81	-	-	31.81	49.79

1. Монолитный участок замаркирован на листе КР- 11.
2. Каркасы выполнить при помощи контактной точечной сварки по ГОСТ 14098-94

Согласовано

Взам. инв. №

Подп. и дата

Инв. № подл.

Изм.	Кол. уч.	Лист	№ док.	Подп.	Дата
ГАП		Иманбаев			05.21
Вед. инж		Маринова			05.21
Н.конр		Сапаралиева			05.21

010/20- 1 -КР

Строительство школы-детского сада на 150 мест в селе Оймауыт Жанажолского сельского округа Байганинского района Актюбинской области

Школа
Блок Б

Стадия	Лист	Листов
РП	12	

Монолитный участок МУ-1.

ТОО "Ремстройпроект"

Формат А2

Спецификация чердачного люка

Поз.	Обозначение	Наименование	Кол.	Масса, ед., кг	Приме-чание
		Люк однопольный			
ДЛ-1	ГОСТ 24698-81	ДЛ 10-10* (600х600)	1		

1 - 1

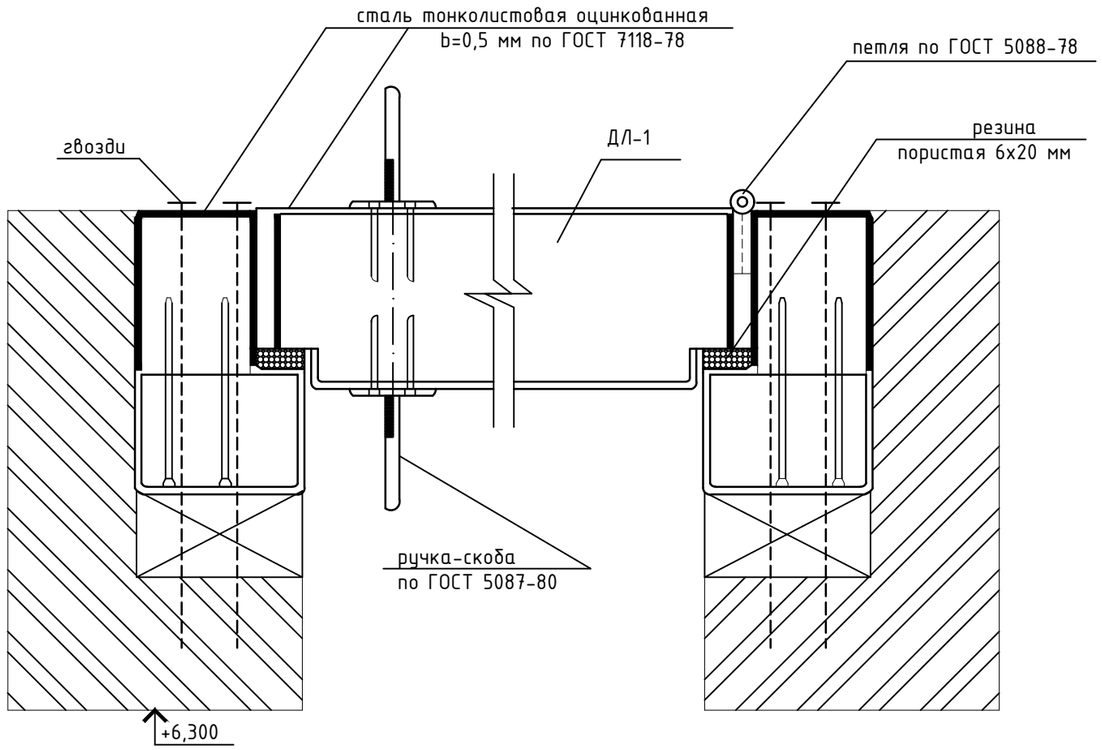

1. При устройстве люка выхода на чердак предусмотреть закладку деревянных антисептированных пробок по периметру отверстия под люк.Заложить по две пробки 120х100х250 по каждой стороне отверстия.
2. Данный лист смотреть совместно с листом КР- 12.
3. Люк однопольный ДЛ-10* изготавливается по ГОСТ 24698-81 подобно марки ДЛ 10-10 и отличается от него только размерами.

БЛОК-СХЕМА

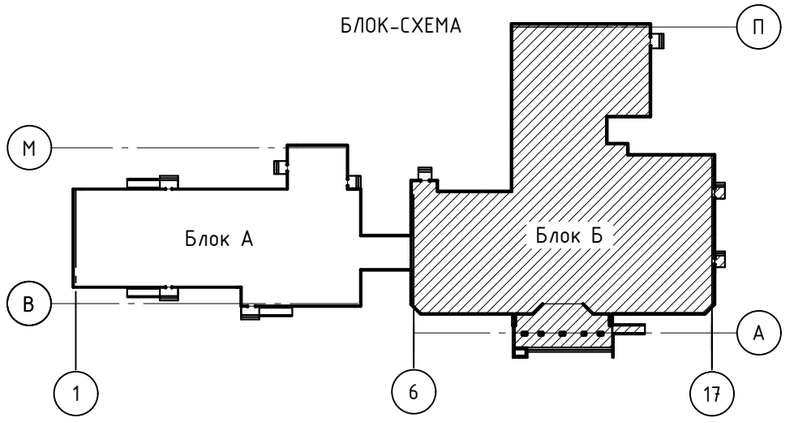

Изм.	Кол. уч.	Лист	№ док	Подп.	Дата
ГАП		Иманбаев			05.21
Вед. инж		Маринова			05.21
Н.конр		Сапаралиева			05.21

010/20- 1 -КР

Строительство школы-детского сада на 150 мест в селе Оймауыт Жанажолского сельского округа Байганинского района Актюбинской области

Школа
Блок Б

Стадия	Лист	Листов
РП	13	

Выход на чердак.Разрез.

ТОО "Ремстройпроект"

Согласовано

Взам. инв. №

Подп. и дата

Инв. № подл.

Копировал

А3

Схема расположения ОПм-1 на отм. +7.700

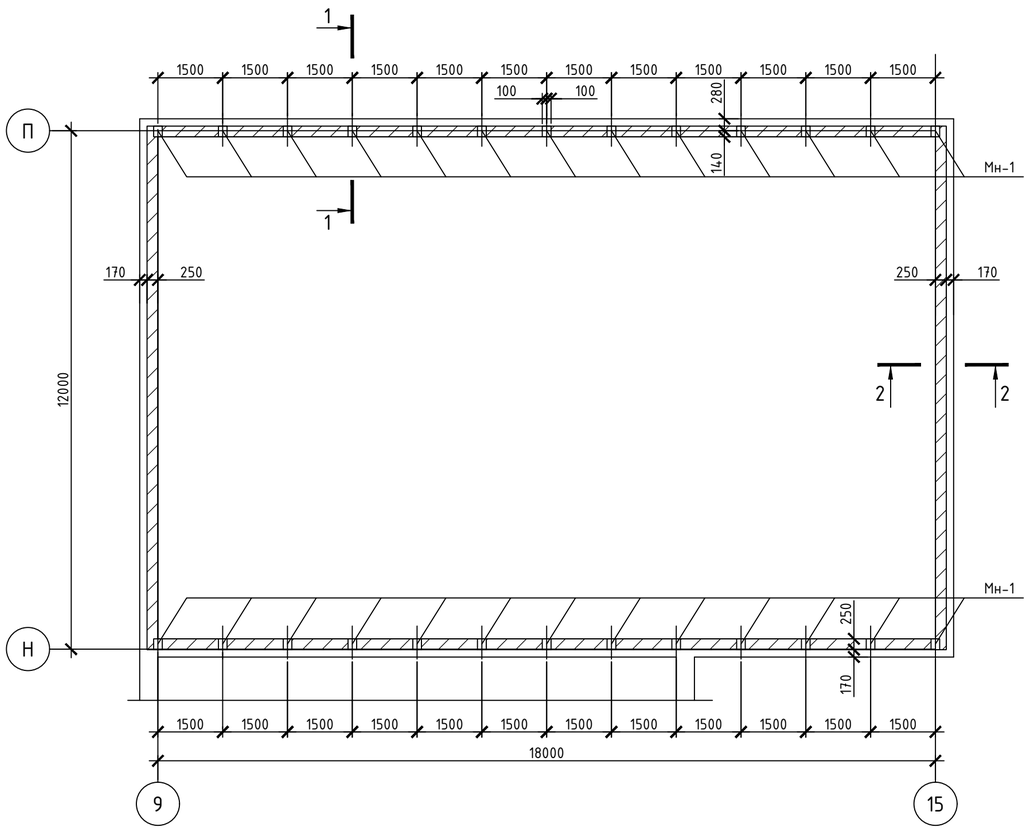

ОПм-1

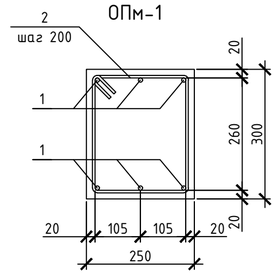

Спецификация элементов монолитного пояса

Поз.	Обозначение	Наименование	Кол.	Масса ед., кг	Приме-чание
		Монолитный пояс ОПм-1			
		Детали			
1	ГОСТ 34028-2016	⌀ 10 AIII(A400) L=59240	6	36.55	
2	ГОСТ 34028-2016	⌀ 6 AI(A240) L=1040	297	0.24	
Мн-1		Закладная деталь Мн-1	26		
3	ГОСТ 34028-2016	⌀ 14 AIII(A400) L=212	4	0.26	
4	ГОСТ 82-70	-12х200 L=250	1	4.71	
5	ГОСТ 103-2006	-4х40 L=40	4	0.05	
		Материалы			
		Бетон кл.В20, W4, F100	4.52		$м^3$

Ведомость деталей

Поз.	Эскиз
1	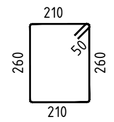

а-а

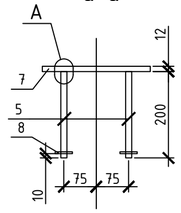

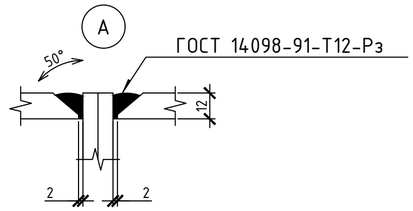

1-1

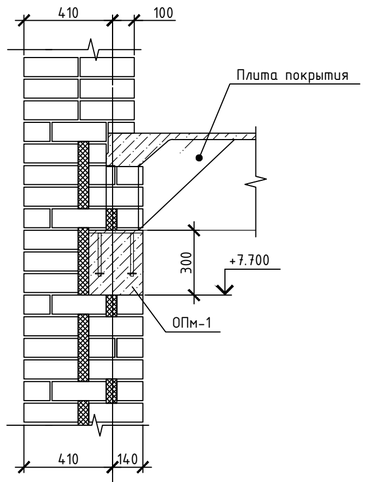

2-2

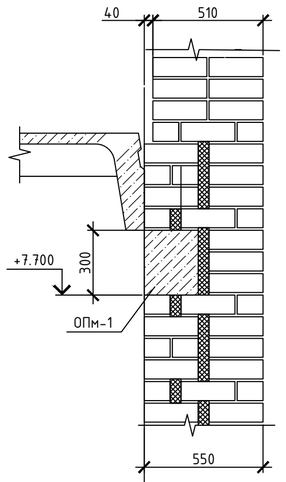

Мн-1

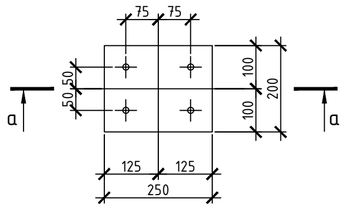

БЛОК-СХЕМА

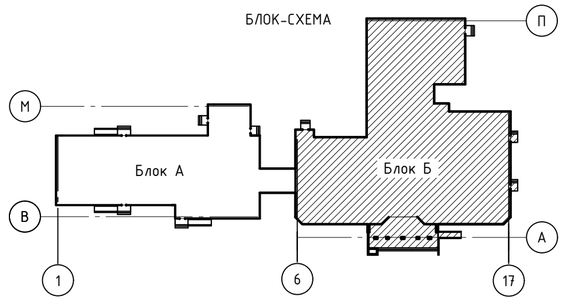

Изм.	Кол. уч.	Лист	№ док	Подп.	Дата
ГАП		Иманбаев			05.21
Вед. инж		Маринова			05.21
Н.конр		Сапаралиева			05.21

010/20- 1 -КР

Строительство школы-детского сада на 150 мест в селе Оймауыт Жанажолского сельского округа Байганинского района Актюбинской области

Школа
Блок Б

Стадия	Лист	Листов
РП	14	

Схема расположения монолитного пояса ОПм-1 на отм. +7.700

ТОО "Ремстройпроект"

Согласовано

Взам. инв. №

Подп. и дата

Инв. № подл.

Формат А2

План стропильной системы

М 1:100

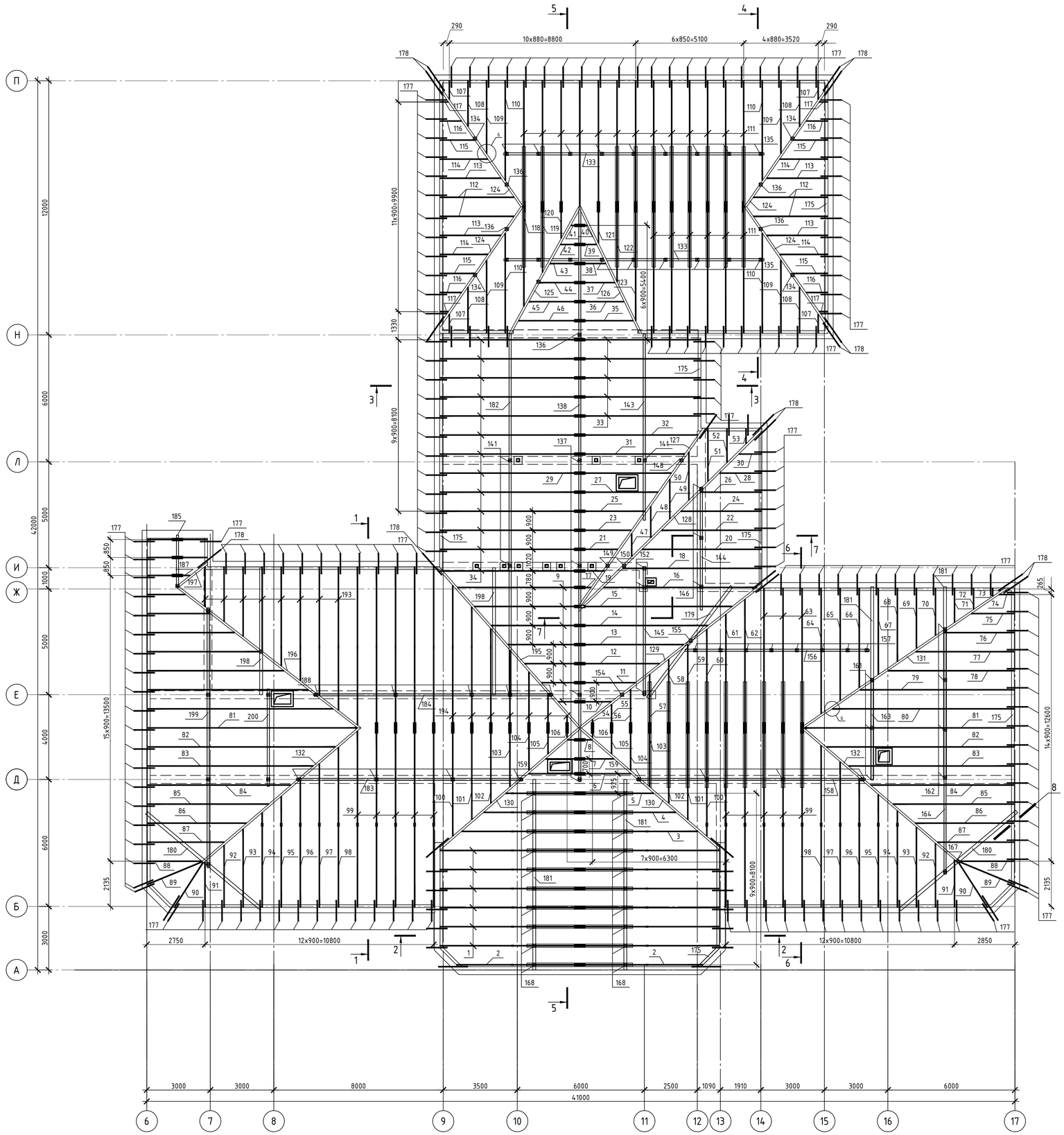

БЛОК-СХЕМА

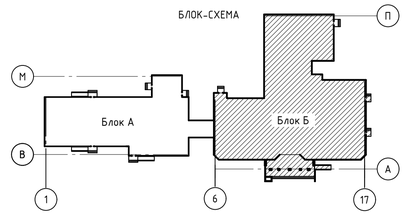

1. Данный лист смотреть совместно с листами КР-16-21.
2. Деревянные элементы изготовить из древесины хвойных пород II категории, относительной влажностью не более 20%.
3. Все деревянные изделия антисептировать и обработать антипиренами. Защиту деревянных конструкций и элементов от гниения и возгорания вести в соответствии с требованиямиНТП РК 05-01-1.1-2011 и СНиП РК 5.03-37-2005. Обработку древесины вести способом холодной пропитки по ГОСТ 20022.6-93 препаратом ПББ-225.
4. В местах соприкосновения элементов крыши (стропила, балки, коньки, кобылки) с кирпичной кладкой деревянные элементы обернуть двумя слоями толя или рубероида.
5. Все деревянные элементы крепить между собой гвоздями по ГОСТ 4028-63, болтами и скобами.
6. По окончании монтажа и выверки стропил, кобылок, коньков, кирпичную кладку довести до уровня обрешетки.
7. Лежень крепится к стене скруткой из проволоки Ф4 мм, предварительно заложенной в кладку, с шагом 600 мм.

Изм.	Кол. уч.	Лист	№ док.	Подп.	Дата	010/20- 1 -КР			
						Строительство школы-детского сада на 150 мест в селе Оймауыт Канажолского сельского округа Байганинского района Актюбинской области			
ГАП		Иманбаев			05.21	Школа Блок Б	Стадия	Лист	Листов
Вед. инж		Маринова			05.21		РП	15	
Н.конр		Сапаралиева			05.21	План стропильной системы	ТОО "Ремстройпроект"		

Взам. инв. №

Подп. и дата

Инв. № подл.

Формат А1

1-1

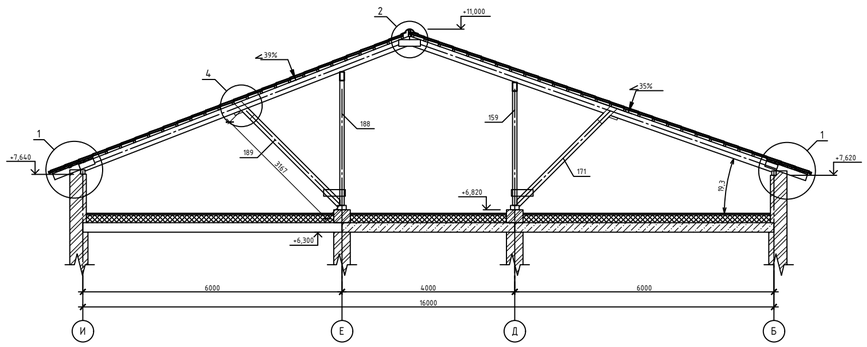

3-3

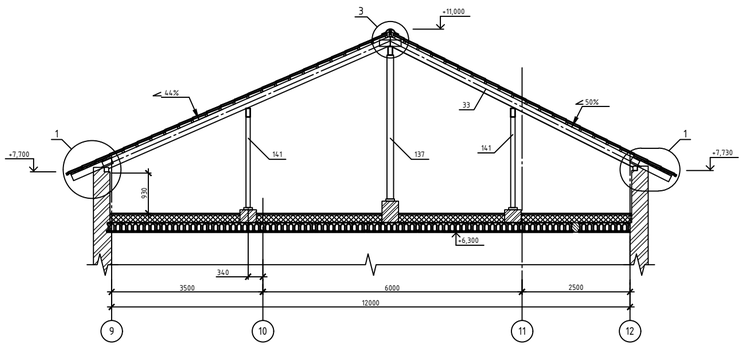

БЛОК-СХЕМА

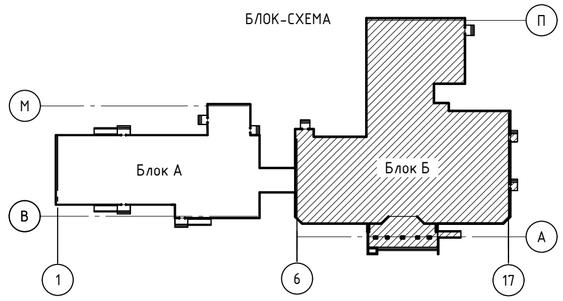

2-2

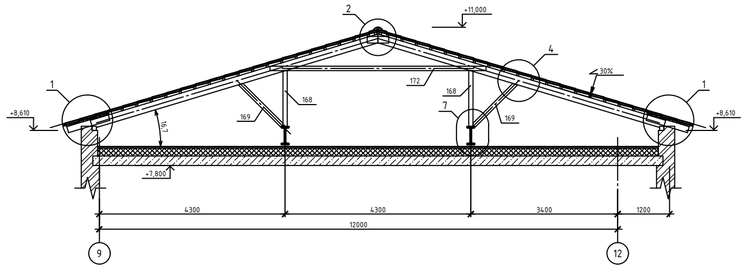

4-4

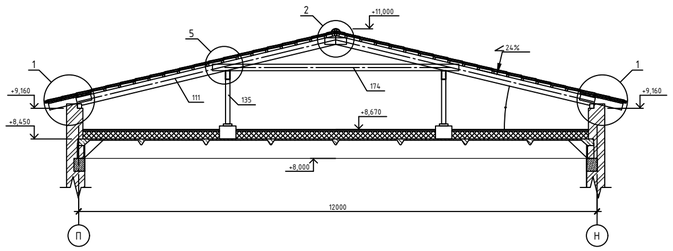

5-5
М 1:50

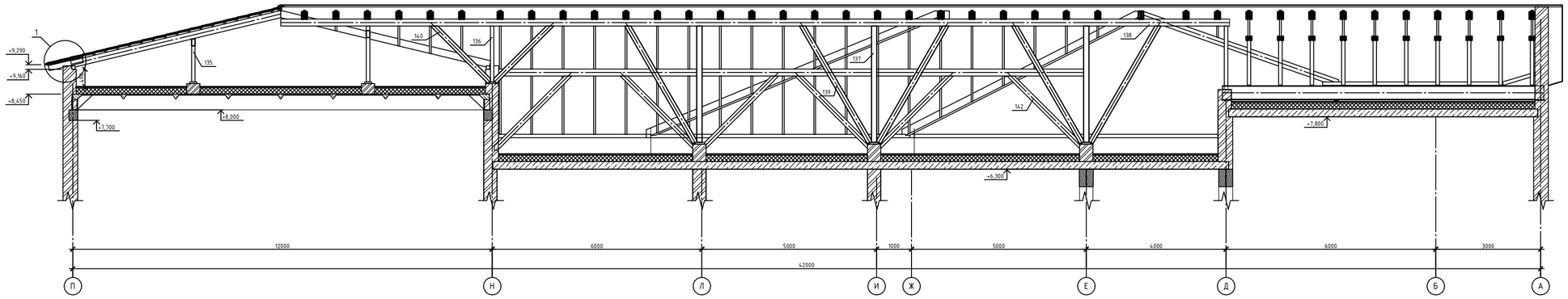

6-6

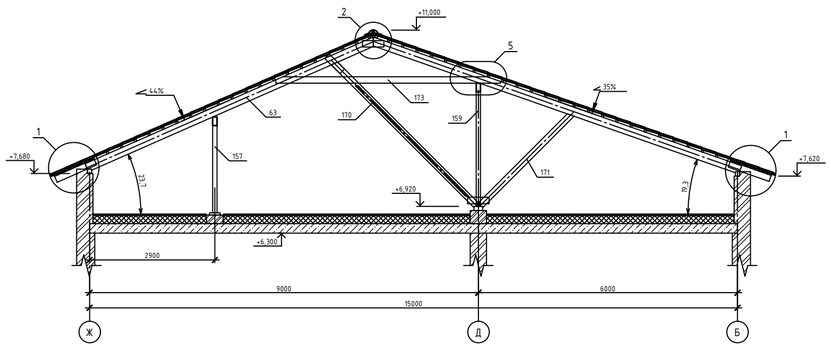

7-7

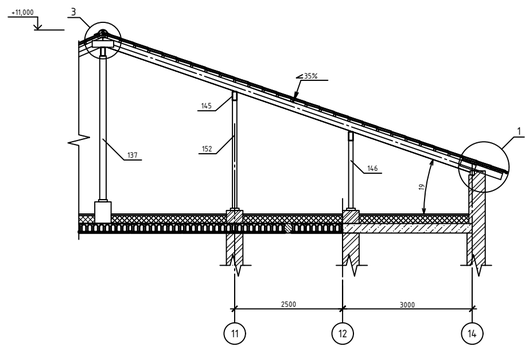

Сечения кровли замаркированы на листе КР-15

Изм.	Кол. уч.	Лист	№ док.	Подп.	Дата	010/20- 1 -КР		
						Строительство школы-детского сада на 150 мест в селе Оймауыт Жанажолского сельского округа Байганинского района Актюбинской области		
ГАП		Иманбаев			05.21	Школа Блок Б	Стадия	Лист	Листов
Вед. инж		Маринова			05.21		РП	16	
Н.конр		Сапаралиева			05.21	Сечение стропильной системы 1-1 - 7-7.	ТОО "Ремстройпроект"		

Взам. инв. №

Подп. и дата

Инв. № подл.

Формат А2

Спецификация элементов стропильной системы

Поз.	Обозначение	Наименование	Кол.	Объём ед., $м^3$	Приме-чание
1	ГОСТ 8486-86* Е	Стропильная нога 50х200, L=6950	12	0,07	0,834
2	ГОСТ 8486-86* Е	Стропильная нога 50х200, L=6120	2	0,061	0,122
3	ГОСТ 8486-86* Е	Стропильная нога 50х200, L=5900	2	0,059	0,118
4	ГОСТ 8486-86* Е	Стропильная нога 50х200, L=4820	2	0,048	0,048
5	ГОСТ 8486-86* Е	Стропильная нога 50х200, L=3730	2	0,037	0,075
6	ГОСТ 8486-86* Е	Стропильная нога 50х200, L=2610	2	0,026	0,052
7	ГОСТ 8486-86* Е	Стропильная нога 50х200, L=1760	2	0,018	0,035
8	ГОСТ 8486-86* Е	Стропильная нога 50х200, L=680	2	0,007	0,014
9	ГОСТ 8486-86* Е	Стропильная нога 50х200, $L_{общ}$=24900	-	0,249	0,249
10	ГОСТ 8486-86* Е	Стропильная нога 50х200, L=1650	1	0,017	0,017
11	ГОСТ 8486-86* Е	Стропильная нога 50х200, L=2860	1	0,029	0,029
12	ГОСТ 8486-86* Е	Стропильная нога 50х200, L=4070	1	0,041	0,041
13	ГОСТ 8486-86* Е	Стропильная нога 50х200, L=5280	1	0,053	0,053
14	ГОСТ 8486-86* Е	Стропильная нога 50х200, L=6490	1	0,065	0,065
15	ГОСТ 8486-86* Е	Стропильная нога 50х200, L=7510	1	0,075	0,075
16	ГОСТ 8486-86* Е	Стропильная нога 50х200, L=7790	1	0,078	0,078
17	ГОСТ 8486-86* Е	Стропильная нога 50х200, L=680	1	0,007	0,007
18	ГОСТ 8486-86* Е	Стропильная нога 50х200, L=7030	1	0,07	0,07
19	ГОСТ 8486-86* Е	Стропильная нога 50х200, L=1390	1	0,014	0,014
20	ГОСТ 8486-86* Е	Стропильная нога 50х200, L=6060	1	0,061	0,061
21	ГОСТ 8486-86* Е	Стропильная нога 50х200, L=2100	1	0,021	0,021
22	ГОСТ 8486-86* Е	Стропильная нога 50х200, L=5090	1	0,051	0,051
23	ГОСТ 8486-86* Е	Стропильная нога 50х200, L=2800	1	0,028	0,028
24	ГОСТ 8486-86* Е	Стропильная нога 50х200, L=4130	1	0,041	0,041
25	ГОСТ 8486-86* Е	Стропильная нога 50х200, L=3510	1	0,035	0,035
26	ГОСТ 8486-86* Е	Стропильная нога 50х200, L=3160	1	0,032	0,032
27	ГОСТ 8486-86* Е	Стропильная нога 50х200, L=4210	1	0,042	0,042
28	ГОСТ 8486-86* Е	Стропильная нога 50х200, L=2200	1	0,022	0,022
29	ГОСТ 8486-86* Е	Стропильная нога 50х200, L=4920	1	0,049	0,049
30	ГОСТ 8486-86* Е	Стропильная нога 50х200, L=1230	1	0,012	0,012
31	ГОСТ 8486-86* Е	Стропильная нога 50х200, L=5630	1	0,056	0,056
32	ГОСТ 8486-86* Е	Стропильная нога 50х200, L=6330	1	0,063	0,063
33	ГОСТ 8486-86* Е	Стропильная нога 50х200, L=6460	5	0,065	0,323
34	ГОСТ 8486-86* Е	Стропильная нога 50х200, L=7280	13	0,073	0,946
35	ГОСТ 8486-86* Е	Стропильная нога 50х200, L=2900	1	0,029	0,029
36	ГОСТ 8486-86* Е	Стропильная нога 50х200, L=2420	1	0,024	0,024
37	ГОСТ 8486-86* Е	Стропильная нога 50х200, L=1940	1	0,019	0,019
38	ГОСТ 8486-86* Е	Стропильная нога 50х200, L=1450	1	0,015	0,015
39	ГОСТ 8486-86* Е	Стропильная нога 50х200, L=970	1	0,01	0,01
40	ГОСТ 8486-86* Е	Стропильная нога 50х200, L=490	1	0,005	0,005
41	ГОСТ 8486-86* Е	Стропильная нога 50х200, L=540	1	0,005	0,005
42	ГОСТ 8486-86* Е	Стропильная нога 50х200, L=1080	1	0,011	0,011
43	ГОСТ 8486-86* Е	Стропильная нога 50х200, L=1620	1	0,016	0,016
44	ГОСТ 8486-86* Е	Стропильная нога 50х200, L=2160	1	0,022	0,022
45	ГОСТ 8486-86* Е	Стропильная нога 50х200, L=2700	1	0,027	0,027
46	ГОСТ 8486-86* Е	Стропильная нога 50х200, L=3240	1	0,032	0,032
47	ГОСТ 8486-86* Е	Стропильная нога 50х200, L=1270	1	0,013	0,013
48	ГОСТ 8486-86* Е	Стропильная нога 50х200, L=1690	1	0,017	0,017
49	ГОСТ 8486-86* Е	Стропильная нога 50х200, L=2110	1	0,021	0,021
50	ГОСТ 8486-86* Е	Стропильная нога 50х200, L=2530	1	0,025	0,025
51	ГОСТ 8486-86* Е	Стропильная нога 50х200, L=2740	1	0,027	0,027
52	ГОСТ 8486-86* Е	Стропильная нога 50х200, L=1800	1	0,018	0,018
53	ГОСТ 8486-86* Е	Стропильная нога 50х200, L=860	1	0,009	0,009
54	ГОСТ 8486-86* Е	Стропильная нога 50х200, L=530	1	0,005	0,005
55	ГОСТ 8486-86* Е	Стропильная нога 50х200, L=1300	1	0,005	0,005
56	ГОСТ 8486-86* Е	Стропильная нога 50х200, L=2080	1	0,021	0,021
57	ГОСТ 8486-86* Е	Стропильная нога 50х200, L=2850	1	0,029	0,029
58	ГОСТ 8486-86* Е	Стропильная нога 50х200, L=3630	1	0,036	0,036
59	ГОСТ 8486-86* Е	Стропильная нога 50х200, L=4400	1	0,044	0,044
60	ГОСТ 8486-86* Е	Стропильная нога 50х200, L=5170	1	0,052	0,052
61	ГОСТ 8486-86* Е	Стропильная нога 50х200, L=5950	1	0,052	0,052
62	ГОСТ 8486-86* Е	Стропильная нога 50х200, L=6720	1	0,067	0,067
63	ГОСТ 8486-86* Е	Стропильная нога 50х200, L=7290	3	0,073	0,219
64	ГОСТ 8486-86* Е	Стропильная нога 50х200, L=6580	3	0,066	0,197
65	ГОСТ 8486-86* Е	Стропильная нога 50х200, L=5900	3	0,059	0,177
66	ГОСТ 8486-86* Е	Стропильная нога 50х200, L=5230	3	0,052	0,157
67	ГОСТ 8486-86* Е	Стропильная нога 50х200, L=4560	3	0,046	0,137
68	ГОСТ 8486-86* Е	Стропильная нога 50х200, L=3880	3	0,039	0,116
69	ГОСТ 8486-86* Е	Стропильная нога 50х200, L=3210	3	0,032	0,096
70	ГОСТ 8486-86* Е	Стропильная нога 50х200, L=2540	3	0,025	0,076
71	ГОСТ 8486-86* Е	Стропильная нога 50х200, L=1860	3	0,019	0,056
72	ГОСТ 8486-86* Е	Стропильная нога 50х200, L=1190	3	0,012	0,036
73	ГОСТ 8486-86* Е	Стропильная нога 50х200, L=520	3	0,005	0,016
74	ГОСТ 8486-86* Е	Стропильная нога 50х200, L=830	1	0,008	0,008
75	ГОСТ 8486-86* Е	Стропильная нога 50х200, L=2200	1	0,022	0,022
76	ГОСТ 8486-86* Е	Стропильная нога 50х200, L=3580	1	0,036	0,036
77	ГОСТ 8486-86* Е	Стропильная нога 50х200, L=4950	1	0,05	0,05
78	ГОСТ 8486-86* Е	Стропильная нога 50х200, L=6320	1	0,063	0,063
79	ГОСТ 8486-86* Е	Стропильная нога 50х200, L=7690	1	0,077	0,077
80	ГОСТ 8486-86* Е	Стропильная нога 50х200, L=9070	1	0,091	0,091
81	ГОСТ 8486-86* Е	Стропильная нога 50х200, L=10360	2	0,104	0,207
82	ГОСТ 8486-86* Е	Стропильная нога 50х200, L=9350	2	0,094	0,187
83	ГОСТ 8486-86* Е	Стропильная нога 50х200, L=8250	2	0,083	0,165
84	ГОСТ 8486-86* Е	Стропильная нога 50х200, L=7150	2	0,072	0,143
85	ГОСТ 8486-86* Е	Стропильная нога 50х200, L=6060	2	0,061	0,121
86	ГОСТ 8486-86* Е	Стропильная нога 50х200, L=4960	2	0,05	0,099
87	ГОСТ 8486-86* Е	Стропильная нога 50х200, L=3860	2	0,039	0,077
88	ГОСТ 8486-86* Е	Стропильная нога 50х200, L=2770	2	0,028	0,055
89	ГОСТ 8486-86* Е	Стропильная нога 50х200, L=2980	2	0,03	0,06
90	ГОСТ 8486-86* Е	Стропильная нога 50х200, L=2690	2	0,027	0,054
91	ГОСТ 8486-86* Е	Стропильная нога 50х200, L=2460	2	0,025	0,049
92	ГОСТ 8486-86* Е	Стропильная нога 50х200, L=3280	2	0,033	0,066
93	ГОСТ 8486-86* Е	Стропильная нога 50х200, L=4100	2	0,041	0,082
94	ГОСТ 8486-86* Е	Стропильная нога 50х200, L=4920	2	0,049	0,098
95	ГОСТ 8486-86* Е	Стропильная нога 50х200, L=5730	2	0,057	0,115
96	ГОСТ 8486-86* Е	Стропильная нога 50х200, L=6550	2	0,066	0,131
97	ГОСТ 8486-86* Е	Стропильная нога 50х200, L=7370	2	0,074	0,147
98	ГОСТ 8486-86* Е	Стропильная нога 50х200, L=8190	2	0,082	0,164
99	ГОСТ 8486-86* Е	Стропильная нога 50х200, L=9040	10	0,09	0,904
100	ГОСТ 8486-86* Е	Стропильная нога 50х200, L=5490	2	0,055	0,11
101	ГОСТ 8486-86* Е	Стропильная нога 50х200, L=4670	2	0,047	0,093
102	ГОСТ 8486-86* Е	Стропильная нога 50х200, L=3840	2	0,038	0,077
103	ГОСТ 8486-86* Е	Стропильная нога 50х200, L=3020	2	0,03	0,06
104	ГОСТ 8486-86* Е	Стропильная нога 50х200, L=2200	2	0,022	0,044
105	ГОСТ 8486-86* Е	Стропильная нога 50х200, L=1370	2	0,014	0,027
106	ГОСТ 8486-86* Е	Стропильная нога 50х200, L=550	2	0,006	0,011
107	ГОСТ 8486-86* Е	Стропильная нога 50х200, L=1010	4	0,01	0,04
108	ГОСТ 8486-86* Е	Стропильная нога 50х200, L=2330	4	0,023	0,093
109	ГОСТ 8486-86* Е	Стропильная нога 50х200, L=3640	4	0,036	0,146
110	ГОСТ 8486-86* Е	Стропильная нога 50х200, L=4950	4	0,05	0,198
111	ГОСТ 8486-86* Е	Стропильная нога 50х200, L=6190	19	0,062	1,176
112	ГОСТ 8486-86* Е	Стропильная нога 50х200, L=3800	4	0,038	0,152
113	ГОСТ 8486-86* Е	Стропильная нога 50х200, L=3140	4	0,031	0,126
114	ГОСТ 8486-86* Е	Стропильная нога 50х200, L=2490	4	0,025	0,1
115	ГОСТ 8486-86* Е	Стропильная нога 50х200, L=1830	4	0,018	0,073
116	ГОСТ 8486-86* Е	Стропильная нога 50х200, L=1170	4	0,012	0,047
117	ГОСТ 8486-86* Е	Стропильная нога 50х200, L=510	4	0,005	0,02
118	ГОСТ 8486-86* Е	Стропильная нога 50х200, L=4920	1	0,049	0,049
119	ГОСТ 8486-86* Е	Стропильная нога 50х200, L=3270	1	0,033	0,033
120	ГОСТ 8486-86* Е	Стропильная нога 50х200, L=1620	1	0,016	0,016
121	ГОСТ 8486-86* Е	Стропильная нога 50х200, L=1860	1	0,019	0,019
122	ГОСТ 8486-86* Е	Стропильная нога 50х200, L=3740	1	0,037	0,037
123	ГОСТ 8486-86* Е	Стропильная нога 50х200, L=5630	1	0,056	0,056
124	ГОСТ 8486-86* Е	Диагональная нога 100х200, L=7070	4	0,141	0,566
125	ГОСТ 8486-86* Е	Диагональная нога 100х200, L=7000	1	0,14	0,14
126	ГОСТ 8486-86* Е	Диагональная нога 100х200, L=6820	1	0,136	0,136
127	ГОСТ 8486-86* Е	Диагональная нога 100х200, L=10850	1	0,217	0,217
128	ГОСТ 8486-86* Е	Диагональная нога 100х200, L=12620	1	0,252	0,252
129	ГОСТ 8486-86* Е	Диагональная нога 100х200, L=11440	1	0,229	0,229
130	ГОСТ 8486-86* Е	Диагональная нога 100х200, L=9060	2	0,181	0,362
131	ГОСТ 8486-86* Е	Диагональная нога 100х200, L=12240	1	0,245	0,245
132	ГОСТ 8486-86* Е	Диагональная нога 100х200, L=10140	2	0,203	0,406
133	ГОСТ 8486-86* Е	Прогон 100х200, L=12300	2	0,246	0,492
134	ГОСТ 8486-86* Е	Стойка 100х100, L=1180	4	0,012	0,047
135	ГОСТ 8486-86* Е	Стойка 100х100, L=1030	18	0,01	0,185
136	ГОСТ 8486-86* Е	Стойка 100х100, L=1600	5	0,016	0,08
137	ГОСТ 8486-86* Е	Стойка 150х150 , L=3330	4	0,075	0,3
138	ГОСТ 8486-86* Е	Прогон 100х200, L=27150	1	0,543	0,543
139	ГОСТ 8486-86* Е	Подкос 150х150 , L=3900	6	0,088	0,526
140	ГОСТ 8486-86* Е	Подкос 100х150 , L=2350	2	0,035	0,07
141	ГОСТ 8486-86* Е	Стойка 100х100 , L=2100	2	0,021	0,042
142	ГОСТ 8486-86* Е	Подкос 100х150 , L=3050	8	0,046	0,366
143	ГОСТ 8486-86* Е	Прогон 100х200, L=9000	1	0,18	0,18
144	ГОСТ 8486-86* Е	Прогон 100х200, L=5800	1	0,116	0,116
145	ГОСТ 8486-86* Е	Прогон 100х200, L=6100	1	0,122	0,122
146	ГОСТ 8486-86* Е	Стойка 100х100 , L=1570	3	0,016	0,047
147	ГОСТ 8486-86* Е	Подкос 100х100 , L=1850	1	0,019	0,019
148	ГОСТ 8486-86* Е	Стойка 100х100 , L=1360	1	0,014	0,014
149	ГОСТ 8486-86* Е	Стойка 150х150 , L=3110	1	0,07	0,07
150	ГОСТ 8486-86* Е	Стойка 150х150 , L=3060	1	0,069	0,069
151	ГОСТ 8486-86* Е	Подкос 100х150 , L=3420	1	0,051	0,051
152	ГОСТ 8486-86* Е	Стойка 100х100 , L=2500	3	0,025	0,075
153	ГОСТ 8486-86* Е	Подкос 100х150 , L=2930	2	0,044	0,088
154	ГОСТ 8486-86* Е	Стойка 150х150 , L=3090	1	0,07	0,07
155	ГОСТ 8486-86* Е	Стойка 100х100 , L=1800	1	0,018	0,018
156	ГОСТ 8486-86* Е	Прогон 100х200, L=8700	1	0,174	0,174
157	ГОСТ 8486-86* Е	Стойка 100х100 , L=2020	8	0,02	0,162
158	ГОСТ 8486-86* Е	Прогон 100х200, L=10800	1	0,216	0,216
159	ГОСТ 8486-86* Е	Стойка 100х100 , L=2650	8	0,027	0,212
160	ГОСТ 8486-86* Е	Подкос 100х150 , L=3380	1	0,051	0,051
161	ГОСТ 8486-86* Е	Стойка 100х100 , L=1680	3	0,017	0,05
162	ГОСТ 8486-86* Е	Стойка 100х100 , L=650	4	0,007	0,026
163	ГОСТ 8486-86* Е	Прогон 100х200, L=4800	1	0,096	0,096
164	ГОСТ 8486-86* Е	Прогон 100х200, L=11650	1	0,233	0,233
165	ГОСТ 8486-86* Е	Подкос 150х150 , L=4520	1	0,102	0,102
166	ГОСТ 8486-86* Е	Подкос 150х150 , L=4470	1	0,101	0,101
167	ГОСТ 8486-86* Е	Стойка 100х100 , L=680	2	0,007	0,014
168	ГОСТ 8486-86* Е	Стойка 100х100 , L=1300	20	0,013	0,26
169	ГОСТ 8486-86* Е	Подкос 100х100 , L=1410	18	0,014	0,254
170	ГОСТ 8486-86* Е	Подкос 150х150 , L=4700	9	0,106	0,952
171	ГОСТ 8486-86* Е	Подкос 100х150 , L=3020	22	0,045	0,997
172	ГОСТ 8486-86* Е	Затяжка 100х50, L=5000	20	0,025	0,5
173	ГОСТ 8486-86* Е	Затяжка 150х50, L=5200	18	0,039	0,702
174	ГОСТ 8486-86* Е	Затяжка 150х50, L=5700	20	0,043	0,855
175	ГОСТ 8486-86* Е	Мауэрлат 100х100, $L_{общ}$=145800	-	1,458	1,458
176	ГОСТ 8486-86* Е	Лежень 100х200, L=12400	2	0,248	0,496
177	ГОСТ 8486-86* Е	Кобылка 50х150, L=1000	185	0,005	0,925
178	ГОСТ 8486-86* Е	Кобылка 50х150, L=1400	21	0,007	0,147
179	ГОСТ 8239-89	Двутавр №24, L=6600	1	180,18	кг.
180	ГОСТ 8239-89	Двутавр №24, L=7200	2	196,56	кг.
181	ГОСТ 26020-83	Двутавр 40Б2, L=9200	4	503,24	кг.
182	ГОСТ 8486-86* Е	Прогон 100х200, L=17100	1	0,342	0,342
183	ГОСТ 8486-86* Е	Прогон 100х200, L=10700	1	0,214	0,214
184	ГОСТ 8486-86* Е	Прогон 100х200, L=11300	1	0,226	0,226
185	ГОСТ 8486-86* Е	Прогон 100х200, L=2450	1	0,049	0,049
186	ГОСТ 8486-86* Е	Стропильная нога 50х200, L=1530	5	0,015	0,077
187	ГОСТ 8486-86* Е	Стропильная нога 50х200, L=710	1	0,007	0,007
188	ГОСТ 8486-86* Е	Стойка 100х100 , L=2890	5	0,029	0,145
189	ГОСТ 8486-86* Е	Подкос 100х150 , L=3170	12	0,048	0,571
190	ГОСТ 8486-86* Е	Стропильная нога 50х200, L=8220	5	0,082	0,411
191	ГОСТ 8486-86* Е	Лежень 100х200, L=12850	1	0,257	0,257
192	ГОСТ 8486-86* Е	Стропильная нога 50х200, $L_{общ}$=39200	-	0,392	0,392
193	ГОСТ 8486-86* Е	Стропильная нога 50х200, $L_{общ}$=37850	-	0,379	0,379
194	ГОСТ 8486-86* Е	Стропильная нога 50х200, $L_{общ}$=28140	-	0,281	0,281
195	ГОСТ 8486-86* Е	Диагональная нога 100х200, L=10650	1	0,213	0,213
196	ГОСТ 8486-86* Е	Диагональная нога 100х200, L=11310	1	0,226	0,226
197	ГОСТ 8486-86* Е	Диагональная нога 50х200, L=1850	1	0,0185	0,018
198	ГОСТ 8239-89	Двутавр №24, L=6000	2	163,8	кг.
199	ГОСТ 8486-86* Е	Прогон 100х200, L=12300	1	0,246	0,246
200	ГОСТ 8486-86* Е	Прогон 100х200, L=4600	1	0,092	0,092
201	ГОСТ 8486-86* Е	Стойка 100х100 , L=600	1	0,006	0,006
202	ГОСТ 8486-86* Е	Стойка 100х100 , L=1030	3	0,01	0,031
203	ГОСТ 8486-86* Е	Стойка 100х100 , L=2110	2	0,021	0,042
	ГОСТ 8486-86* Е	Коньковый брус, 50х50, п.м.	144.6	0,362	0,362
	ГОСТ 8486-86* Е	Накладка верхняя 50х150, L=500	152	0,004	0,57
	ГОСТ 8486-86* Е	Накладка нижняя 50х150, L=500	50	0,004	0,188
	ГОСТ 8486-86* Е	Накладка 50х100, L=500	160	0,003	0,4
	ГОСТ 8486-86* Е	Накладка 50х150, L=500	56	0,004	0,21
	ГОСТ 8486-86* Е	Опорный брусок 50х50, L=200	208	0,001	0,104
	ГОСТ 8486-86* Е	Опорный брусок 75х100, L=300	124	0,002	0,279
	ГОСТ 8486-86* Е	Обрешетка брус 50 х 50	-	1180,6	$м^2$
	ГОСТ 8486-86* Е	Обрешетка доска δ=32	-	243,4	$м^2$
	ГОСТ 8486-86* Е	Лобовая доска 25х200	-	190,8	п.м.
	ГОСТ 8486-86* Е	Подшивка свесов 25х100	-	97	$м^2$
	СТ РК 2083-2011	Металлочерепица, δ=0,7 мм	-	1454,3	$м^2$
	СТ РК 2083-2011	Планка конька круглого	-	185.7	п.м.
	СТ РК 2083-2011	Планки ендовы верхняя и нижняя	по	71.7	п.м.
		Слуховое окно	4		Лист КР-21
	Серия 1.100.2-5.8.1	Ограждение кровли КО-30,6Р	61	13,95	кг.

БЛОК-СХЕМА

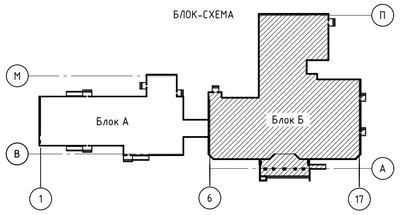

Взам. инв. №

Подп. и дата

Инв. № подл.

Изм.	Кол. уч.	Лист	№ док.	Подп.	Дата
ГАП		Иманбаев			05.21
Вед. инж		Маринова			05.21
Н.конр		Сапаралиева			05.21

010/20- 1 -КР

Строительство школы-детского сада на 150 мест в селе Оймауыт Жанажолского сельского округа Байганинского района Актюбинской области

Школа
Блок Б

Стадия	Лист	Листов
РП	17	

Спецификация элементов стропильной системы

ТОО "Ремстройпроект"

Формат А1

1

М1:10

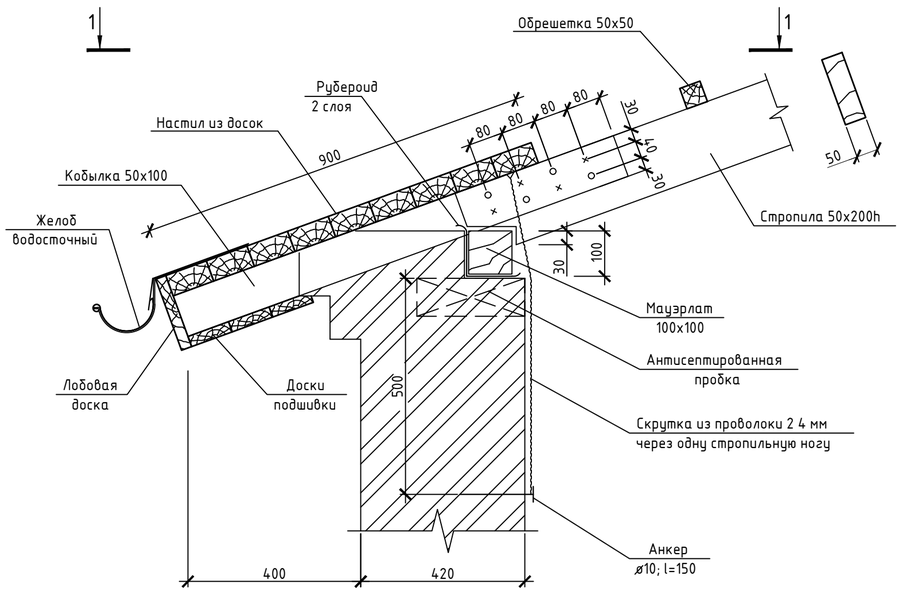

1-1

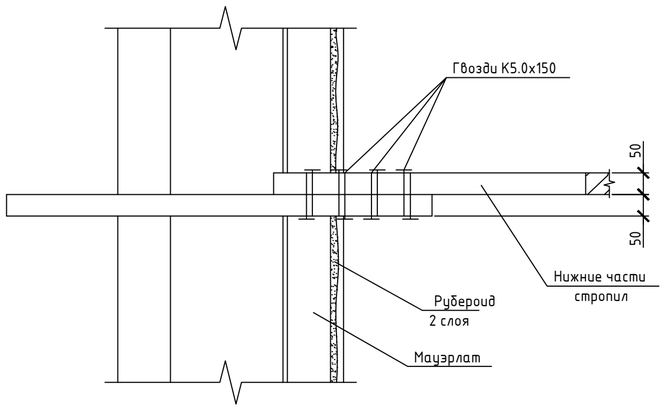

БЛОК-СХЕМА

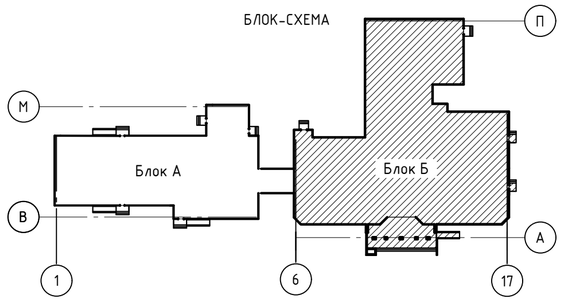

2

М1:10

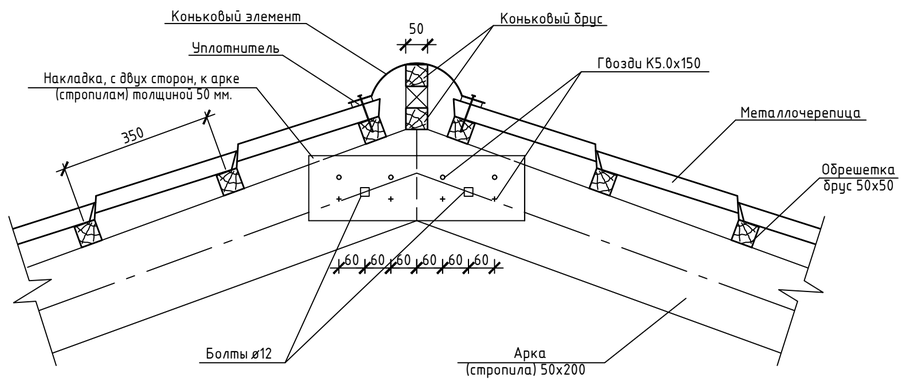

3

М1:10

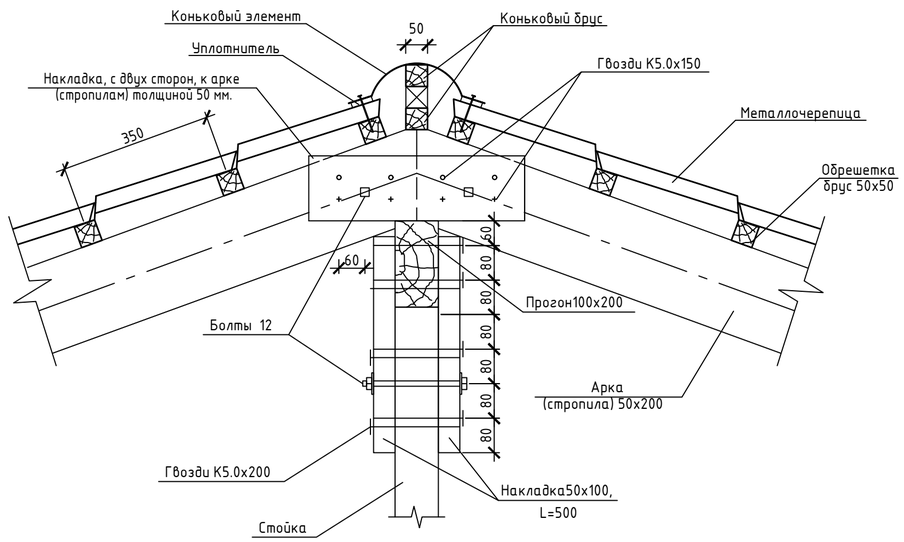

Узлы кровли замаркированы на листе КР- 16

						010/20- 1 -КР		
						Строительство школы-детского сада на 150 мест в селе Оймауыт Жанажолского сельского округа Байганинского района Актюбинской области		
Изм.	Кол. уч.	Лист	№ док.	Подп.	Дата			
ГАП		Иманбаев			05.21	Школа Блок Б	Стадия	Лист	Листов
Вед. инж		Маринова			05.21		РП	18	
Н.конр		Сапаралиева			05.21	Узлы кровли 1-3	ТОО "Ремстройпроект"		

Взам. инв. №

Подп. и дата

Инв. № подл.

Формат А2

4
М1:10

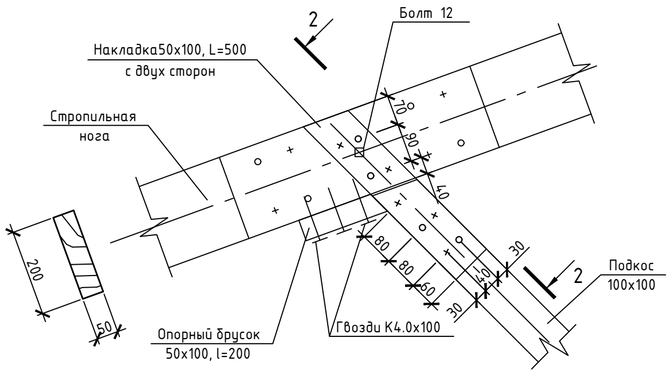

2-2

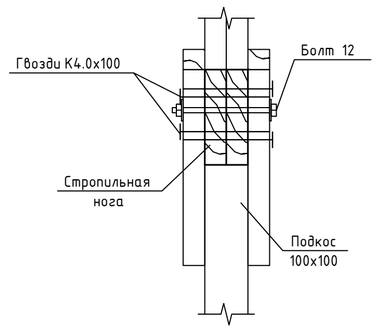

6
М1:10

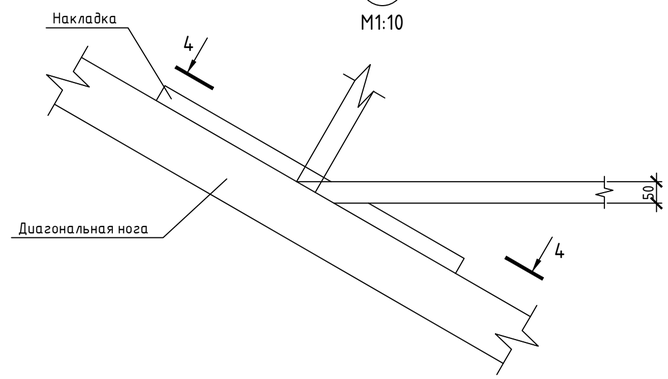

5
М1:10

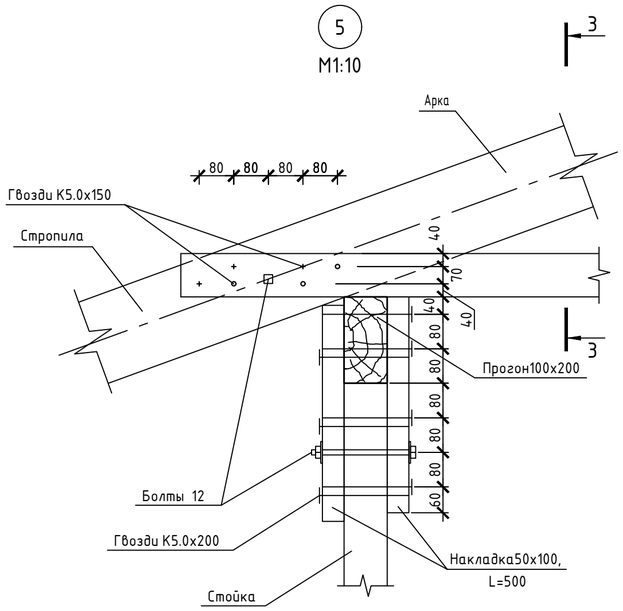

3-3

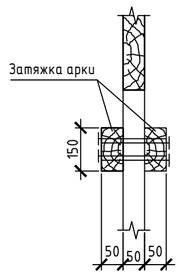

4-4

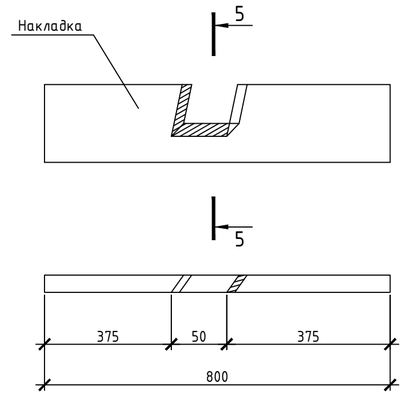

5-5

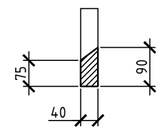

Узлы кровли замаркированы на листе КР- 16

БЛОК-СХЕМА

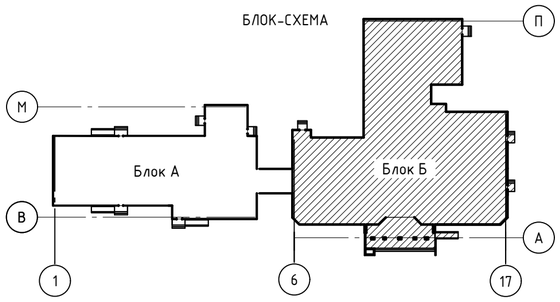

Изм.	Кол. уч.	Лист	№ док.	Подп.	Дата
ГАП		Иманбаев			05.21
Вед. инж		Маринова			05.21
Н.конр		Сапаралиева			05.21

010/20- 1 -КР

Строительство школы-детского сада на 150 мест в селе Оймауыт Жанажолского сельского округа Байганинского района Актюбинской области

Школа
Блок Б

Стадия	Лист	Листов
РП	19	

Узлы кровли 4-6

ТОО "Ремстройпроект"

Взам. инв. №
Подп. и дата
Инв. № подл.

Формат А2

7

М1:10

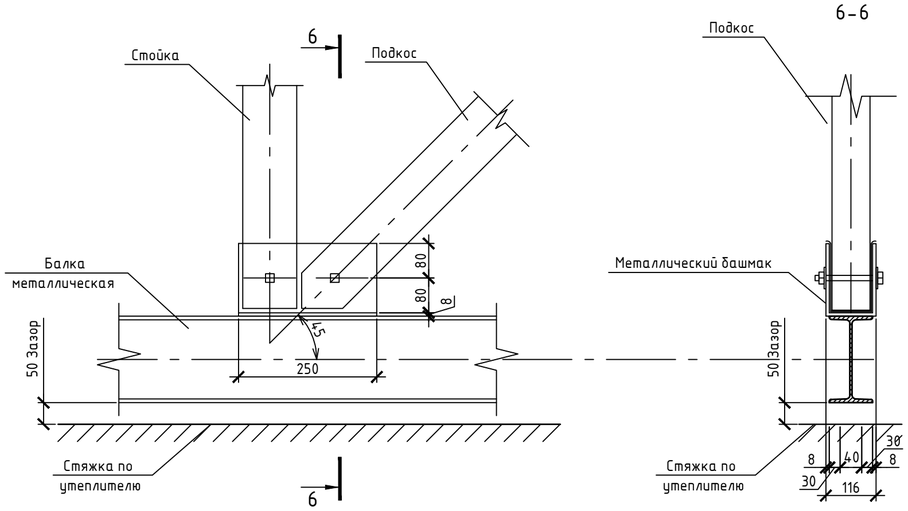

8

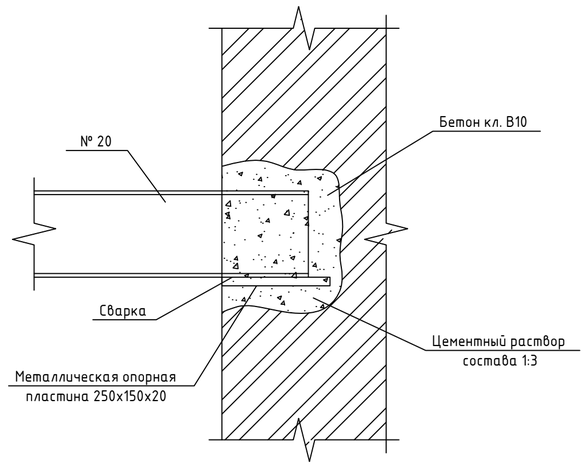

Узел крепления ограждения кровли

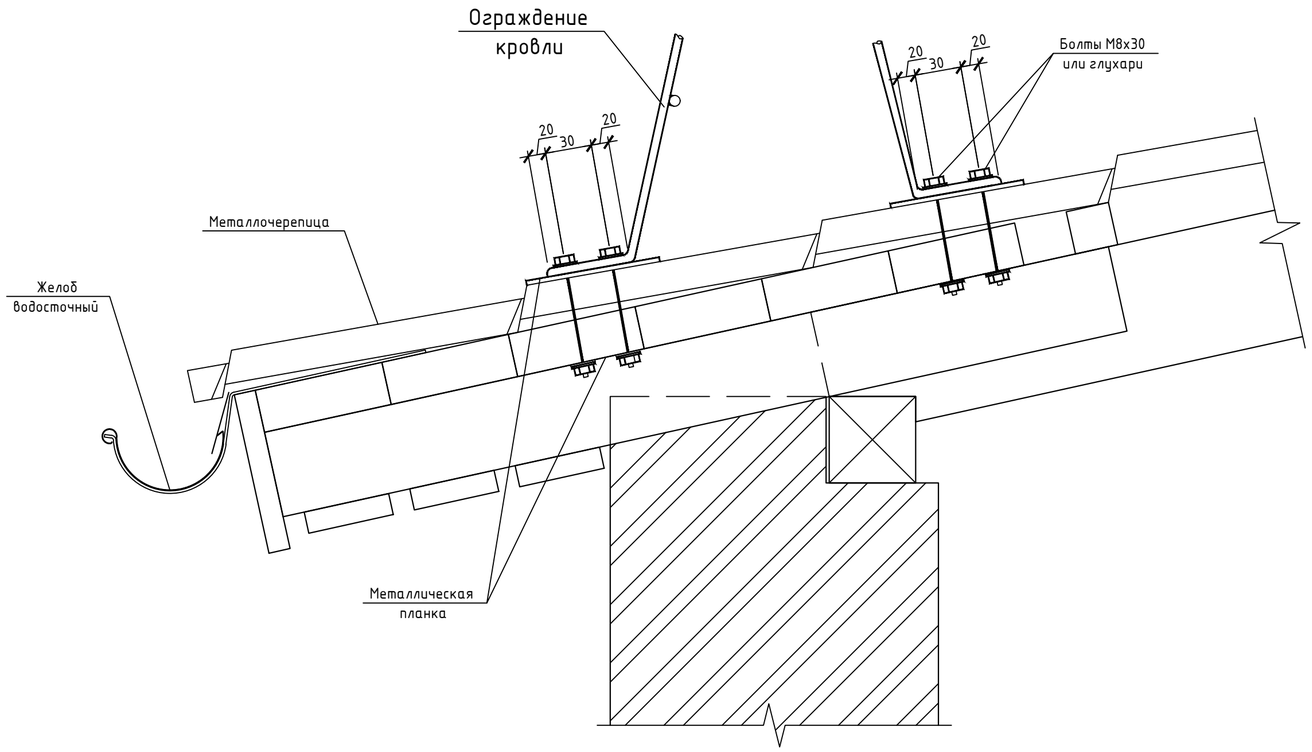

БЛОК-СХЕМА

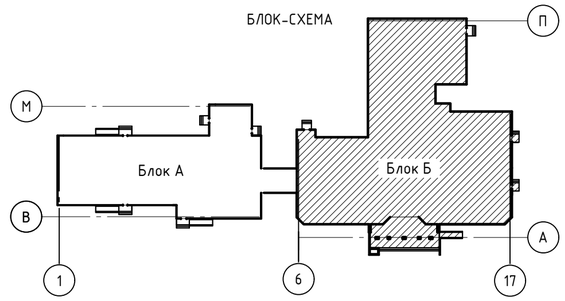

Узлы кровли замаркированы на листе КР-16

						010/20- 1 -КР		
						Строительство школы-детского сада на 150 мест в селе Оймауыт Жанажолского сельского округа Байганинского района Актюбинской области		
Изм.	Кол. уч.	Лист	№ док.	Подп.	Дата			
ГАП		Иманбаев			05.21	Школа Блок Б	Стадия	Лист	Листов
Вед. инж		Маринова			05.21		РП	20	
Н.конр		Сапаралиева			05.21	Узлы кровли 7-8	ТОО "Ремстройпроект"		

Взам. инв. №

Подп. и дата

Инв. № подл.

Формат А2

Слуховое окно

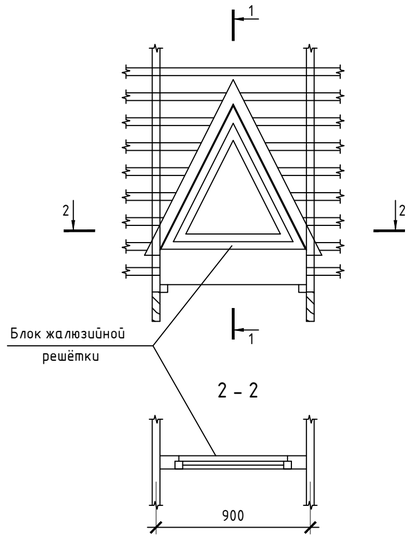

Решетка

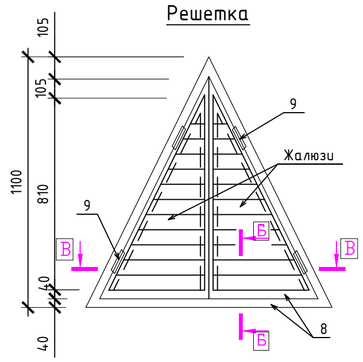

В - В

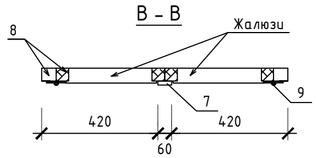

Спецификация элементов слухового окна

Поз.	Обозначение	Наименование	Кол.	Масса, ед., кг	Приме-чание
		Слуховое окно	5		
1	ГОСТ 24454-80*Е	Боковая доска 25х130, L=3700	2	0,012	0,024
2	ГОСТ 24454-80*Е	Брусок 50х50, L=500	4	0,001	0,005
3	ГОСТ 24454-80*Е	Ригель 40х350, L=850	2	0,012	0,024
4	ГОСТ 24454-80*Е	Ветровая доска 25х130, L=1500	2	0,005	0,010
5	ГОСТ 24454-80*Е	Обшивка 25х130, L= 38460	-	0,125	0,125
6	ГОСТ 24454-80*Е	Ригель 40х150, L=850	1	0,005	0,005
	СТ РК 2083-2011	Металлочерепица	4,6	-	$м^2$
		Оцинкованая кровельная сталь с полимерным покрытием, δ=0,5 мм	0.13	-	$м^2$
		Жалюзийная решётка	1	-	
7	ГОСТ 24454-80*Е	Брус 40х15, L=950	1	0,001	0,001
8	ГОСТ 24454-80*Е	Брус 80х40, Lобщ.=6,1 м	-	0,020	0,020
9	ГОСТ 5088-78	Петля ПН5-60	4		

1 - 1

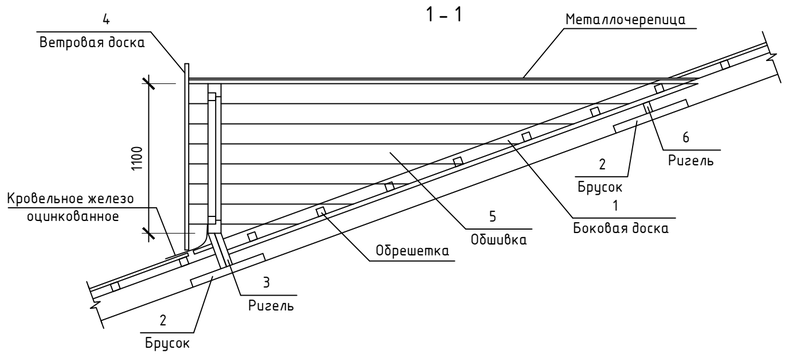

Б-Б

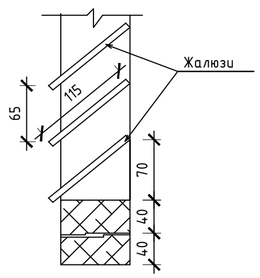

БЛОК-СХЕМА

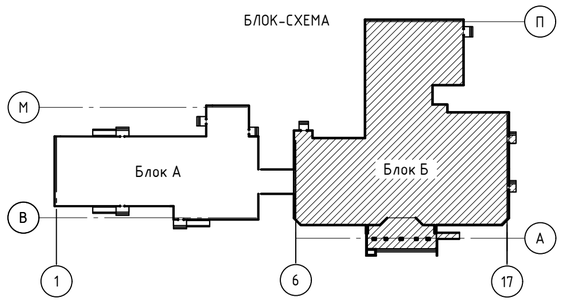

Изм.	Кол. уч.	Лист	№ док.	Подп.	Дата
ГАП		Иманбаев			05.21
Вед. инж		Маринова			05.21
Н.конр		Сапаралиева			05.21

010/20- 1 -КР

Строительство школы-детского сада на 150 мест в селе Оймауыт Жанажолского сельского округа Байганинского района Актюбинской области

Школа
Блок Б

Стадия	Лист	Листов
РП	21	

Слуховое окно

ТОО "Ремстройпроект"

Формат А2

Взам. инв. №

Подп. и дата

Инв. № подл.

ФРАГМЕНТ ПЛАНА
Вход в подвал

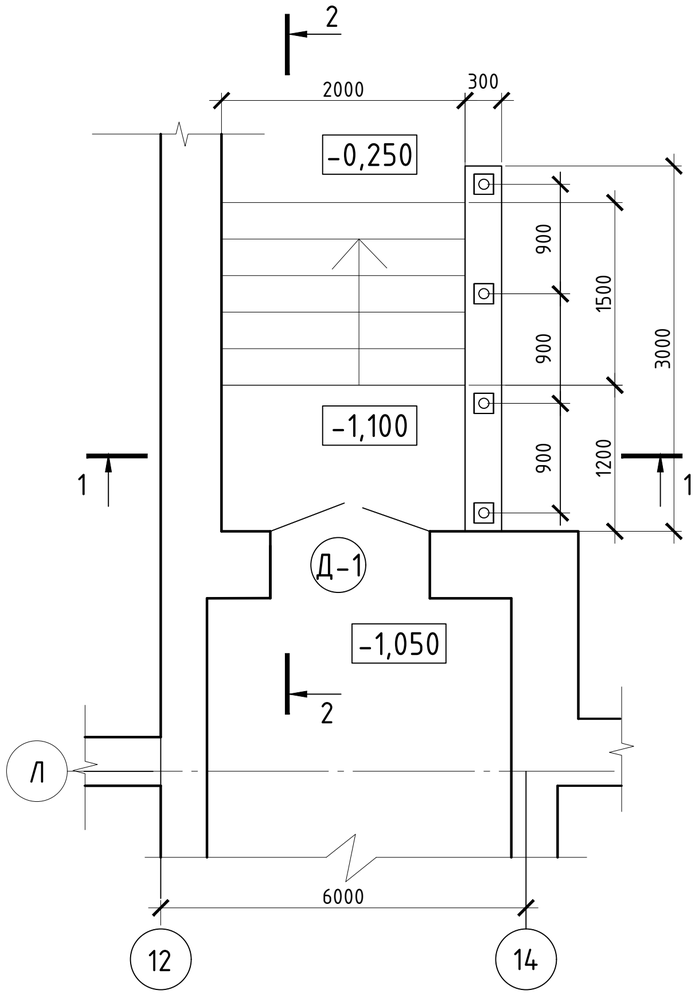

Сечение 1 - 1

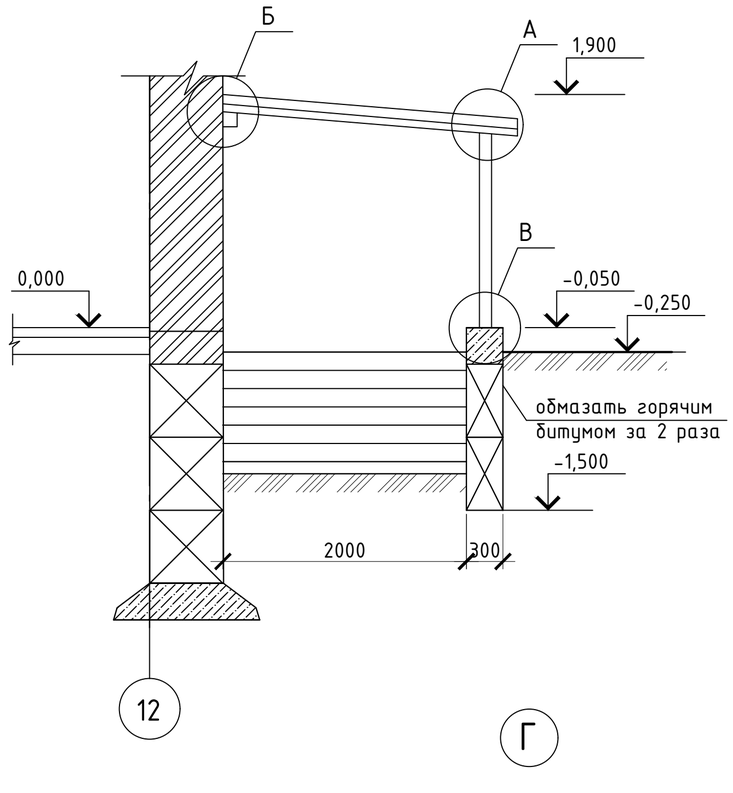

Сечение 2 - 2

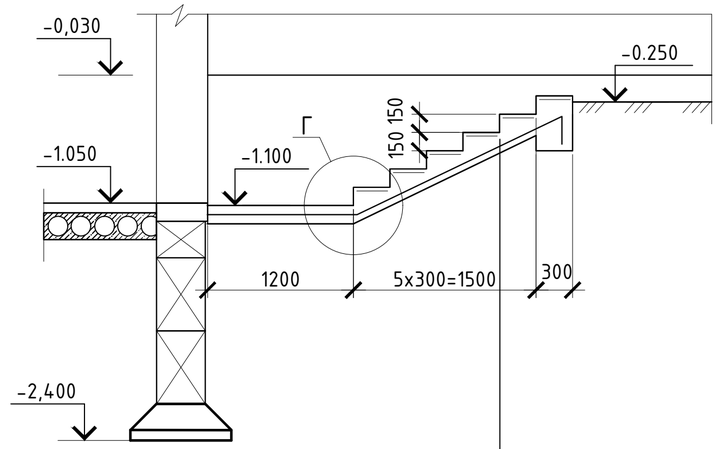

Антискользящая плитка
Ступени из бетона кл.В12,5
Сетка из ø 6AI с ячейками 150x150
Бетон кл. В7,5 -100мм
Утрамбованный послойно
с поливкой грунт

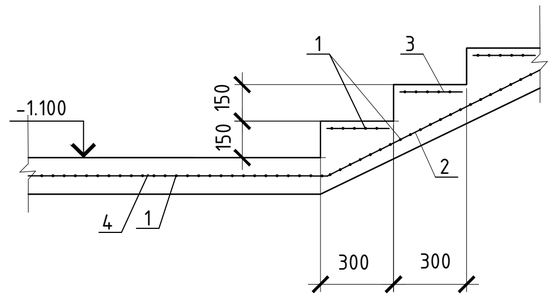

БЛОК-СХЕМА

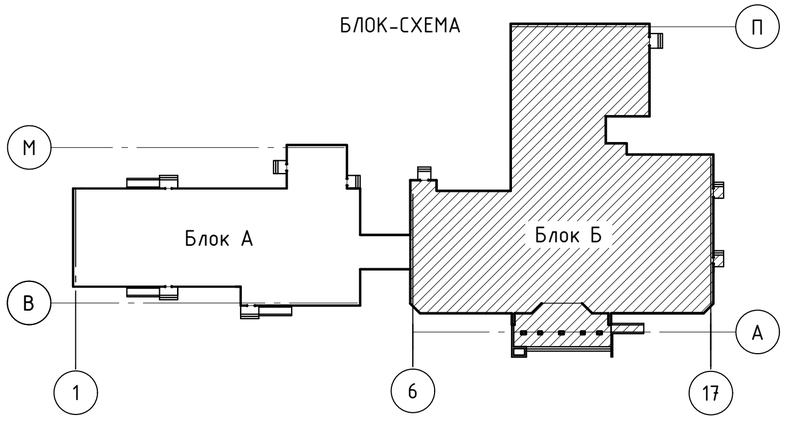

Изм.	Кол. уч.	Лист	№ док	Подп.	Дата
ГАП		Иманбаев			05.21
Вед. инж		Маринова			05.21
Н.конр		Сапаралиева			05.21

010/20- 1 -КР

Строительство школы-детского сада на 150 мест в селе Оймауыт Жанажолского сельского округа Байганинского района Актюбинской области

Школа
Блок Б

Стадия	Лист	Листов
РП	22	

Вход в подвал.
Фрагмент плана. Сечение 1 - 1, 2 - 2.

ТОО "Ремстройпроект"

Взам. инв. №
Подп. и дата
Инв. № подл.

Копировал
А3

А

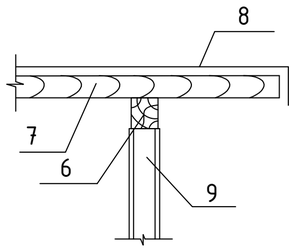

Б

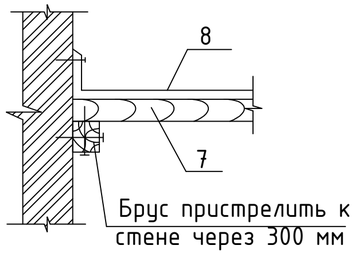

В

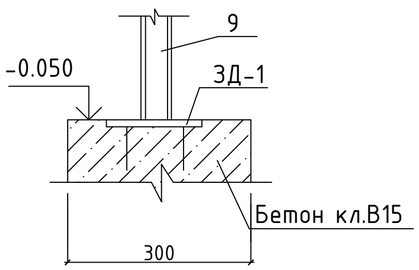

Спецификация элементов

Марка	Обозначение	Наименование	Кол. шт.	Масса ед. кг	Прим.
		Ступени			
		Плитка антискользящая, S=7,8м ^{2}			
		Бетон кл. В 12,5 V=0,27м ^{3}			
		Бетон кл. В 7,5 V=0,9м ^{3}			
1	ГОСТ 34028-2016	⌀ 6 AI(A240) L = 1930мм	40	0,43	
2	ГОСТ 34028-2016	⌀ 12 AI(A240) L = 2100мм	10	1,86	
3	ГОСТ 34028-2016	⌀ 6 AI(A240) L = 250мм	60	0,055	
4	ГОСТ 34028-2016	⌀ 6 AI(A240) L = 1130мм	10	0,25	
		Фундаментные блоки			
5	ГОСТ 13579 - 2018	ФБС 9.3.6-Т	6	350	
		Покрытие			
6	ГОСТ 24454-80*	Деревянный брус 40х40 п.м.	3.0		
7	ГОСТ 24454-80*	Доски t =16 мм, п.м.	8,5		
8	ГОСТ 30246-2016	Оцинк.кровел. сталь с цветным полимерным покрытием- 0,7мм, м2	7.0		
		Стойки			
9	ГОСТ 10704-91	Стойки труба ⌀ 57х3 п.м	6,4	23.9	
10	Сер. 3.400-6/76	Закладная деталь МИ1-18	4	1,7	
		Бетон кл.В15, W4, F100 V=0,27м3			

Взам. инв. №

Подп. и дата

Инв. № подл.

Изм.	Кол. уч.	Лист	№ док	Подп.	Дата
ГАП		Иманбаев			05.21
Вед. инж		Маринова			05.21
Н.конр		Сапаралиева			05.21

010/20- 1 -КР

Строительство школы-детского сада на 150 мест в селе Оймауыт Жанажолского сельского округа Байганинского района Актюбинской области

Школа
Блок Б

Стадия	Лист	Листов
РП	23	

Вход в подвал.
Узлы А, Б, В. Спецификация элементов.

ТОО "Ремстройпроект"

Копировал

А3

Крыльцо №1. План

М 1:50

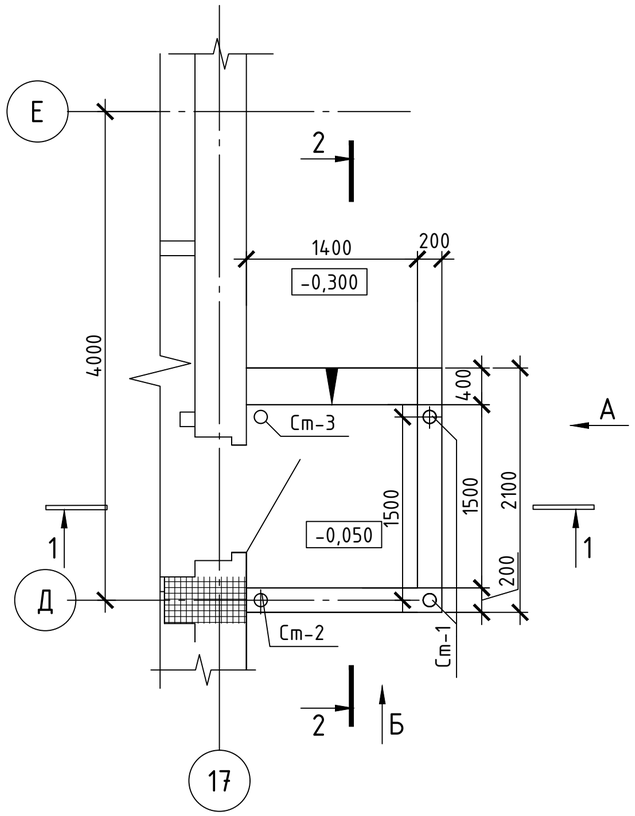

Вид А

М 1:50

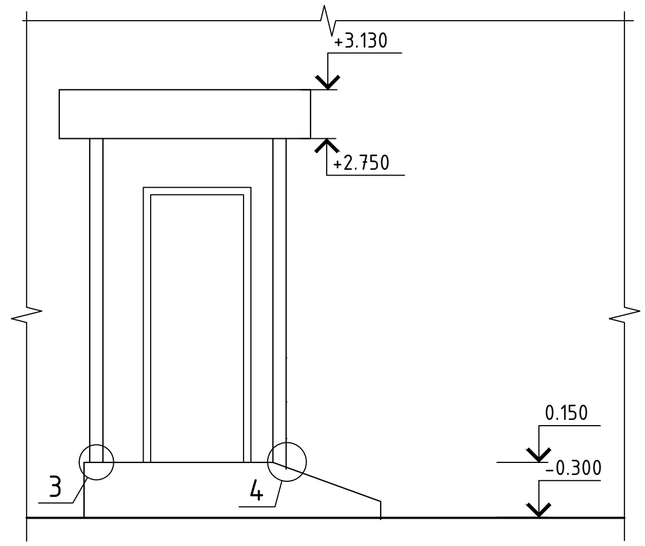

Вид Б

М 1:50

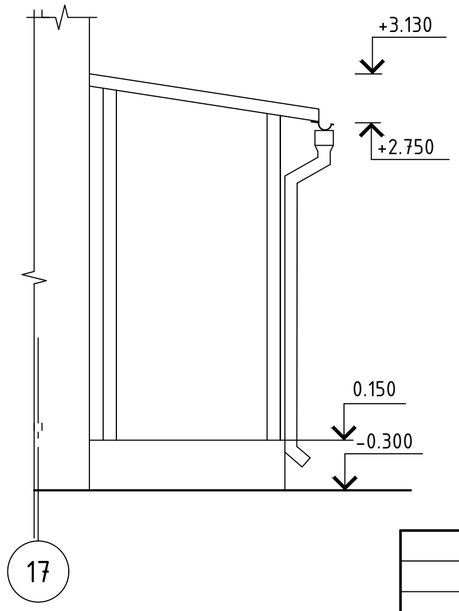

План фундамента

М 1:50

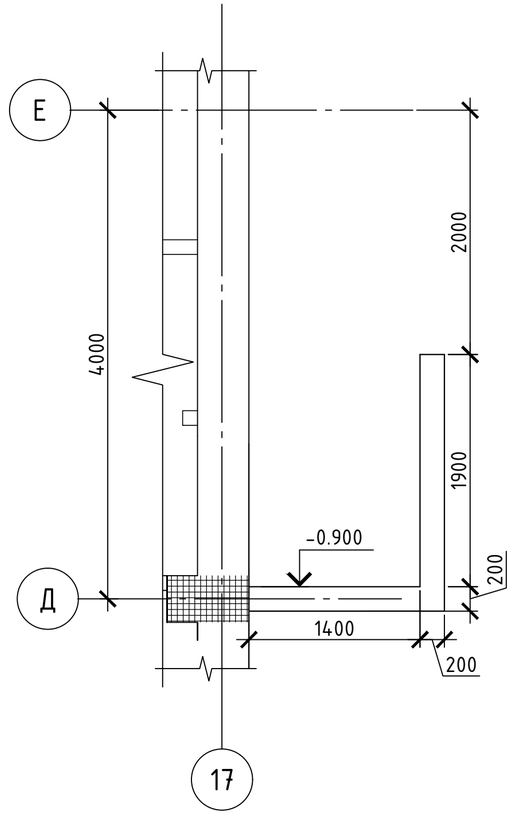

БЛОК-СХЕМА

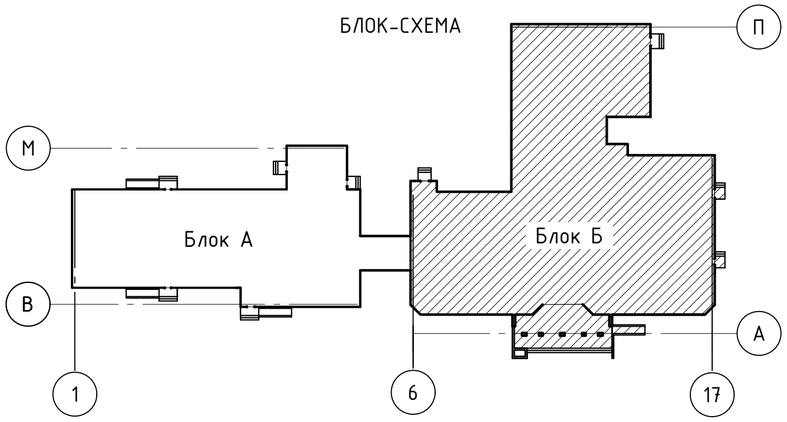

1. Данный лист смотреть совместно с листом КР -25,26.

Изм.	Кол. уч.	Лист	№ док	Подп.	Дата
ГАП		Иманбаев			05.21
Вед. инж		Маринова			05.21
Н.конр		Сапаралиева			05.21

010/20- 1 -КР

Строительство школы-детского сада на 150 мест в селе Оймауыт Жанажолского сельского округа Байганинского района Актюбинской области

Школа
Блок Б

Стадия	Лист	Листов
РП	24	

Крыльцо №1. План. Вид А
Вид Б. План фундамента

ТОО "Ремстройпроект"

Взам. инв. №

Подп. и дата

Инв. № подл.

Копировал

А3

1-1
М 1:50

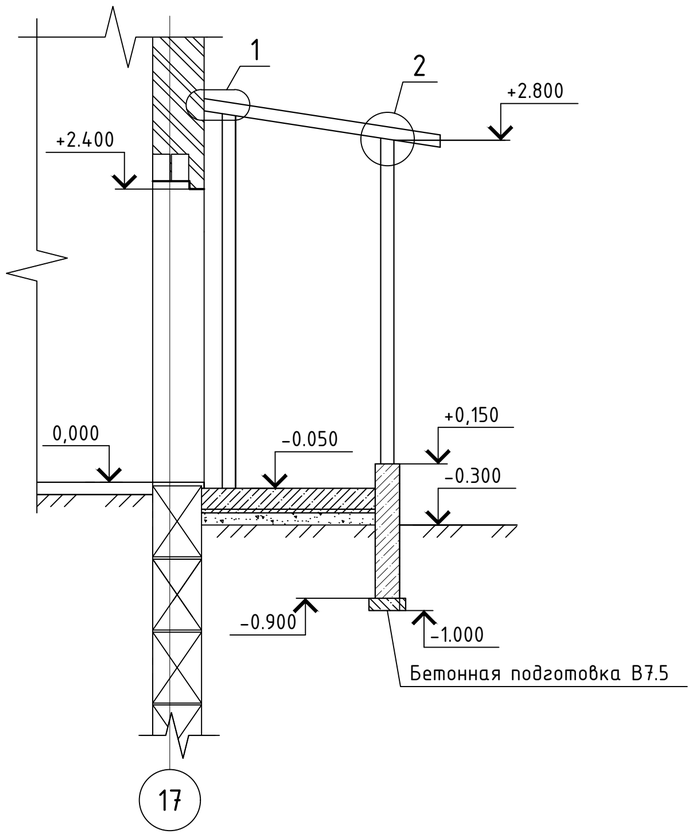

1

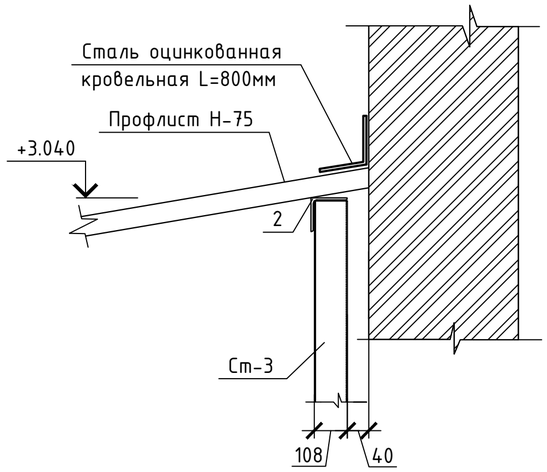

3

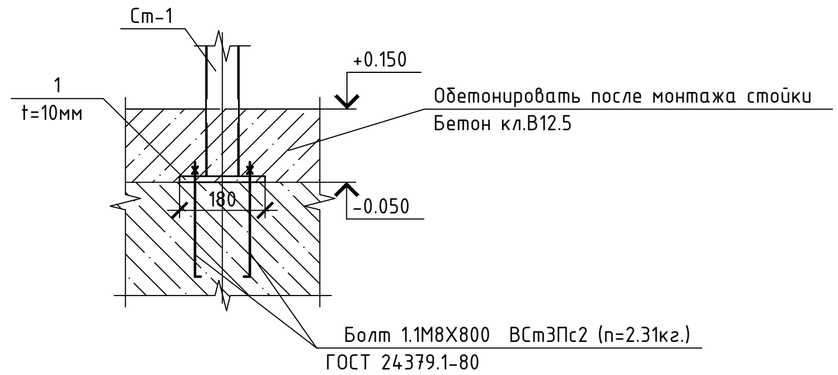

2

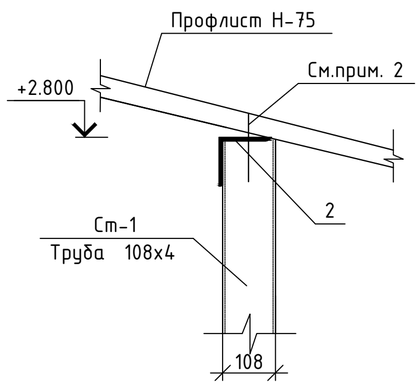

2-2
М 1:50

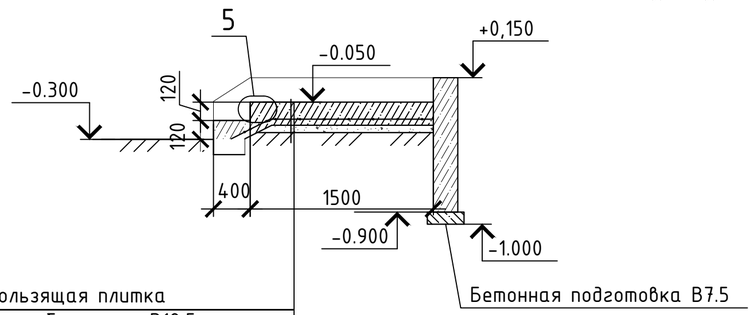

Антискользящая плитка
Ступени из бетона кл.В12,5
Сетка из ø 6AI с ячейками 150х150
Бетон кл. В7,5 -100мм
Утрамбованный послойно
с поливкой грунт

1. Данный лист смотреть совместно с листом КР - 24
2. Профлист крепить к уголку самонарезающими винтами через одну волну, а друг с другом- комбинированными заклёпками с шагом 300. Расход профлиста на козырёк крыльца КР-1 - 3.9 м².
3. Сварку вести электродами Э42А по ГОСТ 9467-75. Толщину сварного шва принимать по наименьшей толщине свариваемых элементов.
4. Все металлические изделия перед производством сварочных работ очистить от грязи,ржавчины и пыли, после сварки швы зачистить металлической щёткой.
5. После монтажа и сварочных работ, все металлоконструкции очистить от грязи и пыли и покрыть пентофталевой эмалью ПФ- 115 по грунтовке ГФ-021.
6. Расход материалов на устройство водосточной системы:
   - желоб водосточный - 2.1п.м
   - воронка выпускная ВВ-1 - 1шт.
   - труба водосточная Ø100 - 3.88п.м
7. Для покрытия козырька использовать окрашенный профлист в тон с металлочерепицей кровли.

Изм.	Кол. уч.	Лист	№ док	Подп.	Дата	010/20- 1 -КР		
						Строительство школы-детского сада на 150 мест в селе Оймауыт Жанажолского сельского округа Байганинского района Актюбинской области		
ГАП		Иманбаев			05.21	Школа Блок Б	Стадия	Лист	Листов
Вед. инж		Маринова			05.21		РП	25	
Н.конр		Сапаралиева			05.21	Крыльцо №1. Разрез 1-1 Разрез 2-2. Узлы 1, 2, 3	ТОО "Ремстройпроект"		

Взам. инв. № | Подп. и дата | Инв. № подл.

Копировал | А3

4

Узел крепления
стойки к фундаменту

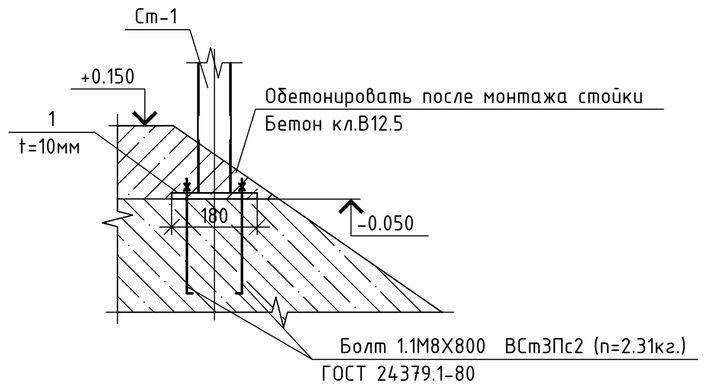

5

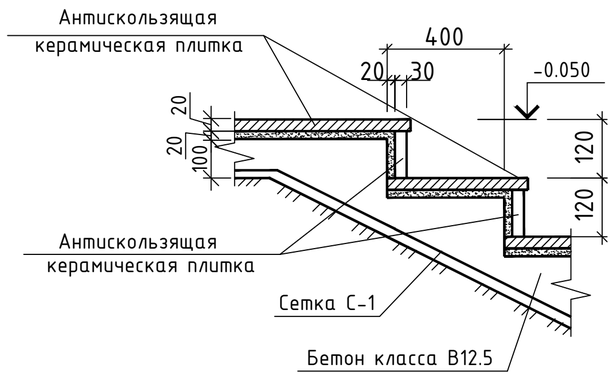

Спецификация элементов на крыльцо №1

Поз.	Обозначение	Наименование	Кол.	Масса, ед., кг	Приме-чание
		Крыльцо №1			
Ст-1	ГОСТ 10704-91	Тр. ø 108 х 4, L=2853	2	29.27	
Ст-2	ГОСТ 10704-91	Тр. ø 108 х 4, L=3023	1	31.06	
Ст-3	ГОСТ 10704-91	Тр. ø 108 х 4, L=3103	1	31.84	
1	ГОСТ 19903-2015	Пластина 180 х 180 х 10	4	2.54	
2	ГОСТ 8509-93	L 110 х 110 х 7 L=2100	2	24.99	
		Профлист, δ=0,6 мм $м^2$	3,9		
		Изделия металлические			
С-1	ГОСТ 34028-2016	Сетка $\frac{Ф6AI(A240)-1-150}{Ф6AI(A240)-1-150}$ S=2,66		7,18	
		Материалы			
		Бетон кл.В7.5, W2, F50 м3	0,26		
		Бетон кл.В12.5, W2, F50 м3	0,1		
	ГОСТ 6787-2001	Керамическая плитка $м^2$	2,94		
		Фундамент			
		Бетон кл.В12.5, W2, F50 м3	0,71		
		Бетон кл.В7.5, W2, F50 м3	0.13		

1. Данный лист смотреть совместно с листом КР - 24,25
2. Спецификация дана на одно крыльцо. Всего таких 2 шт.

Изм.	Кол. уч.	Лист	№ док.	Подп.	Дата
ГАП		Иманбаев			05.21
Вед. инж		Маринова			05.21
Н.конр		Сапаралиева			05.21

010/20- 1 -КР

Строительство школы-детского сада на 150 мест в селе Оймауыт Жанажолского сельского округа Байганинского района Актюбинской области

Школа
Блок Б

Стадия	Лист	Листов
РП	26	

Узлы 4, 5.
Спецификация элементов крыльца №1

ТОО "Ремстройпроект"

Взам. инв. №
Подп. и дата
Инв. № подл.

Копировал
А3

Крыльцо №2. План

М 1:50

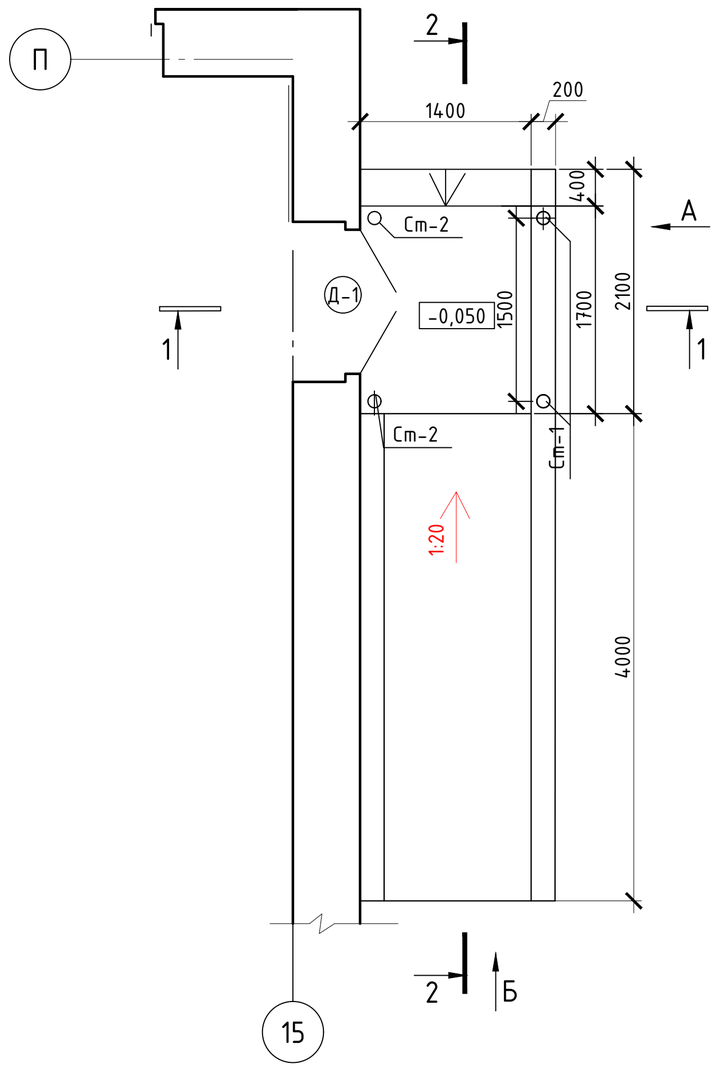

Вид А

М 1:50

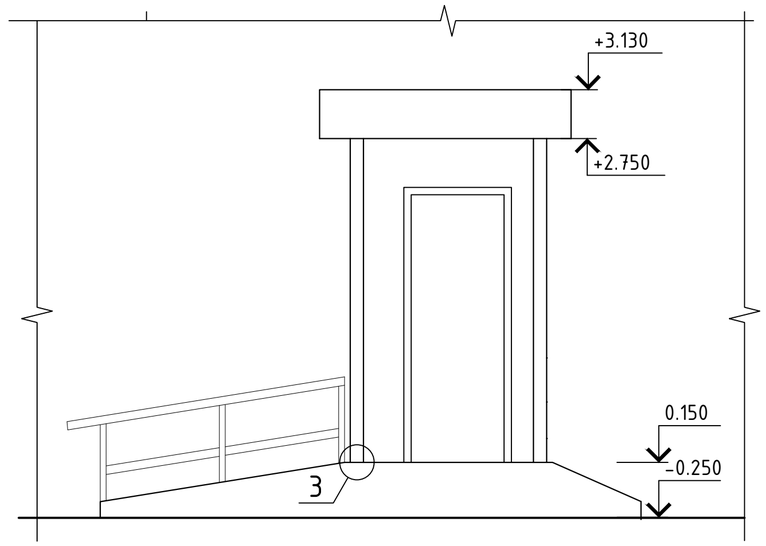

Вид Б

М 1:50

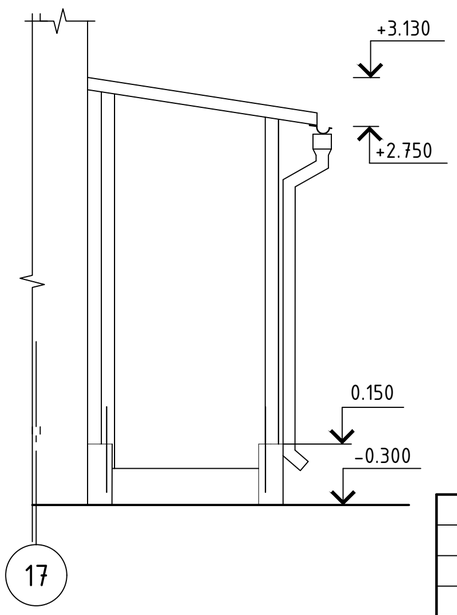

План фундамента

М 1:50

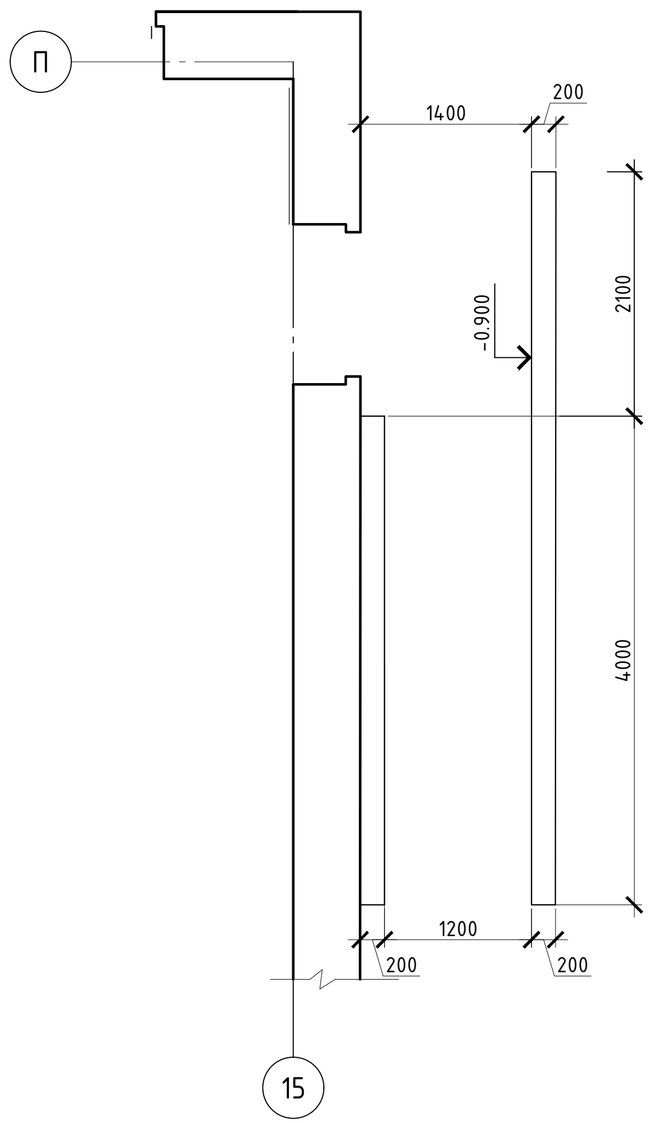

БЛОК-СХЕМА

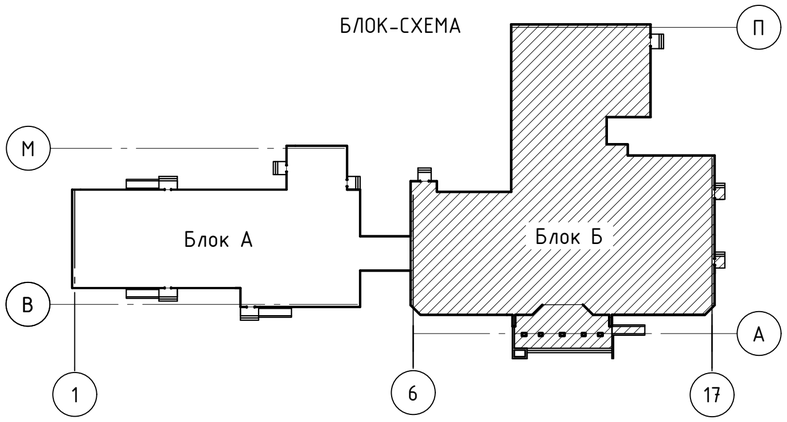

1. Данный лист смотреть совместно с листом КР -28,29.

Изм.	Кол. уч.	Лист	№ док	Подп.	Дата
ГАП		Иманбаев			05.21
Вед. инж		Маринова			05.21
Н.конр		Сапаралиева			05.21

010/20- 1 -КР

Строительство школы-детского сада на 150 мест в селе Оймауыт Жанажолского сельского округа Байганинского района Актюбинской области

Школа
Блок Б

Стадия	Лист	Листов
РП	27	

Крыльцо №2. План. Вид А
Вид Б. План фундамента

ТОО "Ремстройпроект"

Взам. инв. №

Подп. и дата

Инв. № подл.

Копировал

А3

1-1
М 1:50

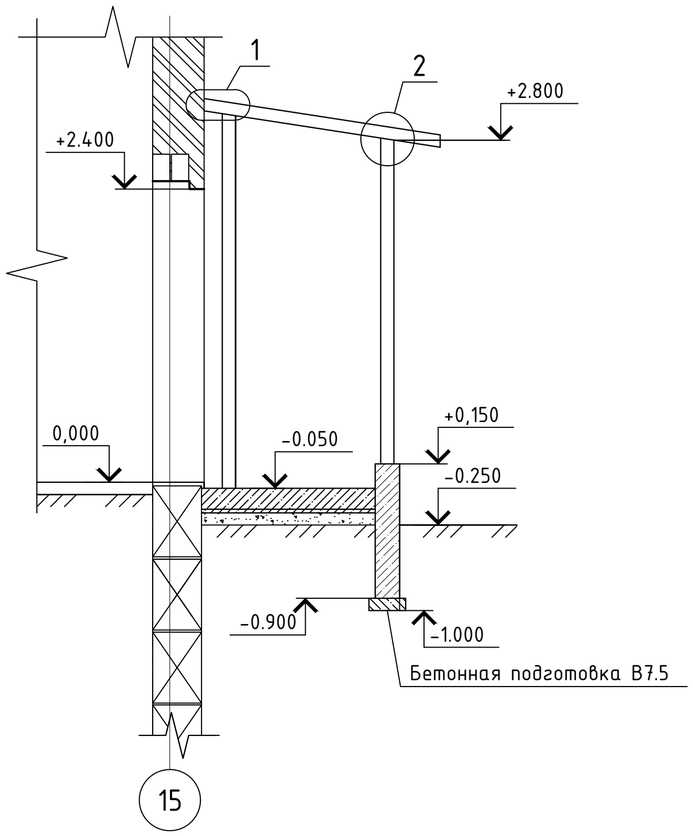

1

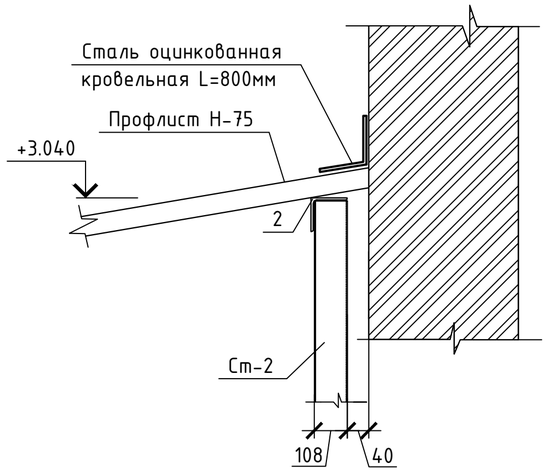

3

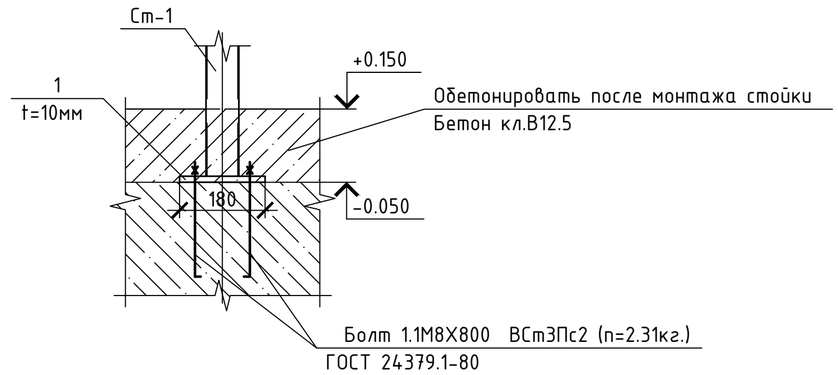

2

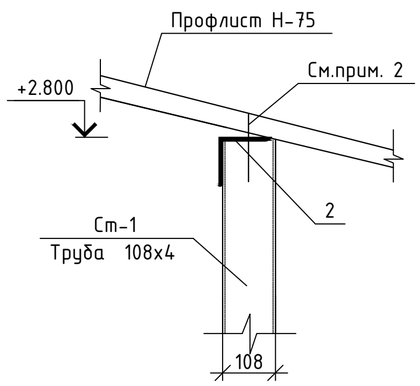

2-2
М 1:50

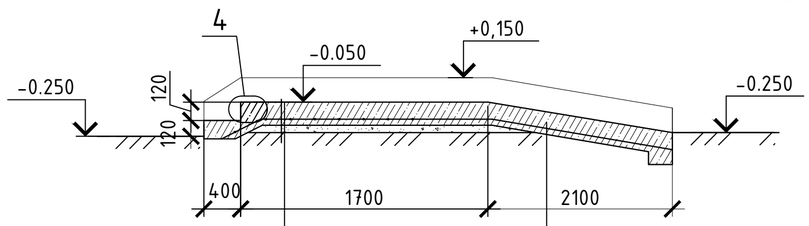

Антискользящая плитка
Ступени из бетона кл.В12,5
Сетка С1 из ø 6АI с ячейками 150х150
Бетон кл. В7,5 -100мм
Утрамбованный послойно
с поливкой грунт

Бетон кл В 15 - 20 мм
Бетон кл В 12.5
армированный сеткой С2 из ø 6АI
с ячейками 150х150 -100мм
Послойно утрамбованный грунт

1. Данный лист смотреть совместно с листом КР - 27.
2. Профлист крепить к уголку самонарезающими винтами через одну волну, а друг с другом- комбинированными заклёпками с шагом 300. Расход профлиста на козырёк крыльца КР-1 - 3.9 м^2.
3. Сварку вести электродами Э42А по ГОСТ 9467-75. Толщину сварного шва принимать по наименьшей толщине свариваемых элементов.
4. Все металлические изделия перед производством сварочных работ очистить от грязи,ржавчины и пыли, после сварки швы зачистить металлической щёткой.
5. После монтажа и сварочных работ, все металлоконструкции очистить от грязи и пыли и покрыть пентофталевой эмалью ПФ- 115 по грунтовке ГФ-021.
6. Расход материалов на устройство водосточной системы:
   - желоб водосточный - 2.1п.м
   - воронка выпускная ВВ-1 - 1шт.
   - труба водосточная Ø100 - 3.88п.м
7. Для покрытия козырька использовать окрашенный профлист в тон с металлочерепицей кровли.

Изм.	Кол. уч.	Лист	№ док	Подп.	Дата	010/20- 1 -КР		
						Строительство школы-детского сада на 150 мест в селе Оймауыт Жанажолского сельского округа Байганинского района Актюбинской области		
ГАП		Иманбаев			05.21	Школа Блок Б	Стадия	Лист	Листов
Вед. инж		Маринова			05.21		РП	28	
Н.конр		Сапаралиева			05.21	Крыльцо №2. Разрез 1-1. Разрез 2-2. Узлы 1, 2, 3	ТОО "Ремстройпроект"		

Взам. инв. №
Подп. и дата
Инв. № подл.

Копировал
А3

5

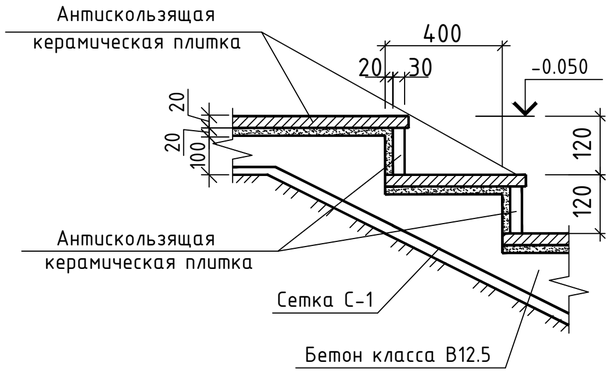

6

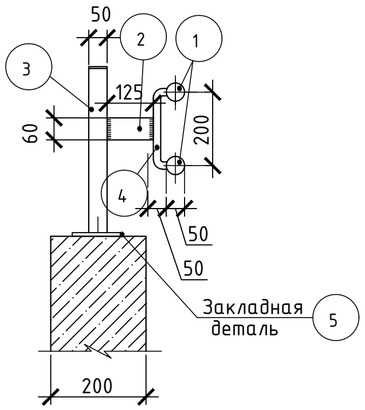

Спецификация элементов на крыльцо №2

Поз.	Обозначение	Наименование	Кол.	Масса, ед., кг	Приме-чание
		Крыльцо №2			
Ст-1	ГОСТ 10704-91	Тр. ø 108 х 4, L=2853	2	29.27	
Ст-2	ГОСТ 10704-91	Тр. ø 108 х 4, L=3103	2	31.84	
1	ГОСТ 19903-2015	Пластина 180 х 180 х 10	4	2.54	
2	ГОСТ 8509-93	L 110 х 110 х 7 L=2100	2	24.99	
		Профлист, δ=0,6 мм $м^2$	3,9		
		Изделия металлические			
С1	ГОСТ 34028-2016	Сетка $\frac{Ø6AI(A240)-1-150}{Ø6AI(A240)-1-150}$ S=2,66		7,18	
С2	ГОСТ 34028-2016	Сетка $\frac{Ø6AI(A240)-1-150}{Ø6AI(A240)-1-150}$ S=2,8		7,4	
		Материалы на крыльцо			
		Бетон кл.В7.5, W2, F50 м3	0,26		
		Бетон кл.В12.5, W2, F50 м3	0,1		
	ГОСТ 6787-2001	Керамическая плитка $м^2$	2,94		
		Материалы пандус			
		Бетон кл.В20, W4, F100 м3	0,056		
		Бетон кл.В12.5, W2, F50 м3	0,28		
		Фундамент			
		Бетон кл.В12.5, W2, F50 м3	1,08		
		Бетон кл.В7.5, W2, F50 м3	0.16		
		Поручни пандуса			2
1	ГОСТ 10704 - 91	Хромир. труба Ф-50 Lобщ= 5.7 м	1		
2	ГОСТ 19903-2015	Сталь лист,b=5 мм ,Sобщ=0.007 м2	3	0.3	
3	ГОСТ 10704 - 91	Хромир. труба Ф-50 L= 0.755 м	3		
4	ГОСТ 34028-2016	Ø 20 AI(A240) L = 250мм	3	0.62	
5	ГОСТ 19903-2015	ЗД-1 ___ 6х100, L=150 мм	3	0.71	
6	ГОСТ 28778-90	Анкерный болт Ф-10. L=150 мм	3	0.13	

Изм.	Кол. уч.	Лист	№ док	Подп.	Дата
ГАП		Иманбаев			05.21
Вед. инж		Маринова			05.21
Н.конр		Сапаралиева			05.21

010/20- 1 -КР

Строительство школы-детского сада на 150 мест в селе Оймауыт Жанажолского сельского округа Байганинского района Актюбинской области

Школа
Блок Б

Стадия	Лист	Листов
РП	29	

Узлы 5, 6.
Спецификация элементов крыльца №2.

ТОО "Ремстройпроект"

Копировал

А3

Взам. инв. №

Подп. и дата

Инв. № подл.

Крыльцо №3. План

М 1:50

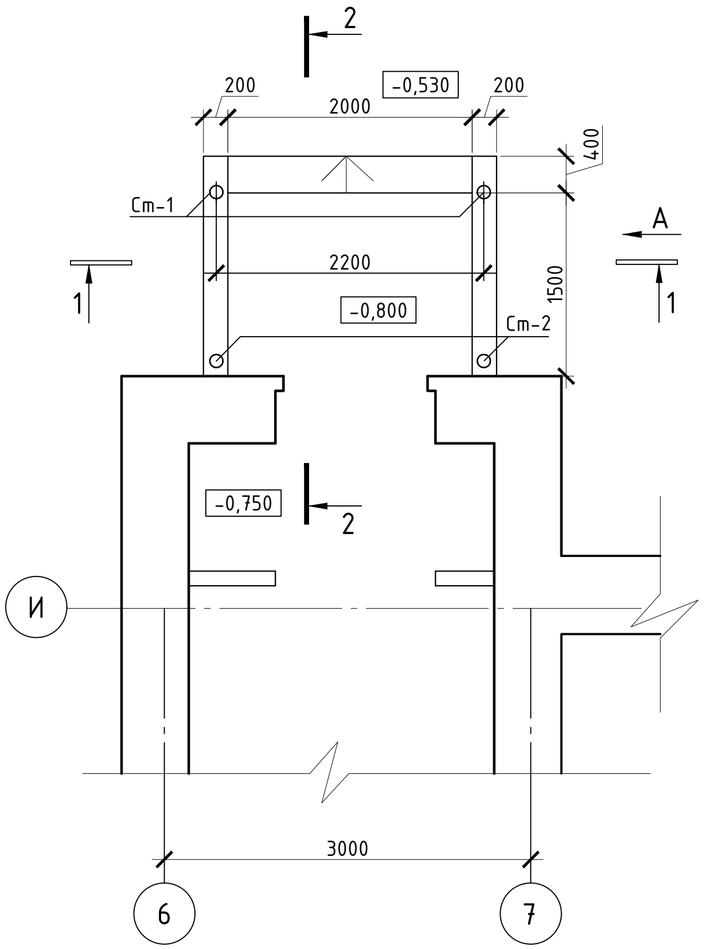

Вид А

М 1:50

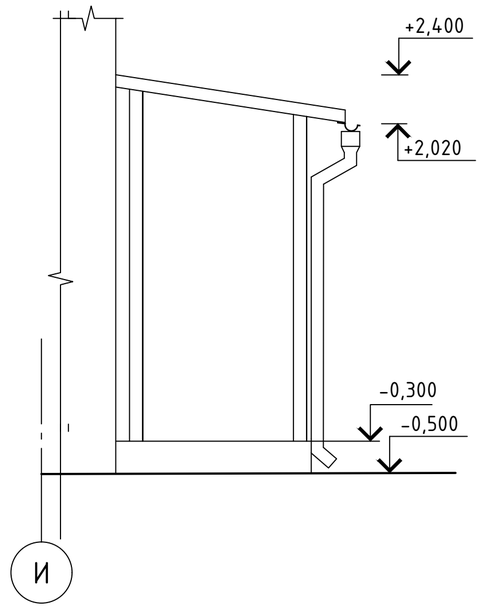

План фундамента

М 1:50

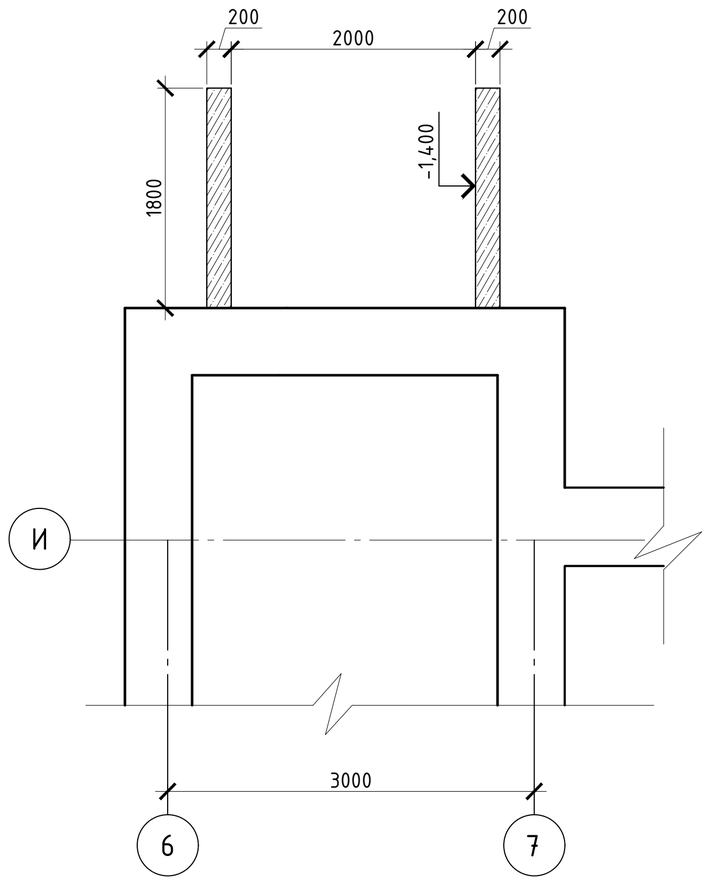

1-1

М 1:50

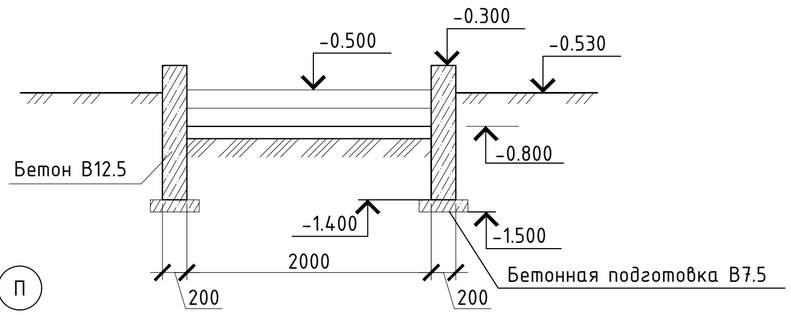

БЛОК-СХЕМА

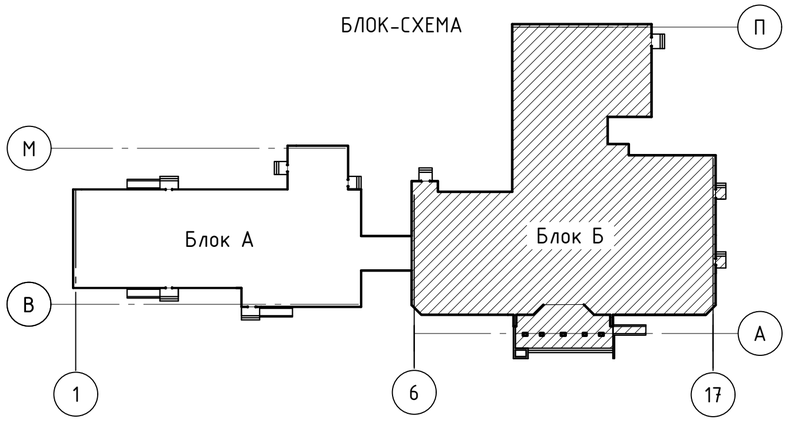

1. Данный лист смотреть совместно с листом КР -31, 32.

Изм.	Кол. уч.	Лист	№ док	Подп.	Дата
ГАП		Иманбаев			05.21
Вед. инж		Маринова			05.21
Н.конр		Сапаралиева			05.21

010/20- 1 -КР

Строительство школы-детского сада на 150 мест в селе Оймауыт Жанажолского сельского округа Байганинского района Актюбинской области

Школа
Блок Б

Стадия	Лист	Листов
РП	30	

Крыльцо №3. План. Вид А
Сечение 1 - 1. План фундамента

ТОО "Ремстройпроект"

Взам. инв. №

Подп. и дата

Инв. № подл.

Копировал

А3

2- 2
М 1:50

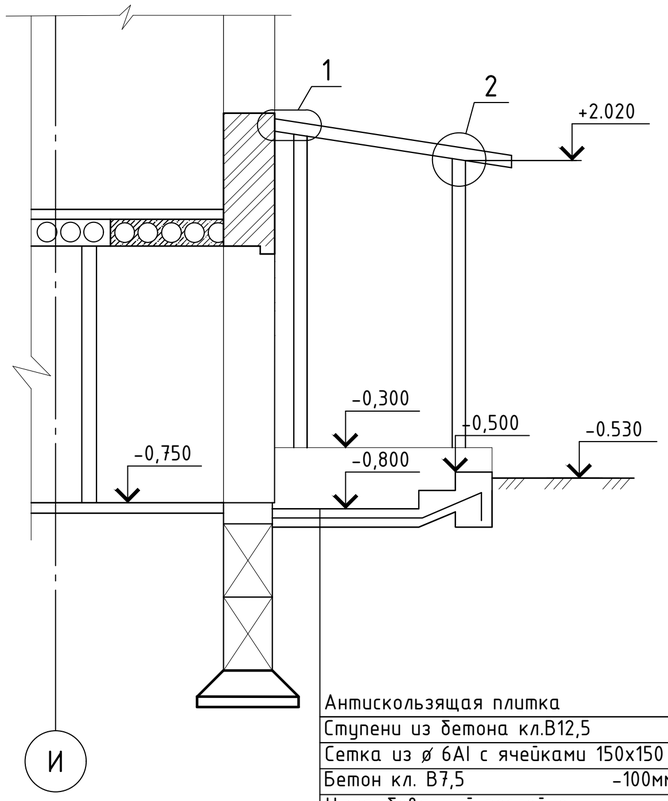

Антискользящая плитка	
Ступени из бетона кл.В12,5	
Сетка из ø 6AI с ячейками 150х150	
Бетон кл. В7,5	-100мм
Утрамбованный послойно	
с поливкой грунт	

1

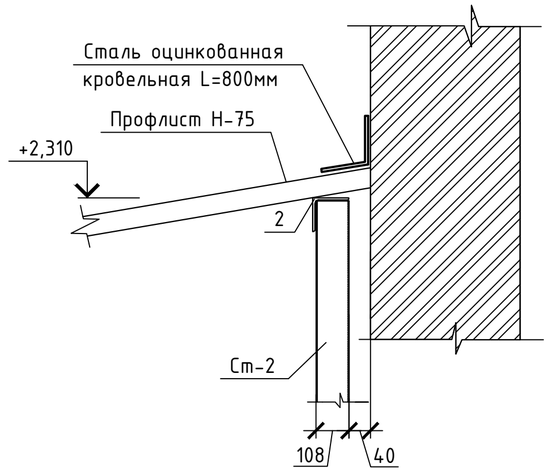

3

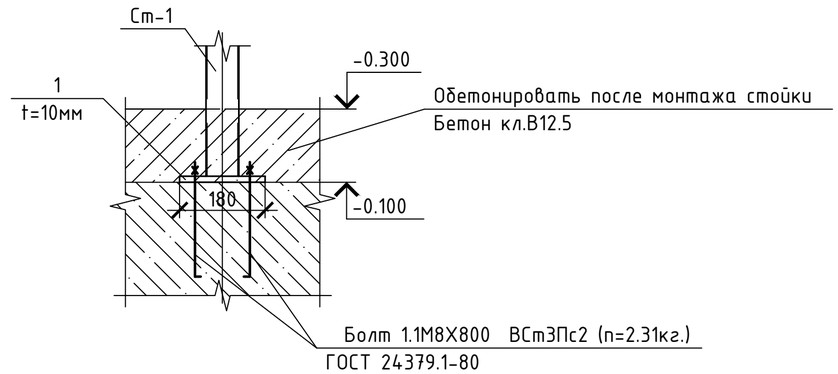

2

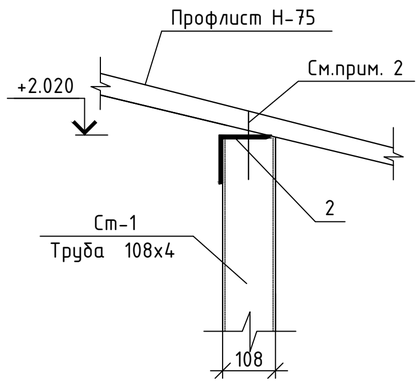

1. Данный лист смотреть совместно с листом КР -30.
2. Профлист крепить к уголку самонарезающими винтами через одну волну, а друг с другом- комбинированными заклёпками с шагом 300. Расход профлиста на козырёк крыльца КР-1 - 3.9 м^2.
3. Сварку вести электродами Э42А по ГОСТ 9467-75. Толщину сварного шва принимать по наименьшей толщине свариваемых элементов.
4. Все металлические изделия перед производством сварочных работ очистить от грязи,ржавчины и пыли, после сварки швы зачистить металлической щёткой.
5. После монтажа и сварочных работ, все металлоконструкции очистить от грязи и пыли и покрыть пентофталевой эмалью ПФ- 115 по грунтовке ГФ-021.
6. Расход материалов на устройство водосточной системы:
   - желоб водосточный - 2.1п.м
   - воронка выпускная ВВ-1 - 1шт.
   - труба водосточная Ø100 - 3.88п.м
7. Для покрытия козырька использовать окрашенный профлист в тон с металлочерепицей кровли.

Изм.	Кол. уч.	Лист	№ док.	Подп.	Дата
ГАП		Иманбаев			05.21
Вед. инж		Маринова			05.21
Н.конр		Сапаралиева			05.21

010/20- 1 -КР

Строительство школы-детского сада на 150 мест в селе Оймауыт Жанажолского сельского округа Байганинского района Актюбинской области

Школа
Блок Б

Стадия	Лист	Листов
РП	31	

Крыльцо №3. Сечение 2 - 2.
Узлы 1, 2, 3

ТОО "Ремстройпроект"

Взам. инв. №
Подп. и дата
Инв. № подл.

Копировал
А3

4

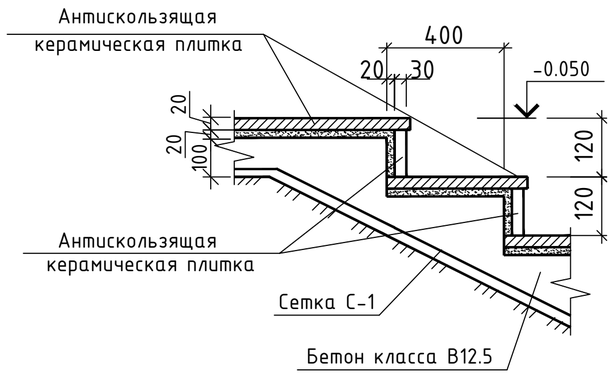

Спецификация элементов на крыльцо №3

Поз.	Обозначение	Наименование	Кол.	Масса, ед., кг	Приме-чание
		Крыльцо №3			
Ст-1	ГОСТ 10704-91	Тр. ø 108 х 4, L=2553	2	26.2	
Ст-2	ГОСТ 10704-91	Тр. ø 108 х 4, L=2723	2	27.97	
1	ГОСТ 19903-2015	Пластина 180 х 180 х 10	4	2.54	
2	ГОСТ 8509-93	L 110 х 110 х 7 L=2100	2	24.99	
		Профлист, δ=0,6 мм $м^2$	3,9		
		Изделия металлические			
С-1	ГОСТ 34028-2016	Сетка $\frac{Ф6AI(A240)-1-150}{Ф6AI(A240)-1-150}$ S=4.2		11.3	
		Материалы			
		Бетон кл.В7.5, W2, F50 м3	0,42		
		Бетон кл.В12.5, W2, F50 м3	0,1		
	ГОСТ 6787-2001	Керамическая плитка $м^2$	4,2		
		Фундамент			
		Бетон кл.В12.5, W2, F50 м3	0,8		
		Бетон кл.В7.5, W2, F50 м3	0.14		

1. Данный лист смотреть совместно с листом КР - 30, 31

Изм.	Кол. уч.	Лист	№ док.	Подп.	Дата
ГАП		Иманбаев			05.21
Вед. инж		Маринова			05.21
Н.конр		Сапаралиева			05.21

010/20- 1 -КР

Строительство школы-детского сада на 150 мест в селе Оймауыт Жанажолского сельского округа Байганинского района Актюбинской области

Школа
Блок Б

Стадия	Лист	Листов
РП	32	

Узел 4.
Спецификация элементов крыльца №3.

ТОО "Ремстройпроект"

Взам. инв. №

Подп. и дата

Инв. № подл.

Копировал

А3

Крыльцо главного входа. План
М 1:100

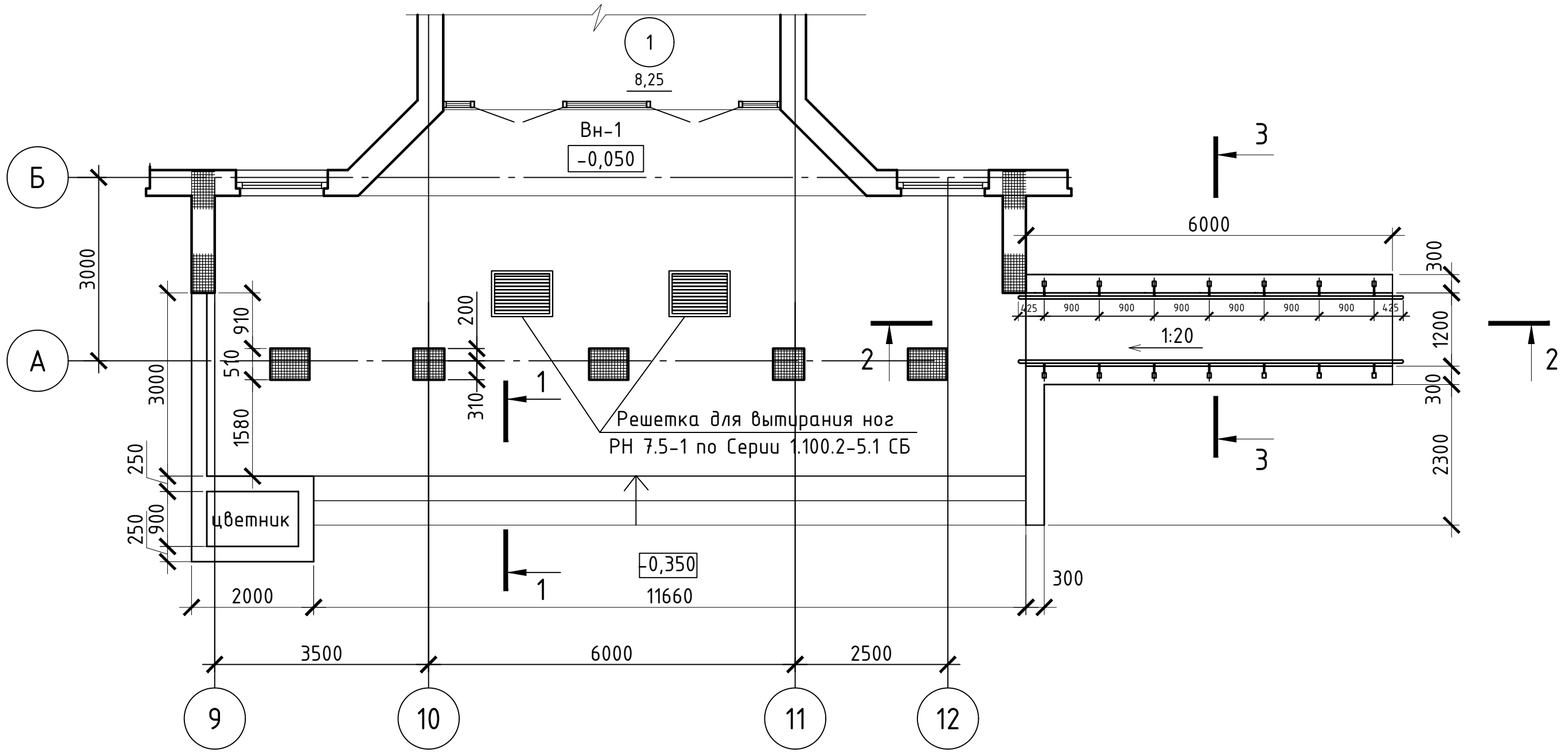

Сечение 1 - 1
М 1:50

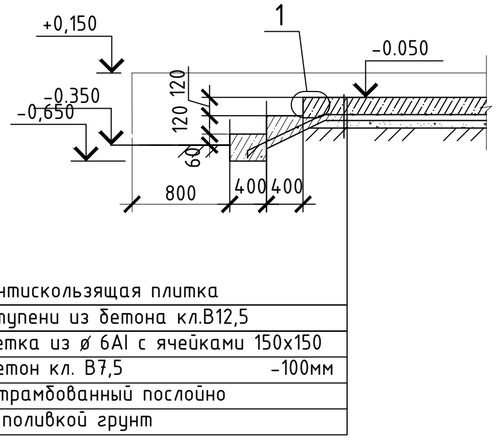

Сечение 2 - 2
М 1:50

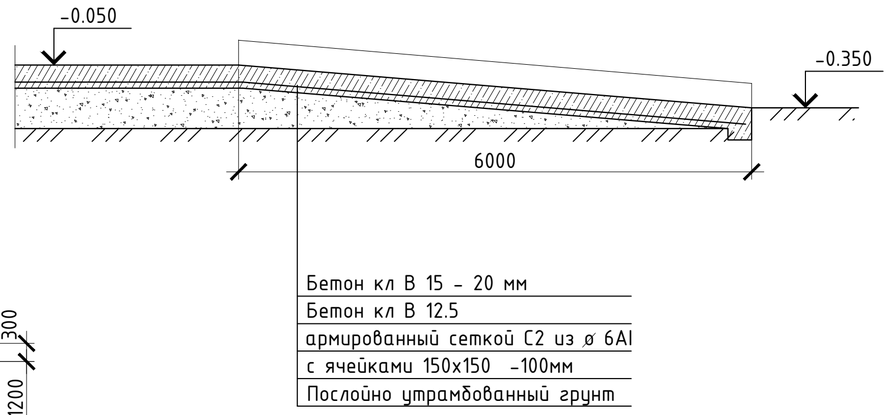

План фундаментов.
М 1:100

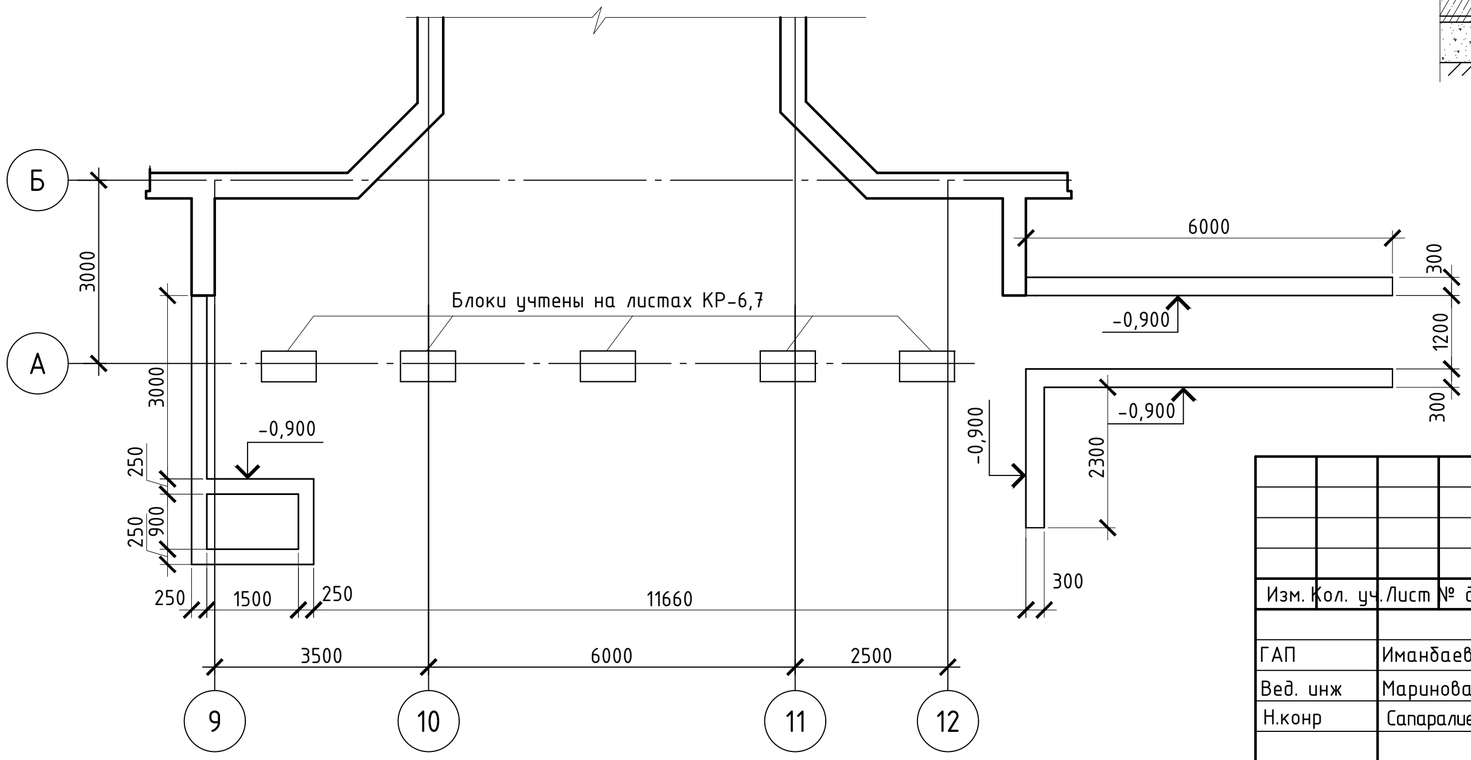

Изм.	Кол. уч.	Лист	№ док	Подп.	Дата
ГАП		Иманбаев			05.21
Вед. инж		Маринова			05.21
Н.конр		Сапаралиева			05.21

010/20- 1 -КР

Строительство школы-детского сада на 150 мест в селе Оймауыт Жанажолского сельского округа Байганинского района Актюбинской области

Школа
Блок Б

Стадия	Лист	Листов
РП	33	

Крыльцо главного входа. План
План фундаментов. Сечения 1-1, 2-2.

ТОО "Ремстройпроект"

Взам. инв. № | Подп. и дата | Инв. № подл.

Копировал | А3

Сечение 3 - 3

М 1:50

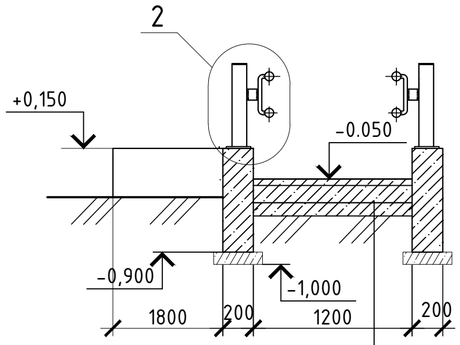

Бетон кл В 15 - 20 мм
Бетон кл В 12.5
армированный сеткой С2 из ø 6AI
с ячейками 150х150 -200мм
Послойно утрамбованный грунт

1

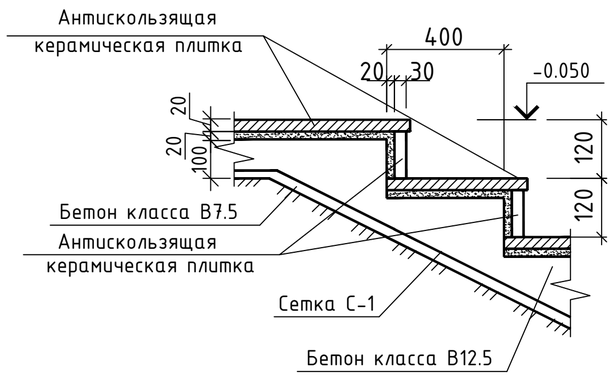

2

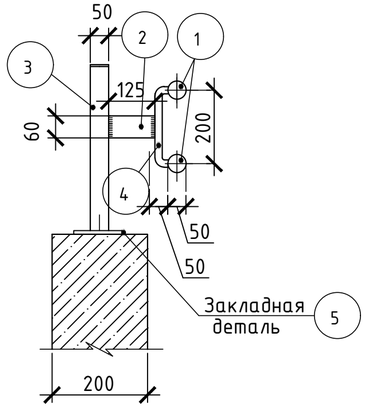

1. За условную отметку 0.000 принят уровень чистого пола основного здания .
2. Засыпку грунта выполнять с послойным трамбованием увлажненного грунта без твердых включений через 20 см, с коэффициентом уплотнения 0,9.
3. Сварка ручная электрическая электродами типа Э-42 (ГОСТ 9467-75). Сварка металлических деталей и конструкций производится согласно требованиям ГОСТ 11534-75 и ГОСТ 3242-79. Длину сварных швов принимать по длине контактных поверхностей стыкуемых элементов. Высоту сварных швов принимать минимальной толщине стыкуемых элементов.
4. Металлические поверхности закладных деталей очистить металлическими щетками и окрасить железным суриком за два раза.
5. Конструкции пандуса выполнить из бетона класса В15.
6. Боковые поверхности бортов пандусов, соприкасающиеся с грунтом, обмазать горячим битумом за два раза.
7. Данный лист смотреть совместно с листом КР- 33.

Спецификация элементов на крыльцо главного входа

Поз.	Обозначение	Наименование	Кол.	Масса, ед., кг	Приме-чание
		Крыльцо главного входа			
		Изделия металлические			
С1	ГОСТ 34028-2016	Сетка $\frac{Ф6AI(A240)-1-150}{Ф6AI(A240)-1-150}$ S=70,5		180,8	
С2	ГОСТ 34028-2016	Сетка $\frac{Ф6AI(A240)-1-150}{Ф6AI(A240)-1-150}$ S=5,04		13,32	
		Материалы на крыльцо			
		Бетон кл.В7.5, W2, F50 м3	0,53		
		Бетон кл.В12.5, W2, F50 м3	7,0		
	ГОСТ 6787-2001	Керамическая плитка м ^{2}	77,7		
		Материалы пандус			
		Бетон кл.В20, W4, F100 м3	0,1		
		Бетон кл.В12.5, W2, F50 м3	0,5		
		Поручни пандуса			2
1	ГОСТ 10704 - 91	Хромир. труба Ф-50 Lобщ= 9,5 м	1		
2	ГОСТ 19903-2015	Сталь лист,b=5 мм ,Sобщ=0.007 м2	5	0.3	
3	ГОСТ 10704 - 91	Хромир. труба Ф-50 L= 0.755 м	5		
4	ГОСТ 34028-2016	Ø 20 AI(A240) L = 250мм	5	0.62	
5	ГОСТ 19903-2015	ЗД-1 ___ 6х100, L=150 мм	5	0.71	
6	ГОСТ 28778-90	Анкерный болт Ф-10. L=150 мм	5	0.13	
		Фундамент			
		Бетон кл.В12.5, W2, F50 м3	6,22		
		Бетон кл.В7.5, W2, F50 м3	0.9		

Изм.	Кол. уч.	Лист	№ док	Подп.	Дата
ГАП		Иманбаев			05.21
Вед. инж		Маринова			05.21
Н.конр		Сапаралиева			05.21

010/20- 1 -КР

Строительство школы-детского сада на 150 мест в селе Оймауыт Жанажолского сельского округа Байганинского района Актюбинской области

Школа
Блок Б

Стадия	Лист	Листов
РП	34	

Крыльцо главного входа. Узлы 1, 2. Сечение 3-3. Спецификация элементов.

ТОО "Ремстройпроект"

Взам. инв. № | Подп. и дата | Инв. № подл.

Копировал А3

ФРАГМЕНТ ПЛАНА №1
М 1 : 50

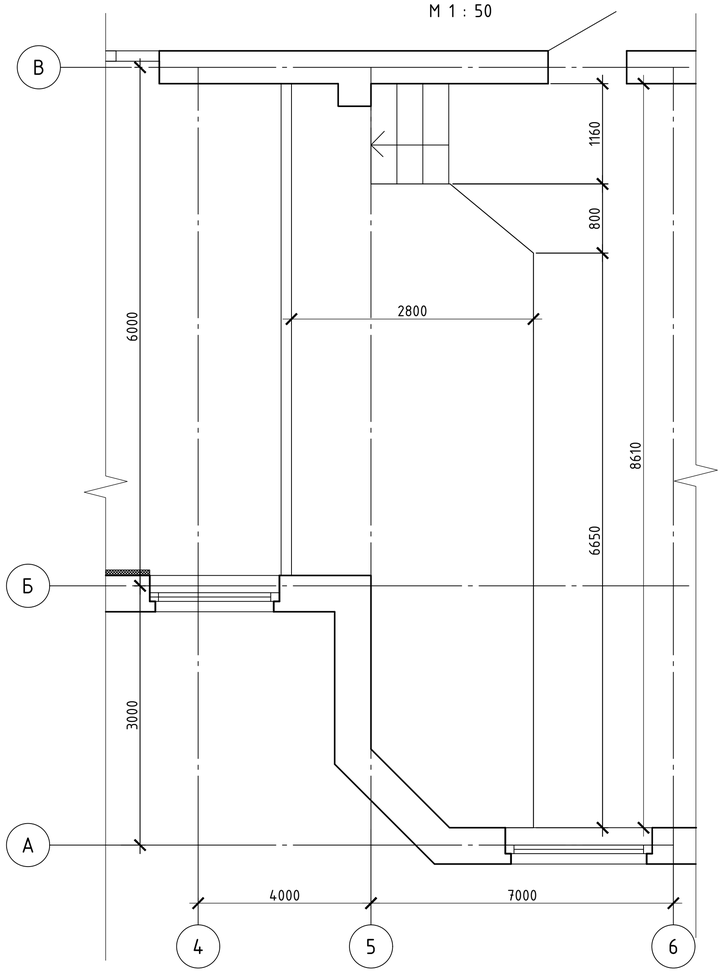

1 - 1
М 1 : 50

СХЕМА РАСПОЛОЖЕНИЯ ЭЛЕМЕНТОВ СЦЕНЫ
М 1 : 50

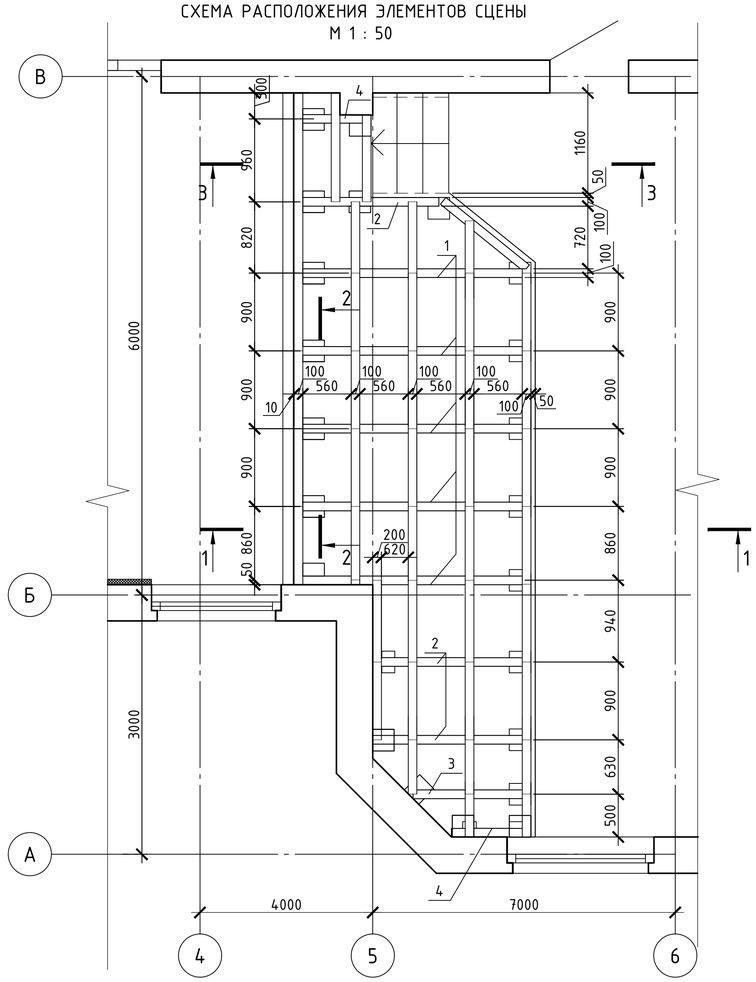

2 - 2
М 1 : 50

3 - 3
М 1 : 50

Спецификация сборных элементов

Поз.	Обозначение	Наименование	Кол.	Объем, ед., м3	Приме-чание
1	ГОСТ 8486-86* Е	Балка 100х100 L=2750мм.	5	0.026	
2	ГОСТ 8486-86* Е	Балка 100х100 L=1830мм.	3	0.018	
3	ГОСТ 8486-86* Е	Балка 100х100 L=1360мм.	1	0.024	
4	ГОСТ 8486-86* Е	Балка 100х100 L=905мм.	1	0.009	
5	ГОСТ 8486-86* Е	Брус 100х40 L=1260мм.	2	0.005	
6	ГОСТ 8486-86* Е	Брус 100х40 L=1010мм.	1	0.004	
7	ГОСТ 8486-86* Е	Брус 100х40 L=820мм.	3	0.0033	
8	ГОСТ 8486-86* Е	Брус 100х40 L=610мм.	1	0.0024	
9	ГОСТ 8486-86* Е	Брус 100х40 L=900мм.	19	0.0036	
10	ГОСТ 8486-86* Е	Брус 100х40 L=860мм.	5	0.0034	
11	ГОСТ 8486-86* Е	Брус 100х40 L=940мм.	4	0.0038	
12	ГОСТ 8486-86* Е	Брус 100х40 L=630мм.	3	0.0025	
13	ГОСТ 8486-86* Е	Брус 100х40 L=500мм.	2	0.002	
14	ТУ14-2-949-91	Ерш 12AIII L=150мм.	18		
15		Стеновые панели м2	5.28	-	
16	ГОСТ 8486-86* Е	Доски пола б=29мм.	-	1.06	
		Лестничный марш			
17	ГОСТ 8486-86* Е	Косоур 160х50 L=1130мм	2	0.009	
18	ГОСТ 8486-86* Е	Ступени 44х400 L=1160мм	3	0.02	
19	ГОСТ 8486-86* Е	Доски обшивки 13х150 L=1160мм.	4	0.0023	

1. Данный лист читать совместно с листом АР-7.
2. Кирпичные столбики выполнить из кирпича КР-р-по 250х120х88/1,4НФ/100/2,0/35/ГОСТ530-2012 на растворе М25.
3 .Все деревянные поверхности обработать противопожарным составом "Берлик -2М" из расчета 0.5 кг/м2 (ТУ 19 РК-045535/ II - 201) с последующей окраской высококачественной эмалью.
4. Выполнить пропитку всех деревянных элементов сцены антипереном и антисептиком в соответствии с требованиями СНиП 3.03.01-87 и СНиП III/ 19-76.
5. Все соединения деревянных элементов выполнить на гвоздях , ГОСТ 4028-76*.
6. На схеме расположения элементов сцены покрытие (доски) условно не показаны.

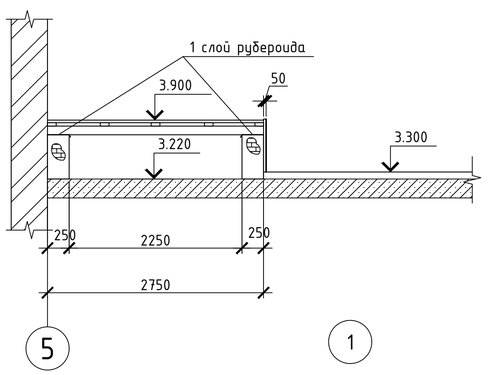

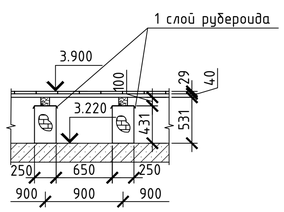

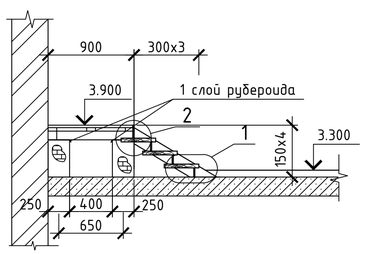

1

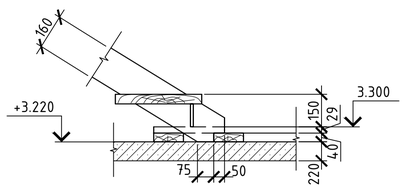

2

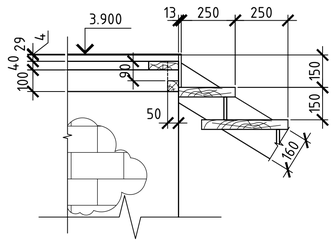

Изм.	Кол. уч.	Лист	№ док	Подп.	Дата
ГАП		Иманбаев			05.21
Вед. инж		Маринова			05.21
Н.конр		Сапаралиева			05.21

010/20- 1 -КР

Строительство школы-детского сада на 150 мест в селе Оймауыт Жанажолского сельского округа Байганинского района Актюбинской области

Школа
Блок Б

Стадия	Лист	Листов
РП	35	

Фрагмент плана №1
Схема расположения элементов сцены

ТОО "Ремстройпроект"

Формат А2

Согласовано

Взам. инв. №

Подп. и дата

Инв. № подл.