ТОО " Стройцентр плюс"

Лицензия КСЛ № II-0163 от 27.08.2005г.

Заказчик: ГУ "Отдел образования Карабалыкского района" Управления образования акимата Костанайской области

Рабочий проект

Капитальный ремонт здания ГУ "Боскольская средняя школа отдела образования акимата Карабалыкского района". Корректировка

Архитектурно-строительные решения

Том 4

02-2022 АС

Директор ТОО "Стройцентр плюс" **Павловский А.В.**

ГИП: **Павловский А.В.**

Н. контроль **Прокопенко И.А.**

г. Костанай
2022г.

Ведомость рабочих чертежей основного комплекта АС

Лист	Наименование	Примечание
1	Общие данные	
2	Общие данные (продолжение)	
3	Общие данные (окончание)	
4	Обмерочный план первого этажа в осях А/1-Д.	
5	Обмерочный план первого этажа в осях Д-Ж.	
6	Обмерочный план второго этажа.	
7	Обмерочный план третьего этажа.	
8	Разрез 1-1, 2-2.	
9	Разрез 3-3, 4-4, 5-5.	
10	Разрез 6-6, 7-7.	
11	Цветовое решение фасадов: фасад 1-18, фасад А-Т и перспективы. Ведомость отделки фасадов.	
12	Цветовое решение фасадов: фасад 18-1, фасад Т-А и перспективы. Ведомость отделки фасадов.	
13	Фасад 1-9. Фрагмент фасада 3-5 по оси Е	
14	Фасад 1-9.	
15	Фасад А/1-Ж. Фасад Ж-А/1.	
16	Фасад 5-1. Фрагмент фасада 3-5 по оси Е. Фрагмент фасада по оси 2 между осями В и Г.	
17	План первого этажа в осях А/1-Д.	
18	План первого этажа в осях Д-Ж.	
19	План второго этажа.	
20	План третьего этажа.	
21	План полов первого этажа. Разрез 8-8.	
22	План полов второго этажа.	
23	План полов третьего этажа.	
24	Экспликация полов.	
25	Спецификация элементов заполнения проемов.	
26	Оконные блоки.	
27	Спецификация элементов заполнения проемов.	
28	Ведомость отделки помещений.	

Технические решения, принятые в рабочих чертежах, соответствуют требованиям экологических, санитарно-гигиенических, противопожарных и других норм, действующих на территории Республики Казахстан, и обеспечивают безопасную для жизни и здоровья людей эксплуатацию объекта при соблюдении предусмотренных чертежами мероприятий.

Главный инженер проекта_____ Павловский А.В.

Ведомость рабочих чертежей основного комплекта АС

Лист	Наименование	Примечание
29	Ведомость отделки помещений.	
30	Схема расположения перемычек первого этажа. Ведомость перемычек.	
31	Схема расположения перемычек второго этажа. Спецификация перемычек.	
32	Схема расположения перемычек третьего этажа.	
33	Детали устройства дверного проема. Деталь расширения дверного проема. Сечения а-а, б-б, в-в, г-г.	
34	Спецификации элементов перемычек	
35	Обмерочный план чердака	
36	Обмерочный план кровли	
37	План чердака	
38	План кровли	
39	Разрезы А-А, Б-Б, В-В, Г-Г, Д-Д.	
40	Узлы 1, 2, 3, 4, 5.	
41	Спецификация элементов кровли	
42	Слуховое окно. сечения а-а, б-б.	
43	Блок слухового окна СО-1	
44	Блок слухового окна СО-2	
45	План пандуса. План фундаментов. Раскладки блоков пандуса. Сечение а-а. Спецификация пандуса.	
46	Козырек. Схема металлического козырька Кз-1. Сечение 1-1. Вид А. Деталь козырька Дк-1.Зд-1. Спецификация элементов.	
47	Козырек. Схема металлического козырька Кз-2. Спецификация элементов. Подбетонка под кирпичную перегородку.	
48	План Вх-1, Вх-2, Вх-3, Вх-5, Вх-6. Кладочный план ВХ-2, Вх-3. Сечения 1-1, 2-2, 3-3, 5-5, 6-6.	
49	План Вх-4. План фундаментов. Сечение4-4. Спецификация Вх-4. Сечение отмостки.	
50	Раскладка облицовки фасада 1-9. Спецификация облицовки фасада.	
51	Раскладка облицовки фасада 9-1.	
52	Раскладка облицовки фасада Ж-А.	
53	Раскладка облицовки фасада А-Ж.	
54	Раскладка облицовки фасада 5-1. Раскладка облицовки фрагмента фасада по оси 2 между осями В и Г	
55	Раскладка облицовки фрагмента фасада 5-4 между осями Д-Г, фрагмента фасада Д-В между осями 3-4, фрагмента фасада 4-5 между осями Г-Д.	
56	Раскладка облицовки фрагмента фасада 3-5 по оси Е	
57	Фрагменты фасада Д-Ж по оси 8, Ж-Д по оси 5, Д-Ж по оси 5, Ж-Д по оси 8 (парапет)	
58	Узел вертикального шва. Узел горизонтального шва	
59	Узел внутреннего угла здания. Узел примыкания системы к парапету.	
60	Узел внешнего угла здания. Узел примыкания к верхнему откосу оконного проема	

Ведомость рабочих чертежей основного комплекта АС

Лист	Наименование	Примечание
61	Узел примыкания к нижнему откосу оконного проема. Узел примыкания к боковому откосу оконного проема.	
62	Деревянный каркас вентшахт. Сечение а-а, б-б. Узел примыкания кровли к вентшахте.	
63	Спецификация элементов вентшахт. Общая спецификация пристройки.	
64	План пристройки. Схема покрытия. План кровли. Разрез 1-1.	
65	Перегородка ПС-1. Фрагмент установки ПС-1, ПС-2 в санузлах. Сечения 1-1, 2-2, 3-3, 4-4, 5-5. Болтовая деталь крепления.	
66	Спецификация перегородок между санкабинами. Спецификация элементов решёток.	
67	Схема устройства решёток на Ок-9, Ок-10. Решетка Рш-1, Рш-2.Ерш.	
68	Фрагмент устройства деревянного щита Щ-1. Спецификация элементов Щ-1. Эскизы огрождения Ог-1, Ог-2.	
69	Схема расположения подпольных каналов. Спецификация элементов подпольных каналов. Канал 650х200. Канал 350х200.	
70	Детали прохождения подпольных каналов под. сущ. стеной. Закладная деталь М52. Спецификация закладных деталей для спорт инвентаря.	
71	Баскетбольный щит на стене-БС. Креплене. Узел 1. Спецификация марок.	
72	Стенка гимнастическая. Крепление к стене.	
73	Накопитель на 10 м^3. Разрез 1-1. Защита дна и стенок.	
74	Накопитель на 10 м^3. Спецификация . Узлы А, Б, В. Крышка люка. Скоба.	
75	Пожарный резервуар.	
76	Пожарный резервуар. Спецификация элементов.	
77	Секция огрождения ОГ-1. Полотно калитки К-1. Сечения	
78	Опора огрождения ОП-1.Опора огрождения ОП-2. Навес Н-1.	
79	Ворота В-1.	
80	Спецификации.	

АННУЛИРОВАН
ЗАМЕНЁН Изм.1
РАЗРЕШЕНИЕ № 01-20 от 02.2022
ГИП Павловский А.В. 03.2022

						Заказ: 10-2014	АС
						Капитальный ремонт здания ГУ "Боскольская средняя школа отдела образования акимата Карабалыкского района"	
Изм.	Кол.уч.	Лист	№док.	Подп.	Дата		
						Капитальный ремонт здания школы	Стадия: РП; Лист: 1; Листов: 80
ГИП		Павловский А.			09.14.		
Исполнил		Тукжанова Л.А.			09.14.		
Проверил		Павловский А.			09.14.	Общие данные (начало)	ТОО "СтройцентрПлюс" 2014г.
Норм.контр.		Бокаенко О.О.			09.14.		

Ведомость рабочих чертежей основного комплекта АС

Лист	Наименование	Примечание
1	Общие данные	Аннулирован
1и	Общие данные	
2	Общие данные (продолжение)	Аннулирован
2и	Общие данные (продолжение)	
3	Общие данные (окончание)	Аннулирован
3и	Общие данные (окончание)	
4	Обмерочный план первого этажа в осях А/1-Д.	Аннулирован
4и	План первого этажа в осях А/1-Д до капитального ремонта.	
5	Обмерочный план первого этажа в осях Д-Ж.	Аннулирован
5и	План первого этажа в осях Д-Ж до капитального ремонта.	
6	Обмерочный план второго этажа.	Аннулирован
7	Обмерочный план третьего этажа.	Аннулирован
8	Разрез 1-1, 2-2.	Аннулирован
9	Разрез 3-3, 4-4, 5-5.	Аннулирован
10	Разрез 6-6, 7-7.	Аннулирован
11	Цветовое решение фасадов: фасад 1-18, фасад А-Т и перспективы. Ведомость отделки фасадов.	
12	Цветовое решение фасадов: фасад 18-1, фасад Т-А и перспективы. Ведомость отделки фасадов.	
13	Фасад 1-9. Фрагмент фасада 3-5 по оси Е	Аннулирован
13и	Фасад 1-9. Фрагмент фасада 3-5 по оси Е	
14	Фасад 1-9.	Аннулирован
14и	Фасад 1-9.	
15	Фасад А/1-Ж. Фасад Ж-А/1.	Аннулирован
15и	Фасад А/1-Ж. Фасад Ж-А/1.	
16	Фасад 5-1. Фрагмент фасада 3-5 по оси Е. Фрагмент фасада по оси 2 между осями В и Г.	Аннулирован
16и	Фасад 5-1. Фрагмент фасада 3-5 по оси Е. Фрагмент фасада по оси 2 между осями В и Г.	
17	План первого этажа в осях А/1-Д.	Аннулирован
17и	План первого этажа в осях А/1-Д.	
18	План первого этажа в осях Д-Ж.	Аннулирован
18и	План первого этажа в осях Д-Ж.	
19	План второго этажа.	Аннулирован
20	План третьего этажа.	Аннулирован
21	План полов первого этажа. Разрез 8-8.	Аннулирован
21и	План полов первого этажа. Разрез 8-8.	
22	План полов второго этажа.	Аннулирован
23	План полов третьего этажа.	Аннулирован
24	Экспликация полов.	Аннулирован
24и	Экспликация полов.	
25	Спецификация элементов заполнения проемов.	Аннулирован
26	Оконные блоки.	Аннулирован
27	Спецификация элементов заполнения проемов.	Аннулирован
27и	Спецификация элементов заполнения проемов.	
28	Ведомость отделки помещений.	Аннулирован
29	Ведомость отделки помещений.	Аннулирован
29и	Ведомость отделки помещений.	
30	Схема расположения перемычек первого этажа. Ведомость перемычек.	Аннулирован
30и	Схема расположения перемычек первого этажа в осях 3-5, Е-Ж Ведомость перемычек. Спецификация брусковых перемычек.	
31	Схема расположения перемычек второго этажа. Спецификация перемычек.	Аннулирован
32	Схема расположения перемычек третьего этажа.	Аннулирован
33	Детали устройства дверного проема. Деталь расширения дверного проема. Сечения а-а, б-б, в-в, г-г.	Аннулирован
33и	Детали устройства дверного проема. Деталь расширения дверного проема. Сечения а-а, в-в. Спецификации элементов перемычек	
34	Спецификации элементов перемычек	
35	Обмерочный план чердака	Аннулирован
36	Обмерочный план кровли	Аннулирован
37	План чердака	Аннулирован
38	План кровли	Аннулирован
39	Разрезы А-А, Б-Б, В-В, Г-Г, Д-Д.	Аннулирован
40	Узлы 1, 2, 3, 4, 5.	Аннулирован
41	Спецификация элементов кровли	Аннулирован
42	Слуховое окно. сечения а-а, б-б.	Аннулирован
43	Блок слухового окна СО-1	Аннулирован
44	Блок слухового окна СО-2	Аннулирован
45	План пандуса. План фундаментов. Раскладки блоков пандуса. Сечение а-а. Спецификация пандуса.	Аннулирован
45и	План пандуса. План фундаментов. Раскладки блоков пандуса. Сечение а-а. Спецификация пандуса.	
46	Козырек. Схема металлического козырька Кз-1. Сечение 1-1. Вид А. Деталь козырька Дк-1.Зд-1. Спецификация элементов.	Аннулирован
46и	Схема металлического козырька Кз-1. Сечение 1-1. Вид А. Деталь козырька Дк-1. Спецификация элементов.	
47	Козырек. Схема металлического козырька Кз-2. Спецификация элементов. Подбетонка под кирпичную перегородку.	Аннулирован
47и	Схема металлического козырька Кз-2. Спецификация элементов. Подбетонка под кирпичную перегородку.	
48	План Вх-1, Вх-2, Вх-3, Вх-5, Вх-6. Кладочный план ВХ-2, Вх-3. Сечения 1-1, 2-2, 3-3, 5-5, 6-6.	Аннулирован
48и	План Вх-1, Вх-2, Вх-3, Вх-5, Вх-6. Кладочный план ВХ-2, Вх-3. Сечения 1-1, 2-2, 3-3, 5-5, 6-6.	
49	План Вх-4. План фундаментов. Сечение4-4. Спецификация Вх-4. Сечение отмостки.	Аннулирован
49и	План Вх-4. План фундаментов. Сечение4-4. Спецификация Вх-4. Сечение отмостки.	
50	Раскладка облицовки фасада 1-9. Спецификация облицовки фасада.	
51	Раскладка облицовки фасада 9-1.	
52	Раскладка облицовки фасада Ж-А.	
53	Раскладка облицовки фасада А-Ж.	
54	Раскладка облицовки фасада 5-1. Раскладка облицовки фрагмента фасада по оси 2 между осями В и Г	
55	Раскладка облицовки фрагмента фасада 5-4 между осями Д-Г, фрагмента фасада Д-В между осями 3-4, фрагмента фасада 4-5 между осями Г-Д.	
56	Раскладка облицовки фрагмента фасада 3-5 по оси Е	
57	Фрагменты фасада Д-Ж по оси 8, Ж-Д по оси 5, Д-Ж по оси 5, Ж-Д по оси 8 (парапет)	
58	Узел вертикального шва. Узел горизонтального шва	
59	Узел внутреннего угла здания. Узел примыкания системы к парапету.	
60	Узел внешнего угла здания. Узел примыкания к верхнему откосу оконного проема	
61	Узел примыкания к нижнему откосу оконного проема. Узел примыкания к боковому откосу оконного проема.	
62	Деревянный каркас веншахт. Сечение а-а, б-б. Узел примыкания кровли к вентшахте.	Аннулирован
63	Спецификация элементов вентшахт. Общая спецификация пристройки.	Аннулирован
64	План пристройки. Схема покрытия. План кровли. Разрез 1-1.	Аннулирован
65	Перегородка ПС-1. Фрагмент установки ПС-1, ПС-2 в санузлах. Сечения 1-1, 2-2, 3-3, 4-4, 5-5. Болтовая деталь крепления.	Аннулирован
66	Спецификация перегородок между санкабинами. Спецификация элементов решёток.	Аннулирован
67	Схема устройства решёток на Ок-9, Ок-10. Решетка Рш-1, Рш-2.Ерш.	Аннулирован
68	Фрагмент устройства деревянного щита Щ-1. Спецификация элементов Щ-1. Эскизы огорождения Ог-1, Ог-2.	Аннулирован
69	Схема расположения подпольных каналов. Спецификация элементов подпольных каналов. Канал 650х200. Канал 350х200.	Аннулирован
70	Детали прохождения подпольных каналов под. сущ. стеной. Закладная деталь М52. Спецификация закладных деталей для спорт инвентаря.	Аннулирован
71	Схема раскладки разноуровнего потолка. Спецификация элементов.	

Технические решения, принятые в рабочих чертежах, соответствуют требованиям экологических, санитарно-гигиенических, противопожарных и других норм, действующих на территории Республики Казахстан, и обеспечивают безопасную для жизни и здоровья людей эксплуатацию объекта при соблюдении предусмотренных чертежами мероприятий.

Главный инженер проекта_____ Павловский А.В.

Согласовано

ЭОМ	Тен А.	03.22
ВК	Прокопенко	03.22
ОВ	Зобнин	03.22

Взам. инв. №

Подп. и дата

Инв. № подл.

						Заказ: 02-2022	АС
						Капитальный ремонт здания ГУ "Боскольская средняя школа отдела образования акимата Карабалыкского района" Корректировка	
Изм.	Кол.уч.	Лист	№док.	Подп.	Дата		
						Капитальный ремонт здания школы	Стадия: РП; Лист: 1и; Листов: 71
ГИП		Павловский А.			02.22.		
Исполнил		Сыкало В.В.			02.22.		
Проверил		Павловский А.			02.22.	Общие данные (начало)	ТОО "СтройцентрПлюс" 2022г.
Норм.контр.		Прокопенко И.			02.22.		

Общая характеристика проекта

Проект капитальный ремонт здания ГУ "Боскольская средняя школа отдела образования акимата Карабалыкского района" разработан на основании задания на проектирования от 01 октября 2014года, выданного ГУ "Отдел образования акимата Карабалыкского района", архитектурно-планировочного задания № 24 от 1 октября 2014года, выданного ГУ "Отдел архитектуры и градостроительства акимата Карабалыкского района".

Участок, расположение объекта проектирования

Участок относится к I климатическому району, I-В климатическому подрайону со следующими характеристиками:

Расчетная температура наружного воздуха - 35^0С;

- Снеговая нагрузка - 70 кгс/м^2;
- Нормативный напор ветра - 38 кгс/м^2;
- Район строительства несейсмичен.

Характеристика проектируемого объекта

- Уровень ответственности - II.
- Степень огнестойкости - II.
- Категория здания по взрывопожарной и пожарной опасности - В.
- Класс конструктивной пожарной опасности здания - С0
- Классфункциональной пожарной опасности здания - Ф4.1.
- Класс пожарной опасности строительных конструкций -К0.
- Срок службы здания - 50 лет

Объемно-планировочные и конструктивные решения существующего здания

Существующее здание -Н-образной формы, основной учебный корпус- трехэтажный, бесподвальный; корпус со столовой, спортзалом одноэтажные. Размер здания в осях 81,02 х 41,71м. Высота помещений трёхэтажного корпуса - 3,0 м, одноэтажных столовой и спортзала до балок 4,5м, до плит покрытия от 5,3м до 5,6м
По конструктивной схеме трёхэтажный корпус с несущими наружными и внутренними кирпичными продольными стенами, одноэтажных столовой и спортзала с несущими наружными кирпичными продольными стенами с пилястрами размером 770х640мм

- Фундаменты - ленточные, из сборных ж/б подушек
- Наружные стены - выполнены из керамического кирпича с облицокой силикатным, толщ.640мм.
- Внутренние стены - из керамического кирпича толщ. 380мм, стены лестничной клетки толщ. 250мм
- Перегородки - из керамического кирпича толщ. 120мм
- Лестница - железобетонные ступени по металлическим косоурам
- Перекрытие - трёхэтажного корпуса сборные многопустоные ж/б плиты толщ. 220мм, одноэтажных столовой и спортзала сборные ребристые ж/б плиты толщ. 300мм по ж\б двускатным балкам покрытия.
- Крыша здания - над трёхэтажным корпусом чердачная с наружным организованным водостоком., над одноэтжным корпусом - бесчердачная, с неорганизованным водостоком. Кровля шиферная.
- Полы - деревянные покрытые линолеумом, бетонные, керамическая плитка.
- Окна - деревянные, с двойным остеклением
- Двери - наружные деревянные, внутренние деревянные глухие.
- Перемычки брусковые железобетонные.
- Крыльца - бетонные.

Технические решения, принятые в рабочих чертежах, соответствуют требованиям экологических, санитарно-гигиенических, противопожарных и других норм, действующих на территории Республики Казахстан, и обеспечивают безопасную для жизни и здоровья людей эксплуатацию объекта при соблюдении предусмотренных чертежами мероприятий.

Главный инженер проекта_____ Павловский А.В.

Принятые решения при капитальном ремонте здания

Проектом на капитальный ремонт планируется:

- демонтаж кирпичных стены главной входной группы (цветник)АС-45. Объем кладки=1,08м^3.
- отбивка штукатурного слоя с поверхности цоколя, S=217,6м^2.
- демонтаж кирпичных перегородок. Площадь перегородок- 510,88 м^2.
- возвести стены и заложить оконные и дверные проемы в несущих стенах керамическим кирпичом КР-р-по 250х120х65/1НФ/100/2,0/35ГОСТ 530-2012 на растворе М 50. Объем кладки-16,04 м^3.
- заложить оконные и дверные проемы в перегородках керамическим кирпичом КР-р-по 250х120х65/1НФ/100/2,0/35ГОСТ 530-2012 на растворе М 50. Площадь равна 8,2 м^2.
- устройство новых оконных и дверных проемов в несущих стенах. Объем демонтируемой кладки-25,21 м^3.
- устройство дверных проемов в перегородках. Площадь-11,17 м^2.
- демонтаж деревянных заполнений окон и дверей (См. дефектную ведомость);
- демонтаж деревянных подоконников (См. дефектную ведомость);
- демонтаж шиферного покрытия кровли (См. дефектную ведомость);
- демонтаж водосточной системы трубы d 150мм. (См. дефектную ведомость);
- демонтаж утеплителя из керамзита t=300мм. (См. дефектную ведомость);
- демонтаж конструкции полов всех типов (См. дефектную ведомость);
- демонтаж металлического ограждения лестниц, вес- 228,0 кг.
- возвести перегородки из керамического кирпича КР-р-по 250х120х65/1НФ/100/2,0/35 ГОСТ 530-2012 на растворе М 50. Площадь перегородок -646,42 м^2.
- устройство подвесного потолка из ГКЛ (ГКЛВ) по металлическому каркасу см. ведомость отделки - S= 436,9м^2
- восстановление бетонной отмостки М150 -190,15м^2.
- устройство и реконструкция входных групп см. АС-48-49
- устройство пандуса см. АС-45
- утепление наружных стен минплитой П-125 толщиной 100мм с облицовкой фасадными фиброцементными плитами см. АС-50÷61;
- облицовка цоколя - керамогранитной плиткой на клею AlinEX SET 302, S=218,0м^2.
- окна - замена на рамы из ПВХ-профиля с двухкамерным стеклопакетом;
- двери- согласно спецификации заполнения проёмов;
- внутренняя отделка стен - согласно ведомости отделки помещений;
- полы - замена покрытий полов согласно экспликации полов;
- устройство покрытия крыши из металлочерепицы и металлического профлиста по деревянным стропилам и деревянной обрешетке с организованным водостоком.
- замена всех внутренних инженерных систем;

АННУЛИРОВАН
ЗАМЕНЁН Изм.1
РАЗРЕШЕНИЕ № 01-20 от 02.2022
ГИП | Павловский А.В. | | 03.2022

Технико-экономические показатели

№ п/п	Наименование показателя	ед.изм.	Количеств.
1	Число этажей	этаж	3
2	Площадь застройки	м^2	1742,7
3	Общая площадь здания	м^2	2875,2
4	Мощность школы	человек	340
5	Строительный объём	м^3	12981,4

Изм.	Кол.уч.	Лист	№док.	Подп.	Дата			
ГИП		Павловский А.			09.14.	Капитальный ремонт здания школы	Стадия: РП	Лист: 2	Листов:
Исполнил		Гукжанова Л.А.			09.14.				
Проверил		Павловский А.			09.14.	Общие данные (продолжение)	ТОО "СтройцентрПлюс" 2014г.		
Норм.контр.		Бокаенко О.О.			09.14.				

Заказ: 10-2014 АС

Капитальный ремонт здания ГУ "Боскольская средняя школа отдела образования акимата Карабалыкского района".

Общая характеристика проекта

Корректировка рабочего проекта "Капитальный ремонт здания ГУ "Боскольская средняя школа отдела образования акимата Карабалыкского района" разработан на основании задания на проектирование от 21 января 2022года, выданного ГУ "Отдел образования акимата Карабалыкского района" в целях завершения подрядных ремонтных работ, начатых на объекте с июня 2016 года. Корректировка рабочего проекта заключается с внесением в техническую его часть изменений, связанных с новыми требованиями нормативной документации и пересчёте сметной части на незавершённые работы, связанным с удорожанием работ, материалов и оборудования.

Участок, расположение объекта проектирования

Участок относится к I климатическому району, I-В климатическому подрайону со следующими характеристиками:

Расчетная температура наружного воздуха - 33,5^{0}С;

- Снеговая нагрузка - 150 кгс/м^2;
- Нормативный напор ветра - 77 кгс/м^2;
- Район строительства несейсмичен.

Характеристика проектируемого объекта

- Уровень ответственности - II.
- Степень огнестойкости - II.
- Класс конструктивной пожарной опасности здания - С0
- Классфункциональной пожарной опасности здания - Ф4.1.
- Класс пожарной опасности строительных конструкций -К0.
- Срок службы здания - 50 лет

Объемно-планировочные и конструктивные решения существующего здания

Существующее здание -Н-образной формы, основной учебный корпус- трехэтажный, бесподвальный; корпус со столовой, спортзалом одноэтажные. Размер здания в осях 81,02 х 41,71м. Высота помещений трёхэтажного корпуса - 3,0 м, одноэтажных столовой и спортзала до балок 4,5м, до плит покрытия от 5,3м до 5,6м
По конструктивной схеме трёхэтажный корпус с несущими наружными и внутренними кирпичными продольными стенами, одноэтажных столовой и спортзала с несущими наружными кирпичными продольными стенами с пилястрами размером 770х640мм

- Фундаменты - ленточные, из сборных ж/б подушек
- Наружные стены - выполнены из керамического кирпича с облицокой силикатным, толщ.640мм.
- Внутренние стены - из керамического кирпича толщ. 380мм, стены лестничной клетки толщ. 250мм
- Перегородки - из керамического кирпича толщ. 120мм
- Лестница - железобетонные ступени по металлическим косоурам
- Перекрытие - трёхэтажного корпуса сборные многопустоные ж/б плиты толщ. 220мм, одноэтажных столовой и спортзала сборные ребристые ж/б плиты толщ. 300мм по ж\б двускатным балкам покрытия.
- Крыша здания - над трёхэтажным корпусом чердачная с наружным организованным водостоком., над одноэтжным корпусом - бесчердачная, с неорганизованным водостоком. Кровля шиферная.
- Полы - деревянные покрытые линолеумом, бетонные, керамическая плитка.
- Окна - деревянные, с двойным остеклением
- Двери - наружные деревянные, внутренние деревянные глухие.
- Перемычки брусковые железобетонные.
- Крыльца - бетонные.

Технические решения, принятые в рабочих чертежах, соответствуют требованиям экологических, санитарно-гигиенических, противопожарных и других норм, действующих на территории Республики Казахстан, и обеспечивают безопасную для жизни и здоровья людей эксплуатацию объекта при соблюдении предусмотренных чертежами мероприятий.

Главный инженер проекта_____ Павловский А.В.

Принятые решения при капитальном ремонте здания

Проектом корретировки рабочего проекта планируется:

- демонтаж крылец по оси 3 и по оси Е.
- демонтаж кирпичных стены главной входной группы
- отбивка штукатурного слоя с поверхности цоколя.
- демонтаж кирпичных перегородок в пищеблоке
- устройство дверных проемов в перегородках в помещениях кухни
- возвести перегородки из керамического кирпича в помещениях кухни
- восстановление бетонной отмостки шириной 1000мм из бетона кл.С 8/12 по утрамбованной щебёночной подготовке
- устройство и реконструкция входных групп с установкой перил ограждения и козырьков
- устройство пандуса с установкой перил ограждения
- утепление наружных стен минплитой П-125 толщиной 100мм с облицовкой фасадными фиброцементными плитами ;
- облицовка цоколя - керамогранитной плиткой
- двери- согласно спецификации заполнения проёмов помещений кухни ;
- внутренняя отделка стен и потолка помещений кухни
- полы - замена покрытий полов помещений кухни

Технико-экономические показатели

№ п/п	Наименование показателя	ед.изм.	Количеств.
1	Число этажей	этаж	3
2	Площадь застройки	м^2	1742,7
3	Общая площадь здания	м^2	2875,2
4	Мощность школы	человек	340
5	Строительный объём	м^3	12981,4

Согласовано: ЭОМ — 03.22; ВК — Прокопенко — 03.22; ОВ — Зобнин — 03.22; Тен А. — 03.22

Взам. инв. №

Подп. и дата

Инв. № подл.

Изм.	Кол.уч.	Лист	№док.	Подп.	Дата	Заказ: 02-2022	АС
						Капитальный ремонт здания ГУ "Боскольская средняя школа отдела образования акимата Карабалыкского района". Корректировка	
ГИП		Павловский А.			02.22.	Капитальный ремонт здания школы	Стадия: РП; Лист: 2и; Листов:
Исполнил		Сыкало В.В.			02.22.		
Проверил		Павловский А.			02.22.	Общие данные (продолжение)	ТОО "СтройцентрПлюс" 2022г.
Норм.контр.		Прокопенко И.			02.22.		

Общие указания по ремонту кровли

В существующем здании крыша чердачная с покрытием из асбесто-цементных листов с наружным организованным водостоком. Проектом предусматривается :

- прочистить сущест.вентеляционные каналы.
- устройство новых вентшахт;
- замена существующего утепления и пароизоляции на чердачном перекрытии;
- замена деревянной обрешетки ;
- замена конструкции слуховых окон, устройство лесниц-стремянок.
- замена существующего покрытия из асбесто-цементных листов на покрытие из металлочерепицы;
- обработка деревянных конструкций защитными составами для защиты от гниения и для снижения горючести древесины;
- устройство нового наружного организованного водостока;
- устройство ограждения;
- устройство молниезащиты;

Производство работ выполнять в следующем порядке:

1. Убрать с чердачного перекрытия мусор и разбитый шифер. Убрать существующий утеплитель (керамзит толщиной слоя 18-20 см), пароизоляцию, демонтировать деревянную обрешетку, асбесто-цементные волнистые листы согласно дефектной ведомости.
2. Выполнить устройство вентканалов, согласно рабочим чертежам проекта. Все элементы стен воздуховодов по ж/б чердачному покрытию выполняются из керамического кирпича КР-р-по 250х120х65/1НФ/100/2,0/35 ГОСТ 530-2012 на растворе - М50. Вентканалы перекрыть плоскими асбестоцементными листами толщиной 10мм, ГОСТ 18124-95. Конструкцию см. сесения а-а ,б-б АС- 62.
3. Выполнить покрытие кровли из металлочерепицы (цвет см паспорт цветового решения) по деревянной обрешетке. Покрытия укладывать с учетом направления волны вдоль ската кровли. Листы покрытия крепить в нижний прогиб волны самонарезающими шурупами с уплотнительной шайбой. Для отвода дождевых и талых вод по периметру кровли устраиваются настенные желоба по сплошному деревянному настилу шириной 1500 мм.
4. Тщательно заделать швы между плитами мелкозернистым бетоном - кл. В15.
7. Пароизоляция из 1-го слоя рубероида РПП-400 по ГОСТ 10923-2006 на битумной мастике МБК-Г-80 по табл.СНИП РК 3.02-06-2009.
8. Выполнить укладку утеплителя . Укладку утеплителя производить в сухую погоду. В случае увлажнения утеплителя работы по устройству кровли продолжить после просушки.
9. Элементы деревянных конструкций выполнить из древесины хвойных пород с влажностью не более 20%. Качество древесины должно соответствовать требованиям ГОСТ8486-86*, ГОСТ6782-87. Для защиты деревянных элементов от гниения и для снижения горючести древесины все деревянные элементы обработать огнебиозащитным покрытием "Пирилакс" - 3000. Покрытие наносится в 1слой кистью, распылением или окунанием. Работу с пропиткой древесины разрешается проводить при температуре окружающей среды от - 25°С до + 50°С. Огнебиозащитное покрытие "Пирилакс" - 3000 обеспечивает 1-ю группу огнезащитной эффективности по НПБ 251 - 98. Для достижения 1-ой группы огнезащиты расход покрытия "Пирилакс" - 3000 должен составлять не менее 280 г/м2. . Деревянные элементы, соприкасающиеся с кладкой, металлической и бетонной поверхностью, должны быть обернуты 2 слоями рубероида РКП-350 по ГОСТ 10923-2006.
10. Водосточные трубы крепить к стенам при помощи хомутов со штырями. Хомуты располагаются под валиками труб. Штыри устанавливать на цементном растворе в гнезда, высверленные в стене.
11. Металлические элементы крыши очистить от шлака и ржавчины и окрасить эмалью ПФ115 ГОСТ 6465-76* за 2 раза по слою грунтовки ГФ-021 ГОСТ 25129-82 общей толщ. 55мкм в соответствии с главой СНиП РК 2.01-19-2004 "Защита строительных конструкций от коррозии".

АННУЛИРОВАН
ЗАМЕНЁН Изм.1
РАЗРЕШЕНИЕ № 01-20 от 02.2022
ГИП Павловский А.В. 03.2022

Ведомость ссылочных документов.

Обозначение	Наименование	Примечание
ГОСТ 8486-86*	Пилопродукция из древесины хвойных пород. Техническая условия.	
ГОСТ 530-2012	Кирпич и камни керамические. Технические условия.	
ГОСТ 10923-2006	Рубероид. Технические условия.	
ГОСТ 6465-76*	Эмали ПФ-115.	
ГОСТ 14918-80	Сталь тонколистовая оцинкованная с неприрывных линий Т.У.	
ГОСТ 8509-93	Уголки стальные горячекатаные равнополочные сортамент	
ГОСТ 19903-74*	Прокат листовой горячекатанный сортамент	
ГОСТ 8240-97	Швеллеры стальные горячекатанные	
ГОСТ 103-76*	Полоса стальная горячекатанная	
ГОСТ 30970-2002	Блоки дверные из поливинилхлоридных профилей	
ГОСТ 30674-99	Блоки оконные из поливинилхлоридных профилей	
ГОСТ 31173-2003	Блоки стальные дверные	
ГОСТ 6629-88	Двери деревянные внутренние для жилых и общественных зданий	
ГОСТ 24698-81	Двери деревянные наружные для жилых и общественных зданий	

Состав проекта

№ Тома	Обозначение	Наименование	Примечание
1	ПП	Паспорт проекта	
2	ОПЗ	Общая пояснительная записка	
3	ГП	Генеральный план.	
4	АС	Архитектурно-строительная часть	
5	ВК, НК	Водопровод, канализация. Наружные сети канализации	
6	ОВ	Отопление, вентиляция	
7	ЭОМ, ЭН, ЭС	Электротехнические чертежи. Наружное освещение. Электроснабжение	
8	ТХ	Технологическая часть	
9	ПС	Пожарная сигнализация	
10	СС, ВН	Средства связи. Видеонаблюдение.	
11	ПОС	Проект организации строительства	
12	СД	Сметная документация	

Изм.	Кол.уч.	Лист	№док.	Подп.	Дата			
						Заказ: 10-2014		АС
						Капитальный ремонт здания ГУ "Боскольская средняя школа отдела образования акимата Карабалыкского района".		
						Капитальный ремонт здания школы	Стадия: РП; Лист: 3; Листов:	
ГИП		Павловский А.			09.14.			
Исполнил		Гукжанова Л.А.			09.14.			
Проверил		Павловский А.			09.14.	Общие данные (окончание)	ТОО "СтройцентрПлюс" 2014г.	
Норм.контр.		Бокаленко О.О.			09.14.			

Ведомость ссылочных документов.

Обозначение	Наименование	Примечание
ГОСТ 30970-2002	Блоки дверные из поливинилхлоридных профилей	
ГОСТ 30674-99	Блоки оконные из поливинилхлоридных профилей	
ГОСТ 31173-2003	Блоки стальные дверные	
ГОСТ 6629-88	Двери деревянные внутренние для жилых и общественных зданий	
ГОСТ 24698-81	Двери деревянные наружные для жилых и общественных зданий	
Серия 1.450.3-7.94 в.2	Лестницы, площадки, стремянки и ограждения стальные	
Серия 1.038.1-1 в.1	Перемычки брусковые рабочие чертежи	
Серия 1.045.9-2.08 в.1	Комплектные системы КНАУФ. Подвесные потолки. Рабочие чертежи	

Состав проекта

№ Тома	Обозначение	Наименование	Примечание
1	ПП	Паспорт проекта	
2	ОПЗ	Общая пояснительная записка	
3	ГП	Генеральный план.	
4	АС	Архитектурно-строительная часть	
5	ВК	Водопровод и канализация.	
6	ОВ	Отопление, вентиляция	
7	ЭОМ	Электрическое освещение и силовое электрооборудование	
9	ПС	Пожарная сигнализация	
10	СС, ВН	Средства связи. Видеонаблюдение.	
12	СД	Сметная документация	

Согласовано

ЭОМ	Тен А.	03.22
ВК	Прокопенко	03.22
ОВ	Зобнин	03.22

Взам. инв. №

Подп. и дата

Инв. № подл.

Изм.	Кол.уч.	Лист	№док.	Подп.	Дата
ГИП		Павловский А.			02.22.
Исполнил		Сыкало В.В.			02.22.
Проверил		Павловский А.			02.22.
Норм.контр.		Прокопенко И.			02.22.

Заказ: 02-2022 АС

Капитальный ремонт здания ГУ "Боскольская средняя школа отдела образования акимата Карабалыкского района". Корректировка

Капитальный ремонт здания школы

Стадия	Лист	Листов
РП	3и	

Общие данные (окончание)

ТОО "СтройцентрПлюс" 2022г.

Обмерочный план первого этажа в осях А/1 - Д

- демонтируемые проемы

АННУЛИРОВАН

ЗАМЕНЁН Изм.1

РАЗРЕШЕНИЕ № 01-20 от 02.2022

ГИП Павловский А.В. 03.2022

Условные обозначения

- демонтируемые перегородки

1. За относительную отметку 0.000 принят уровень пола первого этажа.
2. Площадь демонтируемых кирпичных перегородок равна 278,04 м^2.
3. Объем кирпича демонтируемых оконных проемов равен 9,30 м^3.
4. Объем демонтируемых стен входной группы равен 1,08 м^3.
5. Разрезы см. лист АС- 8÷10
6. Демонтаж пандуса.

Изм.	Кол.уч.	Лист	№док.	Подп.	Дата				
						Заказ: 10-2014			АС
						Капитальный ремонт здания ГУ "Боскольская средняя школа отдела образования акимата Карабалыкского района"			
						Капитальный ремонт здания школы	Стадия	Лист	Листов
ГИП	Павловский А.				09.14.		РП	4	
Исполнил	Тукжанова Л.А.				09.14.	Обмерочный план первого этажа в осях А/1 - Д	ТОО "СтройцентрПлюс" 2014г.		
Проверил	Павловский А.				09.14.				
Норм.контр.	Боканенко О.О.				09.14.				

План первого этажа в осях А/1 - Д
до капитального ремонта

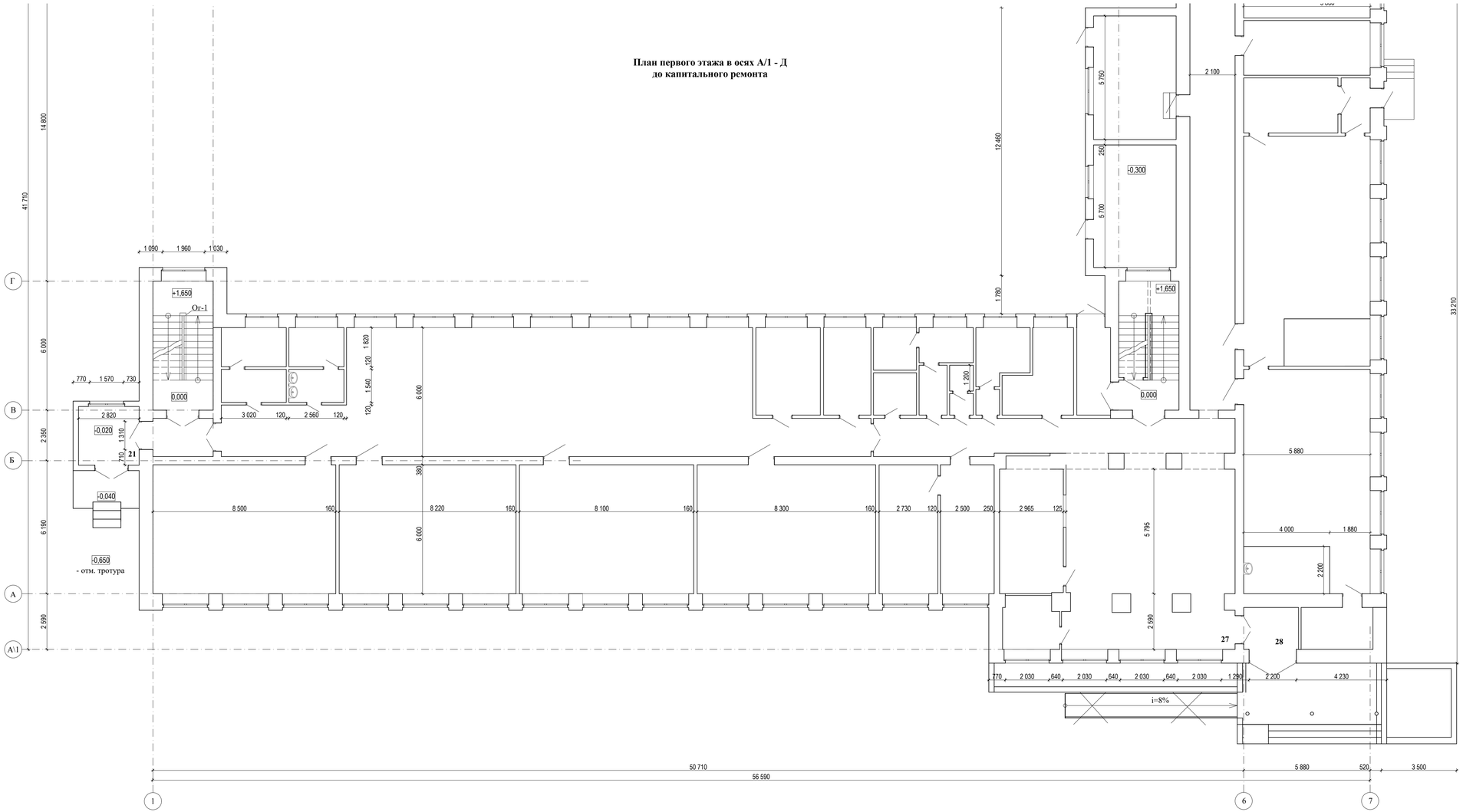

						Заказ: 02-2022	АС
						Капитальный ремонт здания ГУ "Боскольская средняя школа отдела образования акимата Карабалыкского района" Корректировка	
Изм.	Кол.уч.	Лист	№док.	Подп.	Дата		
						Капитальный ремонт здания школы	Стадия: РП; Лист: 4и; Листов:
ГИП		Павловский А.			02.22.		
Исполнил		Сыкало В.В.			02.22.	План первого этажа в осях А/1 - Д до капитального ремонта	ТОО "СтройцентрПлюс" 2022г.
Проверил		Павловский А.			02.22.		
Норм.контр.		Прокопенко И.			02.22.		

Обмерочный план первого этажа в осях Д-Ж

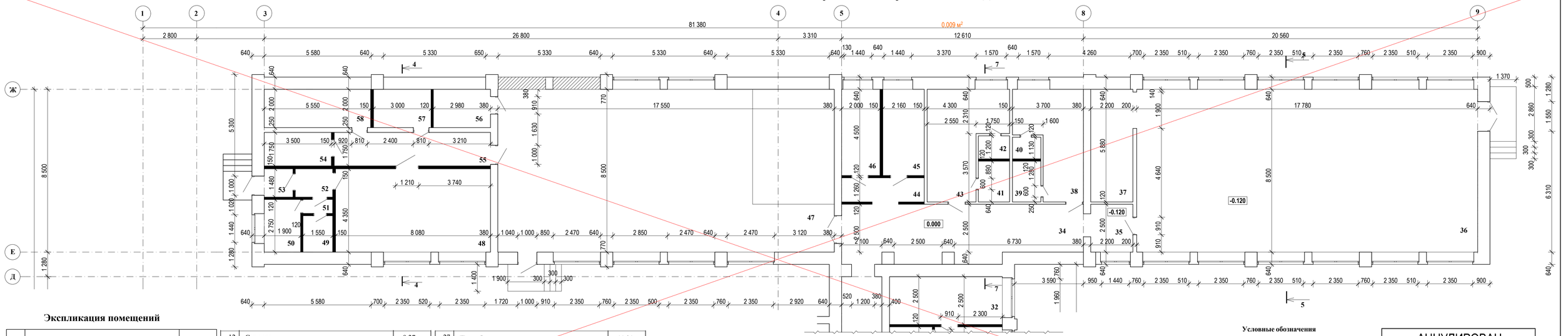

Экспликация помещений

№ пом.	Наименование помещения	Площадь помещения
1	Лестничная клетка	16,80
2	Техническое помещение	6,40
3	Сан.узел	7,54
4	Сан.узел	9,98
5	Сан.узел	9,86
6	Сан.узел	8,15
7	Щитовая	9,37
8	Коридор	9,97
9	Раздевалка	12,22
10	Коридор	125,80
11	Сан.узел	8,87
12	Сан.узел	9,27
13	Лестничная клетка	16,80
14	Коридор	5,02
15	Тамбур	7,70
16	Класс	51,00
17	Класс	49,32
18	Класс	48,60
19	Класс	49,80
20	Гардероб	32,10
21	Вестибюль	123,07
22	Тамбур	4,97
23	Подсобное помещение	6,51
24	Подсобное помещение	12,47
25	Мастерская	48,22
26	Мастерская	62,92
27	Подсобное помещение	11,21
28	Кладовая	3,46
29	Коридор	9,18
30	Душевая	3,53
31	Туалет	2,01
32	Подсобное помещение	14,70
33	Коридор	43,68
34	Коридор	36,07
35	Тамбур	5,50
36	Спортзал	151,13
37	Снарядная	12,94
38	Раздевалка	16,16
39	Душевая	3,15
40	Туалет	1,67
41	Душевая	3,47
42	Туалет	1,96
43	Раздевалка	19,03
44	Тамбур	5,43
45	Кабинет	9,72
46	Кабинет	9,00
47	Столовая	149,00
48	Кухня	35,15
49	Подсобное помещение	2,95
50	Подсобное помещение	5,23
51	Тамбур	1,13
52	Коридор	2,89
53	Тамбур	2,22
54	Подсобное помещение	6,13
55	Коридор	14,26
56	Подсобное помещение	5,96
57	Подсобное помещение	6,00
58	Подсобное помещение	11,10
59	Склад	19,18
60	Склад	25,28

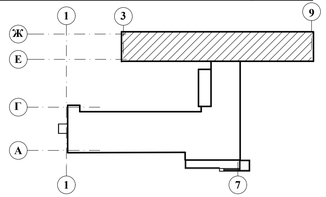

Условные обозначения

- демонтируемые перегородки
- демонтируемые проемы

АННУЛИРОВАН
ЗАМЕНЁН Изм.1
РАЗРЕШЕНИЕ № 01-20 от 02.2022
ГИП Павловский А.В. 03.2022

1. За относительную отметку 0.000 принят уровень пола первого этажа.
2. Площадь демонтируемых кирпичных перегородок см на л. АС-4.
3. Объем кирпича демонтируемых оконных проемов см на л. АС-4.
4. Разрезы см. лист АС- 8÷10

Изм.	Кол.уч.	Лист	№док.	Подп.	Дата	Заказ: 10-2014	АС		
						Капитальный ремонт здания ГУ "Боскольская средняя школа отдела образования акимата Карабалыкского района"			
ГИП	Павловский А.				09.14.	Капитальный ремонт здания школы	Стадия: РП	Лист: 5	Листов:
Исполнил	Тужанова Л.А.				09.14.	Обмерочный план первого этажа в осях Д-Ж	ТОО "СтройцентрПлюс" 2014г.		
Проверил	Павловский А.				09.14.				
Норм.контр.	Бокаенко О.О.				09.14.				

Согласовано: ЭОМ, ВК, ОВ
Взам. инв. №
Подл. и дата
Инв. № подл.

План первого этажа в осях 1-5, Д-Ж до капитального ремонта

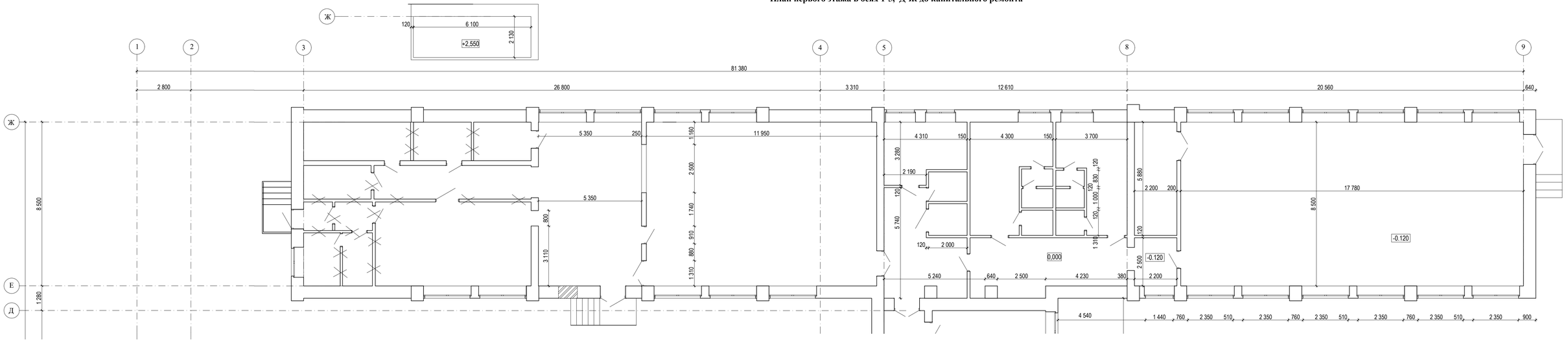

						Заказ: 02-2022		АС
						Капитальный ремонт здания ГУ "Боскольская средняя школа отдела образования акимата Карабалыкского района" Корректировка		
Изм.	Кол.уч.	Лист	№док.	Подп.	Дата			
						Капитальный ремонт здания школы	Стадия: РП	Лист: 5и	Листов:
ГИП		Павловский А.			02.22.			
Исполнил		Сыкало В.В.			02.22.	План первого этажа в осях 1-5, Д-Ж (хозблок) до капитального ремонта	ТОО "СтройцентрПлюс" 2022г.	
Проверил		Павловский А.			02.22.			
Норм.контр.		Прокопенко И.			02.22.			

Обмерочный план второго этажа

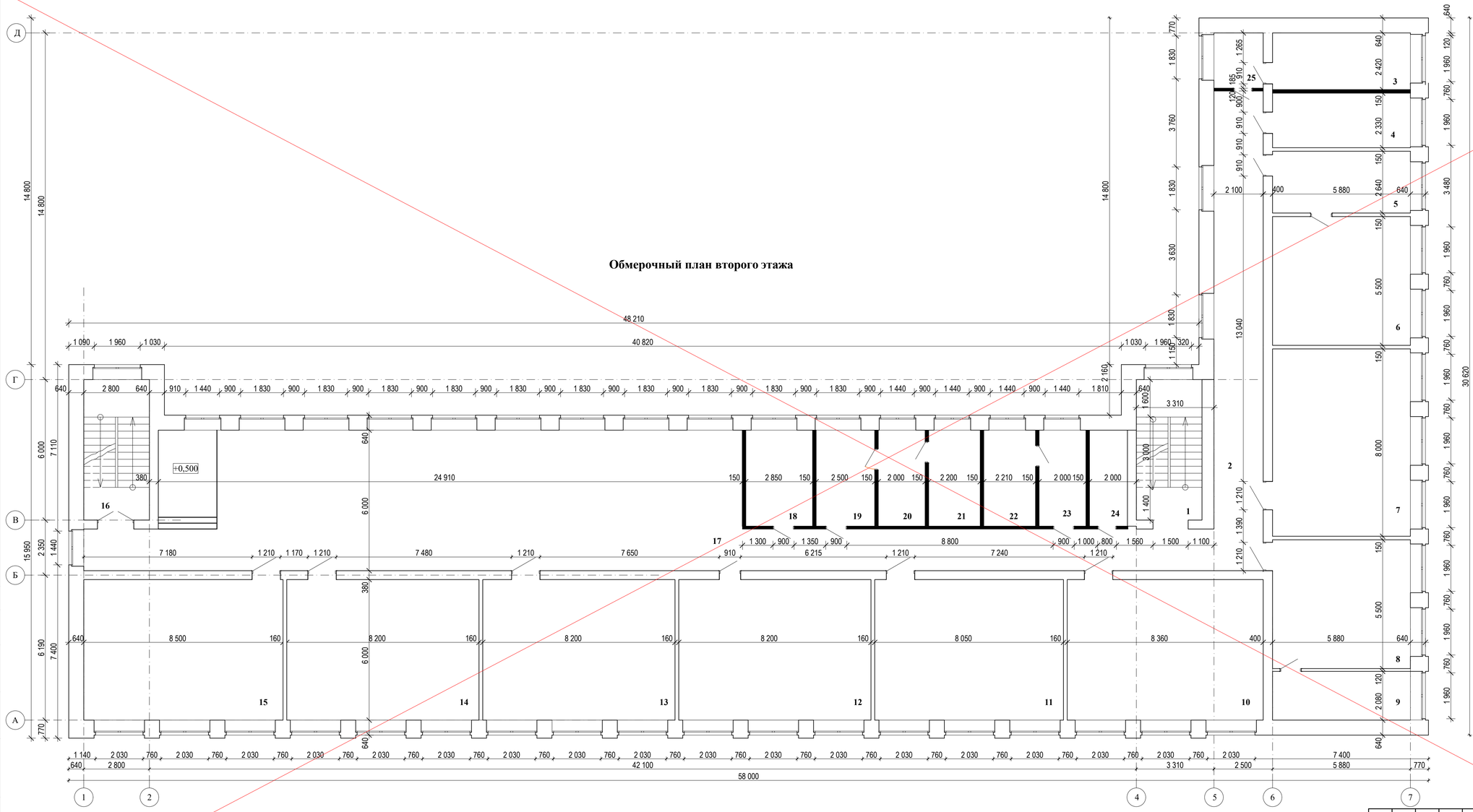

Экспликация помещений

№ пом.	Наименование помещения	Площадь помещения
1	Лестничная клетка	16,80
2	Коридор	49,00
3	Подсобное помещение	14,23
4	Кабинет	13,70
5	Кабинет	15,52
6	Кабинет	32,34
7	Библиотека	47,04
8	Кабинет	32,34
9	Кабинет	12,23
10	Класс	50,16
11	Класс	48,30
12	Класс	49,20
13	Класс	49,20
14	Класс	49,20
15	Класс	50,89
16	Лестничная клетка	16,80
17	Коридор	191,39
18	Кабинет	11,69
19	Лаборантская	10,25
20	Санузел	8,20
21	Санузел	9,02
22	Санузел	9,06
23	Санузел	8,20
24	Подсобное помещение	6,64
25	Тамбур	9,96

АННУЛИРОВАН
ЗАМЕНЁН Изм.1
РАЗРЕШЕНИЕ № 01-20 от 02.2022
ГИП Павловский А.В. 03.2022

1. За относительную отметку 0.000 принят уровень пола первого этажа.
2. Площадь демонтируемых кирпичных перегородок равна 144,43 м².

Условные обозначения

- демонтируемые перегородки

Согласовано: ЭОМ, ВК, ОВ

Взам. инв. №

Подп. и дата

Инв. № подл.

Изм.	Кол.уч.	Лист	№док.	Подп.	Дата	Заказ: 10-2014	АС
						Капитальный ремонт здания ГУ "Боскольская средняя школа отдела образования акимата Карабалыкского района"	
ГИП	Павловский А.				09.14.	Капитальный ремонт здания школы	Стадия: РП; Лист: 6; Листов:
Исполнил	Тужанова Л.А.				09.14.	Обмерочный план второго этажа. Экспликация помещений.	ТОО "СтройцентрПлюс" 2014г.
Проверил	Павловский А.				09.14.		
Норм.контр.	Бокаленко О.О.				09.14.		

Обмерочный план третьего этажа

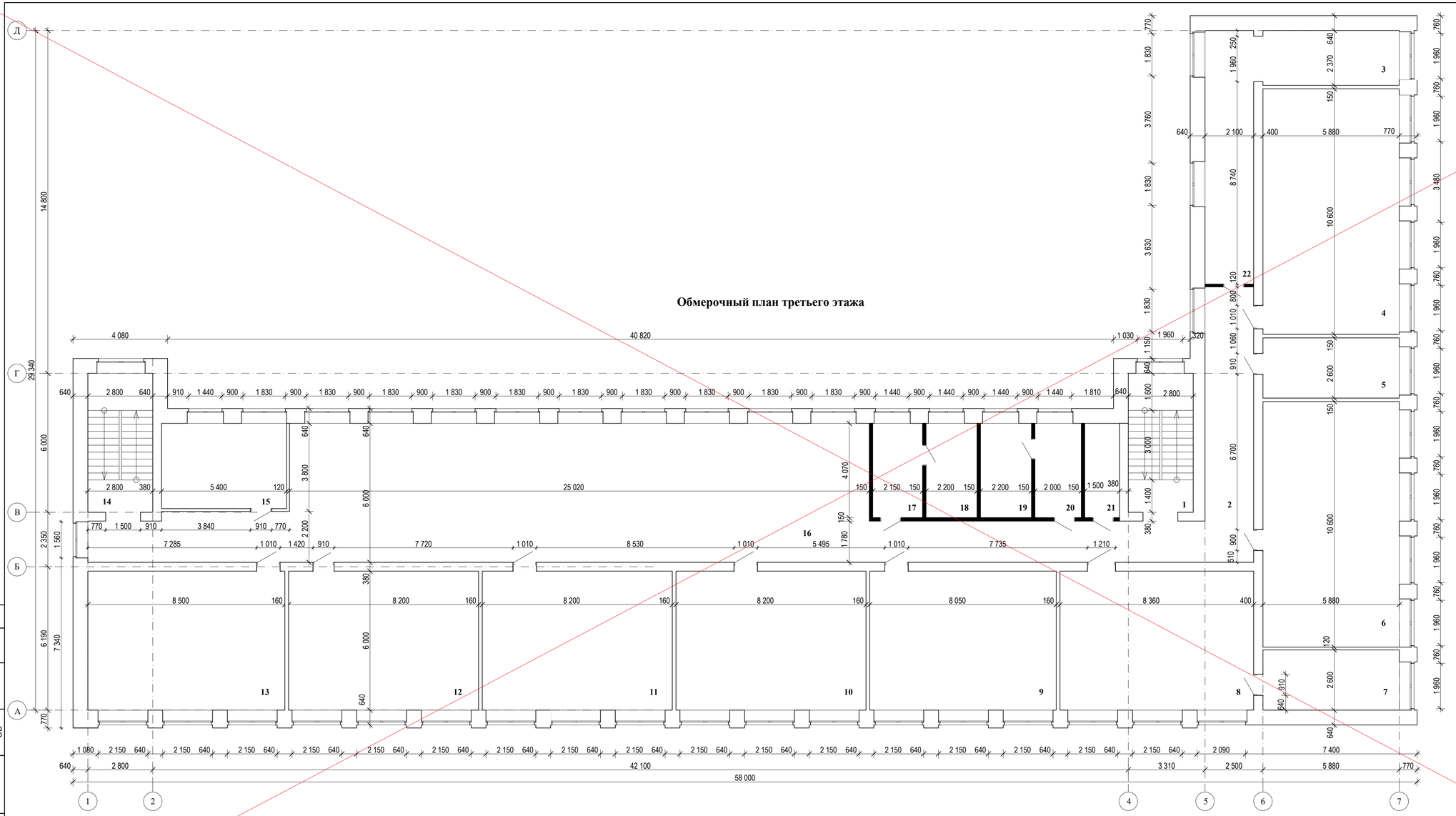

Экспликация помещений

№ пом.	Наименование помещения	Площадь помещения
1	Лестничная клетка	16,80
2	Коридор	24,97
3	Кабинет	13,93
4	Класс	62,33
5	Лаборантская	15,29
6	Класс	62,33
7	Лаборантская	15,29
8	Класс	50,17
9	Класс	48,30
10	Класс	49,20
11	Класс	49,20
12	Класс	49,20
13	Класс	51,03
14	Лестничная клетка	16,80
15	Кабинет	19,87
16	Коридор	193,72
17	Санузел	8,75
18	Санузел	8,95
19	Санузел	8,95
20	Санузел	8,14
21	Подсобное помещение	6,11
22	Тамбур	22,99

Условные обозначения

- демонтируемые перегородки

1. За относительную отметку 0.000 принят уровень пола первого этажа.
2. Площадь демонтируемых кирпичных перегородок равна 88,41 м².

АННУЛИРОВАН
ЗАМЕНЁН Изм.1
РАЗРЕШЕНИЕ № 01-20 от 02.2022
ГИП Павловский А.В. 03.2022

Согласовано: ЭОМ, ВК, ОВ

Взам. инв. №

Подп. и дата

Инв. № подл.

Изм.	Кол.уч.	Лист	№док.	Подп.	Дата
ГИП	Павловский А.				09.14.
Исполнил	Тужанова Л.А.				09.14.
Проверил	Павловский А.				09.14.
Норм.контр.	Бокаченко О.О.				09.14.

Заказ: 10-2014 АС

Капитальный ремонт здания ГУ "Боскольская средняя школа отдела образования акимата Карабалыкского района"

Стадия	Лист	Листов
РП	7	

Капитальный ремонт здания школы

Обмерочный план третьего этажа. Экспликация помещений.

ТОО "СтройцентрПлюс" 2014г.

1-1

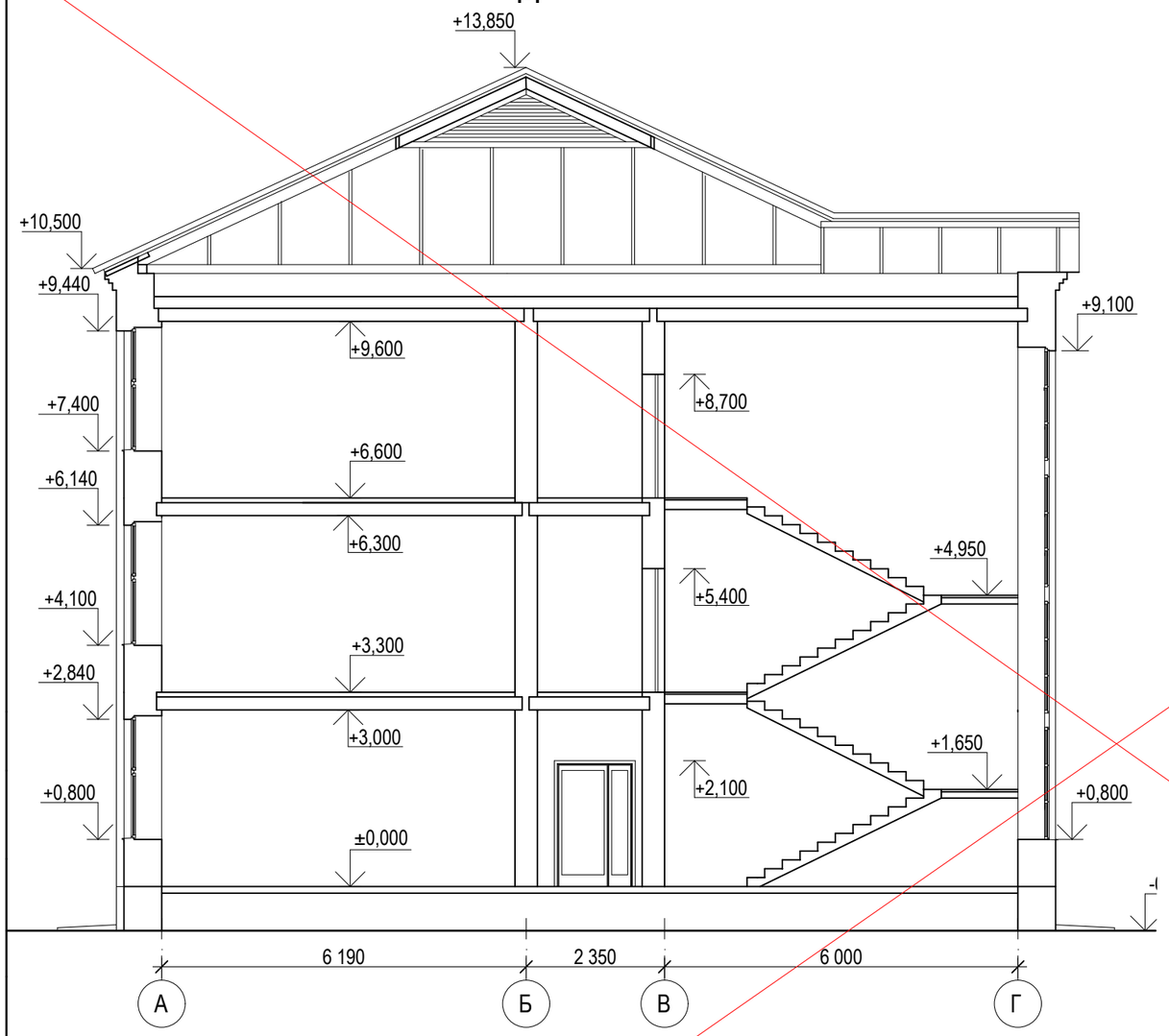

2-2

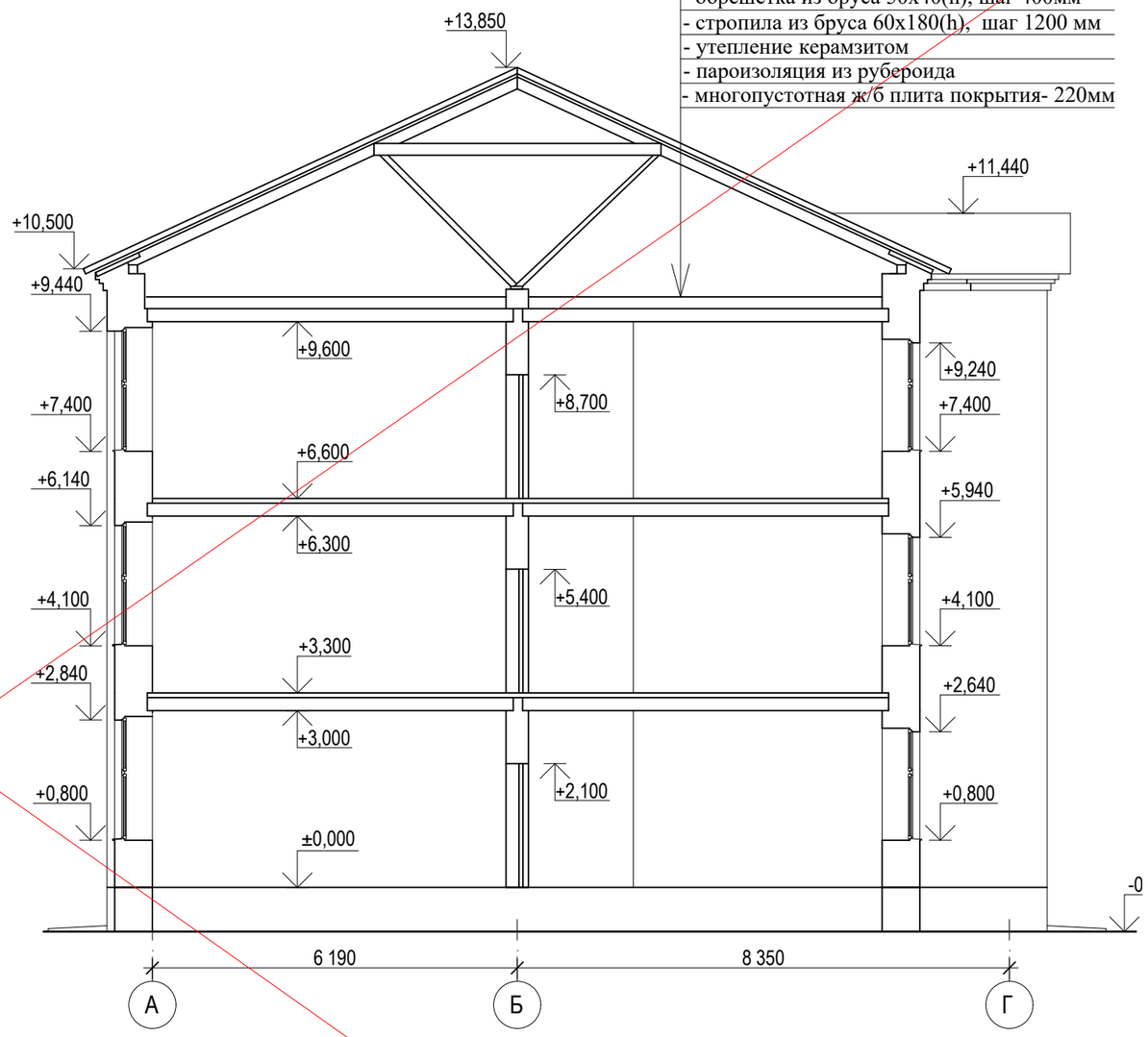

-волнистые асбестоцементные листы
- обрешетка из бруса 50х40(h), шаг 400мм
- стропила из бруса 60х180(h), шаг 1200 мм
- утепление керамзитом
- пароизоляция из рубероида
- многопустотная ж/б плита покрытия- 220мм

1. За относительную отметку 0.000 принят уровень пола первого этажа.
2. Разрезы замаркированы на листе АС-4-5.

АННУЛИРОВАН

ЗАМЕНЁН Изм.1

РАЗРЕШЕНИЕ № 01-20 от 02.2022

ГИП Павловский А.В. 03.2022

Изм.	Колуч.	Лист	№док.	Подп.	Дата	Заказ: 10-2014			АС
						Капитальный ремонт здания ГУ "Боскольская средняя школа отдела образования акимата Карабалыкского района".			
						Капитальный ремонт здания школы	Стадия	Лист	Листов
							РП	8	
ГИП		Павловский А.			09.14.				
Исполнил		Гукжанова Л.А.			09.14.	Разрезы 1-1, 2-2	ТОО "СтройцентрПлюс" 2014г.		
Проверил		Павловский А.			09.14.				
Норм.контр.		Боканенко О.О.			09.14.				

5-5

-волнистые асбестоцементные листы
- обрешетка из бруса 50х40(h), шаг 400мм
- стропила из бруса 60х150(h), шаг 1200 мм
- утепление керамзитом
- пароизоляция из рубероида
- ребристая ж/б плита покрытия - 220мм

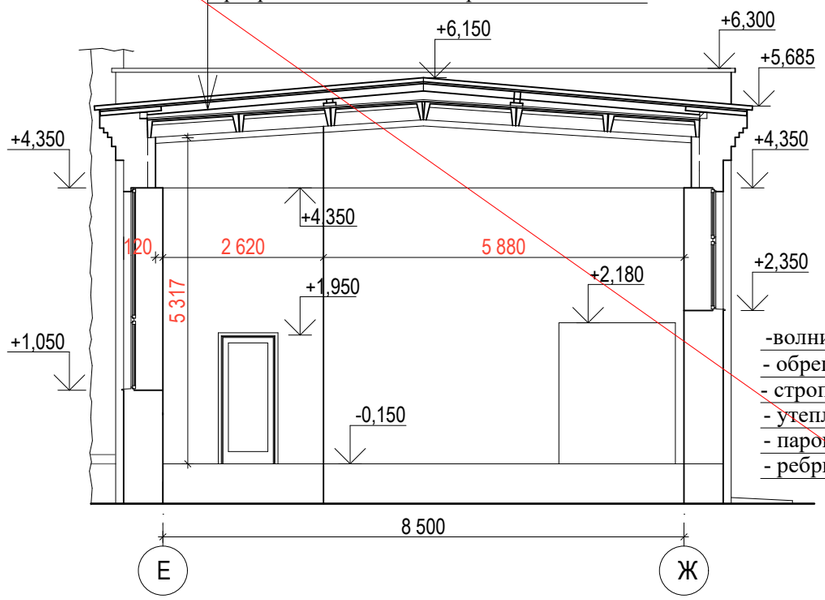

3-3

-волнистые асбестоцементные листы
- обрешетка из бруса 50х40(h), шаг 400мм
- стропила из бруса 60х150(h), шаг 1000 мм
- утепление керамзитом
- пароизоляция из рубероида
- ребристая ж/б плита покрытия - 220мм

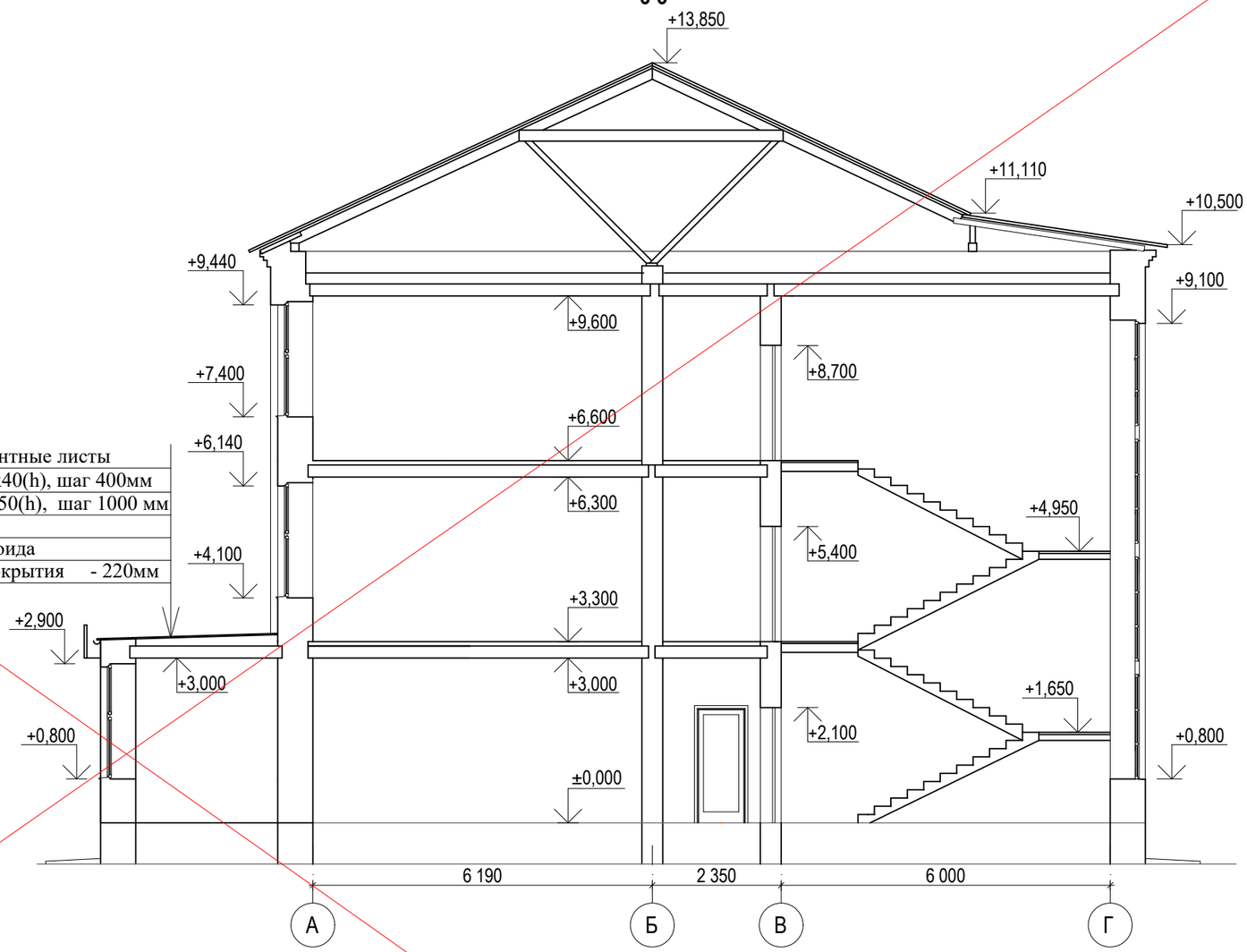

4-4

-волнистые асбестоцементные листы
- обрешетка из бруса 50х40(h), шаг 400мм
- стропила из бруса 60х150(h), шаг 1200 мм
- утепление керамзитом
- пароизоляция из рубероида
- ребристая ж/б плита покрытия - 220мм

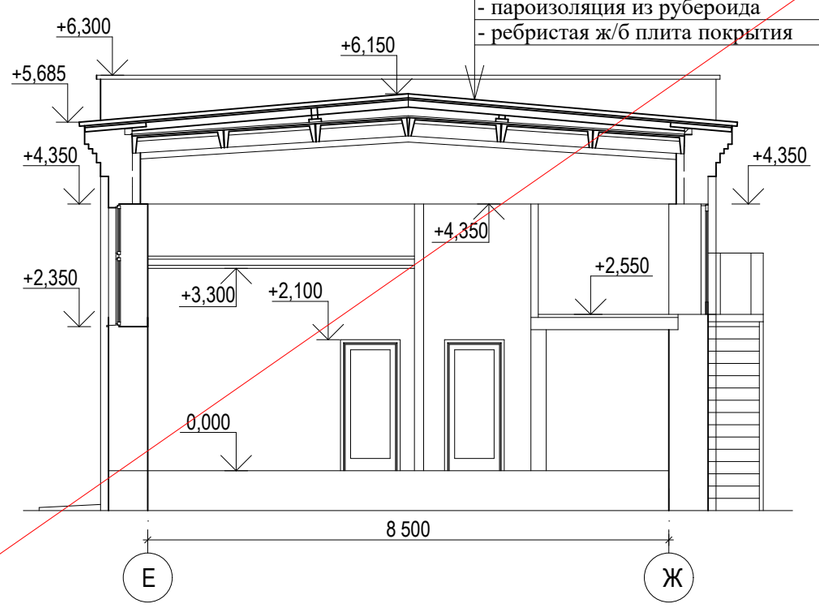

АННУЛИРОВАН
ЗАМЕНЁН Изм.1
РАЗРЕШЕНИЕ № 01-20 от 02.2022
ГИП Павловский А.В. 03.2022

1. За относительную отметку 0.000 принят уровень пола первого этажа.
2. Разрезы замаркированы на листе АС-4-5.

Изм.	Кол.уч.	Лист	№док.	Подп.	Дата	Заказ: 10-2014			АС
						Капитальный ремонт здания ГУ "Боскольская средняя школа отдела образования акимата Карабалыкского района".			
						Капитальный ремонт здания школы	Стадия	Лист	Листов
							РП	9	
ГИП		Павловский А.			09.14.	Разрезы 3-3, 4-4, 5-5	ТОО "СтройцентрПлюс" 2014г.		
Исполнил		Гукжанова Л.А.			09.14.				
Проверил		Павловский А.			09.14.				
Норм.контр.		Боканенко О.О.			09.14.				

6-6

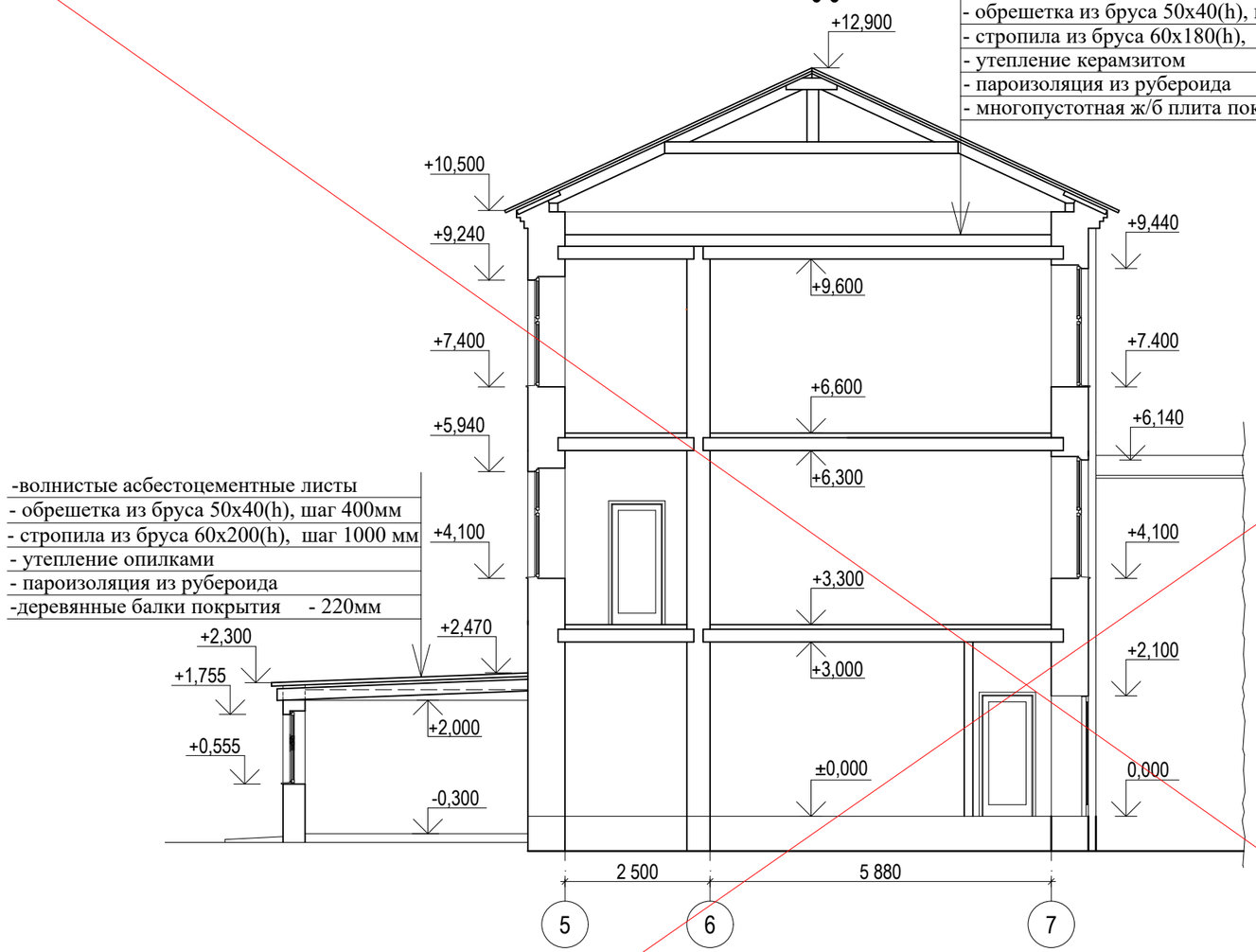

7-7

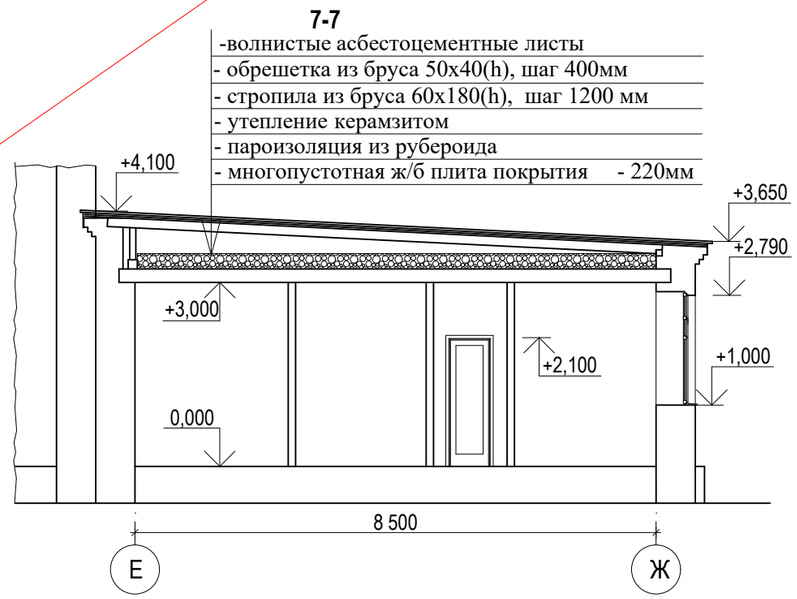

АННУЛИРОВАН

ЗАМЕНЁН Изм.1

РАЗРЕШЕНИЕ № 01-20 от 02.2022

ГИП Павловский А.В. 03.2022

1. За относительную отметку 0.000 принят уровень пола первого этажа.
2. Разрезы замаркированы на листе АС-4-5.

						Заказ: 10-2014		АС
						Капитальный ремонт здания ГУ "Боскольская средняя школа отдела образования акимата Карабалыкского района".		
Изм.	Колуч.	Лист	№док.	Подп.	Дата			
						Капитальный ремонт здания школы	Стадия / Лист / Листов	
							РП / 10	
ГИП		Павловский А.			09.14.			
Исполнил		Гукжанова Л.А.			09.14.			
Проверил		Павловский А.			09.14.	Разрезы 6-6, 7-7	ТОО "СтройцентрПлюс" 2014г.	
Норм.контр.		Боканенко О.О.			09.14.			

ФАСАД 9-1

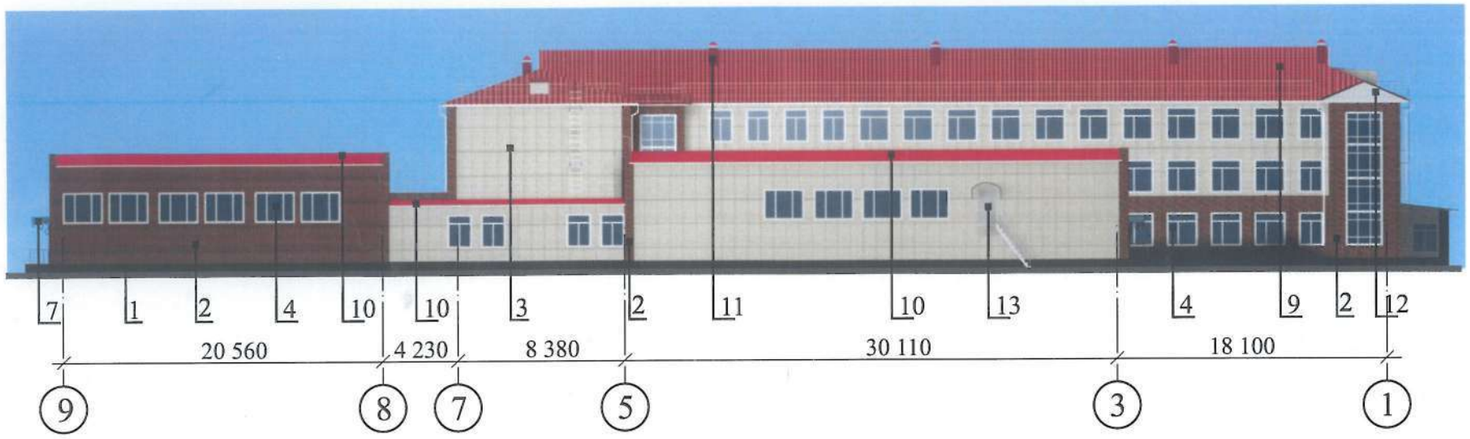

ФАСАД Ж-А/1

ВЕДОМОСТЬ ОТДЕЛКИ ФАСАДОВ

Поз.	Элементы фасадов	Вид отделки	Колер
1	Цоколь	Керамогранит	Коричневый
2	Стены	Фасадные фиброцемен. плиты “ПРОФИСТ-СТОУН”	Фельзит
3	Стены	Фасадные фиброцемен. плиты “ПРОФИСТ-КОЛОР”	Флок
4	Окна	ПВХ	Белый
6	Дверь	Дерево	Коричневый
7	Козырек	Поликарбонат	Синий
9	Кровля	Металлочерепица	Винный
10	Кровля	Профлист с полимер. покрытием	Темно-красный
11	Вент.шахты	Профлист с полимер. покрытием	Темно-красный
12	Фронтон	Профлист с полимер. покрытием	Белый
13	Дверь	Металл	Серый

ПЕРСПЕКТИВА

Согласовано: _____ **Б.Сисенов**

Архитектор Карабалыкского р-она

Изм.	Кол.уч.	Лист	№док.	Подпись	Дата
ГИП		Павловский А.			
Разработал		Тукжанова Л.			
Проверил		Павловский А.			
Норм.контр.		Боканенко О.			

Заказчик: ГУ ” Отдел образования акимата Карабалыкского района”

Капитальный ремонт здания ГУ“ Боскольская средняя школа отдела образования акимата Карабалыкского района”

ГУ“ Боскольская средняя школа отдела образования акимата Карабалыкского района”	Стадия	Лист	Листов
	РП		

Цветовое решение фасадов: 9-1, Ж-А/1 и перспективы. Ведомость отделки фасадов.

ТОО “Стройцентр плюс” 2014

ФАСАД 1-9

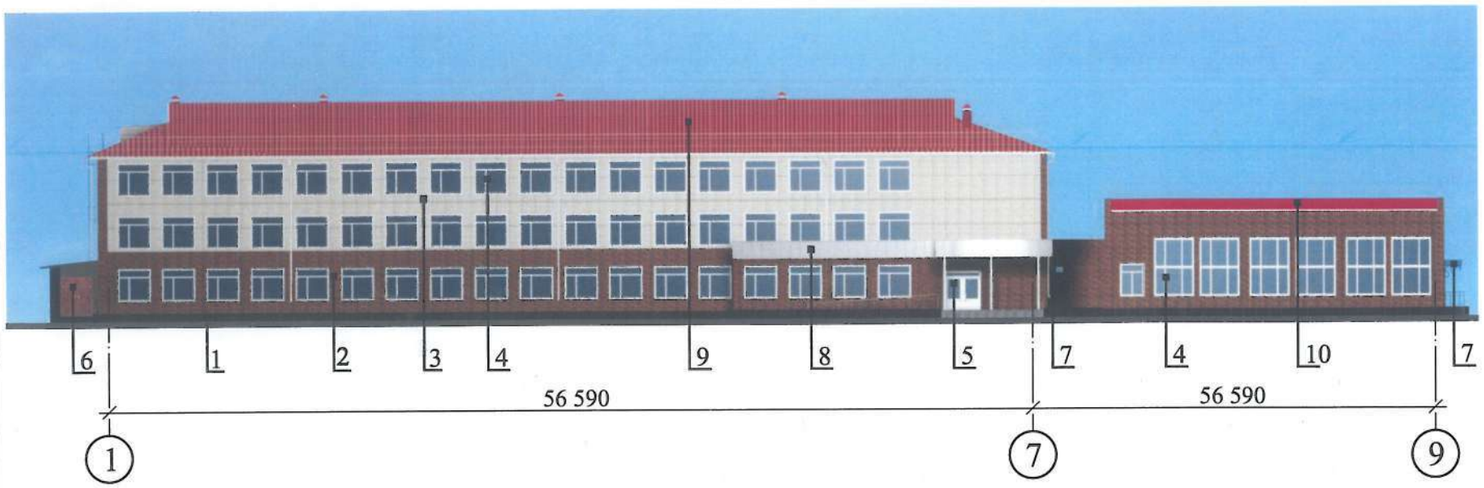

ФАСАД А/1-Ж

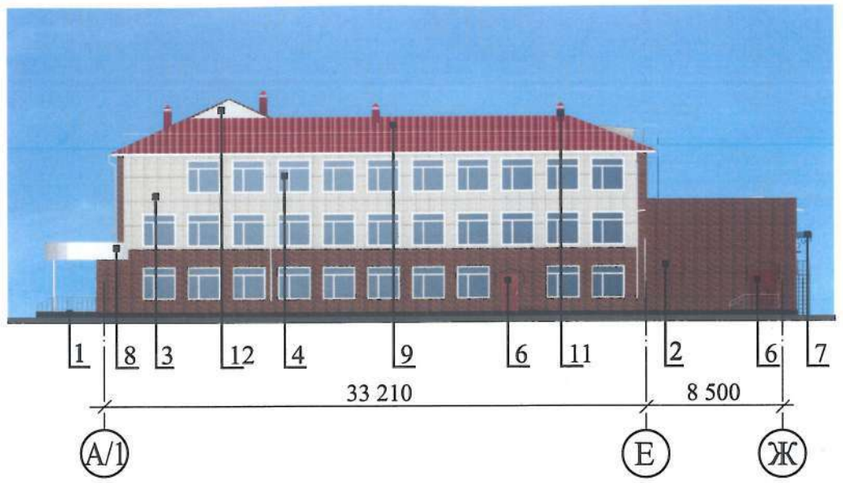

ВЕДОМОСТЬ ОТДЕЛКИ ФАСАДОВ

Поз.	Элементы фасадов	Вид отделки	Колер
1	Цоколь	Керамогранит	Коричневый
2	Стены	Фасадные фиброцемен. плиты “ПРОФИСТ-СТОУН”	Фельзит
3	Стены	Фасадные фиброцемен. плиты “ПРОФИСТ-КОЛОР”	Флок
4	Окна	ПВХ	Белый
5	Дверь	ПВХ	Белый
6	Дверь	Дерево	Коричневый
7	Козырек	Поликарбонат	Синий
8	Парапет	Металл.кассеты	Белый
9	Кровля	Металлочерепица	Винный
10	Кровля	Профлист с полимер. покрытием	Темно-красный
11	Вент.шахты	Профлист с полимер. покрытием	Темно-красный
12	Фронтон	Профлист с полимер. покрытием	Белый

Согласовано: _____ **Б. Сисенов**

Архитектор Карабалыкского р-она

ПЕРСПЕКТИВА

Изм.	Кол.уч.	Лист	№док.	Подпись	Дата
ГИП		Павловский А.			
Разработал		Тукжанова Л.			
Проверил		Павловский А.			
Норм.контр.		Боканенко О.			

Заказчик: ГУ ” Отдел образования акимата Карабалыкского района”

Капитальный ремонт здания ГУ“ Боскольская средняя школа отдела образования акимата Карабалыкского района”

ГУ“ Боскольская средняя школа отдела образования акимата Карабалыкского района”	Стадия	Лист	Листов
	РП		
Цветовое решение фасадов: 1-9, А/1-Ж и перспективы. Ведомость отделки фасадов.	ТОО “Стройцентр плюс” 2014		

Фасад 9-1

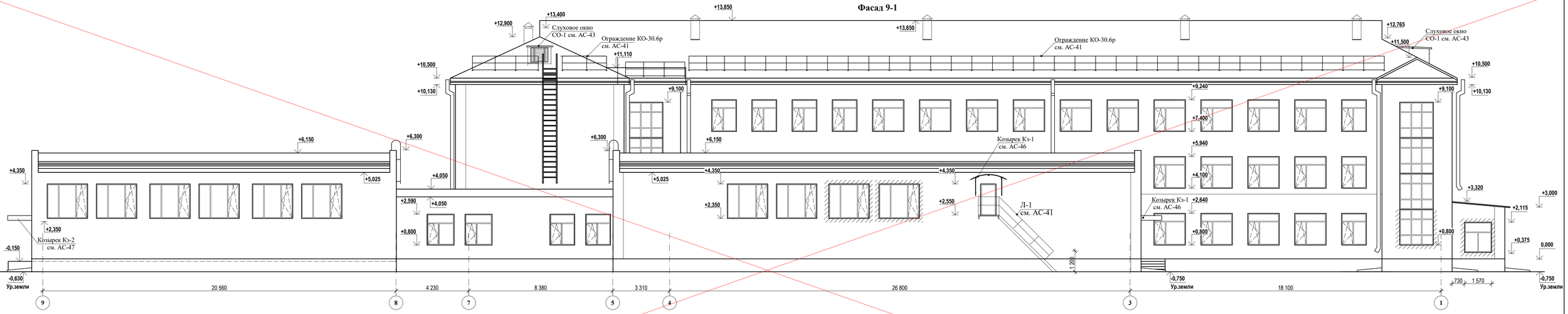

Фрагмент фасада 3-5 по оси Е

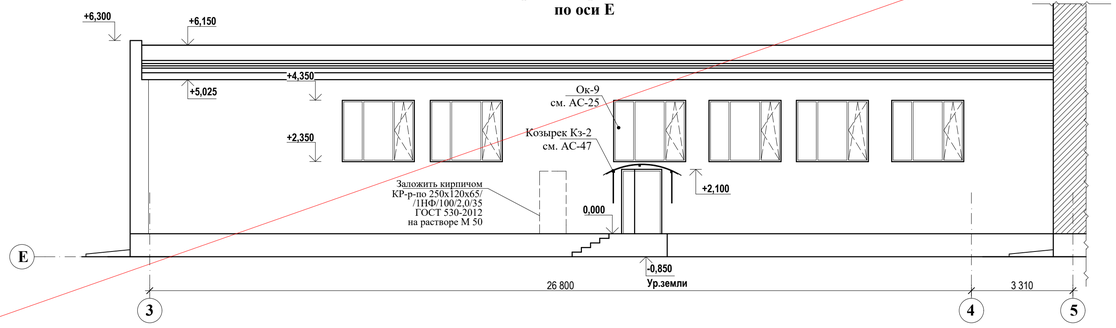

1. За относительную отметку 0.000 принят уровень пола первого этажа.
2. Слуховые окна СО см. на листе АС-42-44.
3. Кровельное ограждение КО-30.6р принято по серии 1.100.2-5 в. 1. Спецификацию см. лист АС-41.
4. Спецификацию с элементами водосливной системы см. АС-41.
5. Спецификацию заполнения оконных и дверных проемов см. АС-25-27.
6. Входные группы см.АС-48-49.
7. Козырек Кз-1 и Кз-2 см. АС-46-47.
8. Спецификация леетницы Л-1 см. АС-41.

АННУЛИРОВАН

ЗАМЕНЁН Изм.1

РАЗРЕШЕНИЕ № 01-20 от 02.2022

ГИП Павловский А.В. 03.2022

Изм.	Кол.уч.	Лист	№док.	Подп.	Дата
ГИП		Павловский А.			09.14.
Исполнил		Тужанова Л.А.			09.14.
Проверил		Павловский А.			09.14.
Норм.контр.		Бокаенко О.О.			09.14.

Заказ: 10-2014 АС

Капитальный ремонт здания ГУ "Боскольская средняя школа отдела образования акимата Карабалыкского района"

Стадия	Лист	Листов
РП	13	

Капитальный ремонт здания школы

Фасад 1-9. Фрагмент фасада 3-5 по оси Е

ТОО "СтройцентрПлюс" 2014г.

Согласовано: ЭОМ, ВК, ОВ

Взам. инв. №

Подп. и дата

Инв. № подл.

Фасад 9-1

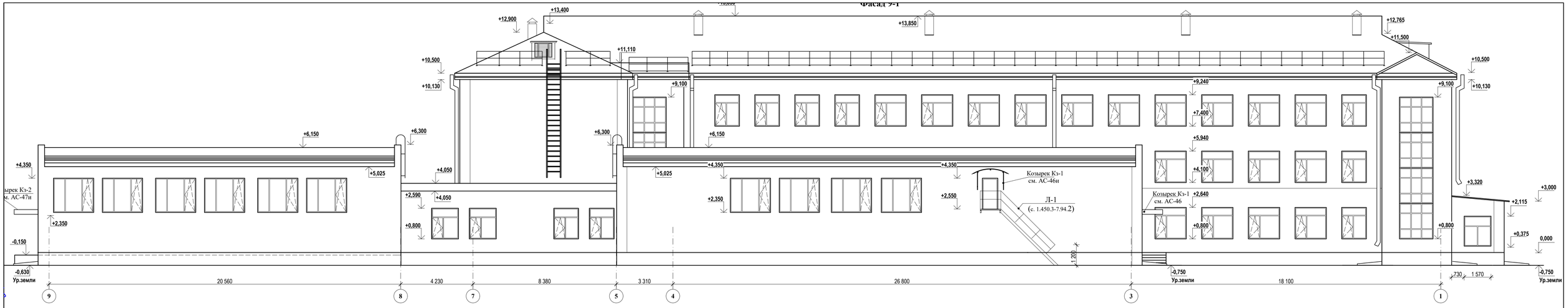

Фрагмент фасада 3-5 по оси Е

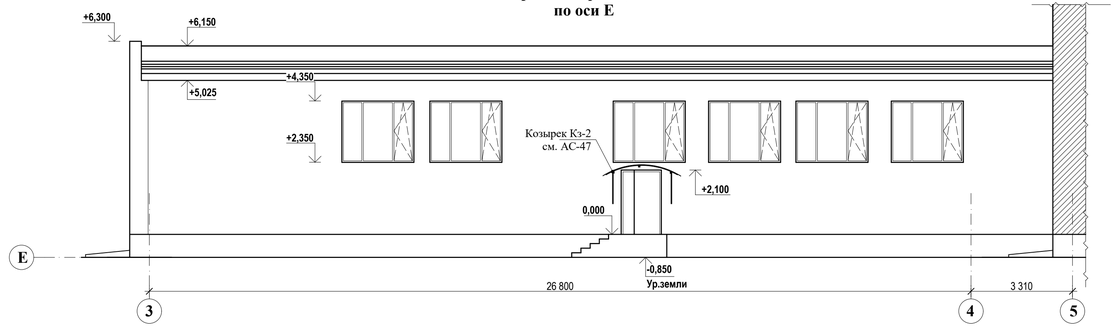

1. За относительную отметку 0.000 принят уровень пола первого этажа.
2. Козырек К3-1 и К3-2 см. АС-46и-47и.
3. Спецификация лестницы Л-1 см. АС-41.

						Заказ: 02-2022	АС
						Капитальный ремонт здания ГУ "Боскольская средняя школа отдела образования акимата Карабалыкского района" Корректировка	
Изм.	Кол.уч.	Лист	№док.	Подп.	Дата		
						Капитальный ремонт здания школы	Стадия: РП; Лист: 13и; Листов:
ГИП		Павловский А.			02.22		
Исполнил		Сыкало В.В.			02.22		
Проверил		Павловский А.			02.22	Фасад 1-9. Фрагмент фасада 3-5 по оси Е	ТОО "СтройцентрПлюс" 2022г.
Норм.контр.		Прокопенко И.			02.22		

Фасад 1-9

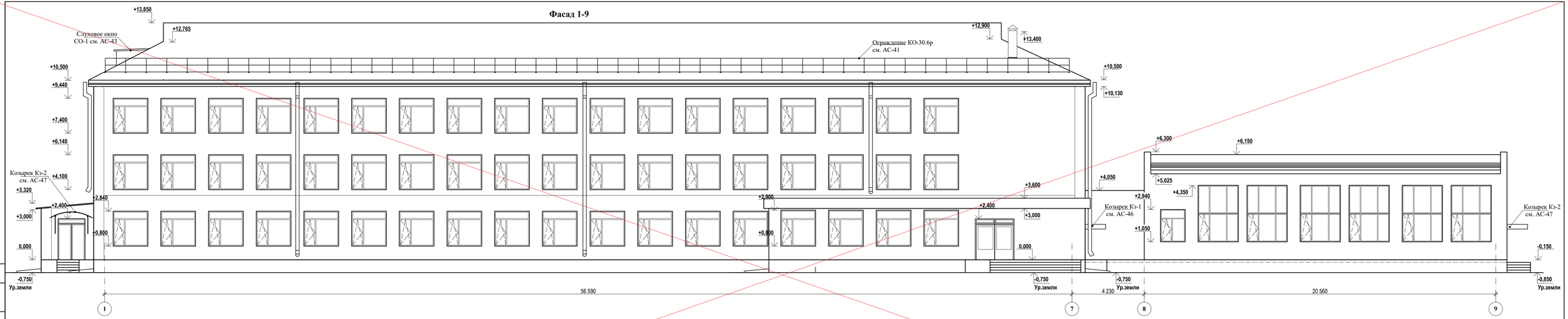

- демонтируемые перегородки

АННУЛИРОВАН
ЗАМЕНЁН Изм.1
РАЗРЕШЕНИЕ № 01-20 от 02.2022
ГИП Павловский А.В. 03.2022

1. За относительную отметку 0.000 принят уровень пола первого этажа.
2. Слуховые окна СО см. на листе АС-42-44.
3. Кровельное ограждение КО-30.6р принято по серии 1.100.2-5 в. 1. Спецификацию см. лист АС-41.
4. Спецификацию с элементами водосливной системы см. АС-41.
5. Спецификацию заполнения оконных и дверных проемов см. АС-25-27.
6. Входные группы см.АС-48-49.
7. Козырек Кз-1 и Кз-2 см. АС-46-47.

Изм.	Кол.уч.	Лист	№док.	Подп.	Дата	Заказ: 10-2014			АС
						Капитальный ремонт здания ГУ "Боскольская средняя школа отдела образования акимата Карабалыкского района"			
ГИП	Павловский А.				09.14.	Капитальный ремонт здания школы	Стадия	Лист	Листов
							РП	14	
Исполнил	Тужанова Л.А.				09.14.				
Проверил	Павловский А.				09.14.	Фасад 1-9.	ТОО "СтройцентрПлюс" 2014г.		
Норм.контр.	Бокаенко О.О.				09.14.				

Согласовано
ЭОМ
ВК
ОВ

Взам. инв. №

Подп. и дата

Инв. № подл.

Фасад 1-9

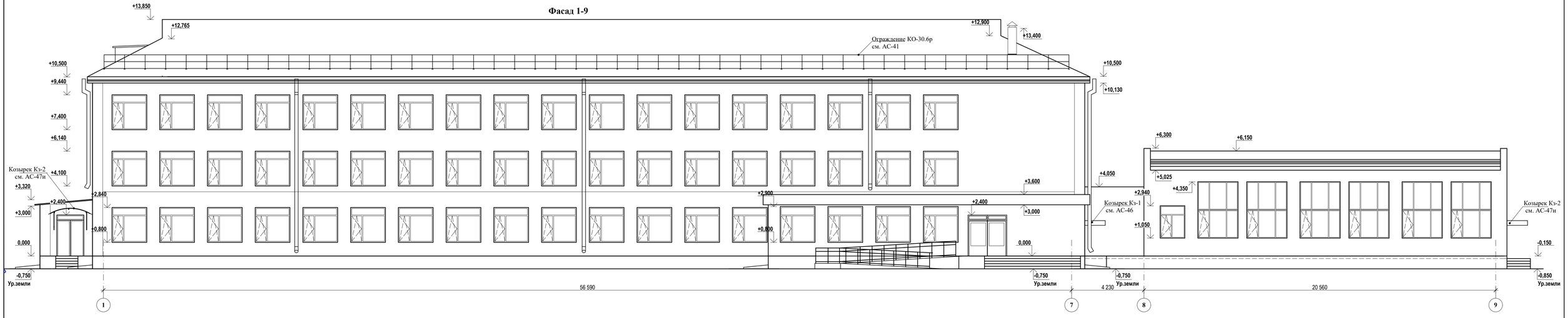

1. За относительную отметку 0.000 принят уровень пола первого этажа.
2. Входные группы см.АС-48-49.
3. Козырек Кз-1 и Кз-2 см. АС-46-47.

						Заказ: 02-2022	АС
						Капитальный ремонт здания ГУ "Боскольская средняя школа отдела образования акимата Карабалыкского района" Корректировка	
Изм.	Кол.уч.	Лист	№док.	Подп.	Дата		
						Капитальный ремонт здания школы	Стадия: РП; Лист: 14и; Листов:
ГИП		Павловский А.			02.22.		
Исполнил		Сыкало В.В.			02.22.		
Проверил		Павловский А.			02.22.	Фасад 1-9.	ТОО "СтройцентрПлюс" 2022г.
Норм.контр.		Прокопенко И.			02.22.		

Фасад Ж-А/1

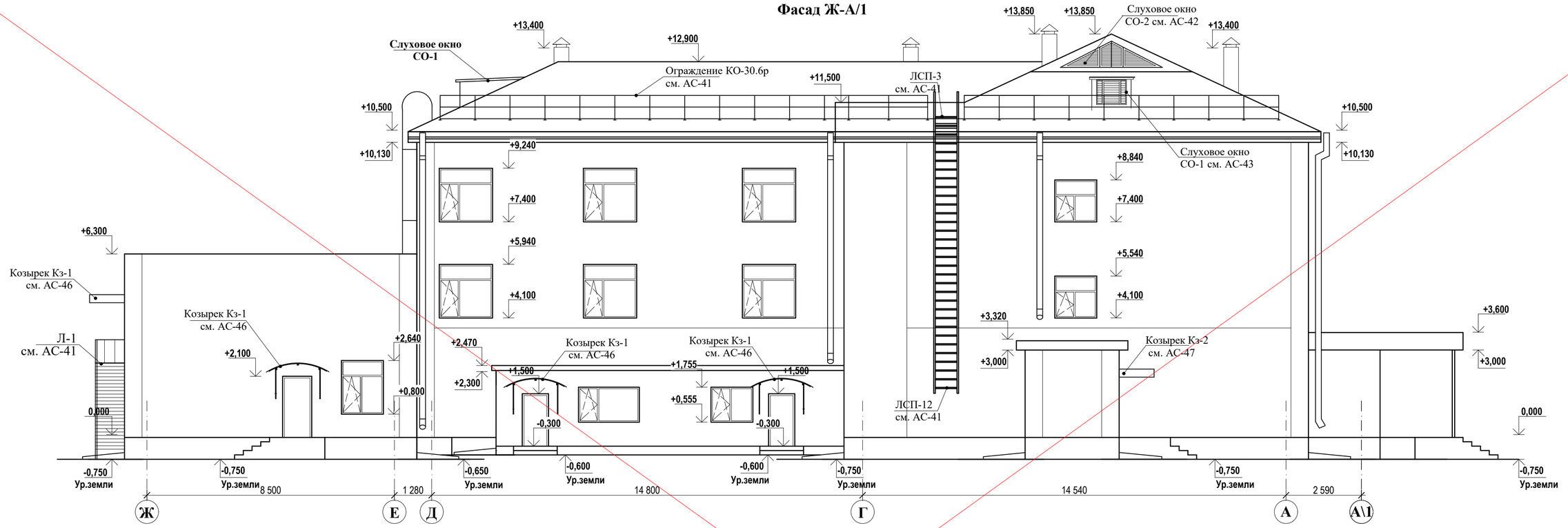

Фасад А/1-Ж

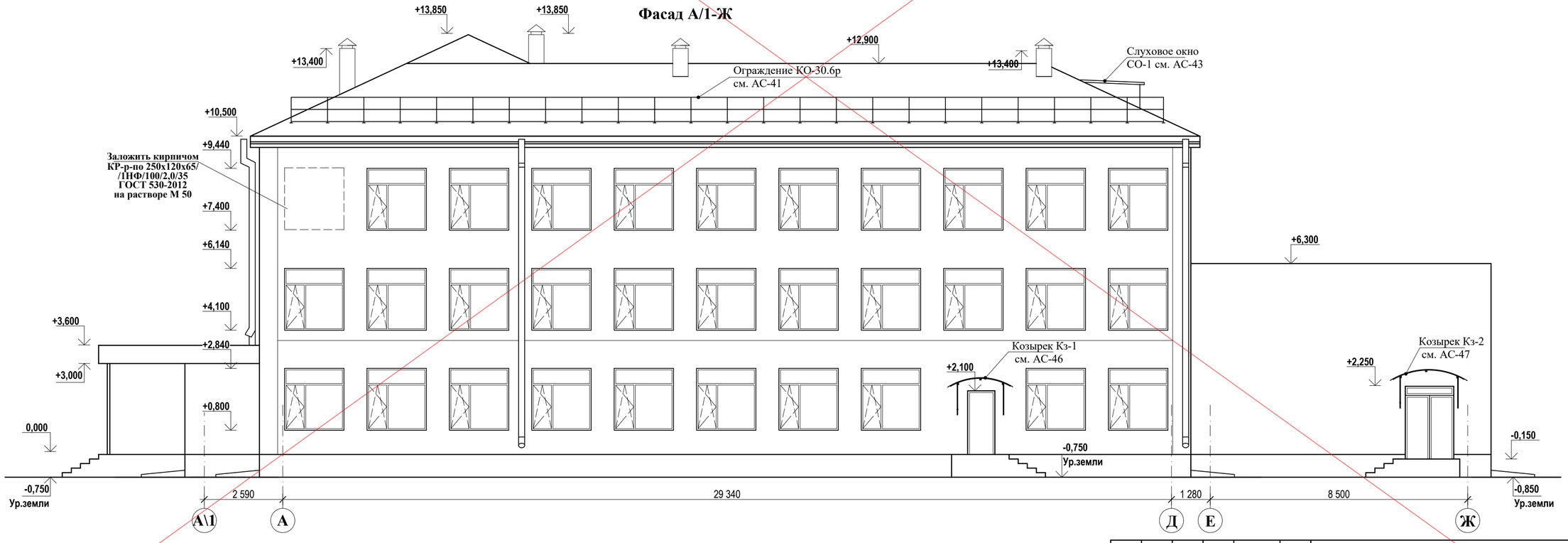

АННУЛИРОВАН
ЗАМЕНЁН Изм.1
РАЗРЕШЕНИЕ № 01-20 от 02.2022
ГИП Павловский А.В. 03.2022

1. За относительную отметку 0.000 принят уровень пола первого этажа.
2. Слуховые окна СО см. на листе АС-42-44.
3. Кровельное ограждение КО-30.6р принято по серии 1.100.2-5 в. 1. Спецификацию см. лист АС-41.
4. Спецификацию с элементами водосливной системы см. АС-41.
5. Спецификацию заполнения оконных и дверных проемов см. АС-25-27.
6. Входные группы см.АС-48-49.
7. Козырек Кз-1 см. АС-46-47.
8. Спецификация пожарной лестницы см. АС-41.

Изм.	Кол.уч.	Лист	№док.	Подп.	Дата
ГИП		Павловский А.			09.14.
Исполнил		Гукжанова Л.А.			09.14.
Проверил		Павловский А.			09.14.
Норм.контр.		Боканенко О.О.			09.14.

Заказ: 10-2014 АС

Капитальный ремонт здания ГУ "Боскольская средняя школа отдела образования акимата Карабалыкского района"

Капитальный ремонт здания школы

Стадия	Лист	Листов
РП	15	

Фасад А/1-Ж. Фасад Ж-А/1.

ТОО "СтройцентрПлюс" 2014г.

Согласовано: ЭОМ, ВК, ОВ

Взам. инв. №

Подп. и дата

Инв. № подл.

Фасад Ж-А/1

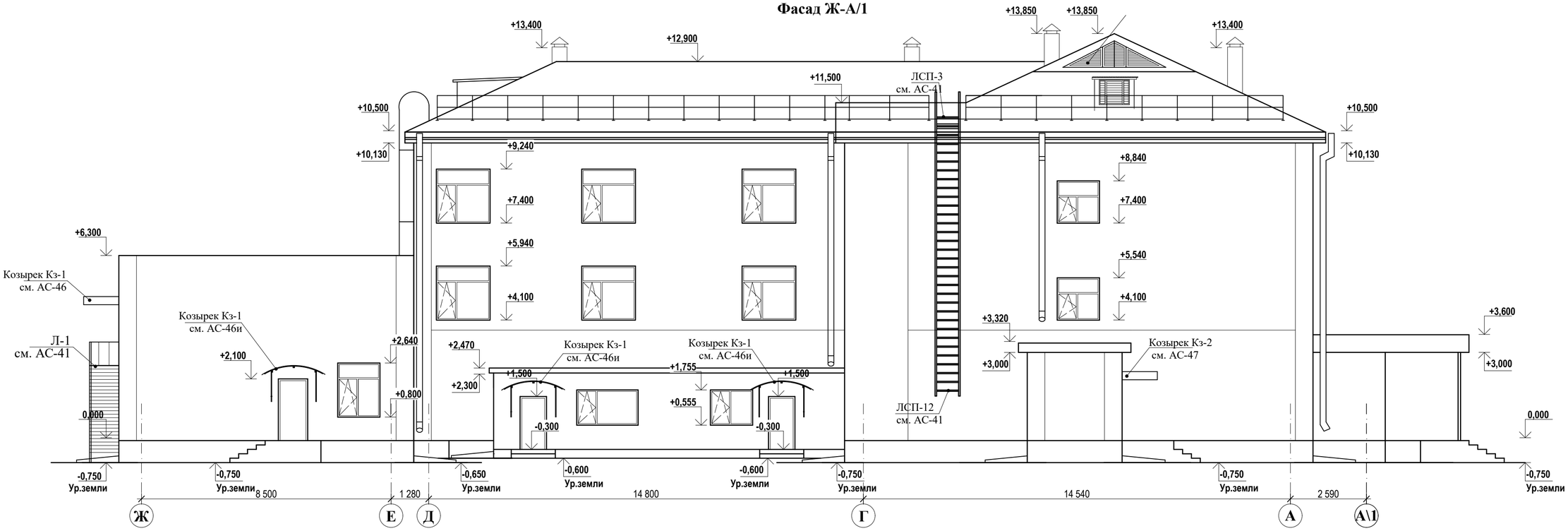

Фасад А/1-Ж

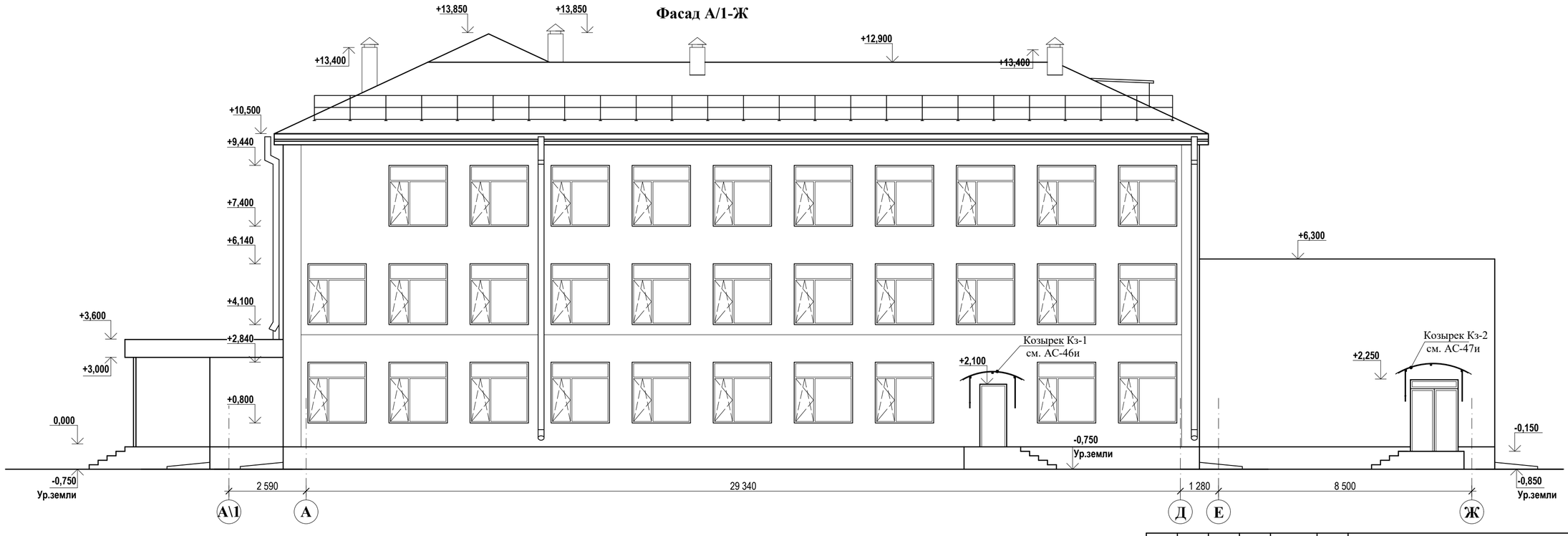

1. За относительную отметку 0.000 принят уровень пола первого этажа.
2. Входные группы см.АС-48-49.
3. Козырек Кз-1 см. АС-46-47.
4. Спецификация пожарной лестницы см. АС-41.

Изм.	Кол.уч.	Лист	№док.	Подп.	Дата	Заказ: 02-2022	АС
						Капитальный ремонт здания ГУ "Боскольская средняя школа отдела образования акимата Карабалыкского района" Корректировка	
ГИП		Павловский А.			02.22.	Капитальный ремонт здания школы	Стадия: РП; Лист: 15и; Листов:
Исполнил		Сыкало В.В.			02.22.		
Проверил		Павловский А.			02.22.	Фасад А/1-Ж. Фасад Ж-А/1.	ТОО "СтройцентрПлюс" 2022г.
Норм.контр.		Прокопенко И.			02.22.		

Фасад 5-1

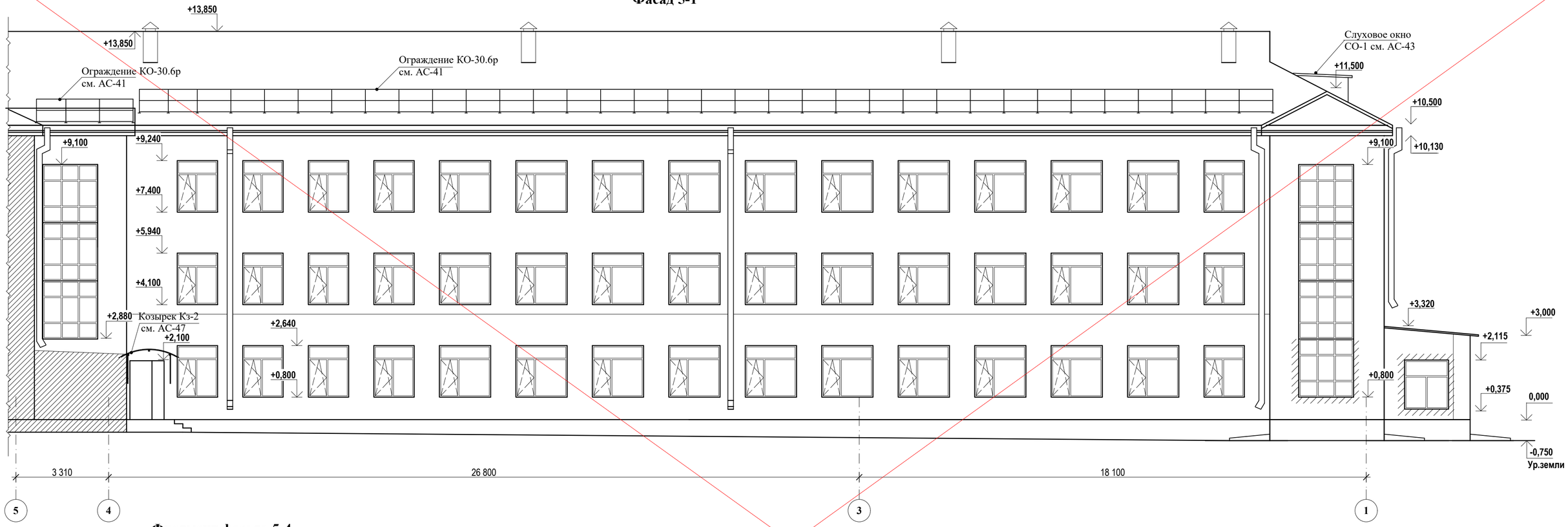

Фрагмент фасада 5-4 между осями Д-Г

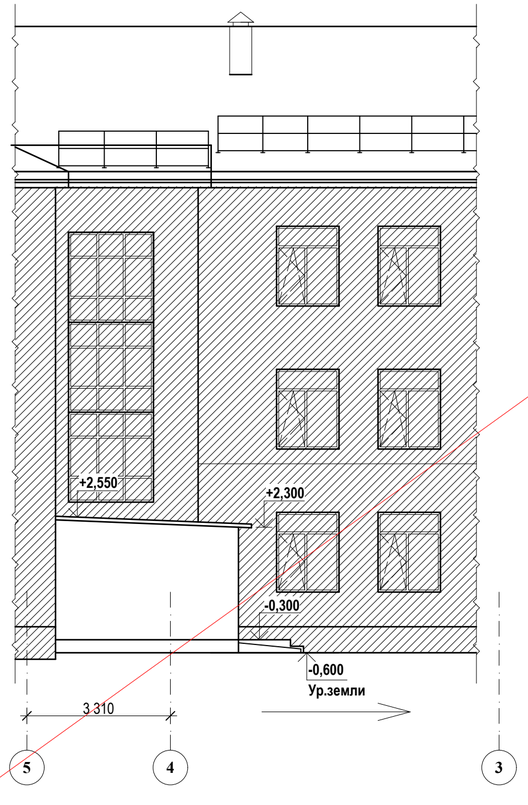

Фрагмент фасада по оси 2 между осями В и Г

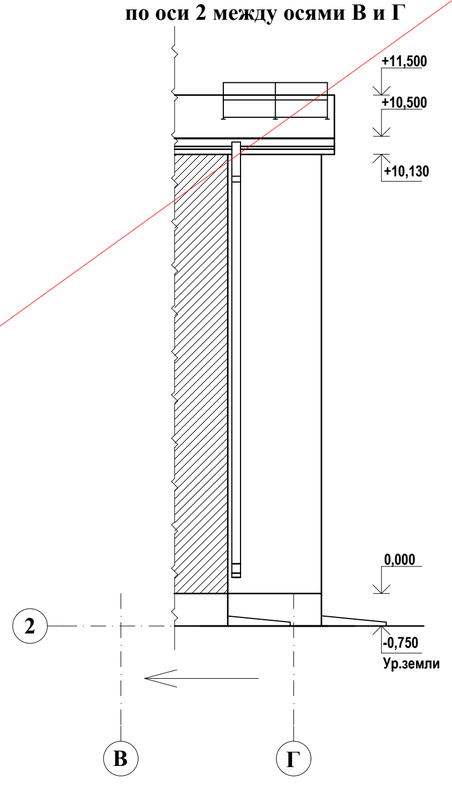

АННУЛИРОВАН
ЗАМЕНЁН Изм.1
РАЗРЕШЕНИЕ № 01-20 от 02.2022
ГИП Павловский А.В. 03.2022

1. За относительную отметку 0.000 принят уровень пола первого этажа.
2. Слуховые окна СО см. на листе АС-42-44.
3. Кровельное ограждение КО-30.6р принято по серии 1.100.2-5 в. 1. Спецификацию см. лист АС-41.
4. Спецификацию с элементами водосливной системы см. АС-41.
5. Спецификацию заполнения оконных и дверных проемов см. АС-25-27.
6. Входные группы см.АС-48-49.
7. Козырек Кз-2 см. АС-47.

Изм.	Кол.уч.	Лист	№док.	Подп.	Дата	Заказ: 10-2014	АС
						Капитальный ремонт здания ГУ "Боскольская средняя школа отдела образования акимата Карабалыкского района"	
						Капитальный ремонт здания школы	Стадия: РП; Лист: 16; Листов:
ГИП		Павловский А.			09.14.		
Исполнил		Гукжанова Л.А.			09.14.	Фасад 5-1. Фрагмент фасада 3-5 по оси Е. Фрагмент фасада по оси 2 между осями В и Г.	ТОО "СтройцентрПлюс" 2014г.
Проверил		Павловский А.			09.14.		
Норм.контр.		Боканенко О.О.			09.14.		

Согласовано: ОВ, ВК, ЭОМ
Взам. инв. №
Подп. и дата
Инв. № подл.

Фасад 5-1

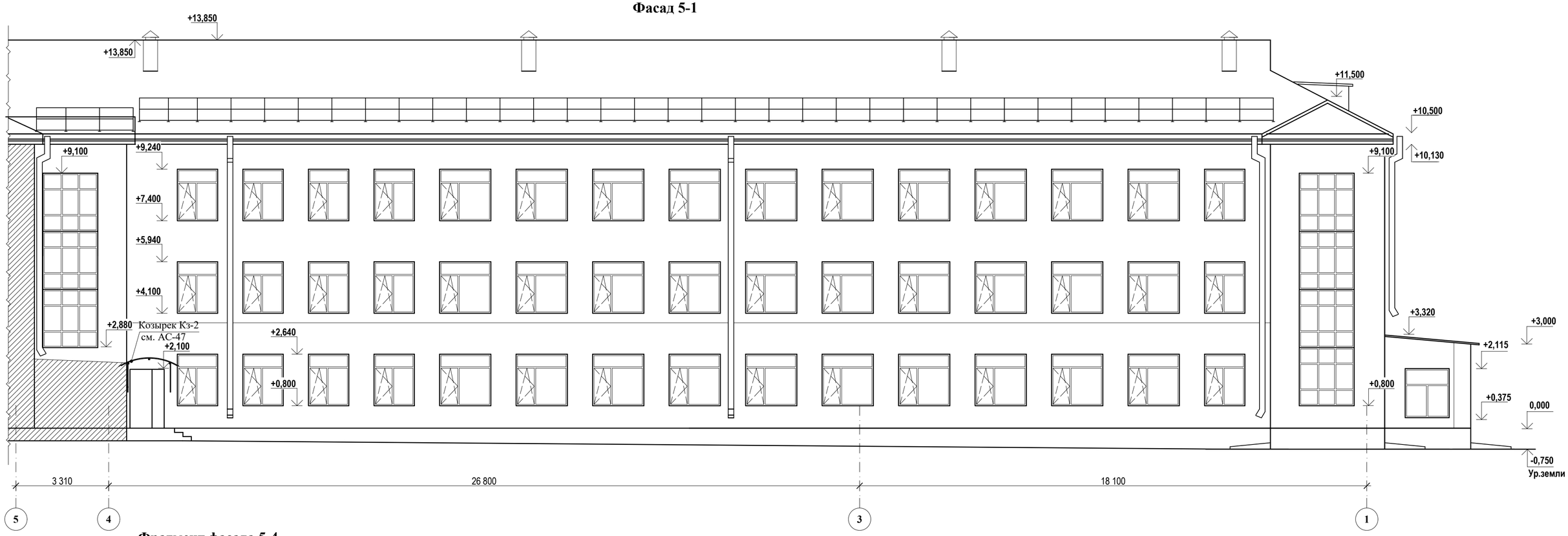

Фрагмент фасада 5-4 между осями Д-Г

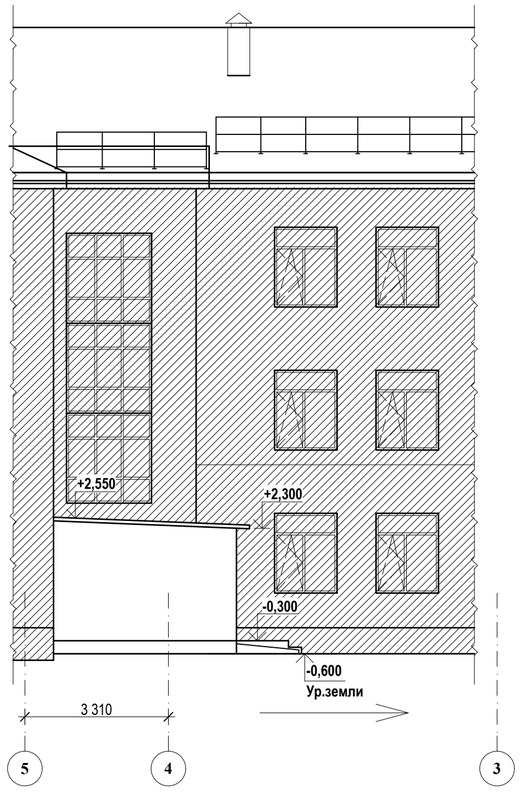

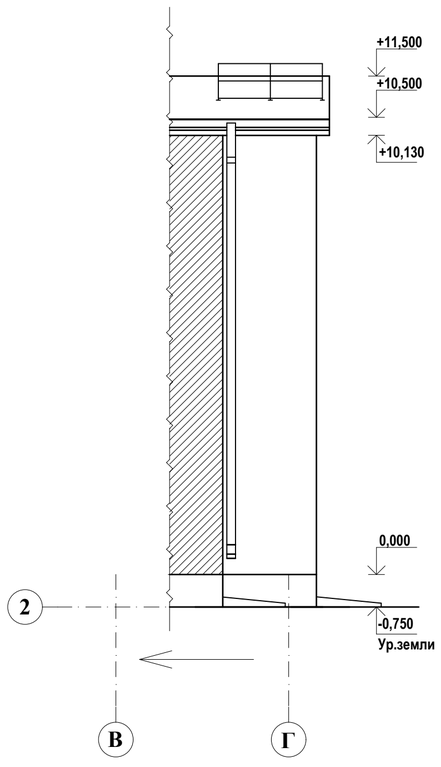

1. За относительную отметку 0.000 принят уровень пола первого этажа.
2. Входные группы см.АС-48-49.
3. Козырек Кз-2 см. АС-47.

Изм.	Кол.уч.	Лист	№док.	Подп.	Дата	Заказ: 02-2022	АС
						Капитальный ремонт здания ГУ "Боскольская средняя школа отдела образования акимата Карабалыкского района" Корректировка	
						Капитальный ремонт здания школы	Стадия: РП; Лист: 16и; Листов:
ГИП		Павловский А.			02.22.		
Исполнил		Сыкало В.В.			02.22.		
Проверил		Павловский А.			02.22.	Фасад 5-1. Фрагмент фасада 3-5 по оси Е. Фрагмент фасада по оси 2 между осями В и Г.	ТОО "СтройцентрПлюс" 2022г.
Норм.контр.		Прокопенко И.			02.22.		

План первого этажа в осях А/1 - Д

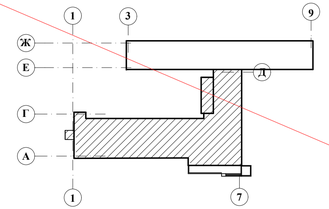

АННУЛИРОВАН
ЗАМЕНЁН Изм.1
РАЗРЕШЕНИЕ № 01-20 от 03.2020
ГИП Павловский А.В. 03.2020

Экспликация помещений

№ пом.	Наименование помещения	Площадь помещения	Категория помещения по взрывной и взрыво-пожарной опасности
1	Лестничная клетка	10,06	Д
2	Коридор	6,17	Д
3	Раздевалка для старшей школы	10,07	В-3
4	Тамбур-шлюз	1,23	Д
5	Сан.узел мужской	6,0	Д
6	Тамбур-шлюз	1,10	Д
7	Сан.узел для персонала мужской	1,32	Д
8	Тамбур-шлюз	2,87	Д
9	Сан.узел для персонала женский	3,94	Д
10	Комната хранения уборочного инвентаря	3,78	Д
11	Комната гигиены	3,80	Д
12	Электрощитовая	8,70	Д
13	Раздевалка для начальных классов	11,94	В-3
14	Коридор	134,32	Д
15	Сан.узел мужской	5,29	Д
16	Тамбур-шлюз	4,47	Д
17	Сан.узел женский	4,49	Д
18	Тамбур-шлюз	3,78	Д
19	Тамбур	4,8	Д
20	Лестничная клетка	16,45	Д
21	Тамбур	7,48	Д
22	Кабинет начальных классов	50,42	В-4
23	Кабинет начальных классов	48,75	В-4
24	Кабинет начальных классов	48,04	В-4
25	Кабинет начальных классов	49,23	В-4
26	Раздевалка для средней школы	24,78	В-3
27	Холл	116,40	Д
28	Тамбур	4,80	Д
29	Кладовая кабинета труда	6,30	В-3
30	Гардероб для учителей	6,05	В-3
31	Слесарная мастерская	60,74	В-3

Условные обозначения

- новая кирпичная кладка
- закладываемые проемы
- расширение проема

а-а (1:50)

Ц/п штукатурка по армирующей сетке 2-1000-100 НУ ГОСТ 3826-82	-20мм
Миплита П-125 прим. п.12-14	-70мм
Кирпичная перегородка	-120мм

1. За относительную отметку 0.000 принят уровень пола первого этажа.
2. Все приведенные размеры следует уточнять по месту.
3. Ведомость отделки помещений см. АС-28÷29
4. Спецификацию элементов заполнения проемов см. АС-25÷27
5. Объем кирпича закладываемых дверных и оконных проемов, возводимых стен равен 11,34м³; площадь кирпича, закладываемых дверных проемов равна 8,2 м².
6. Площадь вновь возводимых кирпичных перегородок равна 378,32 м².
7. Объем кирпича демонтируемых дверных проемов равен 13,1 м³; площадь кирпича демонтируемых дверных проемов равна 5,5 м².
8. Объем кирпича возводимой стены части входной группы равен 3,11 м³.
9. Объем минплиты на утепление перегородок - 3,6 м³
10. Минплиту крепить дюбелями для изоляции с пластиковым гвоздем ПНД 10*90 с шагом 250х250мм. Общее кол-во дюбелей 154 шт.
11. Общий вес армирующей сетки (1,15 кг/м²) -59,15кг
12. Детали устройства проемов см. лист АС-33÷34.
13. Разрез 8-8 см. лист АС-21.
14. Сантехнические перегородки ПС-1, ПС-2 см. лист АС-65÷66.
15. Устройство монолитных ступеней на месте демонтируемого пандуса, см. АС-45.
16. Ограждения Ог-1 и ОГ-2 см. л. АС-68.

						Заказ: 10-2014	АС
1			01-20		03.20	Капитальный ремонт здания ГУ "Боскольская средняя школа отдела образования акимата Карабалыкского района"	
Изм.	Кол.уч.	Лист	№док.	Подп.	Дата		
ГИП	Павловский А.				09.14.	Капитальный ремонт здания школы	Стадия: РП; Лист: 17; Листов:
Исполнил	Тужанова Л.А.				09.14.		
Проверил	Павловский А.				09.14.	План первого этажа в осях А/1 - Д	ТОО "СтройцентрПлюс" 2014г.
Норм.контр.	Боканенко О.О.				09.14.		

План первого этажа в осях 1-7, А/1 - Д

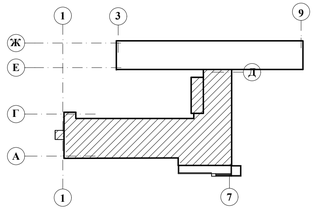

Экспликация помещений

№ пом.	Наименование помещения	Площадь помещения	Категория помещ-ия по взрывной и взрыво-пожарной опасности
1	Лестничная клетка	10,06	
2	Коридор	6,17	
3	Раздевалка для старшей школы	10,07	
4	Тамбур-шлюз	1,23	
5	Сан.узел мужской	6,0	
6	Тамбур-шлюз	1,10	
7	Сан.узел для персонала мужской	1,32	
8	Тамбур-шлюз	2,87	
9	Сан.узел для персонала женский	3,94	
10	Комната хранения уборочного инвентаря	3,78	
11	Комната гигиены	3,80	
12	Электрощитовая	8,70	
13	Раздевалка для начальных классов	11,94	
14	Коридор	134,32	
15	Сан.узел мужской	5,29	
16	Тамбур-шлюз	4,47	
17	Сан.узел женский	4,49	
18	Тамбур-шлюз	3,78	
19	Тамбур	4,8	
20	Лестничная клетка	16,45	
21	Тамбур	7,48	
22	Кабинет начальных классов	50,42	
23	Кабинет начальных классов	48,75	
24	Кабинет начальных классов	48,04	
25	Кабинет начальных классов	49,23	
26	Раздевалка для средней школы	18,43	
27	Холл	65,70	
28	Тамбур	4,80	
29	Кладовая кабинета труда	6,30	
30	Приёмная	15,05	
31	Слесарная мастерская	60,74	

Условные обозначения

- новая кирпичная кладка

1. За относительную отметку 0.000 принят уровень пола первого этажа.
2. Все приведенные размеры следует уточнять по месту.
3. Ведомость отделки помещений см. АС-28÷29
4. Спецификацию элементов заполнения проемов см. АС-25÷27
5. Объем кирпича возводимой стены части входной группы равен 3,11 м^3.
6. Ограждения Ог-1 и ОГ-2 см. л. АС-68.

Согласовано			
ЭОМ	Тен А.		03.22
ВК	Прокопенко		03.22
ОВ	Зобнин		03.22

Взам. инв. №	
Подп. и дата	
Инв. № подл.	

							Заказ: 02-2022 АС
							Капитальный ремонт здания ГУ "Боскольская средняя школа отдела образования акимата Карабалыкского района" Корректировка
Изм.	Кол.уч.	Лист	№док.	Подп.	Дата		
ГИП	Павловский А.				02.22	Капитальный ремонт здания школы	Стадия: РП; Лист: 17и; Листов:
Исполнил	Сыкало В.В.				02.22		
Проверил	Павловский А.				02.22	План первого этажа в осях А/1 - Д	ТОО "СтройцентрПлюс" 2022г.
Норм.контр.	Прокопенко И.				02.22		

План первого этажа в осях Д-Ж

АННУЛИРОВАН
ЗАМЕНЁН Изм.1
РАЗРЕШЕНИЕ № 01-20 от 03.2020
ГИП | Павловский А.В. | 03.2020

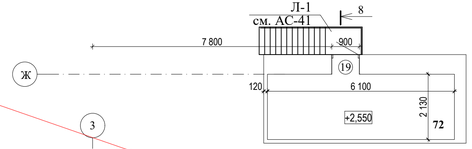

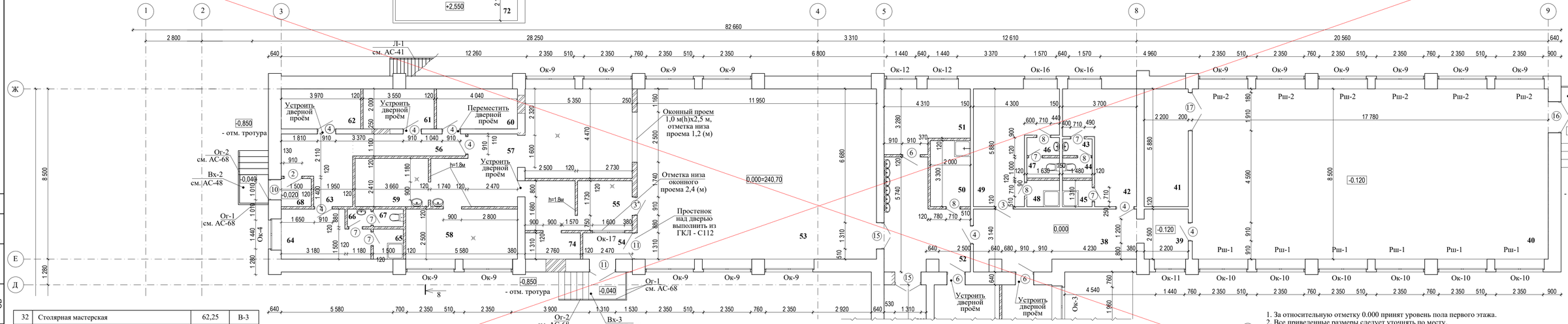

32	Столярная мастерская	62,25	В-3
33	Кладовая кабинета труда	10,94	В-3
34	Тамбур	3,30	Д
35	Кладовая декораций	16,68	В-3
36	Кладовая хранения лыж	12,74	В-3
37	Коридор	42,77	Д
38	Коридор	22,47	Д
39	Тамбур	5,31	Д
40	Спортивный зал	50,08	В-4
41	Помещение для хранения спортивного инвентаря	12,61	В-3
42	Раздевалка	15,78	В-4
43	Тамбур-шлюз	1,23	Д
44	Сан.узел	1,48	Д

45	Душевая	1,94	Д
46	Тамбур-шлюз	1,47	Д
47	Сан.узел	1,63	Д
48	Душевая	2,14	Д
49	Раздевалка	18,63	Д
50	Комната хранения уборочного инвентаря	6,39	В-3
51	Тепловой узел	12,10	Д
52	Коридор	18,42	Д
53	Обеденный зал	100,78	В-4
54	Тамбур	3,09	Д
55	Моечная столовой и кухонной посуды	13,25	Д

56	Коридор	5,93	Д
57	Горячий цех	36,5	Г
58	Доготовочный цех	13,63	Д
59	Овощной цех	9,59	Д
60	Склад сухих продуктов	7,35	В-4
61	Склад овощей	7,37	Д
62	Кладовая хранения скоропортящихся продуктов	7,70	Д
63	Загрузочная	10,16	Д
64	Комната персонала столовой	9,62	В-4
65	Душевая	2,25	Д
66	Тамбур-шлюз	0,96	Д

67	Сан.узел	1,32	Д
68	Тамбур	2,1	Д
69	Насосная	21,51	Д
70	Пост охраны	6,33	В-4
71	Комната хранения люминесцентных ламп	6,05	Д
72	Вентиляционная камера	12,67	Д
73	Складское помещение	22,08	В-4
74	Склад столовой и кухонной посуды	3,45	Д

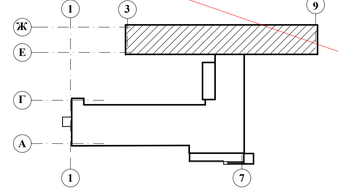

Условные обозначения
- новая кирпичная кладка
- закладываемые проемы
- расширение проема

1. За относительную отметку 0.000 принят уровень пола первого этажа.
2. Все приведенные размеры следует уточнять по месту.
3. Ведомость отделки помещений см. АС-28÷29
4. Спецификацию элементов заполнения проемов см. АС-25÷27
5. Детали устройства проемов см. лист АС-33÷34.
6. Разрез 8-8 см. лист АС-21.
7. Площадь гипсокартонной перегородки С112, толщ.-120мм по серии 1.031.9-2.00-1 равна 2,95 м².
8. Ограждения Ог-1 и ОГ-2 см. л. АС-68.
9. Объемы демонтажа и устройства кирпичной кладки учтены на л. АС-17.

						Заказ: 10-2014	АС
						Капитальный ремонт здания ГУ "Боскольская средняя школа отдела образования акимата Карабалыкского района"	
Изм.	Кол.уч.	Лист	№док.	Подп.	Дата		
ГИП	Павловский А.				09.14.	Капитальный ремонт здания школы	Стадия: РП; Лист: 18; Листов:
Исполнил	Тужанова Л.А.				09.14.		
Проверил	Павловский А.				09.14.	План первого этажа после капитального ремонта. Экспликация помещений.	ТОО "СтройцентрПлюс" 2014г.
Норм.контр.	Бокаенко О.О.				09.14.		

Согласовано: ЭОМ, ВК, ОВ
Взам. инв. №
Подл. и дата
Инв. № подл.

План первого этажа в осях Д-Ж (хозблок)

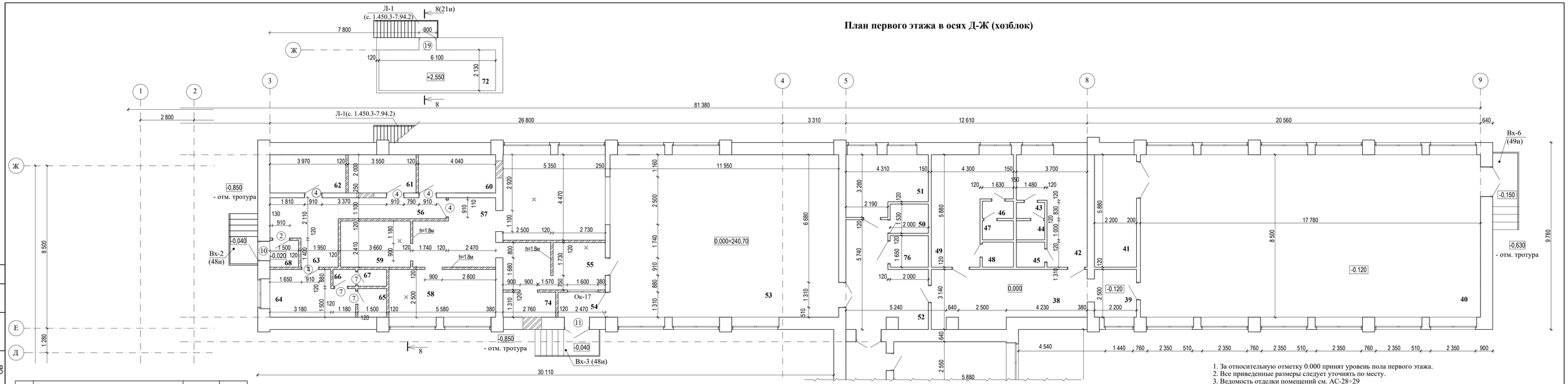

1. За относительную отметку 0.000 принят уровень пола первого этажа.
2. Все приведенные размеры следует уточнять по месту.
3. Ведомость отделки помещений см. АС-28÷29
4. Спецификацию элементов заполнения проемов см. АС-25÷27
5. Детали устройства проемов см. лист АС-33÷34.
6. Разрез 8-8 см. лист АС-21.
7. Площадь гипсокартонной перегородки С112, толщ.-120мм по серии 1.031.9-2.00-1 равна 2,95 м².
8. Ограждения Ог-1 и ОГ-2 см. л. АС-68.
9. Объем кирпича закладываемых дверных-1,2 м³.
10. Площадь вновь возводимых кирпичных перегородок равна 180,88 м².

32	Столярная мастерская	62,25	
33	Кладовая кабинета труда	10,94	
34	Тамбур	3,30	
35	Кладовая декораций	15,00	
36	Кладовая хранения лыж	15,00	
37	Коридор	42,77	
38	Коридор	22,47	
39	Тамбур	5,31	
40	Спортивный зал	50,08	
41	Помещение для хранения спортивного инвентаря	12,61	
42	Раздевалка	15,78	
43	Тамбур-шлюз	1,23	
44	Сан.узел	1,48	

45	Душевая	1,94	
46	Тамбур-шлюз	1,47	
47	Сан.узел	1,63	
48	Душевая	2,14	
49	Раздевалка	18,63	
50	Комната хранения уборочного инвентаря	3,06	
51	Тепловой узел	12,10	
52	Коридор	18,42	
53	Обеденный зал	100,78	
54	Тамбур	3,09	
55	Моечная столовой и кухонной посуды	13,25	

56	Коридор	5,93	
57	Горячий цех	36,5	
58	Доготовочный цех	13,63	
59	Овощной цех	9,59	
60	Склад сухих продуктов	7,35	
61	Склад овощей	7,37	
62	Кладовая хранения скоропортящихся продуктов	7,70	
63	Загрузочная	10,16	
64	Комната персонала столовой	9,62	
65	Душевая	2,25	
66	Тамбур-шлюз	0,96	

67	Сан.узел	1,32	
68	Тамбур	2,1	
69	Насосная	21,51	
70	Пост охраны	6,33	
71	Комната хранения люминесцентных ламп	6,05	
72	Вентиляционная камера	12,67	
73	Складское помещение	22,08	
74	Склад столовой и кухонной посуды	3,45	
75	Кабинет директора	16,38	
76	Санузел для МГН	3,3	

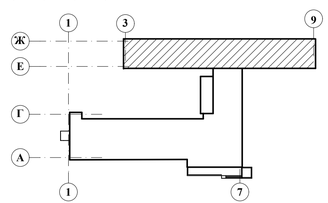

Условные обозначения

- новая кирпичная кладка
- закладываемые проемы

						Заказ: 02-2022	АС
						Капитальный ремонт здания ГУ "Боскольская средняя школа отдела образования акимата Карабалыкского района"	
Изм.	Кол.уч.	Лист	№док.	Подп.	Дата		
						Капитальный ремонт здания школы	Стадия: РП; Лист: 18и; Листов:
ГИП	Павловский А.				02.22.		
Исполнил	Сыкало В.В.				02.22.	План первого этажа (хозблок) после капитального ремонта. Экспликация помещений.	ТОО "СтройцентрПлюс" 2022г.
Проверил	Павловский А.				02.22.		
Норм.контр.	Прокопенко И.				02.22.		

Согласовано: ЭОМ, ВК, ОВ

Взам. инв. №

Подл. и дата

Инв. № подл.

План второго этажа после реконструкции

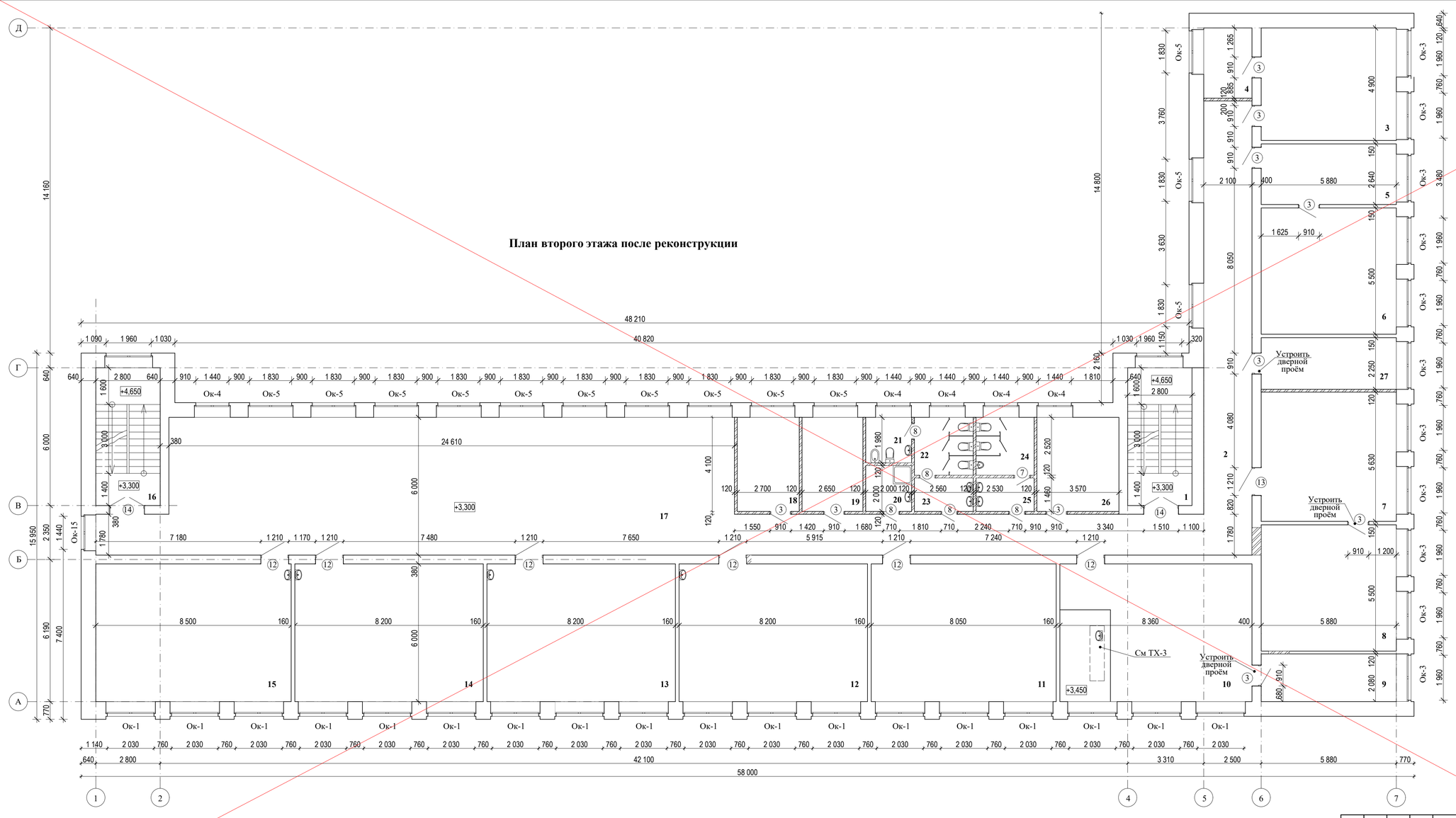

Экспликация помещений

№ пом.	Наименование помещения	Площадь помещения	Категория помеще-ния по взрывной и взрыво-пожарной опасности
1	Лестничная клетка	16,45	Д
2	Коридор	40,67	Д
3	Учительская	28,38	В-4
4	Раздевалка для учителей	6,22	В-3
5	Приемная	15,18	В-4
6	Кабинет директора	31,89	В-4
7	Библиотека	33,65	В-3
8	Книгохранилище	31,89	В-3
9	Лаборанская кабинета биологии	11,91	В-4
10	Кабинет биологии	49,59	В-4
11	Кабинет технологии для девочек	47,74	Г
12	Кабинет информатики	48,63	В-4
13	Учебный класс	48,63	В-4
14	Учебный класс	48,63	В-4
15	Учебный класс	50,42	В-4
16	Лестничная клетка	16,45	Д
17	Коридор	187,59	Д
18	Кабинет зав. уч-а	10,80	В-4
19	Кабинет зав. уч-а	10,60	В-4
20	Комната хранения уборочного инвентаря	3,80	В-4
21	Комната гигиены	3,8	Д
22	Сан.узел женский	6,25	Д
23	Тамбур-шлюз	3,58	Д
24	Сан.узел мужской	6,18	Д
25	Тамбур-шлюз	3,54	Д
26	Кабинет психолога	14,33	В-4
27	Радиоузел	12,91	Д

Условные обозначения

- новая кирпичная кладка
- закладываемые проемы
- расширение проема

1. За относительную отметку 0.000 принят уровень пола первого этажа.
2. Все приведенные размеры следует уточнять по месту.
3. Ведомость отделки помещений см. АС-28÷29.
4. Спецификацию элементов заполнения проемов см. АС-25÷27
5. Объем кирпича закладываемых дверных проемов равен 1,02 м^3.
6. Площадь вновь возводимых кирпичных перегородок равна 163,84 м^2.
7. Объем кирпича демонтируемых дверных проемов равен 1,69 м^3;
площадь кирпича демонтируемых дверных проемов равна 1,89 м^2.
8. Детали устройства проемов см. лист АС-33÷34.
9. Разрез 8-8 см. лист АС-21.
10. Сантехнические перегородки ПС-1, ПС-2 см. лист АС-65÷66.
11. Ограждения Ог-1 и ОГ-2 см. л. АС-68.

АННУЛИРОВАН
ЗАМЕНЁН Изм.1
РАЗРЕШЕНИЕ № 01-20 от 03.2022
ГИП Павловский А.В. 03.2022

						Заказ: 10-2014	АС
1			01-20		03.20	Капитальный ремонт здания ГУ "Боскольская средняя школа отдела образования акимата Карабалыкского района"	
Изм.	Кол.уч.	Лист	№док.	Подп.	Дата		
						Капитальный ремонт здания школы	Стадия: РП; Лист: 19; Листов:
ГИП	Павловский А.				09.14.		
Исполнил	Тужанова Л.А.				09.14.		
Проверил	Павловский А.				09.14.	План второго этажа после капитального ремонта. Экспликация помещений.	ТОО "СтройцентрПлюс" 2014г.
Норм.контр.	Боканенко О.О.				09.14.		

Согласовано: ЭОМ, ВК, ОВ
Взам. инв. №
Подл. и дата
Инв. № подл.

План третьего этажа после капитального ремонта

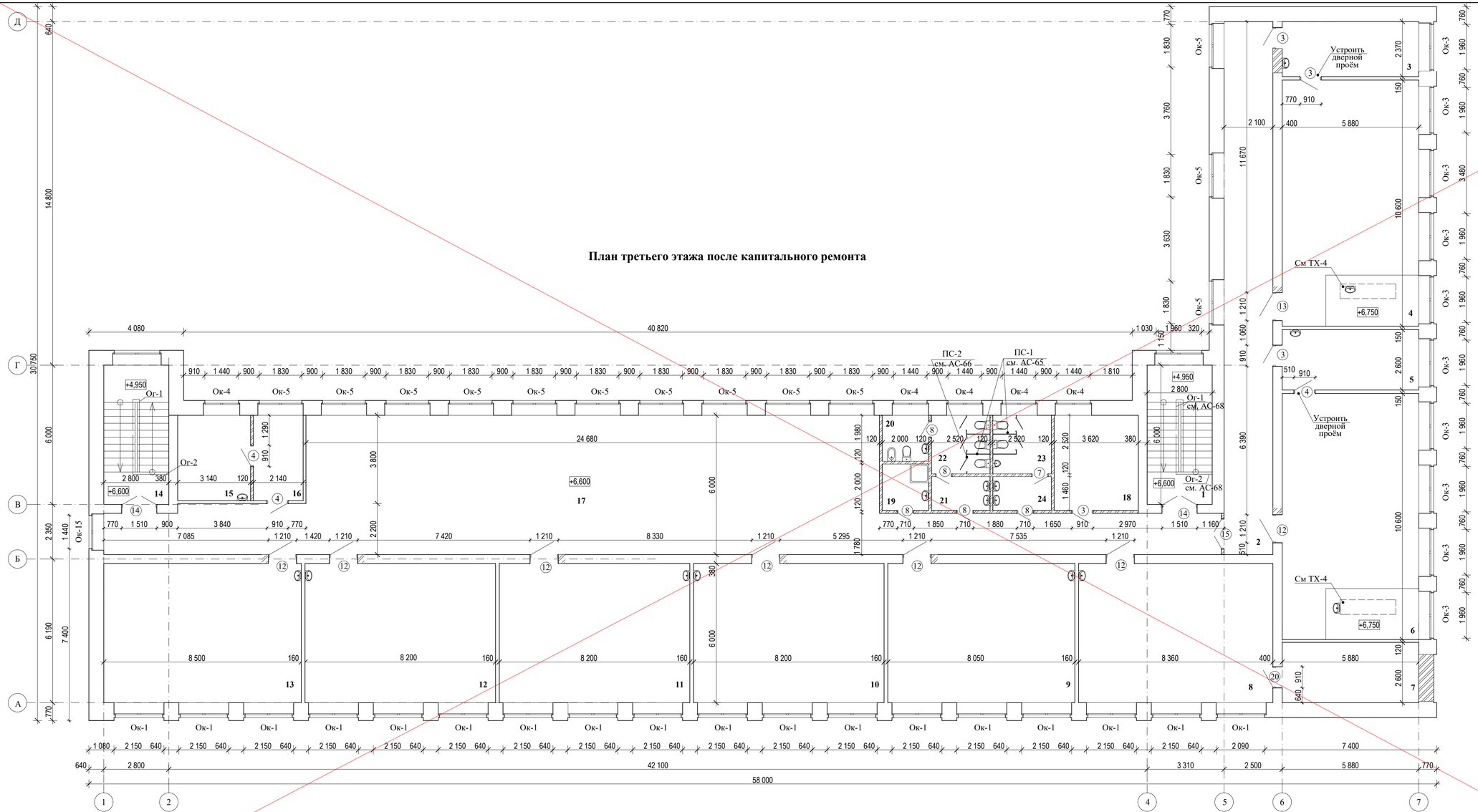

Экспликация помещений

№ пом.	Наименование помещения	Площадь помещения	Категория помеще-ния по взрывной и взрыво-пожарной опасности
1	Лестничная клетка	16,45	Д
2	Коридор	72,17	Д
3	Лабораторная кабинета химии	13,61	В-3
4	Кабинет химии	61,67	В-4
5	Лабораторная кабинета физики	14,95	В-3
6	Кабинет физики	61,67	В-4
7	Оружейная	14,95	В-3
8	Кабинет НВП	49,59	В-4
9	Учебный класс	47,74	В-4
10	Учебный класс	48,63	В-4
11	Учебный класс	48,63	В-4
12	Лингафонный кабинет	48,63	В-4
13	Кабинет самопознания	50,42	В-4
14	Лестничная клетка	16,45	Д
15	Процедурная	11,28	В-4
16	Кабинет врача	7,64	В-4
17	Холл	167,88	Д
18	Кабинет социального педагога	14,53	В-4
19	Комната хранения уборочного инвентаря	3,84	В-4
20	Комната гигиены	3,80	Д
21	Тамбур-шлюз	3,52	Д
22	Сан.узел женский	6,15	Д
23	Сан.узел мужской	6,15	Д
24	Тамбур-шлюз	3,52	Д

Условные обозначения

- новая кирпичная кладка
- закладываемые проемы
- расширение проема

АННУЛИРОВАН

ЗАМЕНЁН Изм.1

РАЗРЕШЕНИЕ № 01-20 от 03.2022

ГИП | Павловский А.В. | 03.2022

1. За относительную отметку 0.000 принят уровень пола первого этажа.
2. Все приведенные размеры следует уточнять по месту.
3. Ведомость отделки помещений см. АС-28÷29
4. Спецификацию элементов заполнения проемов см. АС-25÷27
5. Объем кирпича закладываемых дверных и оконных проемов равен 3,68 м³.
6. Площадь вновь возводимых кирпичных перегородок равна 104,26 м².
7. Объем кирпича демонтируемых дверных проемов равен 1,12 м³;
площадь кирпича демонтируемых дверных проемов равна 3,78 м².
8. Детали устройства проемов см. лист АС-33÷34.
9. Разрез 8-8 см. лист АС-21.
10. Сантехнические перегородки ПС-1, ПС-2 см. лист АС-65÷66.
11. Ограждения Ог-1 и ОГ-2 см. л. АС-68.

						Заказ: 10-2014	АС
						Капитальный ремонт здания ГУ "Боскольская средняя школа отдела образования акимата Карабалыкского района"	
Изм.	Кол.уч.	Лист	№док.	Подп.	Дата		
ГИП	Павловский А.				09.14.	Капитальный ремонт здания школы	Стадия: РП; Лист: 20; Листов:
Исполнил	Тужанова Л.А.				09.14.	План третьего этажа после капитального ремонта. Экспликация помещений.	ТОО "СтройцентрПлюс" 2014г.
Проверил	Павловский А.				09.14.		
Норм.контр.	Бокаченко О.О.				09.14.		

Согласовано: ЭОМ, ВК, ОВ

Взам. инв. №

Подп. и дата

Инв. № подл.

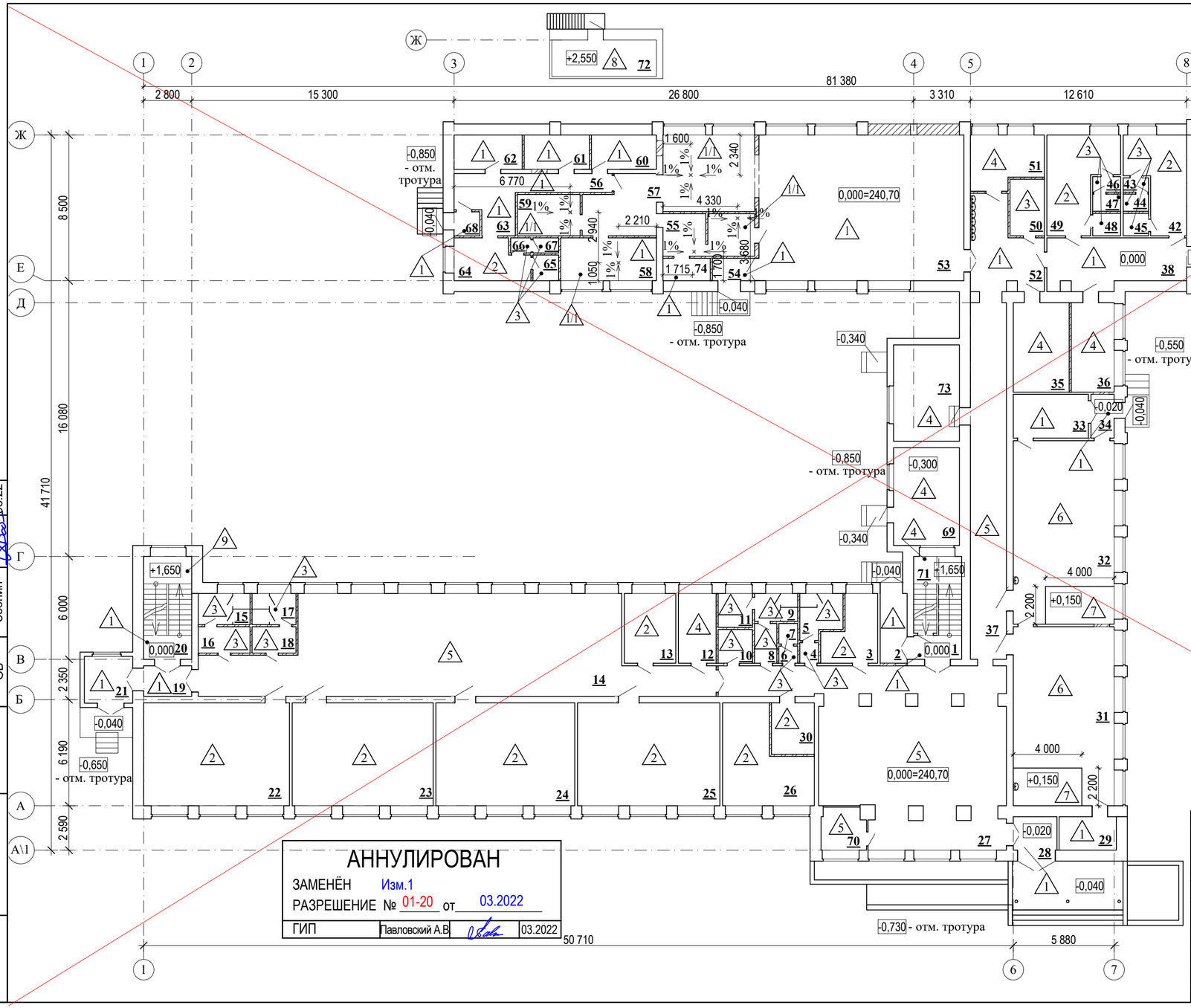

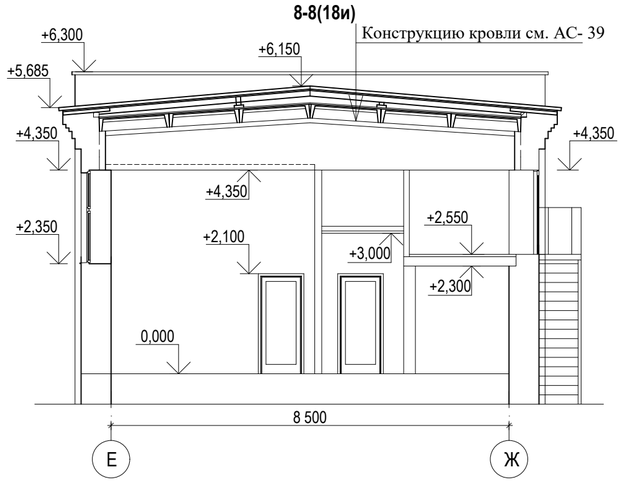

1. За относительную отметку 0.000 принят уровень пола первого этажа.
2. Экспликацию полов см. АС-24.
3. Разрез замаркирован на л. АС-18.

АННУЛИРОВАН

ЗАМЕНЁН Изм.1

РАЗРЕШЕНИЕ № 01-20 от 03.2022

ГИП Павловский А.В. 03.2022

Изм.	Кол.уч.	Лист	№док.	Подп.	Дата
1			01-20		03.20

Заказ: 10-2014 АС

Капитальный ремонт здания ГУ "Боскольская средняя школа отдела образования акимата Карабалыкского района"

ГИП	Павловский А.		09.14.
Исполнил	Тукжанова Л.А.		09.14.
Проверил	Павловский А.		09.14.
Норм.контр.	Боканенко О.О.		09.14.

Капитальный ремонт здания школы

Стадия	Лист	Листов
РП	21	

План полов первого этажа. Разрез 8-8.

ТОО "СтройцентрПлюс" 2014г.

Согласовано			
ЭОМ	Тен А.		03.22
ВК	Прокопенко		03.22
ОВ	Зобнин		03.22

Взам. инв. №

Подп. и дата

Инв. № подл.

План полов первого этажа (хозблок).

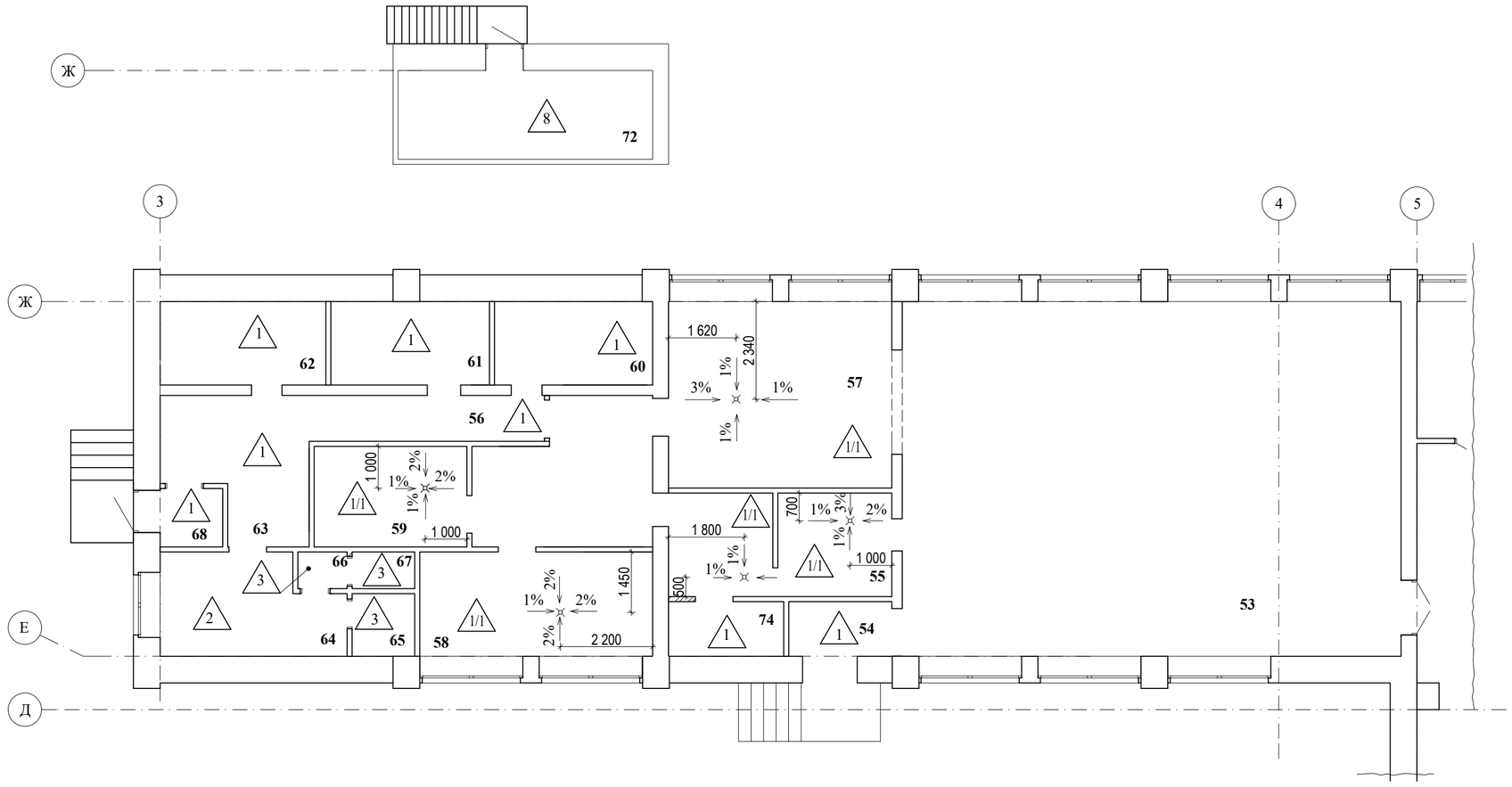

8-8

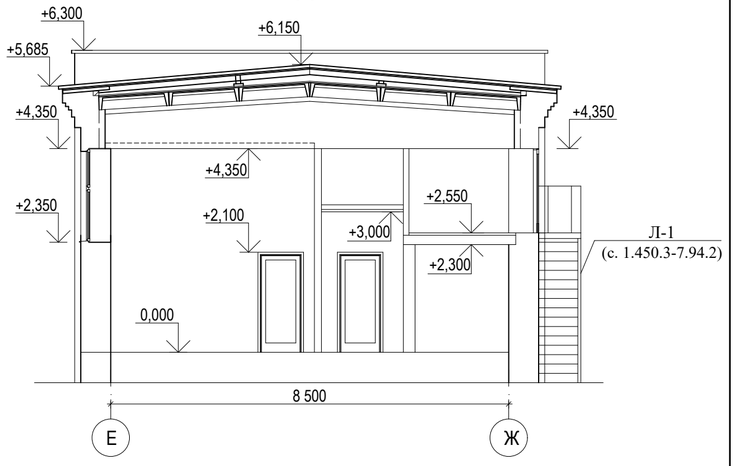

1. За относительную отметку 0.000 принят уровень пола первого этажа.
2. Экспликацию полов см. АС-24и.

Согласовано		
ЭОМ	Тен А.	03.22
ВК	Прокопенко	03.22
ОВ	Зобнин	03.22

Взам. инв. №

Подп. и дата

Инв. № подл.

Изм.	Кол.уч.	Лист	№док.	Подп.	Дата
ГИП		Павловский А.			02.22.
Исполнил		Сыкало В.В.			02.22.
Проверил		Павловский А.			02.22.
Норм.контр.		Прокопенко И.			02.22.

Заказ: 02-2022 АС

Капитальный ремонт здания ГУ "Боскольская средняя школа отдела образования акимата Карабалыкского района"

Капитальный ремонт здания школы

Стадия	Лист	Листов
РП	21и	

План полов первого этажа (хозблок).

ТОО "СтройцентрПлюс" 2022г.

План полов второго этажа

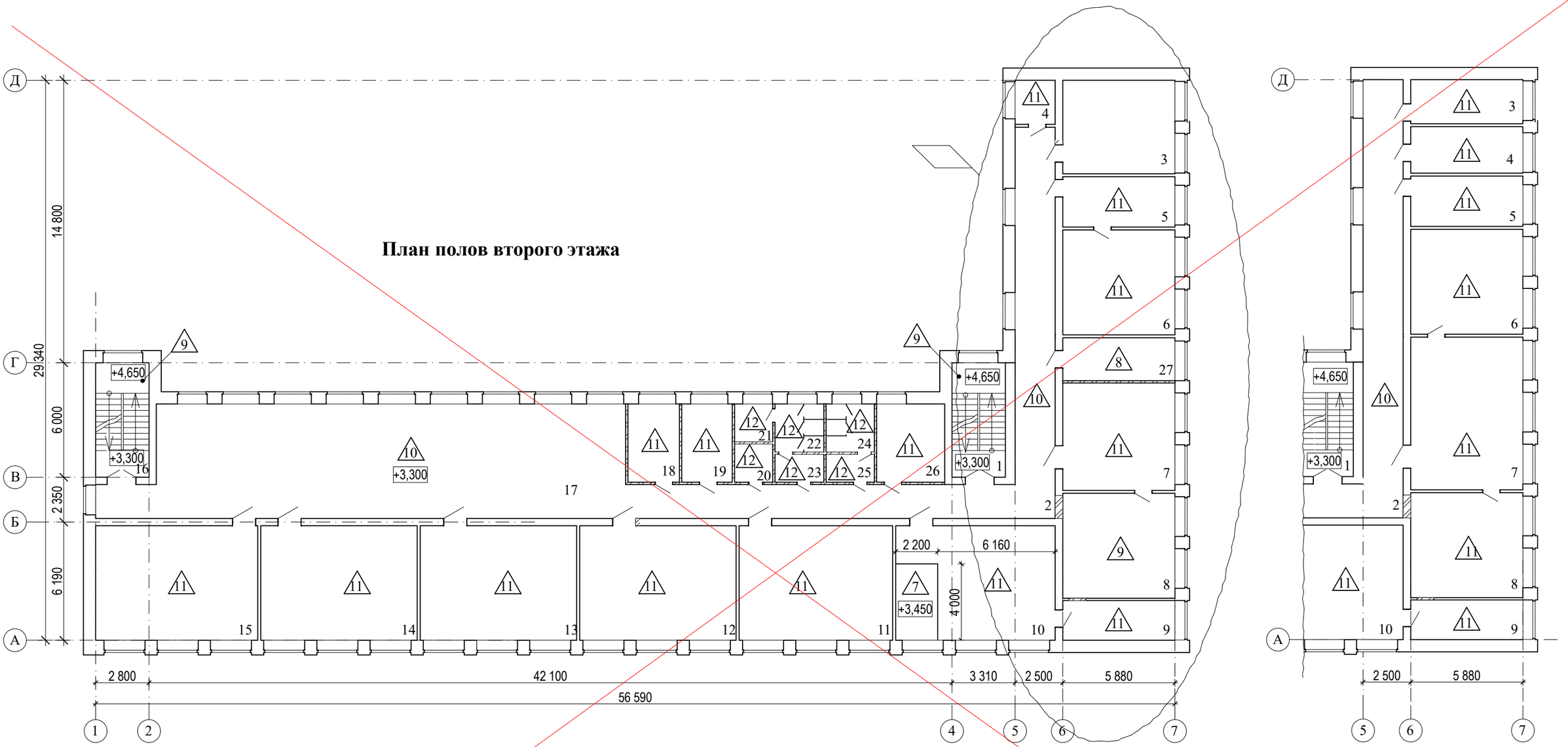

1. За относительную отметку 0.000 принят уровень пола первого этажа.
2. Экспликацию полов см. АС-24

АННУЛИРОВАН

ЗАМЕНЁН Изм.1

РАЗРЕШЕНИЕ № 01-20 от 03.2022

ГИП	Павловский А.В.	03.2022

Изм.	Кол.уч.	Лист	№док.	Подп.	Дата				
						Заказ: 10-2014			АС
						Капитальный ремонт здания ГУ "Боскольская средняя школа отдела образования акимата Карабалыкского района".			
						Капитальный ремонт здания школы	Стадия	Лист	Листов
							РП	22	
ГИП		Павловский А.			09.14.	План полов второго этажа.	ТОО "СтройцентрПлюс" 2014г.		
Исполнил		Тукжанова Л.А.			09.14.				
Проверил		Павловский А.			09.14.				
Норм.контр.		Боканенко О.О.			09.14.				

План полов третьего этажа

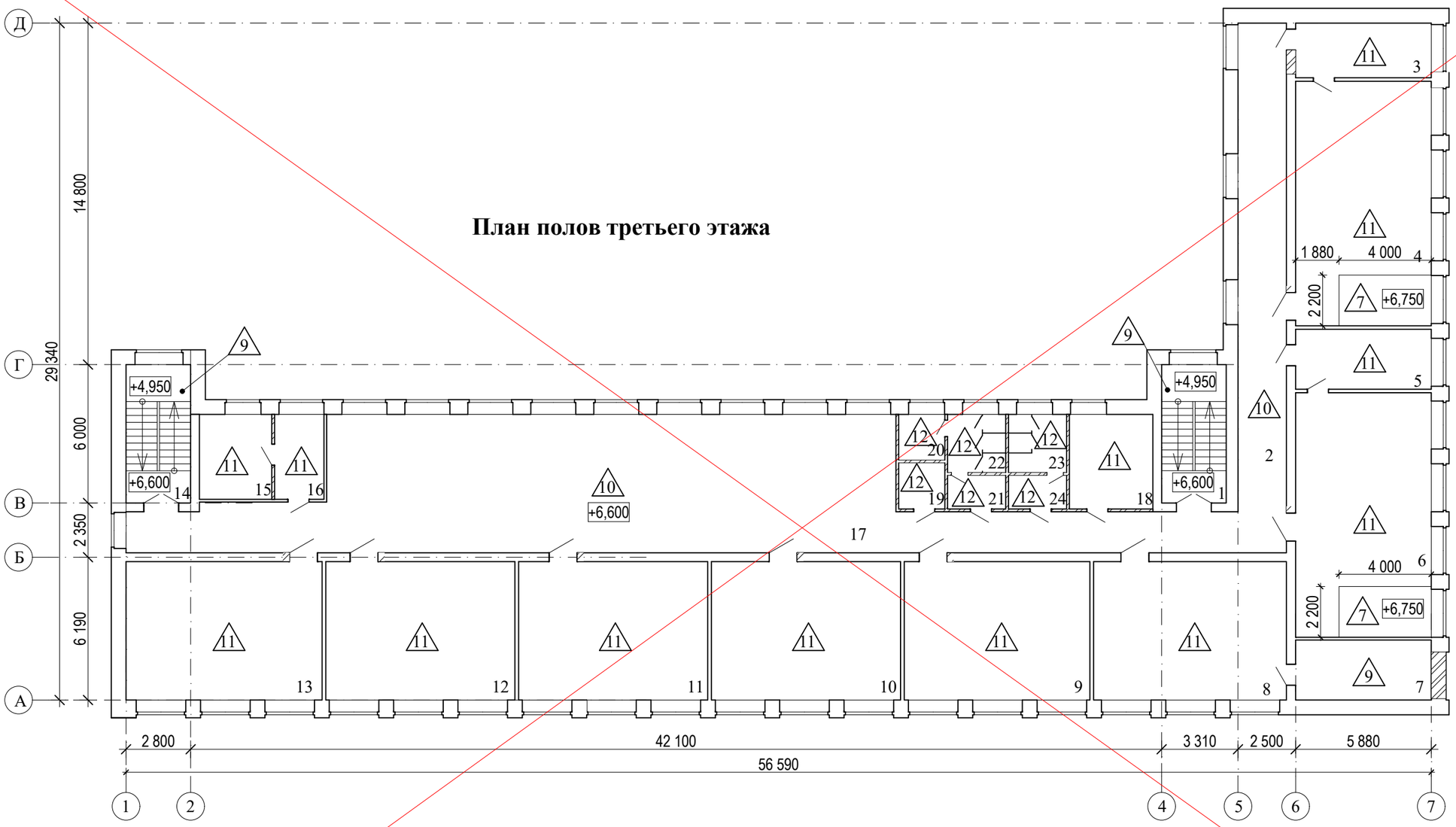

1. За относительную отметку 0.000 принят уровень пола первого этажа.
2. Экспликацию полов см. АС-24

АННУЛИРОВАН

ЗАМЕНЁН Изм.1

РАЗРЕШЕНИЕ № 01-20 от 03.2022

ГИП	Павловский А.В.	03.2022

Изм.	Кол.уч.	Лист	№док.	Подп.	Дата
ГИП		Павловский А.			09.14.
Исполнил		Тукжанова Л.А.			09.14.
Проверил		Павловский А.			09.14.
Норм.контр.		Боканенко О.О.			09.14.

Заказ: 10-2014 АС

Капитальный ремонт здания ГУ "Боскольская средняя школа отдела образования акимата Карабалыкского района".

Капитальный ремонт здания школы

Стадия	Лист	Листов
РП	23	

План полов третьего этажа.

ТОО "СтройцентрПлюс" 2014г.

Экспликация полов

Наимено-вание помещений	Тип пола	Схема пола или тип пола по серии 2.244-1 в.6	Данные элементов пола (наименование, толщина основания и др.), мм	Площадь, м2	Примеч.
Первый этаж					
1, 2, 19-21, 28, 33, 34, 38, 39, 52-54, 56, 60-63, 68, 74	1	ТД 381 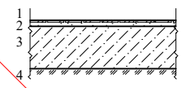	1. Керамогранитная плитка ТУ5752-001-56380351 -2007(с рельефным покрытием) - 13 мм 2.Прослойка из плиточного клея СЭТ 302 -3мм 3. Подстилающий слой из бетона кл.В7,5 - 80мм 4. Грунт основания - существ.	238,65	см. прим 3
19, 38, 52, 53, 68, 74		По типуТД 352 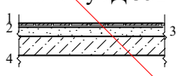	1. Керамогранитная плитка ТУ5752-001-56380351 -2007(с рельефным покрытием) - 13 мм 2.Прослойка из плиточного клея СЭТ 302 -3мм 3. Стяжка из легкого бетона (γ =1300-1400) М75 - 50 мм 4. Ж/б. плита перекрытия подпольного канала - 80 мм	21,79	см. прим 3
55, 57-59	1/1	ТД 405 Д 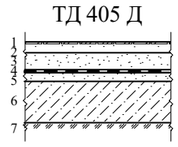	1. Керамогранитная плитка ТУ5752-001-56380351 -2007(с рельефным покрытием) - 13 мм 2.Прослойка из плиточного клея СЭТ 302 -3мм 3.Стяжка поризованная из ц/п раствора -55мм 4.Гидроизоляция оклеечная из 1 слоя рубероида на битумной мастике ГОСТ 2889-80 5. Стяжка из ц/п раствора М150 - 20мм 6. Подстилающий слой из бетона кл.В7,5 - 80мм 7. Грунт основания - существ.	70,54	см. прим 3 см. прим 4
57		ТД 345 Д	1. Керамическая плитка ГОСТ 6787-2001 -6мм 2.Прослойка из плиточного клея СЭТ 302 -2мм 3.Стяжка из ц/п раствора М150 -20мм 4.Гидроизоляция оклеечная из 1 слоя рубероида на битумной мастике ГОСТ 2889-80 5. Стяжка из ц/п раствора М150 -20мм 6. Ж/б. плита перекрытия подпольного канала - 80 мм	2,43	см. прим 3
3, 13, 22-25, 30, 42, 49, 64, 75	2	По типу ТД 128 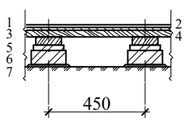	1. Линолеум по ГОСТ 18108-80 - 2 мм 2. Плита OSB-2 по ГОСТ 10632-2007 - 8 мм 3. Доска обрезная ГОСТ 8242-88 - 35 мм 4.Лага 100х50 (пролёт лаг 1000мм) ГОСТ24454-80 - 50мм 5. Прокладка из доски 150х25х200 по 2 слоям пергамина -25мм 6. Кирпичный столбик 250х75х200 на ц/п растворе М 25 - 75мм 7. Грунт основания - существ.	293,31	Линолеум коммерческий Стойкость к истиранию 30 г/м^2.
4-11, 15-18, 43-48, 50, 65-67, 76	3	ТД 405 Д 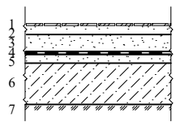	1. Керамическая плитка ГОСТ 6787-2001 - 6 мм 2.Прослойка из плиточного клея СЭТ 302 -3мм 3.Стяжка поризованная из ц/п раствора -55мм 4.Гидроизоляция оклеечная из 1 слоя рубероида на битумной мастике ГОСТ 2889-80 5. Стяжка из ц/п раствора М150 - 20мм 6. Подстилающий слой из бетона кл.В7,5 - 80мм 7. Грунт основания - существ.	~~62,88~~ 62,64	В помещение № 45, 48 и 65 - 2 слоя рубероида см. прим 3 см. прим 4
12, 35, 36, 51, 69, 71, 73	4	ТД 740 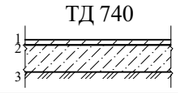	1.Бетонные из бетона кл.В15 - 20 мм 2. Подстилающий слой из бетона кл.В7,5 - 80мм 3. Грунт основания - существ.	99,86	
14, 26, 27, 37, 70	5	ТД 742 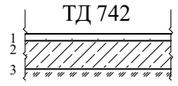	1.Мозаично-бетонное из бетона кл.В20 - 20 мм 2 Подстилающий слой из бетона кл.В7,5 - 80мм 3. Грунт основания - существ	249,38	
14, 27, 37		По типу ТД 756 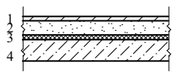	1. Мозаично-бетонное из бетона кл.В20 - 20 мм 2. Стяжка из легкого бетона (γ =1300-1400) М75 - 50 мм 3. Звукоизоляционный слой из ДВП (γ=125-250 кг/м^3) - 16 мм 4. Ж/б. плита перекрытия подпольного канала - 80 мм	50,44	
31, 32, 41	6	По типу ТД 109 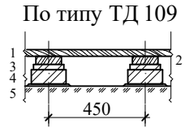	1. Доска ДП-35 ГОСТ 8242-88 - 35 мм 2. Лага 100х50 (пролёт лаг 1000мм) ГОСТ24454-80 - 50мм 3. Прокладка из доски 150х25х200 по 2 слоям пергамина - 25мм 4. Кирпичный столбик 250х75х200 на ц/п растворе М 25 - 75мм 5. Грунт основания - существ	118,00	
40	6/1	По типу ТД 110 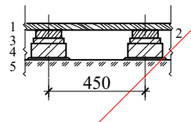	1. Рейка 55х70 ГОСТ 24454-80Е - 55 мм 2. Лага 100х50 (пролёт лаг 1000мм) ГОСТ24454-80 - 50мм 3. Прокладка из доски 150х25х200 по 2 слоям пергамина - 25мм 4. Кирпичный столбик 250х75х200 на ц/п растворе М 25 - 75мм 5. Грунт основания - существ	50,08	
Подиум в помещениях № 31 , №32	7	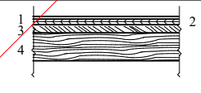	1. Линолеум по ГОСТ 18108-80 - 2 мм 2. Плита OSB-2 по ГОСТ 10632-2007 - 8 мм 3. Доска обрезная ГОСТ 8242-88 - 35 мм 4. Деревянный каркас конструкции подиума	19,46	Деревянный каркас конструкции подиума см на л. АС-70
72	8	По типу ТД 733 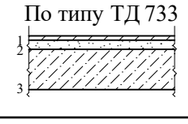	1. Бетонные из бетона кл.В15 - 20 мм 2.Стяжка из ц/п раствора М150 - 40мм 3. Ж/б. плита перекрытия - существ.	12,67	

Наимено-вание помещений	Тип пола	Схема пола или тип пола по серии 2.244-1 в.6	Данные элементов пола (наименование, толщина основания и др.), мм	Площадь, м2	Примеч.
Второй этаж					
1, 16	9	По типуТД 352 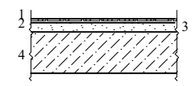	1. Керамогранитная плитка ТУ5752-001-56380351 -2007(с рельефным покрытием) - 13 мм 2.Прослойка из плиточного клея СЭТ 302 -3мм 3. Стяжка из легкого бетона (γ =1300-1400) М75 - 50 мм 4. Ж/б. плита перекрытия - существ.	45,22	В площади учтены подступенки лест. маршей см. прим 3
2, 17	10	По типу ТД 756 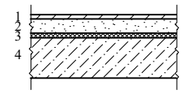	1. Мозаично-бетонное из бетона кл.В20 - 20 мм 2. Стяжка из легкого бетона (γ =1300-1400) М75 - 50 мм 3. Звукоизоляционный слой из ДВП (γ=125-250 кг/м^3) - 16 мм 4. Ж/б. плита перекрытия - существ.	~~228,26~~ 235,81	
3-15, 18, 19, 26	11	По типу ТД 11 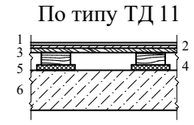	1. Линолеум по ГОСТ 18108-80 - 2 мм 2. Плита OSB-2 по ГОСТ 10632-2007 - 8 мм 3. Доски обрезная ГОСТ 8242-8 - 27 мм 4. Лага 100х40 по ГОСТ 24454-80Е - 50 мм 5. Звукоизоляционная ленточная прокладка ДВП (150-350 кг/м^3) по ГОСТ 4598-81 - 16 мм 6. Ж/б. плита перекрытия - существ.	~~479,69~~ 486,72	Линолеум коммерческий Стойкость к истиранию 30 г/м^2.
Подиум в помещении №10	7	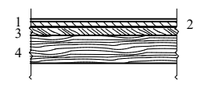	1. Линолеум по ГОСТ 18108-80 - 2 мм 2. Плита OSB-2 по ГОСТ 10632-2007 - 8 мм 3. Доска обрезная ГОСТ 8242-88 - 35 мм 4. Деревянный каркас конструкции подиума	9,73	Деревянный каркас конструкции подиума см на л. АС-70
20-25	12	ТД 345 Д 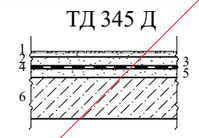	1. Керамическая плитка ГОСТ 6787-2001 -6мм 2.Прослойка из плиточного клея СЭТ 302 -2мм 3.Стяжка из ц/п раствора М150 -20мм 4.Гидроизоляция оклеечная из 1 слоя рубероида на битумной мастике ГОСТ 2889-80 5. Стяжка из ц/п раствора М150 -20мм 6. Железобетонная плита - существ.	27,15	см. прим 3 см. прим 4
~~27~~	~~8~~	~~По типу ТД 733~~ 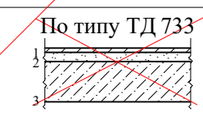	~~1. Бетонные из бетона кл.В15 - 20 мм~~ ~~2.Стяжка из ц/п раствора М150 - 40мм.~~ ~~3. Ж/б. плита перекрытия - существ.~~	~~12,91~~	
Третий этаж					
1, 7, 14	9	По типуТД 352 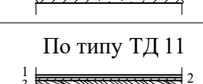	1. Керамогранитная плитка ТУ5752-001-56380351 -2007(с рельефным покрытием) - 13 мм 2.Прослойка из плиточного клея СЭТ 302 -3мм 3. Стяжка из легкого бетона (γ =1300-1400) М75 - 50 мм 4. Ж/б. плита перекрытия - существ.	60,17	В площади учтены подступенки лест. маршей см. прим 3
2, 17	10	По типу ТД 756	1. Мозаично-бетонное из бетона кл.В20 - 20 мм 2. Стяжка из легкого бетона (γ =1300-1400) М75 - 50 мм 3. Звукоизоляционный слой из ДВП (γ=125-250 кг/м^3) - 16 мм 4. Ж/б. плита перекрытия - существ.	240,05	
3-6, 8-13, 15, 16, 18	11	По типу ТД 11 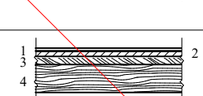	1. Линолеум по ГОСТ 18108-80 - 2 мм 2. Плита OSB-2 по ГОСТ 10632-2007 - 8 мм 3. Доски обрезная ГОСТ 8242-8 - 27 мм 4. Лага 100х40 по ГОСТ 24454-80Е - 50 мм 5. Звукоизоляционная ленточная прокладка ДВП (150-350 кг/м^3) по ГОСТ 4598-81 - 16 мм 6. Ж/б. плита перекрытия - существ.	461,39	Линолеум коммерческий Стойкость к истиранию 30 г/м^2.
Подиум в помещениях №4 и №6	7		1. Линолеум по ГОСТ 18108-80 - 2 мм 2. Плита OSB-2 по ГОСТ 10632-2007 - 8 мм 3. Доска обрезная ГОСТ 8242-88 - 35 мм 4. Деревянный каркас конструкции подиума	19,46	Деревянный каркас конструкции подиума см на л. АС-70
19-24	12	ТД 345 Д 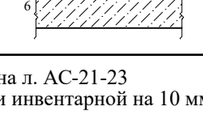	1. Керамическая плитка ГОСТ 6787-2001 -6мм 2.Прослойка из плиточного клея СЭТ 302 -2мм 3.Стяжка из ц/п раствора М150 -20мм 4.Гидроизоляция оклеечная из 1 слоя рубероида на битумной мастике ГОСТ 2889-80 5. Стяжка из ц/п раствора М150 -20мм 6. Железобетонная плита - существ.	26,98	см. прим 3 см. прим 4

1. Планы полов см. на л. АС-21-23
2. Полы в санузлах и инвентарной на 10 мм ниже полов прилегающих помещений.
3. Керамическая плитка и керамогранитная плитка укладывается на плиточный клей "Алинекс СЭТ 302" (ТУ 7500 РК 39369767 ТОО-02-2003). Расход клея-3-5кг/м^2.
4. Гидроизоляцию следует завести на стены на 300 мм.
5. Пол электрощитовой помещение № 12 на первом этаже на 20 мм выше основного уровня.
6. Типы плинтусов (применить к площади пола к=1,07):
   - из керамической плитки - для полов из керамической плитки;
   - из ПВХ - для полов из линолеума;
   - из дерева - для деревянных полов;
   - из бетона - для полов из бетона.
7. В дверных проёмах с беспорожными дверями и в местах стыка разных напольных покрытий применить металлический порожек 40,88 м/п.

АННУЛИРОВАН
ЗАМЕНЕН Изм.1
РАЗРЕШЕНИЕ № 01-20 от 03.2022
ГИП | Павловский А.В. | | 03.2022

Согласовано: ЭОМ, ВК, ОВ

Взам. инв. №

Подп. и дата

Инв. № подл.

Изм.	Кол.уч.	Лист	№док.	Подп.	Дата
ГИП		Павловский А.			09.14.
Исполнил		Тукжанова Л.А.			09.14.
Проверил		Павловский А.			09.14.
Норм.контр.		Бокаленко О.О.			09.14.

Заказ: 10-2014 АС

Капитальный ремонт здания ГУ "Боскольская средняя школа отдела образования акимата Карабалыкского района"

Капитальный ремонт здания школы

Стадия	Лист	Листов
РП	24	

Экспликация полов.

ТОО "СтройцентрПлюс" 2014г.

Экспликация полов (хозблок)

Наимено-вание помещений 54,56,60-63	Тип пола	Схема пола или тип пола по серии 2.244-1 в.6	Данные элементов пола (наименование, толщина основания и др.), мм	Площадь, м2	Примеч.
Первый этаж					
54, 56, 60-63, 68, 74	1	ТД 381 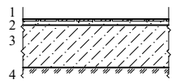	1. Керамогранитная плитка ТУ5752-001-56380351 -2007(с рельефным покрытием) - 13 мм 2.Прослойка из плиточного клея СЭТ 302 -3мм 3. Подстилающий слой из бетона кл.С8/10 - 80мм 4. Грунт основания - существ.	41,78	см. прим 3
53,74		По типуТД 352 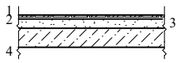	1. Керамогранитная плитка ТУ5752-001-56380351 -2007(с рельефным покрытием) - 13 мм 2.Прослойка из плиточного клея СЭТ 302 -3мм 3. Стяжка из легкого бетона (γ =1300-1400) М75 - 50 мм 4. Ж/б. плита перекрытия подпольного канала - 80 мм	6,16	см. прим 3
55, 57-59	1/1	ТД 405 Д 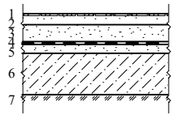	1. Керамогранитная плитка ТУ5752-001-56380351 -2007(с рельефным покрытием) - 13 мм 2.Прослойка из плиточного клея СЭТ 302 -3мм 3.Стяжка поризованная из ц/п раствора -55мм 4.Гидроизоляция оклеечная из 1 слоя рубероида на битумной мастике ГОСТ 2889-80 5. Стяжка из ц/п раствора М150 - 20мм. 6. Подстилающий слой из бетона кл.С8/10 - 80мм 7. Грунт основания - существ.	72,17	см. прим 3 см. прим 4
57		ТД 345 Д 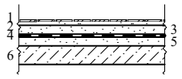	1. Керамическая плитка ГОСТ 6787-2001 -6мм 2.Прослойка из плиточного клея СЭТ 302 -2мм 3.Стяжка из ц/п раствора М150 -20мм 4.Гидроизоляция оклеечная из 1 слоя рубероида на битумной мастике ГОСТ 2889-80 5. Стяжка из ц/п раствора М150 -20мм 6. Ж/б. плита перекрытия подпольного канала - 80 мм	0,8	см. прим 3
64	2	По типу ТД 128 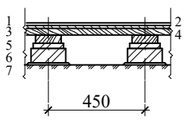	1. Линолеум по ГОСТ 18108-80 - 2 мм 2. Плита OSB-2 по ГОСТ 10632-2007 - 8 мм 3. Доска обрезная ГОСТ 8242-88 - 35 мм 4.Лага 100х50 (пролёт лаг 1000мм) ГОСТ24454-80 - 50мм 5. Прокладка из доски 150х25х200 по 2 слоям пергамина -25мм 6. Кирпичный столбик 250х75х200 на ц/п растворе М 25 - 75мм 7. Грунт основания - существ.	9,62	
65-67	3	ТД 405 Д 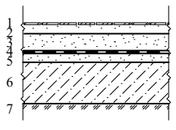	1. Керамическая плитка ГОСТ 6787-2001 - 6 мм 2.Прослойка из плиточного клея СЭТ 302 -3мм 3.Стяжка поризованная из ц/п раствора -55мм 4.Гидроизоляция оклеечная из 1 слоя рубероида на битумной мастике ГОСТ 2889-80 5. Стяжка из ц/п раствора М150 - 20мм. 6. Подстилающий слой из бетона кл.С8/10 - 80мм 7. Грунт основания - существ.	4,53	В помещение № 65 - 2 слоя рубероида см. прим 3 см. прим 4
72	8	По типу ТД 733 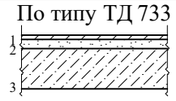	1. Бетонные из бетона кл.С12/15 - 20 мм 2.Стяжка из ц/п раствора М150 - 40мм. 3. Ж/б. плита перекрытия - существ.	12,67	

1. Планы полов см. на л. АС-21и
2. Полы в санузлах и инвентарной на 10 мм ниже полов прилегающих помещений.
3. Керамическая плитка и керамогранитная плитка укладывается на плиточный клей "Алинекс СЭТ 302" (ТУ 7500 РК 39369767 ТОО-02-2003). Расход клея-3-5кг/м^2.
4. Гидроизоляцию следует завести на стены на 300 мм.
5. Типы плинтусов (применить к площади пола к=1,17):
   - из керамической плитки - для полов из керамической плитки;
   - из ПВХ - для полов из линолеума;
   - из бетона - для полов из бетона.
6. В дверных проёмах с беспорожными дверями и в местах стыка разных напольных покрытий применить металлический порожек 9,4 м/п.

Согласовано: ЭОМ 03.22; Тен А.; ВК 03.22; Прокопенко; ОВ 03.22; Зобнин

Взам. инв. №

Подп. и дата

Инв. № подл.

Изм.	Кол.уч.	Лист	№док.	Подп.	Дата
ГИП		Павловский А.			02.22.
Исполнил		Сыкало В.В.			02.22.
Проверил		Павловский А.			02.22.
Норм.контр.		Прокопенко И.			02.22.

Заказ: 02-2022 АС

Капитальный ремонт здания ГУ "Боскольская средняя школа отдела образования акимата Карабалыкского района". Корректировка

Капитальный ремонт здания школы	Стадия	Лист	Листов
	РП	24и	
Экспликация полов (хозблок).	ТОО "СтройцентрПлюс" 2022г.		

Спецификация элементов заполнения проемов.

Марка, поз	Обозначение	Наименование	Количество, шт				Масса, кг.	Примеч.
			I эт.	IIэт.	III эт.	Всего:		
		Окна						
Ок-1	ГОСТ 30674-99	ОП В1 2 050-2 100 ($4М_1$-8-$4М_1$-8-И4)	14	18	18	50		
Ок-2	ГОСТ 30674-99	ОП В1 2 110-2 100 ($4М_1$-8-$4М_1$-8-И4)	4	-	-	4		
Ок-3	ГОСТ 30674-99	ОП В1 2 050-2 030 ($4М_1$-8-$4М_1$-8-И4)	10	11	10	31		
Ок-4	ГОСТ 30674-99	ОП В1 1 850-1 510 ($4М_1$-8-$4М_1$-8-И4)	6	5	5	16		
Ок-5	ГОСТ 30674-99	ОП В1 1 850-1 900 ($4М_1$-8-$4М_1$-8-И4)	10	13	13	36		
Ок-6	ГОСТ 30674-99	ОП В1 8 310-2 030 ($4М_1$-8-$4М_1$-8-И4)	1	-	-	1		см.п.п.3 см.п.п.6
Ок-7	ГОСТ 30674-99	ОП В1 6 230-2 030 ($4М_1$-8-$4М_1$-8-И4)	1	-	-	1		см.п.п.3 см.п.п.6
Ок-8	ГОСТ 30674-99	ОП В1 1 750-1 640 ($4М_1$-8-$4М_1$-8-И4)	1	-	-	1		
Ок-9	ГОСТ 30674-99	ОП В1 2 010-2 420 ($4М_1$-8-$4М_1$-8-И4)	16	-	-	16		см.п.п.3 см.п.п.7
Ок-10	ГОСТ 30674-99	ОП В1 3 310-2 420 ($4М_1$-8-$4М_1$-8-И4)	6	-	-	6		см.п.п.3
Ок-11	ГОСТ 30674-99	ОП В1 1 900-1 510 ($4М_1$-8-$4М_1$-8-И4)	1	-	-	1		
Ок-12	ГОСТ 30674-99	ОП В1 1 800-1 510 ($4М_1$-8-$4М_1$-8-И4)	2	-	-	2		
Ок-13	ГОСТ 30674-99	ОП Г2 1 210-1 510 ($4М_1$-8-$4М_1$-8-$4М_1$)	1	-	-	1		см.п.п.3
Ок-14	ГОСТ 30674-99	ОП Г2 1 210-2 160 $4М_1$-8-$4М_1$-8-$4М_1$)	1	-	-	1		см.п.п.3
Ок-15	ГОСТ 30674-99	ОП В1 1 450-1 510 ($4М_1$-8-$4М_1$-8-И4)	-	1	1	2		
Ок-16	ГОСТ 30674-99	ОП В1 1 800-1 640 ($4М_1$-8-$4М_1$-8-И4)	2	-	-	2		
Ок-17	ГОСТ 30674-99	ОП Д2 450-1 550 ($4М_1$-16-$4М_1$)	1	-	-	1		низ на отм. +2,400 см.п.п.3
		Витражи						
В-1	ГОСТ 30674-99	ОП Д2 2 950-1 710 ($4М_1$-16-$4М_1$)	1	-	-	1		S=3,34 м²
В-2	ГОСТ 30674-99	ОП Д2 2 950-2 100 ($4М_1$-16-$4М_1$)	1	-	-	1		S=6,20 м²

Ок-1

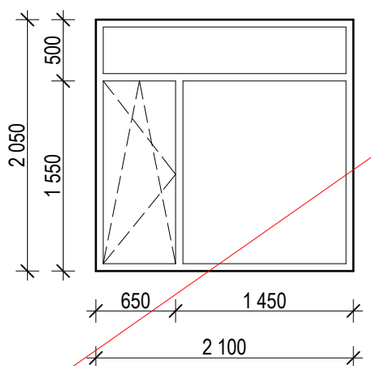

Ок-2

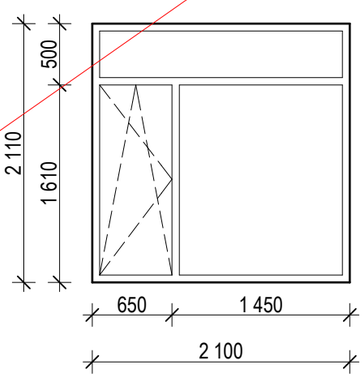

Ок-3

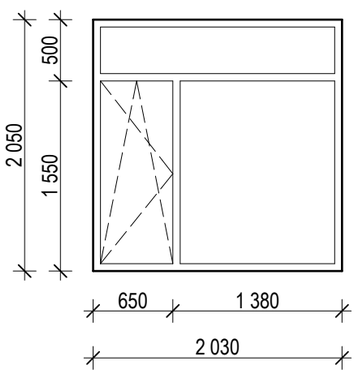

Ок-6

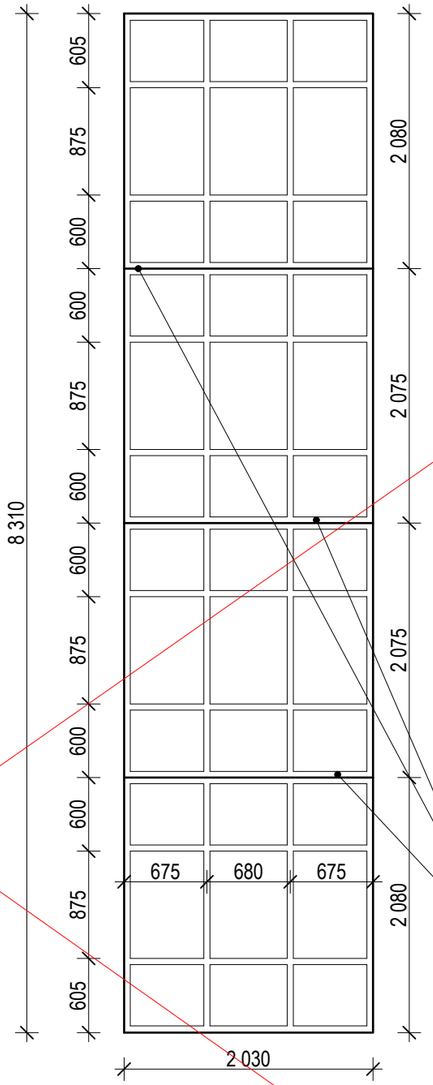

Ок-7

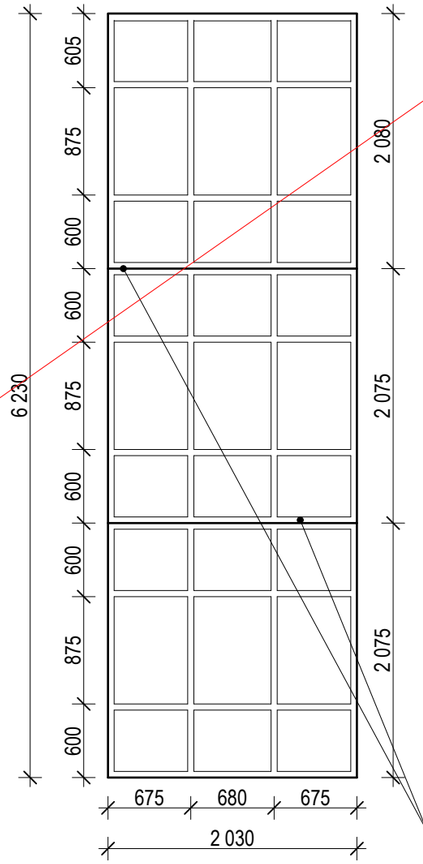

АННУЛИРОВАН

ЗАМЕНЁН Изм.1

РАЗРЕШЕНИЕ № 01-20 от 03.2022

ГИП	Павловский А.В.		03.2022

1. Площадь оконных откосов из ПВХ - 642,6 м²
2. Подоконные доски - ПВХ, шириной 600 мм. Общая длина - 305,0 м.п.
3. Окна Ок-6, Ок-7, Ок-9, Ок-10, Ок-13, Ок-14 и Ок-17 без подоконной доски, с откосом из ПВХ по периметру и учтена в общей площади оконных откосов.
4. Длина водоотливных досок - 331,0 м.п.
5. В конструкции окон предусмотреть маскитные сетки $S_{общ.}$= 330,4 м²;
6. Окно Ок-6 выполнено из 4-х окон с размерами 2080х2030 и 2075х2030 и окно Ок-7 выполнено из 3-х с размерами 2080х2030 и 2075х2030 с импостом КПТ-74. Витраж В-2 с импостом КПТ-74.Общая длина импоста - 13,1 м.п.
7. Окно Ок-9 замаркировано на л. АС-13.

Изм.	Кол.уч.	Лист	№док.	Подп.	Дата
ГИП		Павловский А.			09.14.
Исполнил		Тукжанова Л.А.			09.14.
Проверил		Павловский А.			09.14.
Норм.контр.		Боканенко О.О.			09.14.

Заказ: 10-2014 АС

Капитальный ремонт здания ГУ "Боскольская средняя школа отдела образования акимата Карабалыкского района".

Капитальный ремонт здания школы	Стадия	Лист	Листов
	РП	25	
Спецификация элементов заполнения проемов	ТОО "СтройцентрПлюс" 2014г.		

Ок-4

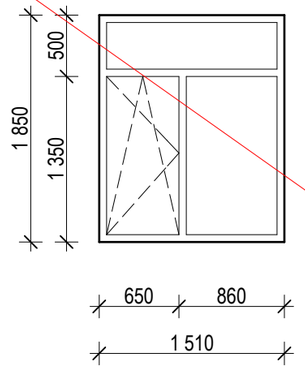

Ок-5

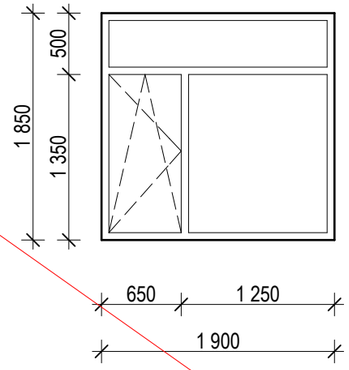

Ок-8

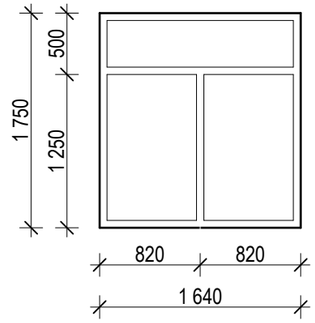

Ок-9

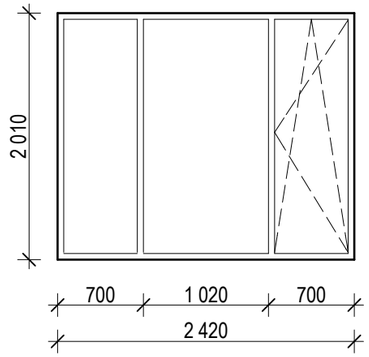

Ок-10

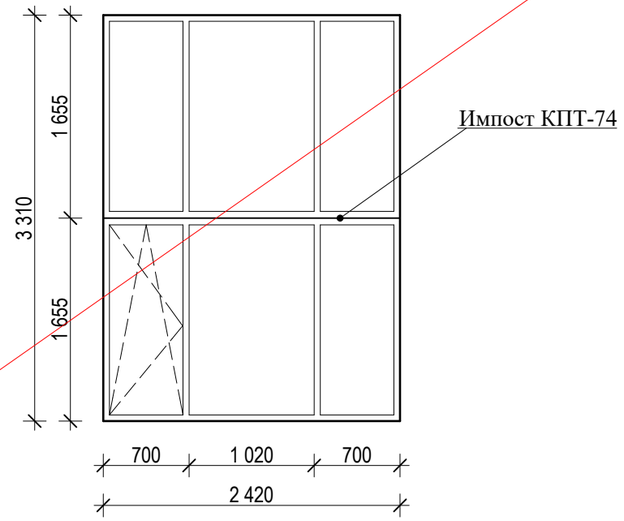

Ок-11

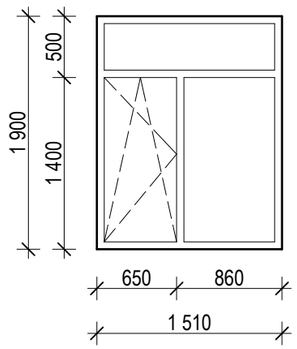

Ок-12

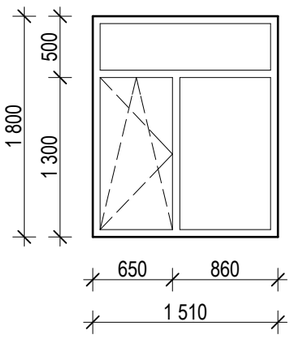

Ок-13

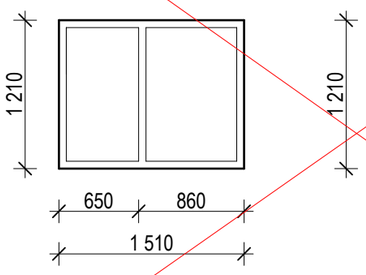

Ок-14

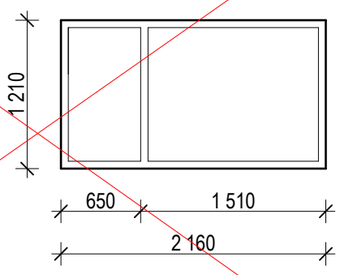

Ок-15

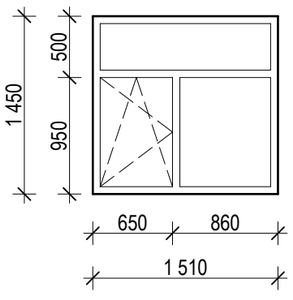

Ок-16

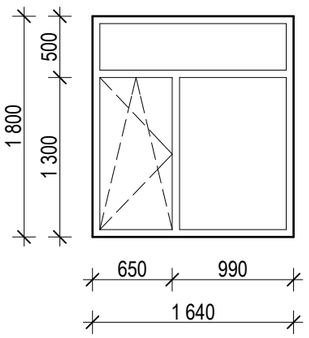

Ок-17

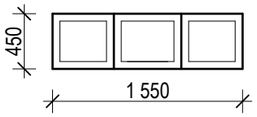

В-1

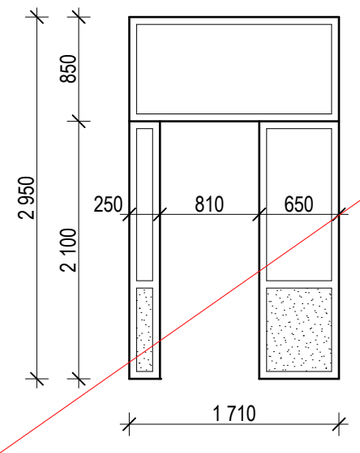

В-2

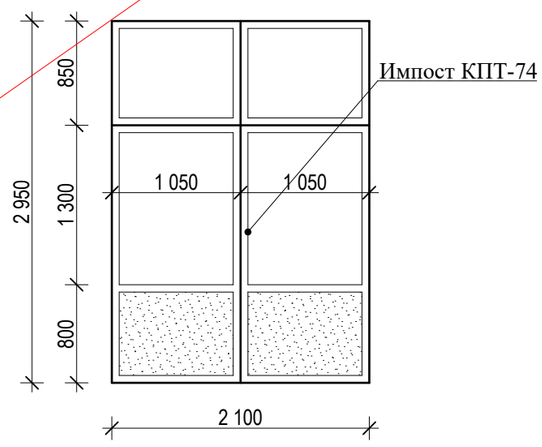

АННУЛИРОВАН

ЗАМЕНЁН Изм.1

РАЗРЕШЕНИЕ № 01-20 от 03.2022

ГИП	Павловский А.В		03.2022

1.Окна замаркированы на листах АС-17÷20

2. Спецификацию элементов заполнения проемов см. лист АС-25

Изм.	Кол.уч.	Лист	№док.	Подп.	Дата
ГИП		Павловский А.			09.14.
Исполнил		Тукжанова Л.А.			09.14.
Проверил		Павловский А.			09.14.
Норм.контр.		Боканенко О.О.			09.14.

Заказ: 10-2014 АС

Капитальный ремонт здания ГУ "Боскольская средняя школа отдела образования акимата Карабалыкского района".

Капитальный ремонт здания школы

Стадия	Лист	Листов
РП	26	

Оконные блоки

ТОО "СтройцентрПлюс" 2014г.

Спецификация элементов заполнения проемов.

Марка, поз	Обозначение	Наименование	Количество, шт				Масса, кг.	Примеч.
			I эт.	IIэт.	III эт.	Всего:		
		Двери						
1	ГОСТ 30970-2002	ДПН СБФДв 2400 - 2220	1	-	-	1		
2	ГОСТ 24698-81	ДН 21 - 9	2	-	-	2		
3 / 3*	ГОСТ 6629-88	ДГ 21 - 9Л	7 / 1	9 / -	4 / -	20 / 1		шпонированая см. прим 6
4 / 4*	ГОСТ 6629-88	ДГ 21 - 9	10 / -	- / 1	3 / -	13 / 1		шпонированая см. прим 7
5	ГОСТ 24698-81	ДН 21 - 9Л	3	-	-	3		
6	ГОСТ 31173-2003	ДСВ ПЛН 3-3-3 М3 2100 - 900	4	-	-	4		m=444,12 кг см. прим 3
7	ГОСТ 6629-88	ДГ 21 - 7	9	1	1	11		шпонированая
8	ГОСТ 6629-88	ДГ 21 - 7Л	13	5	5	23		шпонированая
9	ГОСТ 6629-88	ДГ 21 - 10Л	1	-	-	1		шпонированая
10	ГОСТ 24698-81	ДН 21 - 10	1	-	-	1		
11	ГОСТ 24698-81	ДН 21-13	5	-	-	5		
12	ГОСТ 6629-88	ДГ 21 - 12	4	6	7	17		шпонированая
13 / 13*	ГОСТ 6629-88	ДГ 21 - 12Л	3 / -	- / 1	1 / -	3 / 1		шпонированая см. прим 7
14	ГОСТ 30970-2002	ДПВ СБДв 2100 - 1500	2	2	2	6		см. прим 4
15	ГОСТ 30970-2002	ДПВ СБДв 2100 - 1310	4	1	1	6		
16	ГОСТ 24698-81	ДН 24-15	2	-	-	2		
17	ГОСТ 6629-88	ДН 24-19	1	-	-	1		шпонированая
18	ГОСТ 30970-2002	ДПВ СПЛ 2100 - 810	1	-	-	1		
19	ГОСТ 31173-2003	ДСН КЛН 3-3-3 М3 2100 - 900	1	-	-	1		m=111,03 кг см. прим 3
20	ГОСТ 31173-2003	ДСВ КПН 3-3-3 М1 2100 - 900	-	-	1	1		см. прим 5 m=229,77 кг
21	ГОСТ 24698-81	ДС 21 - 13	1	-	-	1		
22	ГОСТ 30970-2002	ДПН СБДв 2100 - 1310	1	-	-	1		

1. Площадь дверных откосов - 197,7 м²
2. Двери в сан.узлах укомплектовать доводчиками ЗУБР "ЭКСПЕРТ" 37910-100.
3. Двери стальные, изолированные несгораемым материалом(мин. плитой, толщиной 50мм).
4. Двери на лестничных клетках выполнить самозакрывающимися, с уплотнением в притворах.
5. Для дверного блока усиленного исполнения, применить замок ЗВ 10 класс VI по ГОСТ 5089-2003.
6. Дверь 3* с раздоточным окном 800(h)x800 мм.
7. Двери 4* и 13*с полотнищем из столярной плиты, толщ. b=4 см, обработать огнебиозащитным покрытием "Пирилакс" -300.

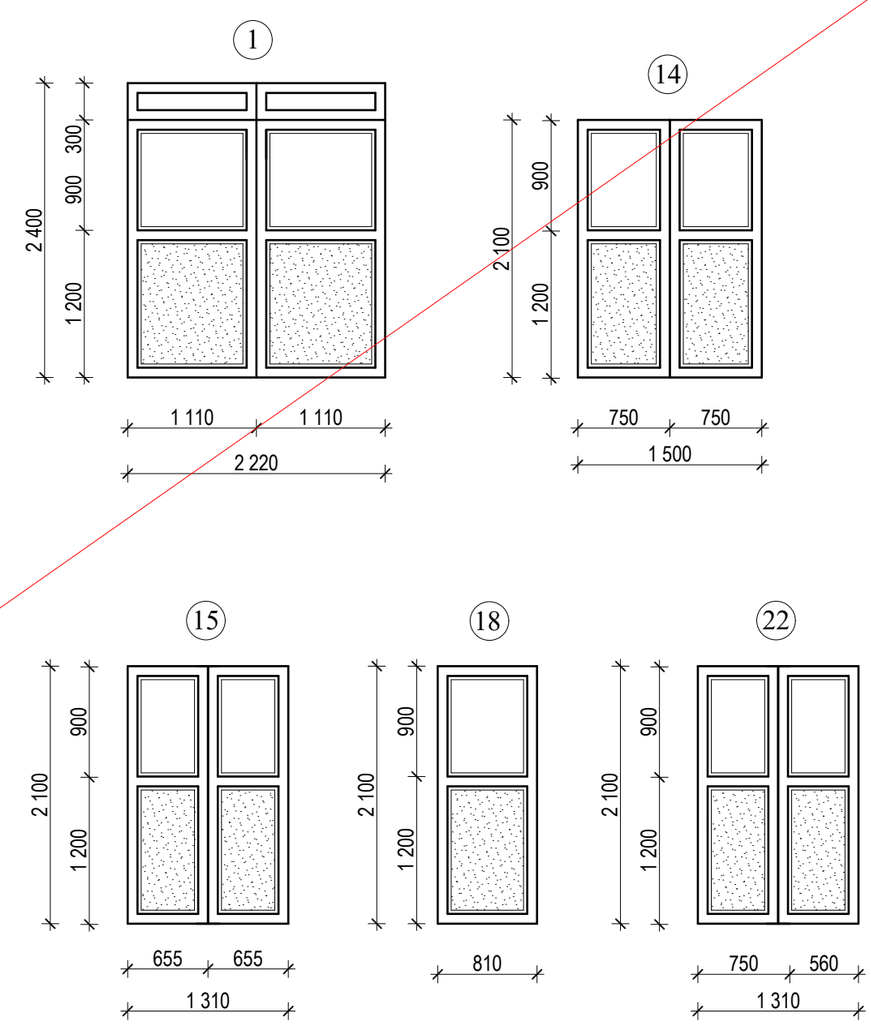

АННУЛИРОВАН

ЗАМЕНЁН Изм.1

РАЗРЕШЕНИЕ № 01-20 от 03.2022

ГИП	Павловский А.В		03.2022

Изм.	Кол.уч.	Лист	№док.	Подп.	Дата			
ГИП		Павловский А.			09.14.	Заказ: 10-2014		АС
Исполнил		Тукжанова Л.А.			09.14.	Капитальный ремонт здания ГУ "Боскольская средняя школа отдела образования акимата Карабалыкского района".		
Проверил		Павловский А.			09.14.	Капитальный ремонт здания школы	Стадия: РП	Лист: 27 / Листов:
Норм.контр.		Боканенко О.О.			09.14.	Спецификация элементов заполнения проемов	ТОО "СтройцентрПлюс" 2014 г.	

Спецификация элементов заполнения проемов (хозблок).

Марка, поз	Обозначение	Наименование	Количество, шт				Масса, кг.	Примеч.
			I эт.	IIэт.	III эт.	Всего:		
		Окна						
Ок-8	ГОСТ 30674-99	ОП В1 1 750-1 640 ($4М_1$-8-$4М_1$-8-И4)	1	-	-	1		
Ок-17	ГОСТ 30674-99	ОП Д2 450-1 550 ($4М_1$-16-$4М_1$)	1	-	-	1		
		Двери						
2	ГОСТ 24698-81	ДН 21 - 9	2	-	-	2		
4	ГОСТ 6629-88	ДГ 21 - 9	5	-	-	5		
7	ГОСТ 6629-88	ДГ 21 - 7	3	-	-	3		
10	ГОСТ 24698-81	ДН 21 - 10	1	-	-	1		
11	ГОСТ 24698-81	ДН 21-13	1	-	-	1		
19	ГОСТ 31173-2003	ДСН КЛН 2-2-3 М3 2100 - 900	1	-	-	1		m=111,03 кг см. прим 6

1. Площадь оконных откосов из ПВХ - 5,24 м^2
2. Подоконные доски - ПВХ, шириной 200 мм. Общая длина - 1,8 м.п.
3. Окно Ок-17 без подоконной доски, с откосом из ПВХ по периметру и учтена в общей площади оконных откосов.
4. Длина водоотливных досок - 1,65 м.п.
5. Площадь дверных откосов - 11,4 м^2
6. Двери стальные, изолированные несгораемым материалом(мин. плитой, толщиной 50мм).

Ок-8

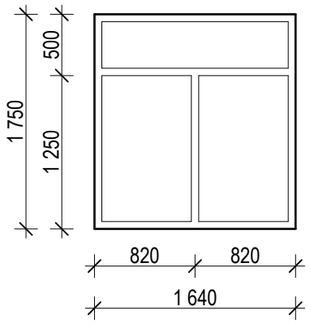

Ок-17

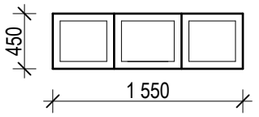

Согласовано

ЭОМ	Тен А. 03.22
ВК	Прокопенко 03.22
ОВ	Зобнин 03.22

Взам. инв. №

Подп. и дата

Инв. № подл.

						Заказ: 02-2022 АС
1			01-20		03.22	Капитальный ремонт здания ГУ "Боскольская средняя школа отдела образования акимата Карабалыкского района". Корректировка
Изм.	Кол.уч.	Лист	№док.	Подп.	Дата	
ГИП		Павловский А.			02.22.	Капитальный ремонт здания школы
Исполнил		Сыкало В.В.			02.22.	
Проверил		Павловский А.			02.22.	Спецификация элементов заполнения проемов (хозблок)
Норм.контр.		Прокопенко И.			02.22.	

Стадия	Лист	Листов
РП	27и	

ТОО "СтройцентрПлюс" 2022г.

Ведомость отделки помещений (начало)

Номер помещений	Потолок		Стены или перегородки		Низ стен или перегородок (панель)			Примеч.
	Площадь	Вид отделки	Площадь	Вид отделки	Площадь	Вид отделки	Высота, мм	
Первый этаж								
19, 28, 31, 32, 34, 40-42, 49	501,72	Улучшенная водоэмульсионная покраска по предварительно подготовленной (ВДВА 27, белого цвета)	691,84	Улучшенная акриловая покраска за 2 раза по предварительно оштукатуренной каменной (улуч. штукатурка) поверхности (ВД-АК-1180, цвет -бежевый)				В помещениях №31, 32 экран над мойкой в габаритах 0,9х1,5м(h) керамическая плитка, $S_{общ.}$=2,7м^2
1, 20	21,91	Улучшенная водоэмульсионная покраска по ГКЛ (ВДВА 27, белого цвета)						
2, 12, 21, 29, 33, 35, 36, 50, 51, 60, 69, 71, 72, 73	~~179,96~~ 176,90	Простая водоэмульсионная покраска по предварительно подготовленной бетонной поверхности (ВДВА 27, белого цвета)	~~494,01~~ 474,51	Простая водоэмульсионная покраска по предварительно оштукатуренной каменной (простая штукатурка) поверхности (ВДВА 27, светлых тонов)				В помещ. №50 экран над поддоном в габаритах 2х1,5м(h) керамическая плитка, S=3,0 м^2
								В помещ. №60 высота стен h=2,25 м
3, 13, 14, 26, 27, 30, 37-39, 52, 70, 75	386,98	Подвесной потолок "Амстронг"	605,00	Улучшенная акриловая покраска за 2 раза по предварительно оштукатуренной каменной (улуч. штукатурка) поверхности (ВД-АК-1180, цвет -бежевый)				В помещение №52 экран над мойкой в габаритах 3х1,5м(h) керамическая плитка, S=4,5 м^2
26, 27			43,14	Улучшенная водоэмульсионная покраска за 2 раза по ГКЛ - С-111 по метал. каркасу (ВДВА 27, белого цвета)				
4-11, 15-18, 43-48, 76	~~51,96~~ 55,26	Улучшенная водоэмульсионная покраска по предварительно подготовленной поверхности (ВДВА 27, белого цвета)	~~306,89~~ 326,39	Облицовка глазурованной керамической плиткой по ГОСТ 6141-91 на всю высоту стен по предварительно оштукатуренной каменной (простая штукатурка) поверхности				
22-25	196,44	Улучшенная водоэмульсионная покраска по предварительно подготовленной поверхности (ВДВА 27, белого цвета)	276,46	Улучшенная водоэмульсионная покраска за 2 раза по предварительно оштукатуренной каменной (улуч. штукатурка) поверхности (ВДВА 27, цвет -бежевый)				В помещениях №22-25 экран над мойкой в габаритах 0,9х1,5м(h) керамическая плитка, $S_{общ.}$=5,4м^2
64	9,62	Улучшенная водоэмульсионная покраска по ГКЛ - П 131 вариант 2; по метал. каркасу (ВДВА 27, белого цвета)						В помещение №64 высота стен h=3,0 м

Номер помещений	Потолок		Стены или перегородки		Низ стен или перегородок (панель)			Примеч.
	Площадь	Вид отделки	Площадь	Вид отделки	Площадь	Вид отделки	Высота, мм	
53	25,50	Улучшенная водоэмульсионная покраска по предварительно подготовленной (Алинекс Глатт-2мм, Алинекс Финиш - 2мм) поверхности (ВДВА 27, белого цвета)	162,22	Улучшенная акриловая покраска за 2 раза по предварительно оштукатуренной каменной (улуч. штукатурка) поверхности (ВД-АК-1180, цвет -бежевый)				В помещение высота стен h=5,0 м
	100,01	Подвесной потолок "Амстронг"						
54	3,09	Простая водоэмульсионная покраска по ГКЛ - П 112 вариант 2; по метал. каркасу (ВДВА 27, белого цвета)	106,59	Простая водоэмульсионная покраска по предварительно оштукатуренной каменной (простая штукатурка) поверхности (ВДВА 27, светлых тонов)				В помещ. №54 высота стен h=4,5 м; в помещ. №61, № 62 и №74 высота стен h=3,0 м.
61, 62, 74	18,52	Простая водоэмульсионная покраска по ГКЛ - П 131 вариант 2; по метал. каркасу (ВДВА 27, белого цвета)						
55, 57-59	72,68	Улучшенная водоэмульсионная покраска по ГКЛВ - П 112 вариант 2; по метал. каркасу (ВДВА 27, белого цвета)	186,12	Улучшенная водоэмульсионная покраска за 2 раза по предварительно оштукатуренной каменной (улуч. штукатурка) поверхности (ВДВА 27, цвет -бежевый)	126,59	Облицовка глазурованной керамической плиткой ГОСТ 6141-91 по предварительно оштукатуренной каменной (простая штукатурка) поверхности	1 800	В помещениях высота стен h=4,5 м
	1,20	Улучшенная водоэмульсионная покраска по предварительно подготовленной поверхности (ВДВА 27, белого цвета)						
56, 63, 68	18,19	Улучшенная водоэмульсионная покраска по ГКЛ - П 131 вариант 2; по метал. каркасу (ВДВА 27, белого цвета)	78,15	Улучшенная водоэмульсионная покраска за 2 раза по предварительно оштукатуренной каменной (улуч. штукатурка) поверхности (ВДВА 27, цвет -бежевый)				В помещениях высота стен h=3,0 м
65-67	4,53	Улучшенная водоэмульсионная покраска по ГКЛВ - П 131 вариант 2; по метал. каркасу (ВДВА 27, белого цвета)	38,68	Облицовка глазурованной керамической плиткой по ГОСТ 6141-91 на всю высоту стен по предварительно оштукатуренной каменной (простая штукатурка) поверхности				В помещениях высота стен h=3,0 м

АННУЛИРОВАН

ЗАМЕНЁН Изм.1

РАЗРЕШЕНИЕ № 01-20 от 03.2022

ГИП	Павловский А.В	03.2022

Изм.	Кол.уч.	Лист	№док.	Подп.	Дата
	1			5	
ГИП		Павловский А.			09.14.
Исполнил		Гукжанова Л.А.			09.14.
Проверил		Павловский А.			09.14.
Норм.контр.		Боканенко О.О.			09.14.

Заказ: 10-2014 АС

Капитальный ремонт здания ГУ "Боскольская средняя школа отдела образования акимата Карабалыкского района".

Капитальный ремонт здания школы

Стадия	Лист	Листов
РП	28	

Ведомость отделки помещений (начало)

ТОО "СтройцентрПлюс" 2014г.

Ведомость отделки помещений (окончание)

Номер помещений	Потолок		Стены или перегородки		Низ стен или перегородок (панель)			Примеч.
	Площадь	Вид отделки	Площадь	Вид отделки	Площадь	Вид отделки	Высота, мм	
Второй этаж								
2, 17	~~228,26~~ 235,81	Подвесной потолок "Амстронг"	~~411,80~~ 438,17	Улучшенная акриловая покраска за 2 раза по предварительно оштукатуренной каменной (улуч. штукатурка) поверхности (ВД-АК-1180, цвет -бежевый)				
1, 16	34,98	Улучшенная водоэмульсионная покраска по ГКЛ (ВДВА 27, белого цвета)						
9-15, 18, 19, 26	341,28	Улучшенная водоэмульсионная покраска по предварительно подготовленной поверхности (ВДВА 27, белого цвета)	~~844,59~~ 910,95	Улучшенная водоэмульсионная покраска за 2 раза по предварительно оштукатуренной каменной (улуч. штукатурка) поверхности (ВДВА 27, цвет -бежевый)				В помещение №11 экран над мойкой в габаритах 4,4х1,5м(h); в помещениях №12-15 экран над мойкой в габаритах 0,9х1,5м(h) керамическая плитка, $S_{общ.}$=12,0 м^2
3-8	~~147,21~~ 155,17	Подвесной потолок "Амстронг"						
20, ~~27~~	~~16,71~~ 4,0	Простая водоэмульсионная покраска по предварительно подготовленной бетонной поверхности (ВДВА 27, белого цвета)	~~59,57~~ 16,60	Простая водоэмульсионная покраска по предварительно оштукатуренной каменной (простая штукатурка) поверхности (ВДВА 27, светлых тонов)				Экран над поддоном в габаритах 3х1,5м(h) керамическая плитка, S=6,0 м^2
21-25	23,35	Улучшенная водоэмульсионная покраска по предварительно подготовленной поверхности (ВДВА 27, белого цвета)	111,00	Облицовка глазурованной керамической плиткой по ГОСТ 6141-91 на всю высоту стен по предварительно оштукатуренной каменной (простая штукатурка) поверхности				
Третий этаж								
1, 14,	32,90	Улучшенная водоэмульсионная покраска по предварительно подготовленной поверхности (ВДВА 27, белого цвета)	482,13	Улучшенная акриловая покраска за 2 раза по предварительно оштукатуренной каменной (улуч. штукатурка) поверхности (ВД-АК-1180, цвет -бежевый)				
2, 17	240,05	Подвесной потолок "Амстронг"						
3-13, 18	475,02	Улучшенная водоэмульсионная покраска по предварительно подготовленной поверхности (ВДВА 27, белого цвета)	753,65	Улучшенная водоэмульсионная покраска за 2 раза по предварительно оштукатуренной каменной (улуч. штукатурка) поверхности (ВДВА 27, цвет -бежевый)				В помещениях №3,№5, №8-13 экран над мойкой в габаритах 0,9х1,5м(h) керамическая плитка, $S_{общ.}$=10,8 м^2
16	7,64	Подвесной потолок "Амстронг"						

Номер помещений	Потолок		Стены или перегородки		Низ стен или перегородок (панель)			Примеч.
	Площадь	Вид отделки	Площадь	Вид отделки	Площадь	Вид отделки	Высота, мм	
15	11,28	Улучшенная водоэмульсионная покраска по предварительно подготовленной поверхности (ВДВА 27, белого цвета)	13,94	Улучшенная водоэмульсионная покраска за 2 раза по предварительно оштукатуренной каменной (улуч. штукатурка) поверхности (ВДВА 27, цвет -бежевый)	21,19	Облицовка глазурованной керамической плиткой ГОСТ 6141-91 по предварительно оштукатуренной каменной (простая штукатурка) поверхности	1 800	
19	3,84	Простая водоэмульсионная покраска по предварительно подготовленной бетонной поверхности (ВДВА 27, белого цвета)	17,53	Простая водоэмульсионная покраска по предварительно оштукатуренной каменной (простая штукатурка) поверхности (ВДВА 27, светлых тонов)				Экран над поддоном и мойкой в габаритах 3х1,5м(h) керамическая плитка, S=4,5 м^2
20-24	23,14	Улучшенная водоэмульсионная покраска по предварительно подготовленной поверхности (ВДВА 27, белого цвета)	144,91	Облицовка глазурованной керамической плиткой по ГОСТ 6141-91 на всю высоту стен по предварительно оштукатуренной каменной (простая штукатурка) поверхности				

АННУЛИРОВАН

ЗАМЕНЁН Изм.1

РАЗРЕШЕНИЕ № 01-20 от 03.2022

ГИП	Павловский А.В.		03.2022

1. Плиты перекытия перед покраской подготовить затиркой цемент.-песчаным раствором.
3. Подвесной потолок П112 и П131 выполнить по серии 1.045.9-2.00 вып.1 см. л. АС-83
4. Отделка потолка в помещениях № 40-41 посчитана с учетом коэффициента 1,6 для ребристых плит.
5. Отделка потолка в помещениях № 40-41 и № 53 посчитана с учетом отделки балок покрытия.
6. В площадь отделки потолка включ. площадь низа и торцы лестничных маршей; площадь отделки стен лестничной клетки указана поэтажно. Низ лестничных маршей зашить гипсокартонными листами ГКЛ (расход - 68,14 м^2) по месту.
7. При улуч. штукатурке стен накрывочный слой толщ.-5 мм, выполнить из штукатурной смеси на цементной основе "AlinEX Пластер М50". Норма расхода- 7,3 кг на 1 м^2 при толщине слоя 5мм.
6. Все приборы отопления и трубопроводы окрасить маслянной краской за 2 раза. Вся маслянная краска отделки помещений группы горючести не ниже Г1.
8. Водопроводные и канализационные стояки зашить гипсокартонными листами ГКЛВ по металлическому каркасу (расход - 185 м^2) по месту.

Изм.	Колуч.	Лист	№док.	Подп.	Дата
ГИП		Павловский А.			09.14.
Исполнил		Гукжанова Л.А.			09.14.
Проверил		Павловский А.			09.14.
Норм.контр.		Боканенко О.О.			09.14.

Заказ: 10-2014 АС

Капитальный ремонт здания ГУ "Боскольская средняя школа отдела образования акимата Карабалыкского района".

Капитальный ремонт здания школы	Стадия	Лист	Листов
	РП	29	
Ведомость отделки помещений (окончание)	ТОО "СтройцентрПлюс" 2014г.		

Ведомость отделки помещений (хозблок)

Номер помещений	Потолок		Стены или перегородки		Низ стен или перегородок (панель)			Примеч.
	Площадь	Вид отделки	Площадь	Вид отделки	Площадь	Вид отделки	Высота, мм	
Первый этаж								
54	3,09	Простая водоэмульсионная покраска по ГКЛ - П 112 вариант 2;по метал. каркасу(ВДВА 27, белого цвета)	106,59	Простая водоэмульсионная покраска по предварительно оштукатуренной каменной (простая штукатурка) поверхности (ВДВА 27, светлых тонов)				В помещ. №54 высота стен h=4,5 м; в помещ. №61, № 62 и №74 высота стен h=3,0 м.
61, 62, 74	18,52	Простая водоэмульсионная покраска по ГКЛ - П 131 вариант 2;по метал. каркасу(ВДВА 27, белого цвета)						
64	9,62	Улучшенная водоэмульсионная покраска по ГКЛ - П 131 вариант 2;по метал. каркасу(ВДВА 27, белого цвета)	34,28	Улучшенная водоэмульсионная покраска за 2 раза по предварительно оштукатуренной каменной(улуч. штукат. накрывочный слой толщ.-5мм, выполнить из штукатурной смеси на цементной основе "AlinEX Пласт М50") поверхности (ВДВА 27, цвет -бежевый)				В помещение №64 высота стен h=3,0 м
55, 57-59	72,68	Улучшенная водоэмульсионная покраска по ГКЛВ - П 112 вариант 2; по метал. каркасу (ВДВА 27, белого цвета)	186,12	Улучшенная водоэмульсионная покраска за 2 раза по предварительно оштукатуренной каменной(улуч. штукат. накрывочный слой толщ.-5мм, выполнить из штукатурной смеси на цементной основе "AlinEX Пласт М50") поверхности (ВДВА 27, цвет -белый)	126,59	Облицовка глазурованной керамической плиткой ГОСТ 6141-91 по предварительно оштукатуренной каменной (простая штукатурка) поверхности	1 800	В помещениях высота стен h=4,5 м
	1,20	Улучшенная водоэмульсионная покраска по предварительно подготовленной (Алинекс Глатт-2мм, Алинекс Финиш - 2мм) поверхности (ВДВА 27, белого цвета)						
56, 63, 68	18,19	Улучшенная водоэмульсионная покраска по ГКЛ - П 131 вариант 2; по метал. каркасу (ВДВА 27, белого цвета)	78,15	Улучшенная водоэмульсионная покраска за 2 раза по предварительно оштукатуренной каменной(улуч. штукат. накрывочный слой толщ.-5мм, выполнить из штукатурной смеси на цементной основе "AlinEX Пласт М50") поверхности (ВДВА 27, цвет -бежевый)				В помещениях высота стен h=3,0 м

Номер помещений	Потолок		Стены или перегородки		Низ стен или перегородок (панель)			Примеч.
	Площадь	Вид отделки	Площадь	Вид отделки	Площадь	Вид отделки	Высота, мм	
60, 72	20,02	Простая водоэмульсионная покраска по предварительно подготовленной бетонной поверхности (ВДВА 27, белого цвета)	64,46	Простая водоэмульсионная покраска по предварительно оштукатуренной каменной (простая штукатурка) поверхности (ВДВА 27, светлых тонов)				В помещ. №60 высота стен h=2,25 м В помещ. №72 высота стен h=2,5 м
65-67	4,53	Улучшенная водоэмульсионная покраска по ГКЛВ - П 131 вариант 2; по метал. каркасу (ВДВА 27, белого цвета)	38,68	Облицовка глазурованной керамической плиткой по ГОСТ 6141-91 на всю высоту стен по предварительно оштукатуренной каменной (простая штукатурка) поверхности				В помещениях высота стен h=3,0 м

1. Подвесной потолок П112 и П131 выполнить по серии 1.045.9-2.00 вып.1 см. л. АС-83
2. При улуч. штукатурке стен накрывочный слой толщ.-5 мм, выполнить из штукатурной смеси на цементной основе "AlinEX Пластер М50". Норма расхода- 7,3 кг на 1 м^2 при толщине слоя 5мм.

Согласовано: ЭОМ Тен А. 03.22; ВК Прокопенко 03.22; ОВ Зобнин 03.22

Взам. инв. №

Подп. и дата

Инв. № подл.

Изм.	Кол.уч.	Лист	№док.	Подп.	Дата	Заказ: 02-2022			АС
						Капитальный ремонт здания ГУ "Боскольская средняя школа отдела образования акимата Карабалыкского района". Корректировка			
						Капитальный ремонт здания школы	Стадия	Лист	Листов
							РП	29и	
ГИП		Павловский А.			02.22.	Ведомость отделки помещений (хозблок)	ТОО "СтройцентрПлюс" 2022г.		
Исполнил		Сыкало В.В.			02.22.				
Проверил		Павловский А.			02.22.				
Норм.контр.		Прокопенко И.			02.22.				

Схема расположения перемычек первого этажа

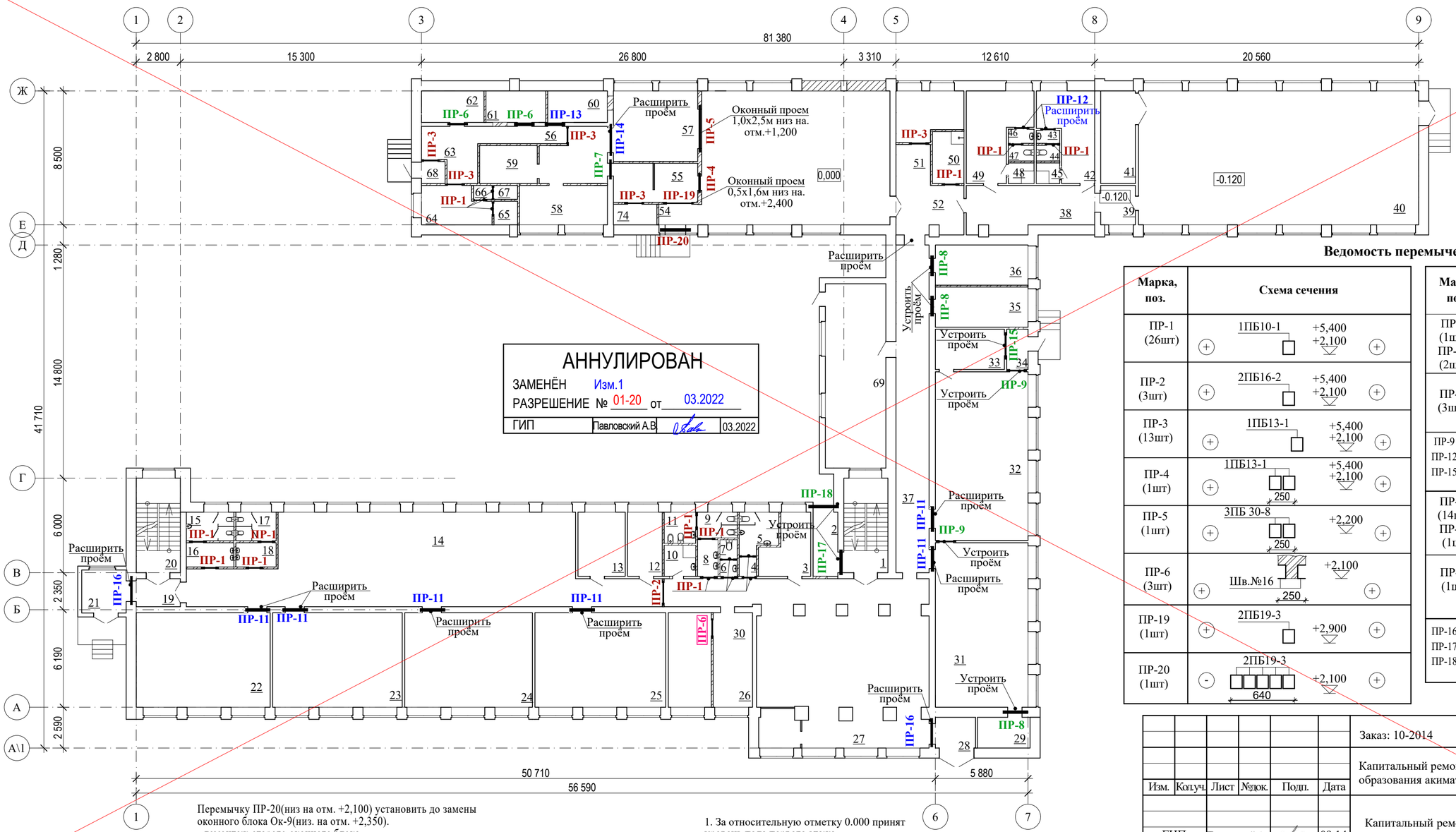

Устройство проема ПР-20

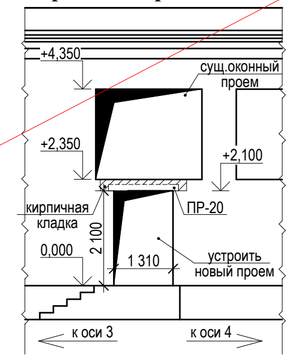

Ведомость перемычек

Марка, поз.	Схема сечения
ПР-1 (26шт)	1ПБ10-1 +5,400 +2,100
ПР-2 (3шт)	2ПБ16-2 +5,400 +2,100
ПР-3 (13шт)	1ПБ13-1 +5,400 +2,100
ПР-4 (1шт)	1ПБ13-1 +5,400 +2,100 250
ПР-5 (1шт)	3ПБ 30-8 +2,200 250
ПР-6 (3шт)	Шв.№16 +2,100 250
ПР-19 (1шт)	2ПБ19-3 +2,900
ПР-20 (1шт)	2ПБ19-3 +2,100 640

Марка, поз.	Схема сечения
ПР-7 (1шт) ПР-10 (2шт)	Шв.№16 +2,100 380
ПР-8 (3шт)	Шв.№16 +2,100 640
ПР-9 (5шт) ПР-12 (2шт) ПР-15 (1шт)	уголок 150Х10 +2,100
ПР-11 (14шт) ПР-14 (1шт)	швеллер №16 швеллер №8 +2,100 380
ПР-13 (1шт)	швеллер №16 швеллер №8 +2,100 250
ПР-16 (2шт) ПР-17 (1шт) ПР-18 (1шт)	швеллер №16 швеллер №8 +2,100 640

АННУЛИРОВАН
ЗАМЕНЁН Изм.1
РАЗРЕШЕНИЕ № 01-20 от 03.2022
ГИП Павловский А.В. 03.2022

Перемычку ПР-20(низ на отм. +2,100) установить до замены оконного блока Ок-9(низ. на отм. +2,350).
- демонтаж старого оконного блока
- демонтаж кирпичной кладки с устройством дверного проема .V=2,5м^3.
- установить перемычки 2ПБ 19-3
- восстановить подоконную часть Ок-9 кладкой из керамического кирпича КР-р-по 250х120х65/1НФ/100/2,0/35ГОСТ 530-2012 на растворе М 50.V=0,18м^3.

1. За относительную отметку 0.000 принят уровень пола первого этажа
2. Детали устройства проемов см. лист АС-33.
3. Смотреть совместно с листом АС-17÷20
4. Спецификацию см. АС-34.
5. Указания по перемычкам ПР-13 см. АС-32.

Согласовано

Взам. инв. №

Подп. и дата

Инв. № подл.

Изм.	Кол.уч.	Лист	№док.	Подп.	Дата
ГИП		Павловский А.			09.14.
Исполнил		Истаева Р.Б.			09.14.
Проверил		Павловский А.			09.14.
Норм.контр.		Боканенко О.О			09.14.

Заказ: 10-2014 АС

Капитальный ремонт здания ГУ "Боскольская средняя школа отдела образования акимата Карабалыкского района"

Капитальный ремонт здания школы

Стадия	Лист	Листов
РП	30	

Схема расположения перемычек первого этажа. Ведомость перемычек.

ТОО "СтройцентрПлюс" 2014г.

Схема расположения перемычек первого этажа в осях 3-5, Е-Ж

Устройство проема ПР-20

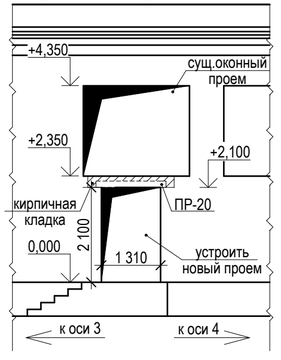

Перемычку ПР-20(низ на отм. +2,100) установить до замены оконного блока Ок-9(низ. на отм. +2,350).
- демонтаж старого оконного блока
- демонтаж кирпичной кладки с устройством дверного проема .V=2,5м^3.
- установить перемычки 2ПБ 19-3
- восстановить подоконную часть Ок-9 кладкой из керамического кирпича КР-р-по 250х120х65/1НФ/100/2,0/35ГОСТ 530-2012 на растворе М 50.V=0,18м^3.

Ведомость перемычек

Марка, поз.	Схема сечения
ПР-1 (3шт)	1ПБ10-1, +2,100
ПР-3 (4шт)	1ПБ13-1, +2,100
ПР-6 (2шт)	Шв.№8П, 250, +2,100
ПР-7 (1шт)	Шв.№8П, 380, +2,100

Марка, поз.	Схема сечения
ПР-19 (1шт)	2ПБ19-3, +2,900
ПР-20 (1шт)	2ПБ19-3, 640, +2,100

Спецификация брусковых перемычек

Обозначение	Наименование	Кол шт.	Масса ед.кг.	Масса общ.кг	Примеч.
Серия 1.038.1-1 выпуск 1	1 ПБ 10-1	3	17	51	
Серия 1.038.1-1 выпуск 1	1 ПБ 13-1	4	25	100	
Серия 1.038.1-1 выпуск 1	2 ПБ 19-3	6	81	486	

1. За относительную отметку 0.000 принят уровень пола первого этажа
2. Детали устройства проемов см. лист АС-33и.
3. Смотреть совместно с листом АС-17и
5. Указания по устройству перемычек ПР-13, ПР-14 см. АС-33и.

Изм.	Кол.уч.	Лист	№док.	Подп.	Дата	Заказ: 02-2022		АС
						Капитальный ремонт здания ГУ "Боскольская средняя школа отдела образования акимата Карабалыкского района" Корректировка		
						Капитальный ремонт здания школы	Стадия: РП	Лист: 30и	Листов:
ГИП		Павловский А.			02.22.			
Исполнил		Сыкало В.В.			02.22.	Схема расположения перемычек первого этажа в осях 3-5, Е-Ж Ведомость перемычек. Спецификация брусковых перемычек.	ТОО "СтройцентрПлюс" 2022г.	
Проверил		Павловский А.			02.22.			
Норм.контр.		Прокопенко И.			02.22.			

Схема расположения перемычек второго этажа

Общие указания по устройству проема с установкой перемычки в существующей стене

1. За относительную отм.0,000 принят уровень пола 1 этажа существующего здания.
2. До начала производства работ по вырезанию проема в существующей стене (перегородке), необходимо отбить слой штукатурки стены в местах установки швеллеров (уголков) и аккуратно вырезать штрабу для них с высверливанием отверстий под шпильки см. сеч.1-1; установку швеллеров(уголков) в проектное положение необходимо произвести тут же.
3. Перемычку из швеллеров устанавливать по выравнивающему слою раствора М100 - min толщины.
4. Вырезание отверстий необходимо выполнять инструментами, не создающих сильных динамических колебаний, аккуратно небольшими участками разбирая конструкцию стены.
5. Установить все элементы обрамления в проектное положение, затянуть гайки шпилек (момент затяжки 14-:-15кгс/м), приварить полосы к швеллерам. После выполнения этих работ приступить к вырезанию проема.
6. При производстве работ по устройству проема соблюдать технику безопасности; электрический инструмент должен быть заземлен.
7. Сварку производить электродами Э - 42, ГОСТ 9467-75. Высота катета сварного шва hшв.=6мм, кроме оговоренных. варку производить по ГОСТ 5264-80*.
8. Поверхность металлических элементов, после выполнения сварочных работ очистить от шлака и ржавчины и окрасить эмалью ПФ - 115, ГОСТ 6465-76* за 2 раза, по слою грунтовки ПФ - 0142 (быстросохнущая) по ТУ 6-10-1698-78, затем еталлические конструкции обрамления проемов оштукатурить цементно-песчаным раствором М100 по сетке.
9. Все работы по сварке выполнять в соответствии с требованиями СНиП РК 5. 03-37-2005.

1. За относительную отметку 0.000 принят уровень пола первого этажа.
2. Детали устройства проемов см. лист АС-33.
3. Смотреть совместно с листом АС-17÷20.
4. Ведомость перемычек см. АС-30.

АННУЛИРОВАН
ЗАМЕНЁН Изм.1
РАЗРЕШЕНИЕ № 01-20 от 02.2022
Павловский А.В | 03.2022

Изм.	Кол.уч.	Лист	№док.	Подп.	Дата
ГИП		Павловский А.			09.14.
Исполнил		Тукжанова Л.А.			09.14.
Проверил		Павловский А.			09.14.
Норм.контр.		Боканенко О.О.			09.14.

Заказ: 10-2014 — АС

Капитальный ремонт здания ГУ "Боскольская средняя школа отдела образования акимата Карабалыкского района".

Капитальный ремонт здания школы

Стадия	Лист	Листов
РП	31	

Схема расположения перемычек третьего этажа. Спецификация перемычек.

ТОО "СтройцентрПлюс" 2014г.

Согласовано: ЭОМ, ВК, ОВ
Взам. инв. №
Подп. и дата
Инв. № подл.

Схема расположения перемычек третьего этажа

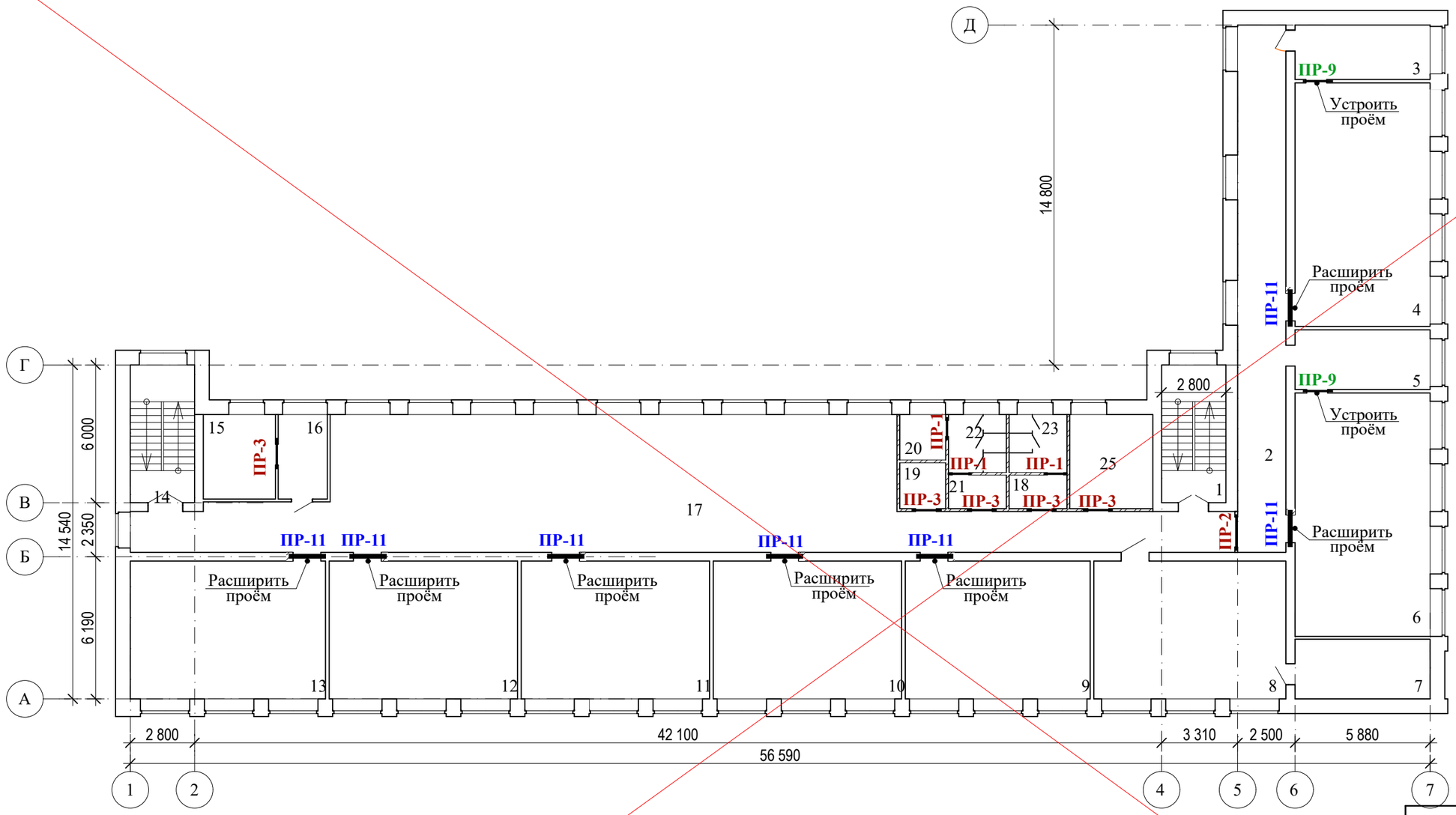

Общие указания по расширению проема в стене в одну сторону.

1. До начала производства работ по расширению проема в существующей стене (перегородке), необходимо отбить слой штукатурки стены в местах установки швеллеров (уголков) и аккуратно вырезать штрабу для них с высверливанием отверстий под шпильки см. сеч.1-1,2-2 установку швеллеров(уголков) в проектное положение необходимо произвести тут же.
2. Перемычку из швеллеров устанавливать по выравнивающему слою раствора М100.
3. Вырезание отверстий необходимо выполнять инструментами, не создающих сильных динамических колебаний, аккуратно небольшими участками разбирая конструкцию стены.
4. Установить все элементы обрамления в проектное положение, затянуть гайки шпилек (момент затяжки 14-:-15кгс/м), приварить полосы к швеллерам. После выполнения этих работ приступить к разбиранию проема.
5. Сварку производить электродами Э - 42, ГОСТ 9467-75. Высота катета сварного шва hшв.=6мм, кроме оговоренных. Сварку производить по ГОСТ 5264-80*.
6. Поверхность металлических элементов, после выполнения сварочных работ очистить от шлака и ржавчины и окрасить эмалью ПФ - 115, ГОСТ 6465-76* за 2 раза, по слою грунтовки ПФ - 0142 (быстросохнущая) по ТУ 6-10-1698-78, затем металлические конструкции обрамления проемов оштукатурить цементно-песчаным раствором М100 по сетке.
7. Все работы по сварке выполнять в соответствии с требованиями СНиП РК 5. 03-37-2005.
8. За относительную отм.0,000 принят уровень пола 1 этажа существующего здания.
9. Пермычку ПР-13 на первом этаже проем сместить на 360 мм, при перемещении сущ. проема возникают те же трудности, что и при одностороннем расширении проема.Последовательность работ такая же. Перед разборкой кладки сущ. стены, выполнить кладку образующую новый откос проема.

1. За относительную отметку 0.000 принят уровень пола первого этажа
2. Детали устройства проемов см. лист АС-33.
3. Смотреть совместно с листом АС-17÷20.
4. Ведомость перемычек см. АС-30.
5. Спецификацию перемычексм. АС-34.

АННУЛИРОВАН
ЗАМЕНЁН Изм.1
РАЗРЕШЕНИЕ № 01-20 от 02.2022
Павловский А.В. 03.2022

Изм.	Колуч.	Лист	№док.	Подп.	Дата
ГИП		Павловский А.			09.14.
Исполнил		Тукжанова Л.А.			09.14.
Проверил		Павловский А.			09.14.
Норм.контр.		Боканенко О.О.			09.14.

Заказ: 10-2014 АС

Капитальный ремонт здания ГУ "Боскольская средняя школа отдела образования акимата Карабалыкского района".

Капитальный ремонт здания школы

Стадия	Лист	Листов
РП	32	

Схема расположения перемычек третьего этажа.

ТОО "СтройцентрПлюс" 2014г.

Согласовано: ЭОМ, ВК, ОВ

Взам. инв. №

Подп. и дата

Инв. № подл.

Деталь устройства дверного проема (ПР-6, ПР-8, ПР-10).

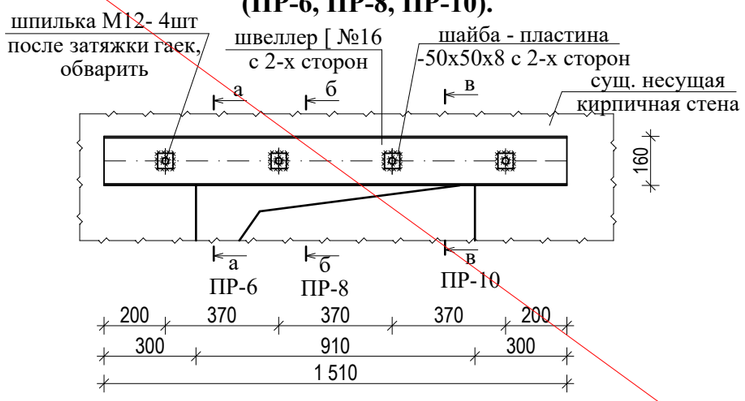

Деталь устройства дверного проема ПР-7.

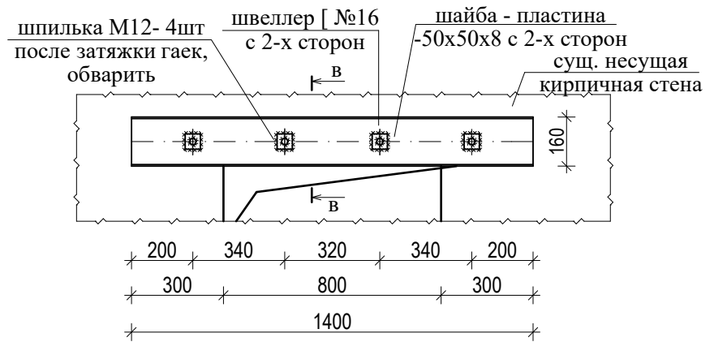

Деталь устройства дверного проема (ПР-9, ПР-12, ПР-15).

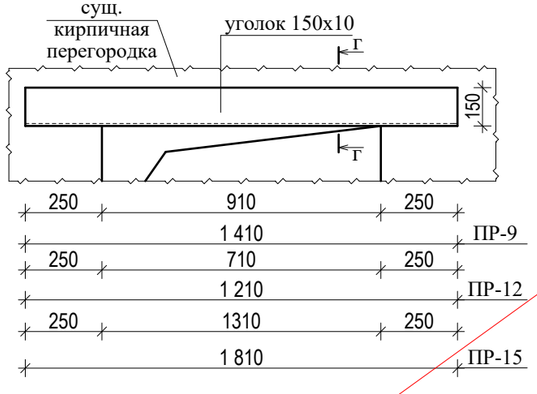

Г-Г

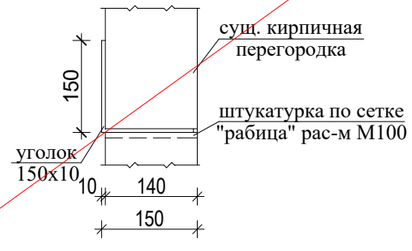

а-а

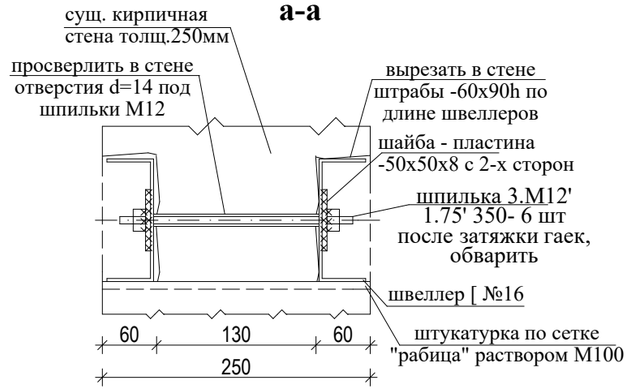

1-1 | 2-2

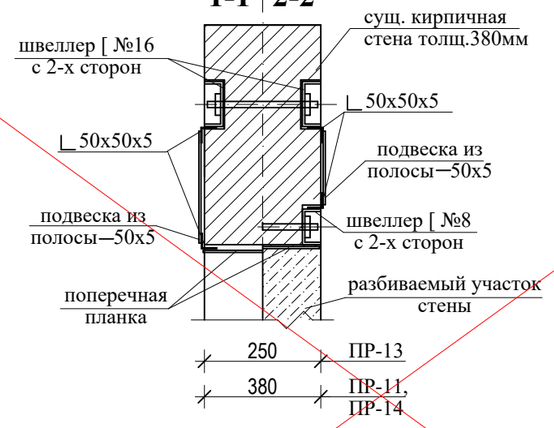

б-б

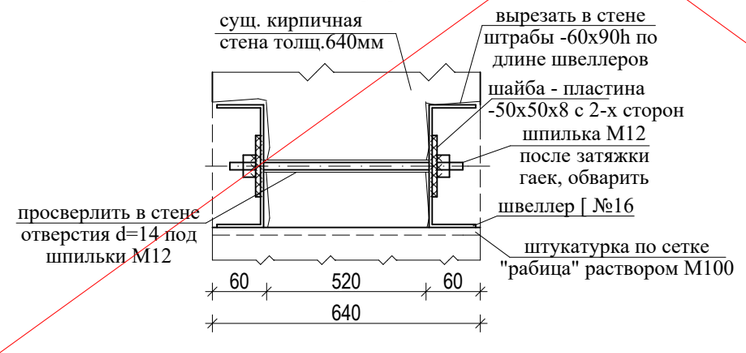

в-в

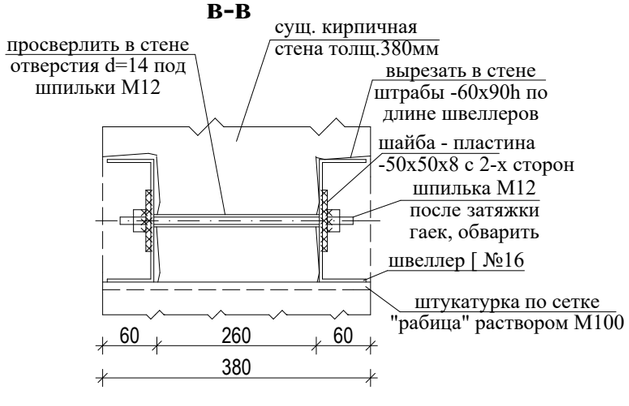

Деталь устройства дверного проема (ПР-17, ПР-18).

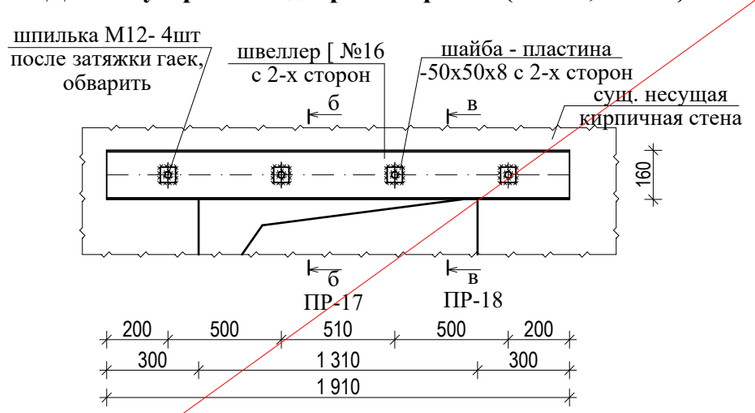

Деталь расширения дверного проема ПР-14

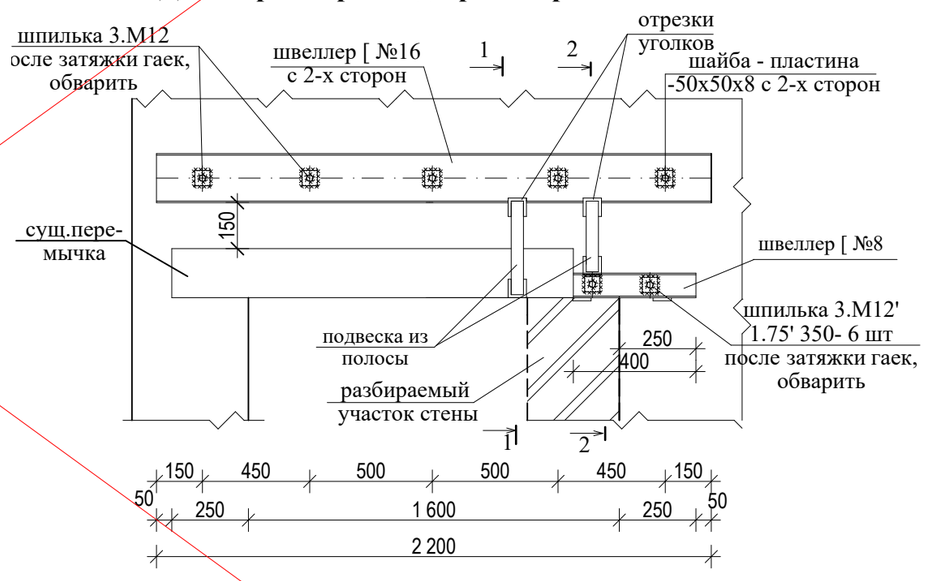

АННУЛИРОВАН

ЗАМЕНЁН Изм.1

РАЗРЕШЕНИЕ № 01-20 от 02.2022

ГИП	Павловский А.В		03.2022

Согласовано: ЭОМ, ВК, ОВ

Взам. инв. №

Подп. и дата

Инв. № подл.

Изм.	Кол.уч.	Лист	№док.	Подп.	Дата
ГИП		Павловский А.			09.14.
Исполнил		Тукжанова Л.А.			09.14.
Проверил		Павловский А.			09.14.
Норм.контр.		Боканенко О.О.			09.14.

Заказ: 10-2014 АС

Капитальный ремонт здания ГУ "Боскольская средняя школа отдела образования акимата Карабалыкского района".

Капитальный ремонт здания школы	Стадия	Лист	Листов
	РП	33	

Детали устройства дверного проема. Деталь расширения дверного проема. Сечения а-а, б-б, в-в, г-г., 1-1,2-2.

ТОО "СтройцентрПлюс" 2014г.

Деталь устройства дверного проема ПР-6.

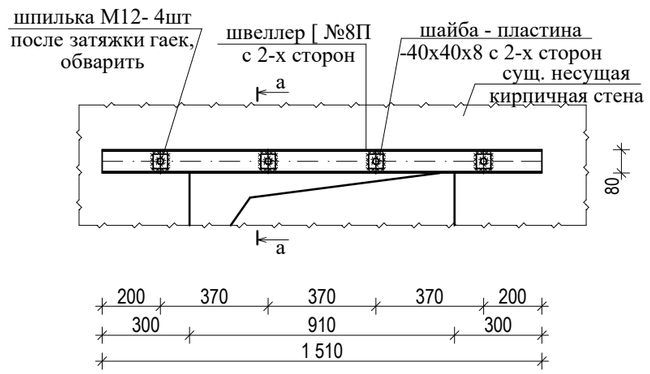

а-а

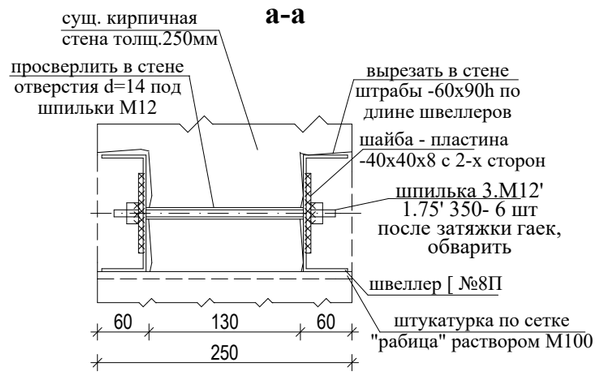

Спецификация элементов перемычки на проем ПР-6 (3шт)

Марка поз.	Обозначение	Наименование	Кол-во	Масса общ. кг.	Примечан.
швеллер	ГОСТ8240-97	швеллер [№8П L=1510мм	2	21,3	
шайба	ГОСТ103-76	шайба-пластина -40х40х8	8	0,8	
гайка	ГОСТ 5915-70	гайка 2. М12' 1,75' - 6Н (S18)	8	0,126	
шпилька	ГОСТ 24379.1-80	шпилька 3. М12' 1,75' 200	4	0,72	стена t=250мм

Деталь устройства дверного проема ПР-7.

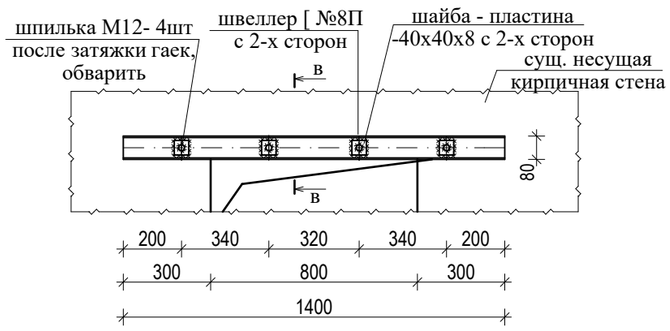

в-в

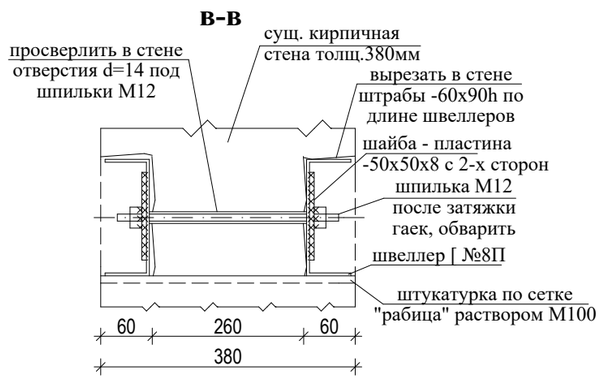

Спецификация элементов перемычки на проем ПР-7 (1шт)

Марка поз.	Обозначение	Наименование	Кол-во	Масса общ. кг.	Примечан.
швеллер	ГОСТ8240-97	швеллер [№8П L=1400мм	2	19,74	
шайба	ГОСТ103-76	шайба-пластина -40х40х8	8	0,8	
гайка	ГОСТ 5915-70	гайка 2. М12' 1,75' - 6Н (S18)	8	0,126	
шпилька	ГОСТ 24379.1-80	шпилька 3. М12' 1,75' 350	4	1,24	стена t=380мм

Общие указания по устройству проема с установкой перемычки в существующей стене

1. За относительную отм.0,000 принят уровень пола 1 этажа существующего здания.
2. До начала производства работ по устройству проема в существующей стене необходимо отбить слой штукатурки стены в местах установки швеллеров и аккуратно вырезать штрабу для них с высверливанием отверстий под шпильки см. сеч.а-а, б-б; установку швеллеров в проектное положение необходимо произвести тут же.
3. Перемычку из швеллеров устанавливать по выравнивающему слою раствора М100 - min толщины 10мм.
4. Установить все элементы обрамления в проектное положение, затянуть гайки шпилек (момент затяжки 14-:-15кгс/м), приварить полосы к швеллерам. После выполнения этих работ приступить к вырезанию проема. Вырезание проёма необходимо выполнять инструментами, не создающих сильных динамических колебаний, аккуратно небольшими участками разбирая конструкцию стены.
5. При производстве работ по устройству проема соблюдать технику безопасности; электрический инструмент должен быть заземлен.
6. Сварку производить электродами Э - 42, ГОСТ 9467-75. Высота катета сварного шва hшв.=6мм, кроме оговоренных. варку производить по ГОСТ 5264-80*.
7. Поверхность металлических элементов, после выполнения сварочных работ очистить от шлака и ржавчины и окрасить эмалью ПФ - 115, ГОСТ 6465-76* за 2 раза, по слою грунтовки ПФ - 0142 (быстросохнущая) по ТУ 6-10-1698-78, затем еталлические конструкции обрамления проемов оштукатурить цементно-песчаным раствором М100 по сетке.

Согласовано

ЭОМ	Тен А.	03.22
ВК	Прокопенко	03.22
ОВ	Зобнин	03.22

Взам. инв. №

Подп. и дата

Инв. № подл.

Изм.	Кол.уч.	Лист	№док.	Подп.	Дата	Заказ: 02-2022	АС
						Капитальный ремонт здания ГУ "Боскольская средняя школа отдела образования акимата Карабалыкского района". Корректировка	
ГИП		Павловский А.			02.22.	Капитальный ремонт здания школы	Стадия: РП; Лист: 33и; Листов:
Исполнил		Сыкало В.В.			02.22.		
Проверил		Павловский А.			02.22.	Детали устройства дверного проема. Сечения а-а, в-в. Спецификация элементов пройма	ТОО "СтройцентрПлюс" 2022г.
Норм.контр.		Прокопенко И.			02.22.		

Спецификация элементов перемычки на проем ПР-14 (1шт)

Марка поз.	Обозначение	Наименование	Кол-во	Масса общ. кг.	Примечан.
швеллер	ГОСТ8240-97	швеллер [№16 L=2 200мм	2	62,52	
шпилька	ГОСТ 24379.1-80	шпилька 3. М12' 1,75' 350	7	2,17	
шайба	ГОСТ103-76	шайба-пластина -50х50х8	14	2,2	
гайка	ГОСТ 5915-70	гайка 2. М12' 1,75' - 6Н (S18)	14	0,22	
швеллер	ГОСТ8240-97	швеллер [№8 L=400мм	2	5,64	
	ГОСТ 8509-93	∟50х5, L=100мм	8	3,01	
поперечная планка	ГОСТ103-76	−50х5, L=350мм	3	2,06	
подвеска из полосы	ГОСТ103-76	−50х5, L=300мм	2	1,18	
подвеска из полосы	ГОСТ103-76	−50х5, L=230мм	2	0,91	

Спецификация элементов перемычки на проем ПР-13 (1шт)

Марка поз.	Обозначение	Наименование	Кол-во	Масса общ. кг.	Примечан.
швеллер	ГОСТ8240-97	швеллер [№16 L=1810мм	2	51,44	
шпилька	ГОСТ 24379.1-80	шпилька 3. М12' 1,75' 200	7	1,26	
шайба	ГОСТ103-76	шайба-пластина -50х50х8	14	2,2	
гайка	ГОСТ 5915-70	гайка 2. М12' 1,75' - 6Н (S18)	14	0,22	
швеллер	ГОСТ8240-97	швеллер [№8 L=400мм	2	5,64	
	ГОСТ 8509-93	∟50х5, L=100мм	8	3,01	
поперечная планка	ГОСТ103-76	−50х5, L=230мм	3	1,35	
подвеска из полосы	ГОСТ103-76	−50х5, L=300мм	2	1,18	
подвеска из полосы	ГОСТ103-76	−50х5, L=230мм	2	0,91	

Спецификация элементов перемычки на проем ПР-16 (2шт)

Марка поз.	Обозначение	Наименование	Кол-во	Масса общ. кг.	Примечан.
швеллер	ГОСТ8240-97	швеллер [№16 L=1910мм	2	54,28	
шпилька	ГОСТ 24379.1-80	шпилька 3. М12' 1,75' 600	7	3,71	
шайба	ГОСТ103-76	шайба-пластина -50х50х8	14	2,2	
гайка	ГОСТ 5915-70	гайка 2. М12' 1,75' - 6Н (S18)	14	0,22	
швеллер	ГОСТ8240-97	швеллер [№8 L=400мм	2	5,64	
	ГОСТ 8509-93	∟50х5, L=100мм	8	3,01	
поперечная планка	ГОСТ103-76	−50х5, L=230мм	3	1,35	
подвеска из полосы	ГОСТ103-76	−50х5, L=300мм	2	1,18	
подвеска из полосы	ГОСТ103-76	−50х5, L=230мм	2	0,91	

1. Спецификация дана на один проем.
2. Перемычки замаркированы на листах АС-30÷32
3. Смотреть совместно с листом АС-17÷20
4. Ведомость перемычек см. лист АС-30.
5. Детали устройства проемов см. лист АС-33.

Деталь перемещения дверного проема ПР-13

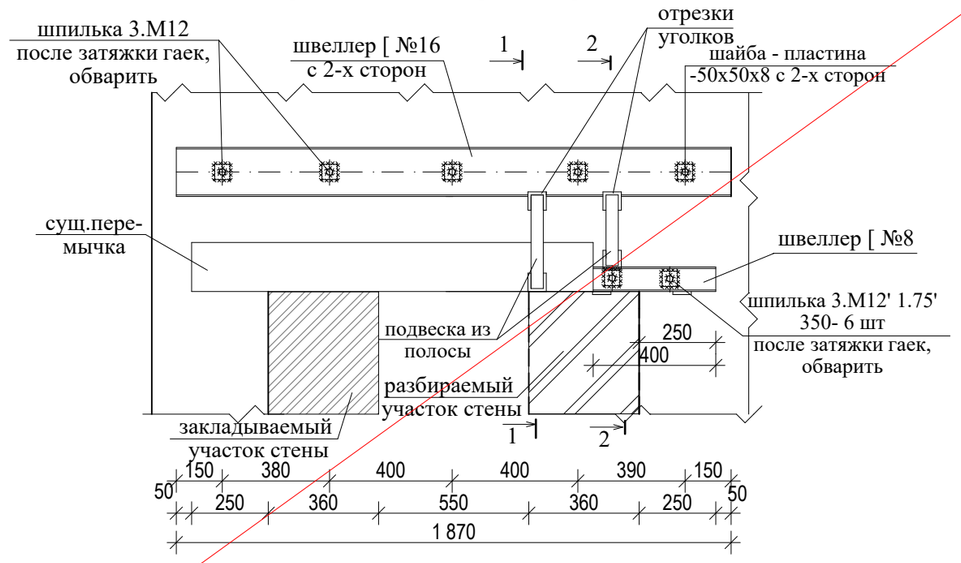

Деталь расширения дверного проема (ПР-11, ПР-16).

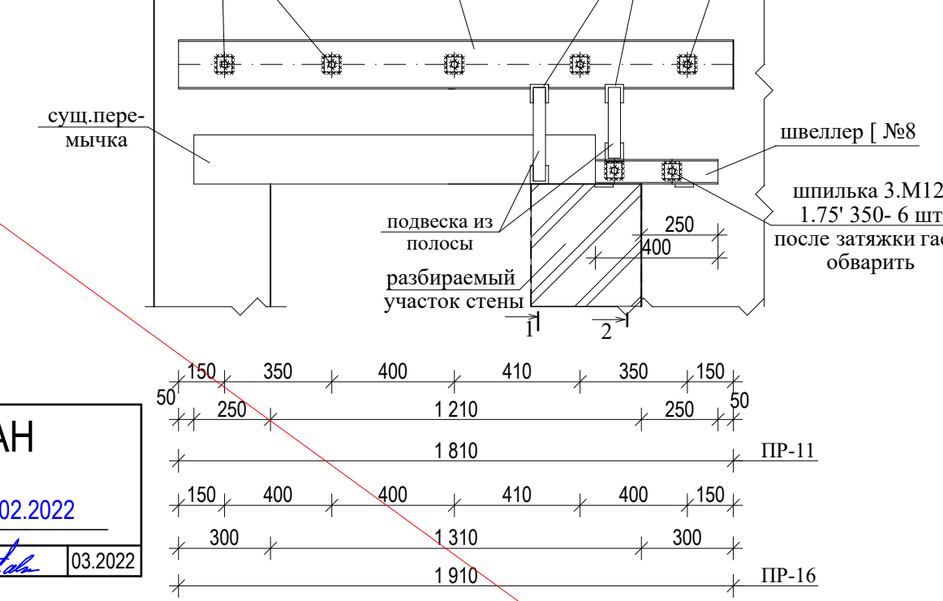

АННУЛИРОВАН

ЗАМЕНЁН Изм.1

РАЗРЕШЕНИЕ № 01-20 от 02.2022

ГИП	Павловский А.В.		03.2022

Согласовано: ЭОМ, ВК, ОВ

Взам. инв. №

Подп. и дата

Инв. № подл.

Изм.	Кол.уч.	Лист	№док.	Подп.	Дата	Заказ: 10-2014			АС
						Капитальный ремонт здания ГУ "Боскольская средняя школа отдела образования акимата Карабалыкского района".			
ГИП		Павловский А.			09.14.	Капитальный ремонт здания школы	Стадия	Лист	Листов
Исполнил		Гукжанова Л.А.			09.14.		РП	34	
Проверил		Павловский А.			09.14.	Спецификации элементов перемычек. Деталь перемещения дверного проема.	ТОО "СтройцентрПлюс" 2014г.		
Норм.контр.		Бокаенко О.О.			09.14.				

Спецификация элементов перемычки на проем ПР-6 (3шт)

Марка поз.	Обозначение	Наименование	Кол-во	Масса общ. кг.	Примечан.
швеллер	ГОСТ8240-97	швеллер [№16 L=1510мм	2	42,91	
шайба	ГОСТ103-76	шайба-пластина -50х50х8	8	1,26	
гайка	ГОСТ 5915-70	гайка 2. М12' 1,75' - 6Н (S18)	8	0,126	
шпилька	ГОСТ 24379.1-80	шпилька 3. М12' 1,75' 200	4	0,72	стена t=250мм

Спецификация элементов перемычки на проем ПР-7 (1шт)

Марка поз.	Обозначение	Наименование	Кол-во	Масса общ. кг.	Примечан.
швеллер	ГОСТ8240-97	швеллер [№16 L=1400мм	2	39,78	
шайба	ГОСТ103-76	шайба-пластина -50х50х8	8	1,26	
гайка	ГОСТ 5915-70	гайка 2. М12' 1,75' - 6Н (S18)	8	0,126	
шпилька	ГОСТ 24379.1-80	шпилька 3. М12' 1,75' 350	4	1,24	стена t=380мм

Спецификация элементов перемычки на проем ПР-8 (3шт)

Марка поз.	Обозначение	Наименование	Кол-во	Масса общ. кг.	Примечан.
швеллер	ГОСТ8240-97	швеллер [№16 L=1510мм	2	42,91	
шайба	ГОСТ103-76	шайба-пластина -50х50х8	8	1,26	
гайка	ГОСТ 5915-70	гайка 2. М12' 1,75' - 6Н (S18)	8	0,126	
шпилька	ГОСТ 24379.1-80	шпилька 3. М12' 1,75' 600	4	2,12	стена t=640мм

Спецификация элементов перемычки на проем ПР-10 (2шт)

Марка поз.	Обозначение	Наименование	Кол-во	Масса общ. кг.	Примечан.
швеллер	ГОСТ8240-97	швеллер [№16 L=1510мм	2	42,91	
шайба	ГОСТ103-76	шайба-пластина -50х50х8	8	1,26	
гайка	ГОСТ 5915-70	гайка 2. М12' 1,75' - 6Н (S18)	8	0,126	
шпилька	ГОСТ 24379.1-80	шпилька 3. М12' 1,75' 350	4	1,24	стена t=380мм

Спецификация элементов перемычки на проем ПР-17 (1шт)

Марка поз.	Обозначение	Наименование	Кол-во	Масса общ. кг.	Примечан.
швеллер	ГОСТ8240-97	швеллер [№16 L=1910мм	2	54,28	
шайба	ГОСТ103-76	шайба-пластина -50х50х8	8	1,26	
гайка	ГОСТ 5915-70	гайка 2. М12' 1,75' - 6Н (S18)	8	0,126	
шпилька	ГОСТ 24379.1-80	шпилька 3. М12' 1,75' 350	4	1,24	стена t=380мм

Спецификация элементов перемычки на проем ПР-18 (1шт)

Марка поз.	Обозначение	Наименование	Кол-во	Масса общ. кг.	Примечан.
швеллер	ГОСТ8240-97	швеллер [№16 L=1910мм	2	54,28	
шайба	ГОСТ103-76	шайба-пластина -50х50х8	8	1,26	
гайка	ГОСТ 5915-70	гайка 2. М12' 1,75' - 6Н (S18)	8	0,126	
шпилька	ГОСТ 24379.1-80	шпилька 3. М12' 1,75' 600	4	2,12	стена t=640мм

Спецификация перемычек

Обозначение	Наименование	Кол шт.	Масса ед.кг.	Масса общ.кг	Примеч.
Серия 1.038.1-1 выпуск 1	1 ПБ 10-1	26	17	442	
Серия 1.038.1-1 выпуск 1	1 ПБ 13-1	15	25	375	
Серия 1.038.1-1 выпуск 1	2 ПБ 16-2	3	64	256	
Серия 1.038.1-1 выпуск 1	2 ПБ 19-3	6	81	405	
Серия 1.038.1-1 выпуск 1	3 ПБ 30-8	2	197	394	

Спецификация элементов перемычки на проем ПР-12 (2шт)

Марка поз.	Обозначение	Наименование	Кол-во	Масса общ. кг.	Примечан.
уголок	ГОСТ 8509-93	уголок 150х10 L=1 210мм	1	27,86	

Спецификация элементов перемычки на проем ПР-15 (1шт)

Марка поз.	Обозначение	Наименование	Кол-во	Масса общ. кг.	Примечан.
уголок	ГОСТ 8509-93	уголок 150х10 L=1 810мм	1	41,67	

Спецификация элементов перемычки на проем ПР-9 (5шт)

Марка поз.	Обозначение	Наименование	Кол-во	Масса общ. кг.	Примечан.
уголок	ГОСТ 8509-93	уголок 150х10 L=1 410мм	1	32,46	

Спецификация элементов перемычки на проем ПР-11 (14шт)

Марка поз.	Обозначение	Наименование	Кол-во	Масса общ. кг.	Примечан.
швеллер	ГОСТ8240-97	швеллер [№16 L=1810мм	2	51,44	
шпилька	ГОСТ 24379.1-80	шпилька 3. М12' 1,75' 350	7	2,17	
шайба	ГОСТ103-76	шайба-пластина -50х50х8	14	2,2	
гайка	ГОСТ 5915-70	гайка 2. М12' 1,75' - 6Н (S18)	14	0,22	
швеллер	ГОСТ8240-97	швеллер [№8 L=400мм	2	5,64	
	ГОСТ 8509-93	⌊50х5, L=100мм	8	3,01	
поперечная планка	ГОСТ103-76	−50х5, L=350мм	3	2,06	
подвеска из полосы	ГОСТ103-76	−50х5, L=300мм	2	1,18	
подвеска из полосы	ГОСТ103-76	−50х5, L=230мм	2	0,91	

1. Спецификация дана на один проем.
2. Перемычки замаркированы на листах АС-30÷32
3. Смотреть совместно с листом АС-17÷20
4. Ведомость перемычек см. лист АС-30.
5. Детали расширение и устройства проемов см. лист АС-33-34.

АННУЛИРОВАН
ЗАМЕНЁН Изм.1
РАЗРЕШЕНИЕ № 01-20 от 02.2022

ГИП	Павловский А.В.		03.2022

Согласовано: ЭОМ, ВК, ОВ

Взам. инв. №

Подп. и дата

Инв. № подл.

Изм.	Кол.уч.	Лист	№док.	Подп.	Дата
ГИП		Павловский А.			09.14.
Исполнил		Гукжанова Л.А.			09.14.
Проверил		Павловский А.			09.14.
Норм.контр.		Боканенко О.О.			09.14.

Заказ: 10-2014 АС

Капитальный ремонт здания ГУ "Боскольская средняя школа отдела образования акимата Карабалыкского района".

Капитальный ремонт здания школы

Стадия	Лист	Листов
РП	34.1	

Спецификации элементов перемычек.

ТОО "СтройцентрПлюс" 2014г.

Обмерочный план чердака

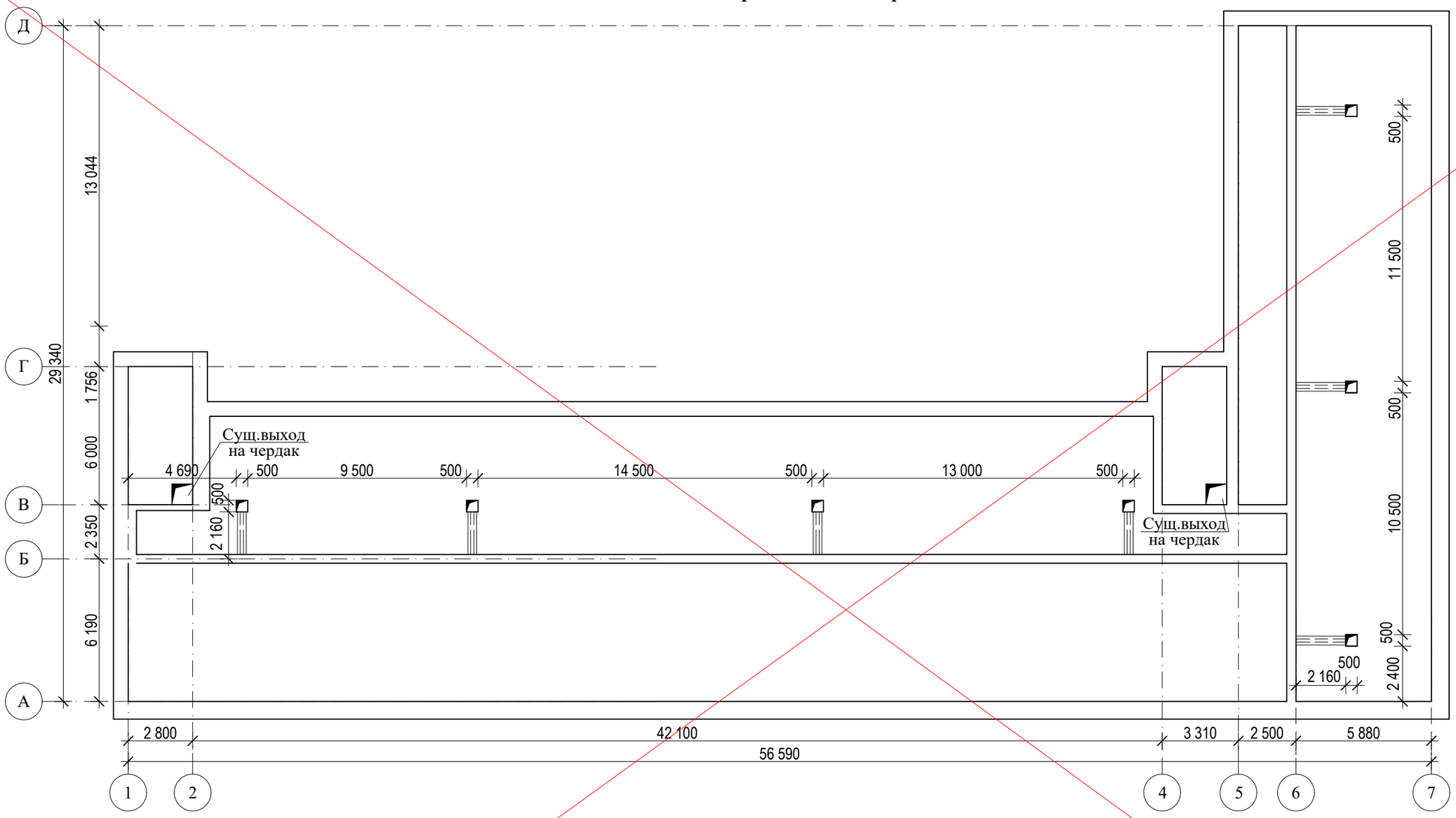

1. Указания по производству работ см. на листе АС -3.
2. Демонтировать сущ. деревянные вент шахты.
3. Прочистить вентеляционные каналы.

АННУЛИРОВАН

Изм.1

РАЗРЕШЕНИЕ № 01-20 от 02.2022

ГИП	Павловский А.В.	03.2022

Изм.	Колуч.	Лист	№док.	Подп.	Дата	Заказ: 10-2014	АС
						Капитальный ремонт здания ГУ "Боскольская средняя школа отдела образования акимата Карабалыкского района".	
						Капитальный ремонт здания школы	Стадия: РП; Лист: 35; Листов:
ГИП		Павловский А.			09.14.		
Исполнил		Тукжанова Л.А.			09.14.	Обмерочный план чердака	ТОО "СтройцентрПлюс" 2014г.
Проверил		Павловский А.			09.14.		
Норм.контр.		Боканенко О.О.			09.14.		

Согласовано: ЭОМ, ВК, ОВ

Взам. инв. №

Подп. и дата

Инв. № подл.

Обмерочный план кровли

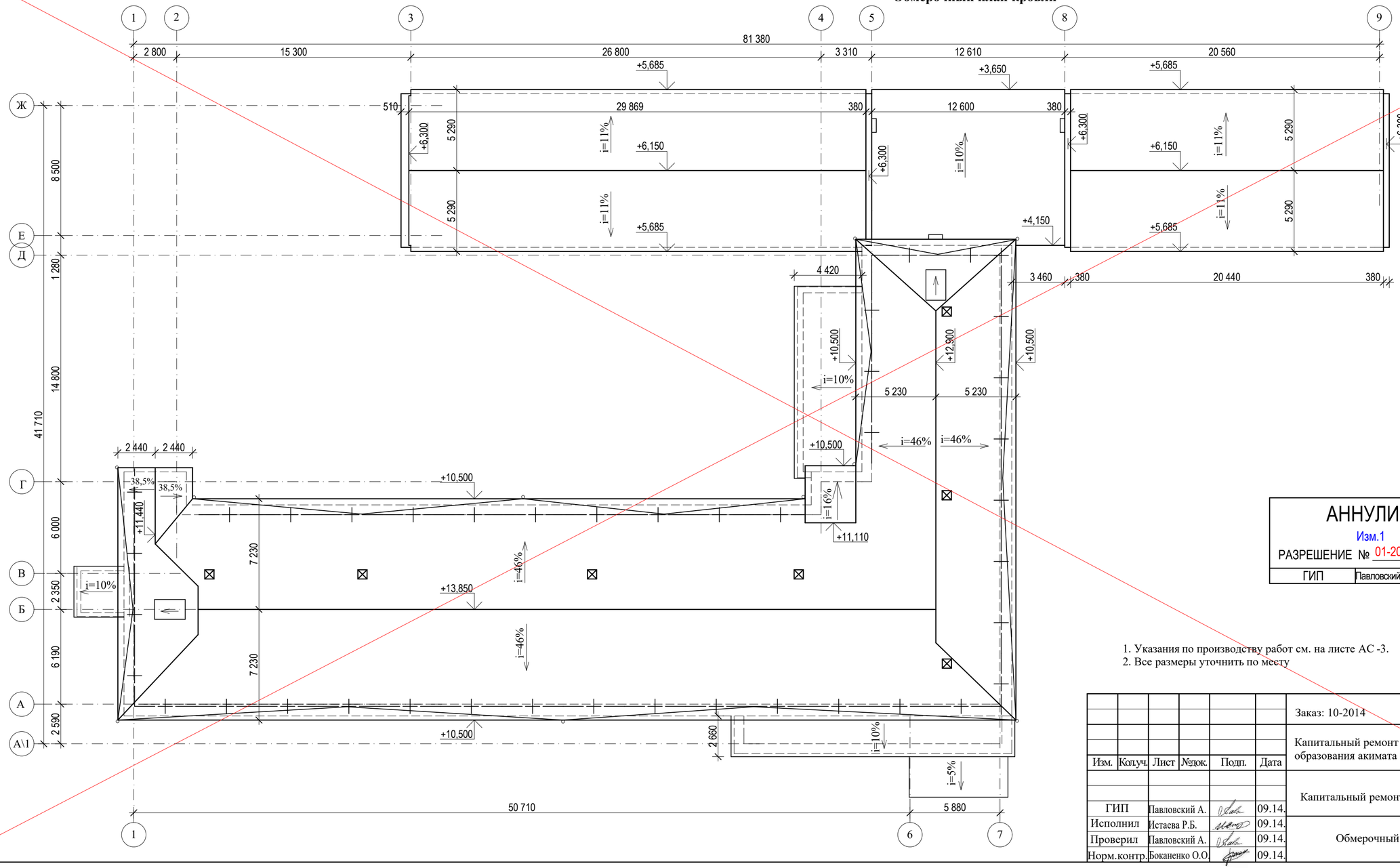

АННУЛИРОВАН

Изм.1

РАЗРЕШЕНИЕ № 01-20 от 02.2022

ГИП	Павловский А.В.		03.2022

1. Указания по производству работ см. на листе АС -3.
2. Все размеры уточнить по месту

Изм.	Колуч.	Лист	№док.	Подп.	Дата	Заказ: 10-2014	АС
						Капитальный ремонт здания ГУ "Боскольская средняя школа отдела образования акимата Карабалыкского района"	
ГИП		Павловский А.			09.14.	Капитальный ремонт здания школы	Стадия: РП; Лист: 36; Листов:
Исполнил		Истаева Р.Б.			09.14.		
Проверил		Павловский А.			09.14.	Обмерочный план кровли	ТОО "СтройцентрПлюс" 2014г.
Норм.контр.		Боканенко О.О.			09.14.		

Согласовано

Взам. инв. №

Подп. и дата

Инв. № подл.

План чердака

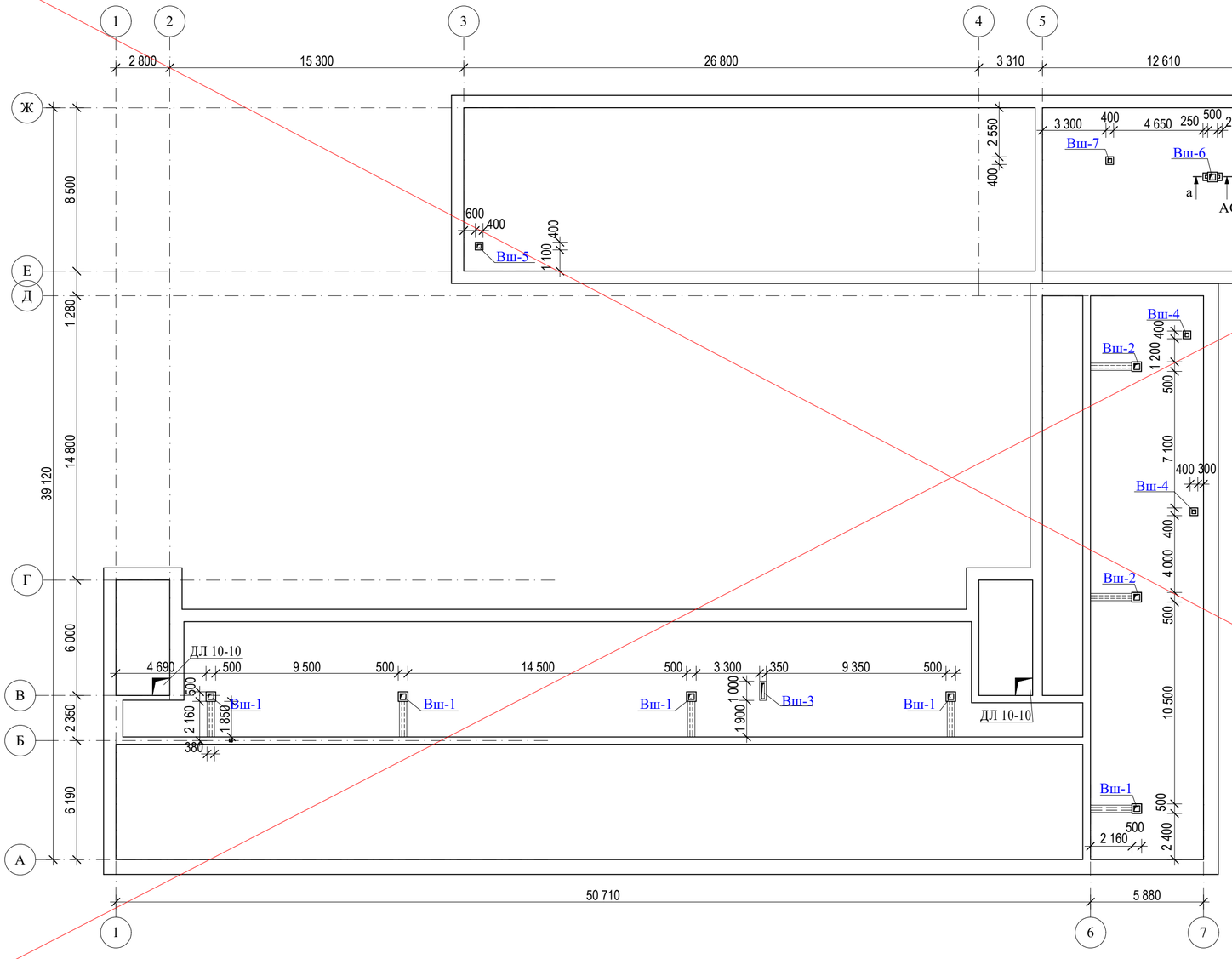

1. Указания по производству работ см. на листе АС -3.
2. Пароизоляция по Ж/Б плитам: из 1-го слоя рубероида РПП-400 по ГОСТ 10923-2006 на битумной мастике МБК-Г-85 по ГОСТ 2889-80 укладывается по периметру чердака вдоль наружных стен шириной 1000 мм, под утеплитель, с заведением ее на утеплитель также на ширину 1000 мм. и по швам плит перекрытия шириной 250 мм. S=2449,34 м^2
3. Вентшахты разработаны на л. АС-62÷63.
3. Спецификацию кровли см АС-41.
4. Привязку вентшахт и их сечение уточнить после демонтажа, согласно существующих отверстий в чердачном перекрытии.
5. По периметру вентшахт выполнить пароизоляцию из 2-х слоев рубероида РПП-400 ГОСТ 10923-06 на битумной мастике МБК-Г-80 согласно рабочему чертежу, S $_{1\ слоя}$ = 14,5 м^2. Ширину полос пароизоляции выполнить равной толщине кирпичных стенок воздуховодов.
6. Стенки горизонтального воздуховода толщ. 120мм выполнить из кирпича марки КР-р-по 250х120х65/1НФ/100/2,0/35 ГОСТ 530-2012 на растворе М50 высотой 300 мм. Площадь кирпичной кладки вентиляционных каналов составляет 16,86 м^2.
7.Крепление дерев.коробов вентшахт к кирпичной кладке производить через уголки 50х3,L=100 мм саморезами. Внутренний металлический короб вентшахты крепить к деревянному каркасу уголками 40х3 по ГОСТ 19771-93.
10. Поддоны в вентшахтах выполнить из оцинкованной листовой стали толщ. 3мм, высотой 100мм ГОСТ19904-90 по внутреннему размеру сечения вентшахт, S$_{стали}$ = 28,5 м^2. Зазоры между стенками поддона и вентшахты заделать тиоколовой мастикой на всю высоту.
8. Зонты для вентшахт выполнить см.раздел ОВ. К венткоробам зонты крепить при помощи сварки к стальному уголку сечением 50х3 мм .
9. По наружному периметру, выше ската кровли, венткороба обить окрашенной в заводских условиях кровельной листовой сталью толщиной 0,7 мм.
10. Норму расхода стали для облицовки вентиляционных каналов принять 1,13 на кв. м. покрытия.
11. Площадь оштукатуриваемой поверхности горизонтальных вентиляционных каналов по сетке 2-20-2,0-0 ГОСТ 5336-80* S= 14,5 м^2
12. Поверх защитного слоя утеплителя уложить ходовые доски толщиной 25мм и шириной 400мм.V=0,9 м^3
13. Качество древесины должно соответствовать ГОСТ 8486 - 86*, ГОСТ 6782 - 87. Элементы деревянных конструкций выполнить из древесины хвойных пород с влажностью не более 20%. Качество древесины должно соответствовать требованиям ГОСТ8486-86*, ГОСТ6782-87. Для защиты деревянных элементов от гниения и для снижения горючести древесины все деревянные элементы обработать огнебиозащитным покрытием "Пирилакс" - 3000.
14. Гвозди для крепления деревянных элементов принимать по ГОСТ 4028-63*.

АННУЛИРОВАН

Изм.1

РАЗРЕШЕНИЕ № 01-20 от 02.2022

ГИП	Павловский А.В		03.2022

Согласовано

Взам. инв. №

Подп. и дата

Инв. № подл.

Изм.	Кол.уч.	Лист	№док.	Подп.	Дата	Заказ: 10-2014			АС
						Капитальный ремонт здания ГУ "Боскольская средняя школа отдела образования акимата Карабалыкского района"			
ГИП		Павловский А.			09.14.	Капитальный ремонт здания школы	Стадия	Лист	Листов
							РП	37	
Исполнил		Истаева Р.Б.			09.14.	План чердака	ТОО "СтройцентрПлюс" 2014г.		
Проверил		Павловский А.			09.14.				
Норм.контр.		Боканенко О.О.			09.14.				

План кровли

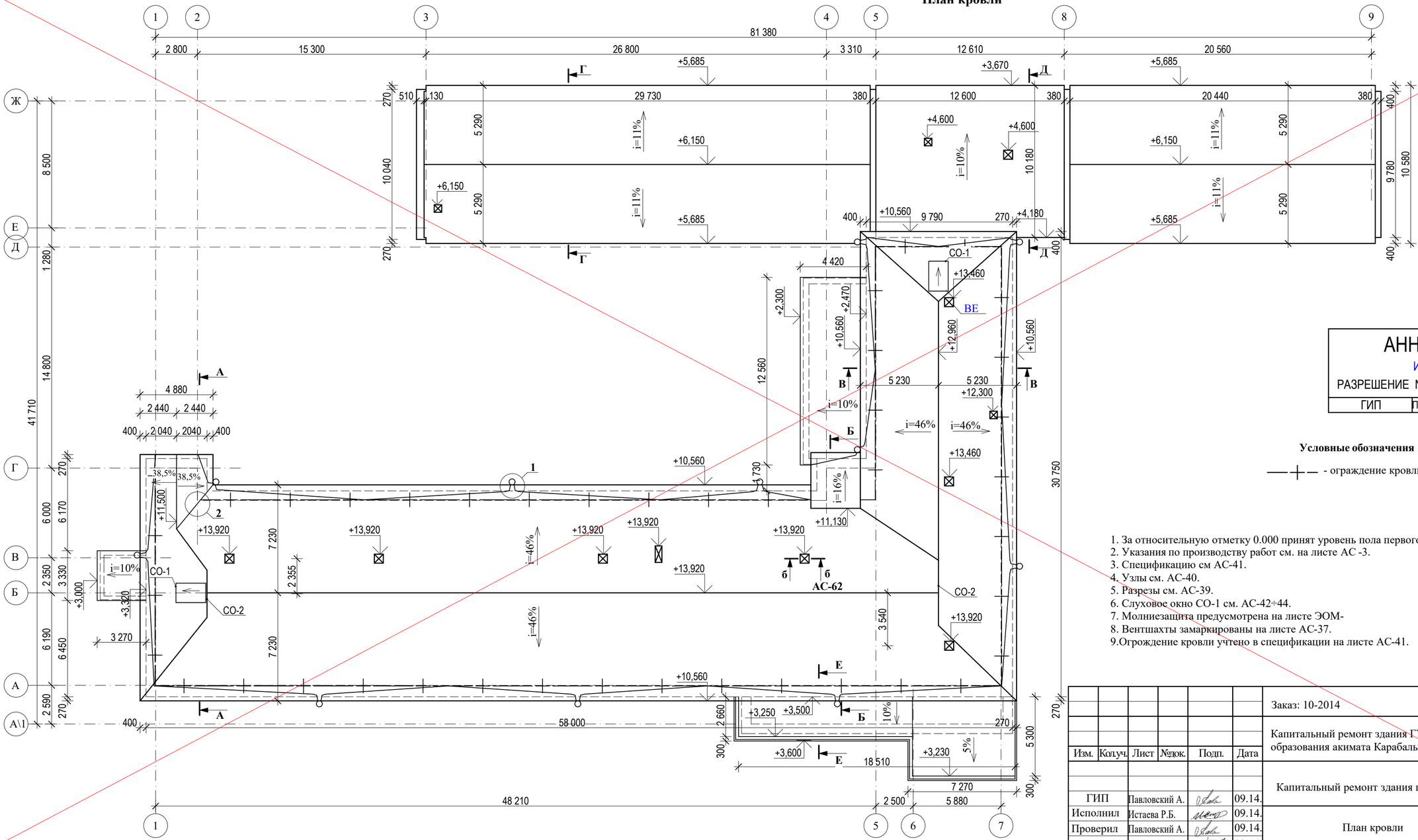

АННУЛИРОВАН

Изм.1

РАЗРЕШЕНИЕ № 01-20 от 02.2022

ГИП	Павловский А.В.		03.2022

Условные обозначения

—+— - ограждение кровли

1. За относительную отметку 0.000 принят уровень пола первого этажа
2. Указания по производству работ см. на листе АС -3.
3. Спецификацию см АС-41.
4. Узлы см. АС-40.
5. Разрезы см. АС-39.
6. Слуховое окно СО-1 см. АС-42÷44.
7. Молниезащита предусмотрена на листе ЭОМ-
8. Вентшахты замаркированы на листе АС-37.
9. Ограждение кровли учтено в спецификации на листе АС-41.

Согласовано: ЭОМ, ВК, ОВ

Взам. инв. №

Подп. и дата

Инв. № подл.

Заказ: 10-2014 АС

Капитальный ремонт здания ГУ "Боскольская средняя школа отдела образования акимата Карабалыкского района"

Изм.	Колуч.	Лист	№док.	Подп.	Дата

ГИП	Павловский А.		09.14.	Капитальный ремонт здания школы
Исполнил	Истаева Р.Б.		09.14.	
Проверил	Павловский А.		09.14.	План кровли
Норм.контр.	Бокаенко О.О		09.14.	

Стадия	Лист	Листов
РП	38	

ТОО "СтройцентрПлюс" 2014г.

А-А

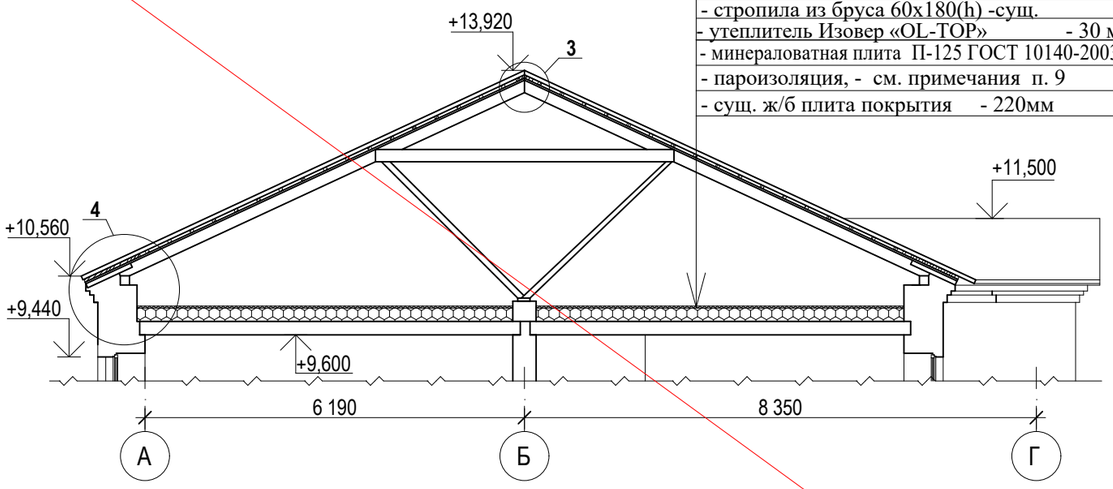

-металлочерепица-оциннков.лист с порошковым покрытием
- обрешетка из бруса 60х50(h)(шаг 400мм)
- контрейка 50х30(h)
- антиконденсатная пленка Антикон 130 УФ
- стропила из бруса 60х180(h) -сущ.
- утеплитель Изовер «OL-TOP» - 30 мм
- минераловатная плита П-125 ГОСТ 10140-2003- 220мм
- пароизоляция, - см. примечания п. 9
- сущ. ж/б плита покрытия - 220мм

Д-Д

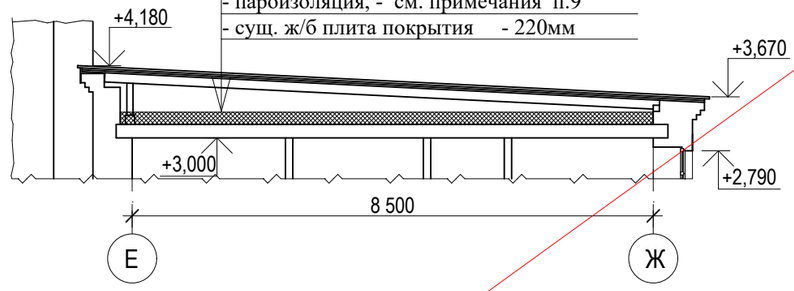

- профлист с полимерным покрытием НС 35-1000-0,7
- обрешетка ПШ-28-1,0
- антиконденсатная пленка Антикон 130 УФ
- стропила из бруса 60х120(h) -сущ.
- утеплитель Изовер «OL-P» - 190 мм
- пароизоляция, - см. примечания п.9
- сущ. ж/б плита покрытия - 220мм

Е-Е

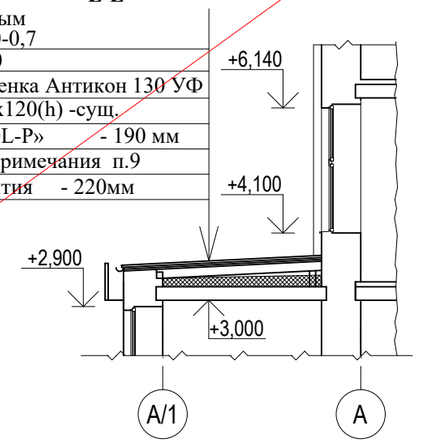

- профлист с полимерным покрытием НС 35-1000-0,7
- обрешетка ПШ-28-1,0
- антиконденсатная пленка Антикон 130 УФ
- стропила из бруса 60х120(h) -сущ.
- утеплитель Изовер «OL-P» - 190 мм
- пароизоляция, - см. примечания п.9
- сущ. ж/б плита покрытия - 220мм

Б-Б

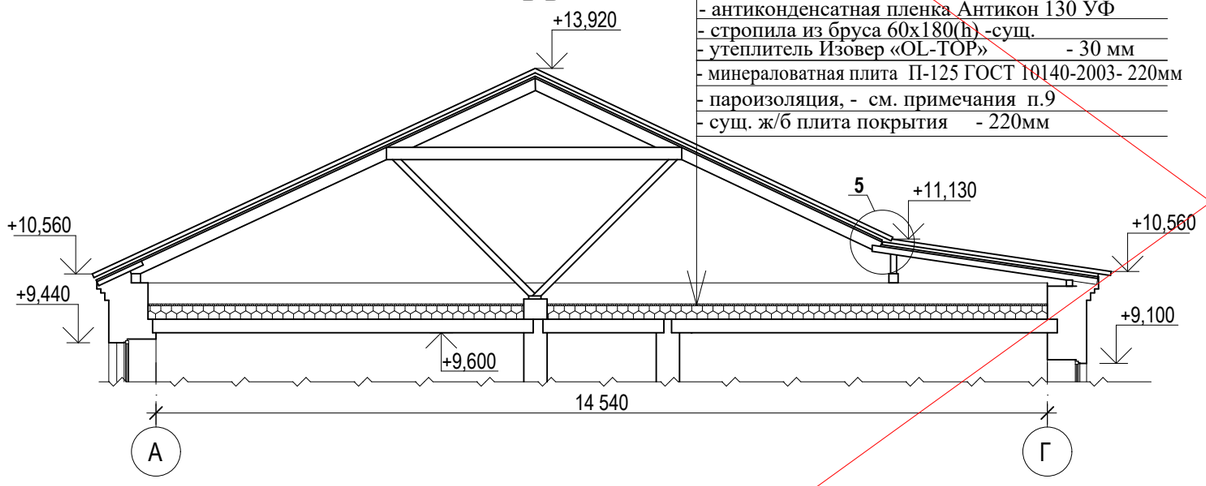

-металлочерепица-оциннков.лист с порошковым покрытием
- обрешетка из бруса 60х50(h)(шаг 400мм)
- контрейка 50х30(h)
- антиконденсатная пленка Антикон 130 УФ
- стропила из бруса 60х180(h) -сущ.
- утеплитель Изовер «OL-TOP» - 30 мм
- минераловатная плита П-125 ГОСТ 10140-2003- 220мм
- пароизоляция, - см. примечания п.9
- сущ. ж/б плита покрытия - 220мм

Г-Г

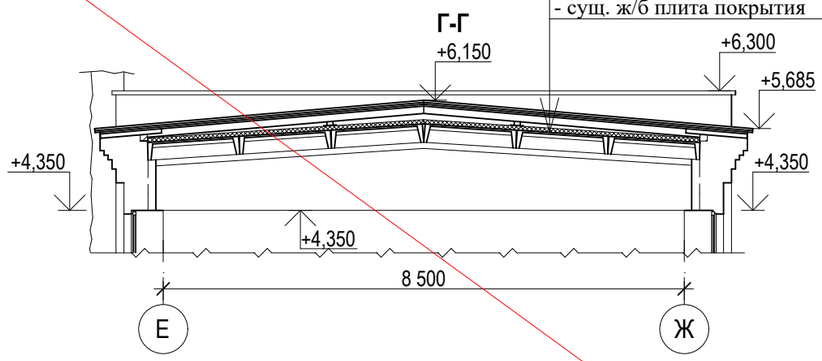

- профлист с полимерным покрытием НС 35-1000-0,7
- обрешетка ПШ-28-1,0
- антиконденсатная пленка Антикон 130 УФ
- стропила из бруса 60х120(h) -сущ.
- утеплитель Изовер «OL-P» - 190 мм
- пароизоляция, - см. примечания п.9
- сущ. ж/б плита покрытия - 220мм

В-В

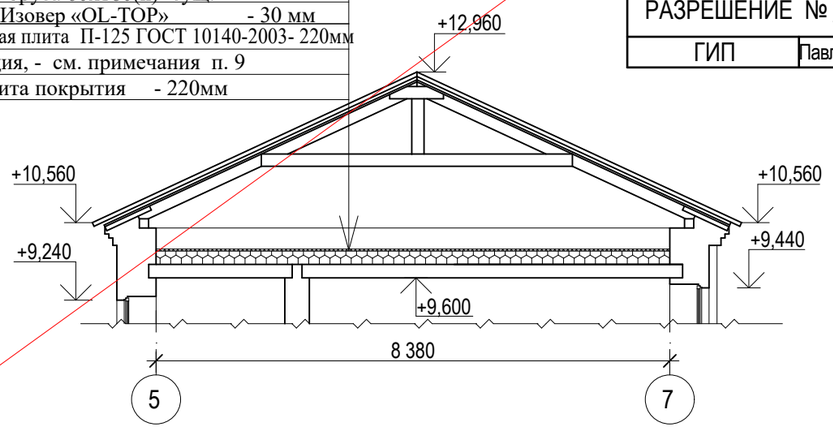

-металлочерепица-оциннков.лист с порошковым покрытием
- обрешетка из бруса 60х50(h)(шаг 400мм)
- контрейка 50х30(h)
- антиконденсатная пленка Антикон 130 УФ
- стропила из бруса 60х180(h) -сущ.
- утеплитель Изовер «OL-TOP» - 30 мм
- минераловатная плита П-125 ГОСТ 10140-2003- 220мм
- пароизоляция, - см. примечания п. 9
- сущ. ж/б плита покрытия - 220мм

АННУЛИРОВАН

Изм.1

РАЗРЕШЕНИЕ № 01-20 от 02.2022

ГИП	Павловский А.В		03.2022

1. За относительную отметку 0.000 принят уровень пола первого этажа
2. Указания по производству работ см. на листе АС -3.
3. Спецификацию см АС-41.
4. Узлы см. АС-40.
5. Слуховое окно СО-1 см. АС-42÷44.
6. Молниезащита предусмотрена на листе ЭОМ-
7. Разрезы замаркированы на листе АС-38
8. Огреждение кровли учтено в спецификации на листе АС-41
9. Пароизоляция по Ж/Б плитам: из 1-го слоя рубероида РПП-400 по ГОСТ 10923-2006 на битумной мастике МБК-Г-85 по ГОСТ 2889-80 укладывается по периметру чердака вдоль наружных стен шириной 1000 мм. под утеплитель, с заведением ее на утеплитель также на ширину 1000 мм. и по швам плит перекрытия шириной 250 мм.

Изм.	Кол.уч.	Лист	№док.	Подп.	Дата
ГИП		Павловский А.			09.14.
Исполнил		Тукжанова Л.А.			09.14.
Проверил		Павловский А.			09.14.
Норм.контр.		Боканенко О.О.			09.14.

Заказ: 10-2014 АС

Капитальный ремонт здания ГУ "Боскольская средняя школа отдела образования акимата Карабалыкского района".

Капитальный ремонт здания школы

Стадия	Лист	Листов
РП	39	

Разрезы А-А, Б-Б, В-В, Г-Г, Д-Д.

ТОО "СтройцентрПлюс" 2014г.

Согласовано: ЭОМ, ВК, ОВ

Взам. инв. №

Подп. и дата

Инв. № подл.

АННУЛИРОВАН

Изм.1

РАЗРЕШЕНИЕ № 01-20 от 02.2022

ГИП	Павловский А.В		03.2022

1

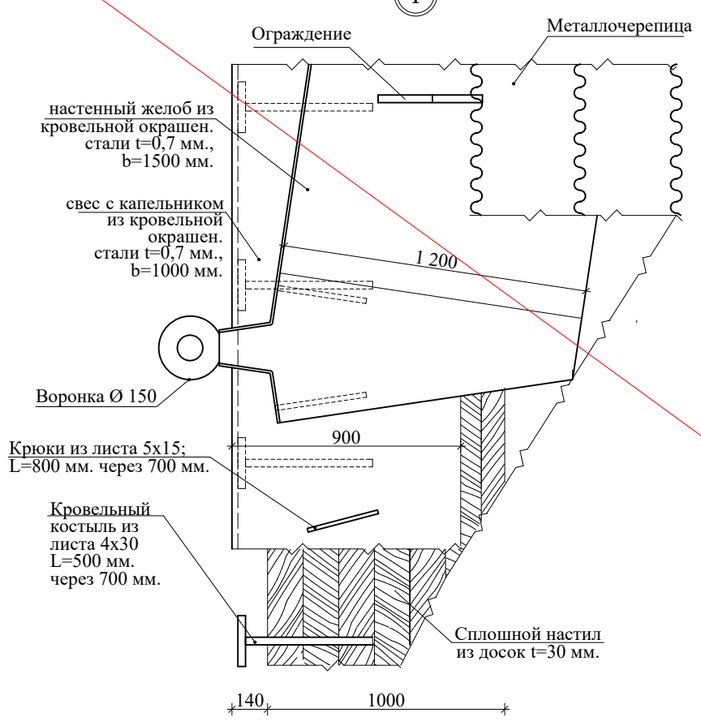

2

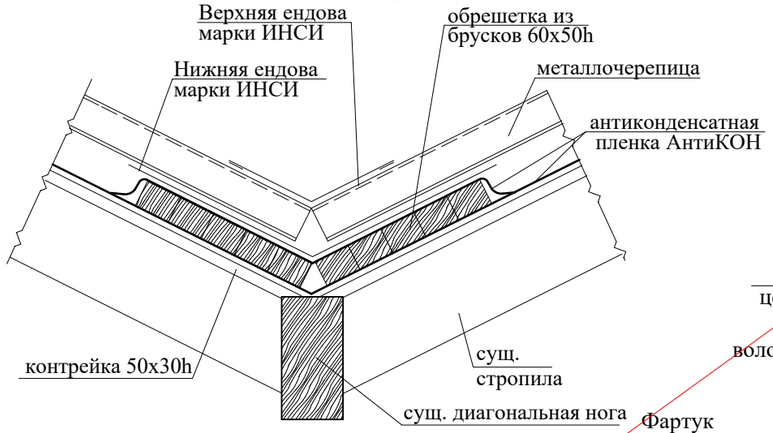

3

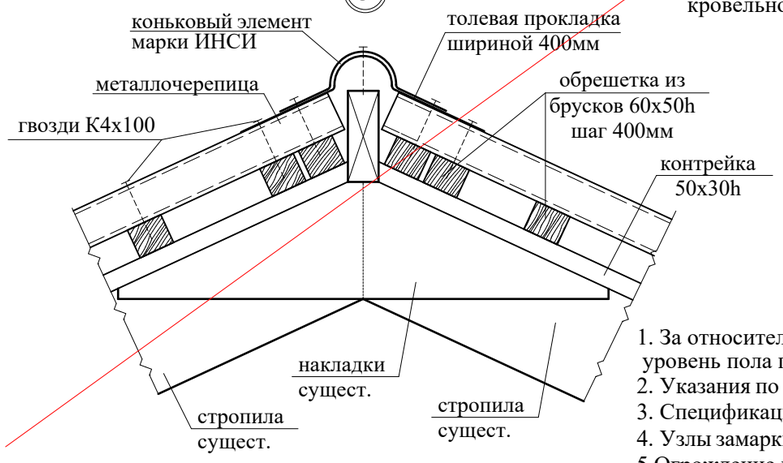

4

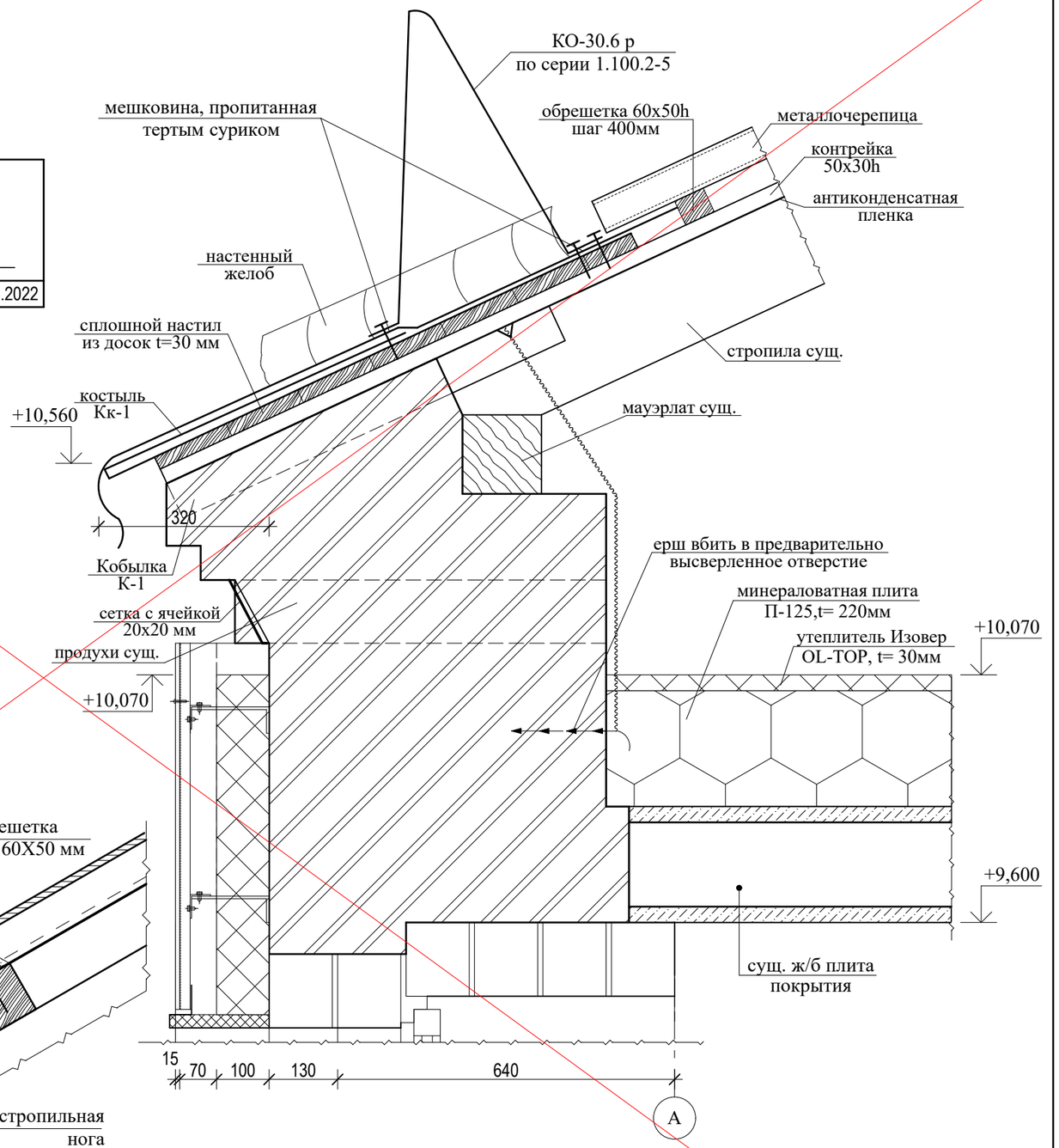

5

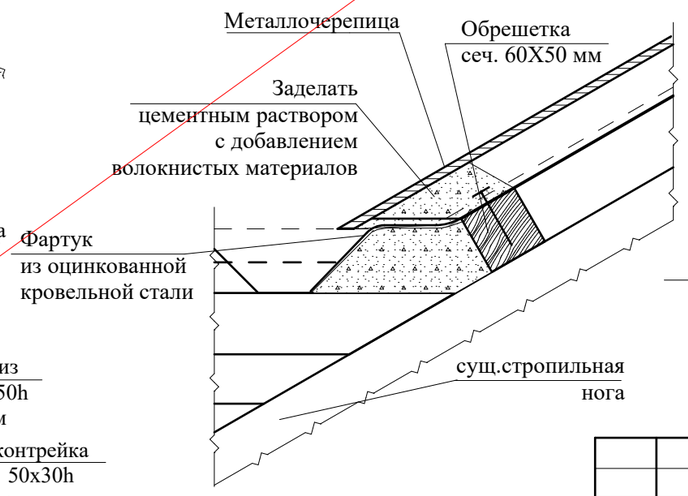

1. За относительную отметку 0.000 принят уровень пола первого этажа.
2. Указания по производству работ см. на листе АС -3.
3. Спецификацию см АС-41.
4. Узлы замаркированы на листе АС-38÷39.
5.Огрождение кровли учтено в спецификации на листе АС-41.

Изм.	Кол.уч.	Лист	№док.	Подп.	Дата
ГИП		Павловский А.			09.14.
Исполнил		Тукжанова Л.А.			09.14.
Проверил		Павловский А.			09.14.
Норм.контр.		Боканенко О.О.			09.14.

Заказ: 10-2014 АС

Капитальный ремонт здания ГУ "Боскольская средняя школа отдела образования акимата Карабалыкского района".

Капитальный ремонт здания школы

Стадия	Лист	Листов
РП	40	

Узлы 1, 2, 3, 4, 5.

ТОО "СтройцентрПлюс" 2014г.

Согласовано: ЭОМ, ВК, ОВ

Взам. инв. №

Подп. и дата

Инв. № подл.

Общая спецификация кровли

Марка поз.	Обозначение	Наименование	Кол-во	Масса ед., кг	Масса общ., кг	Примечание
		Металлочерепица BANGA (МЧ66)	1311,0			площадь кровельного покрытия
		Профлист с полимерным покрытием НС 35-1000-0,7	761,5			площадь кровельного покрытия
		Пленка "Антикон 130 УФ" м^2	1904,0			площадь покрытия
	ГОСТ 10923-2006	Пароизоляция рубероид РПП-400 м^2	1961,5			площадь покрытия
	ГОСТ 9573-96	Минераловатная плита П-125,t= 220мм м^2	805,24			
		"Isover OL-TOP", t= 30мм м^2	805,24			
		"Isover OL-P", t= 190мм м^2	564,61			
	ГОСТ 8486-86*	обрешетка-брус 60х50, $L_{общ}$=3560м			10,7	шаг 400 мм
	"ИНСИ"	обрешетка-ПШ-28-1,0 м.п.	1704,2			шаг 400 мм
	ГОСТ 8486-86*	контррейка 50х30, $L_{общ}$=2129,0м			3,19	
	"ИНСИ"	коньковый элемент (в том числе на профлист) м.п.	115,5/ 50,5			
	ИНСИ	Нижняя ендова	м.п.	14,0		
	ИНСИ	Верхняя ендова	м.п.	14,0		
	ГОСТ 5781-82*	2 Ø 4 А I $L_{общ}$= 185м			72,86	скрутка из проволоки
	ГОСТ 5781-82*	Ø 10 А III L=200 мм.	184	0,124	22,82	Ерш
	ГОСТ 14918-80*	Кровельная окрашен. сталь t=0,7 мм., b=1000 мм. м^2	188,5	-	0,132	свес с капельником (плоский лист с полим.покрытием)
	ГОСТ 14918-80*	Кровельная окрашен. сталь t=0,7 мм., b=1500 мм. м^2	247,7	-	0,174	настенный желоб плоский лист с полим.покрытием
	ГОСТ 8486-86*	Сплошной настил 150х30(h) мм. м^2	188,5		9,9	
	ГОСТ 14918-80*	Лист 5х15, L=800 мм	260	0,471	122,46	крюк шаг 700 мм.
		Ухват со штырем	**85**	**1,12**	**95,2**	
	ГОСТ 19903-74*	- 4х30, L=310 мм. оцикованный кг	2	0,29	0,58	
	ГОСТ 5781-82*	Ø 14 А III L=450 мм. кг	1	0,54	0,54	
	ИНСИ	Сетка 150х150 мм с ячейкой 20х20 мм шт	150			для продухов
	ИНСИ	Водосточные трубы Ø120 мм, м/п	92,0			
	ИНСИ	Колено Ø120 мм,	22			
	ИНСИ	Воронки Ø150 мм,	11			
	ИНСИ	Сливы Ø120 мм,	11			
		Ограждение L=168,0 м				
	серия 1.100.2-5 в.1	ограждение КО-30.6 р	56 шт.	13,95 кг	781,2	
		Кровельный костыль КК-1	**260**	**0,69**	**179,4**	шаг 700мм
1	ГОСТ 19903-74*	- 4х30, L=200 мм. оцикованный	1	0,19	0,19	
2	ГОСТ 19903-74*	- 4х30, L=520 мм. оцикованный	1	0,50	0,50	

Общая спецификация кровли

Марка поз.	Обозначение	Наименование	Кол-во	Масса ед., кг	Масса общ., кг	Примечание
	серия 1.100.2-5 в.1	Лестница-стремянка ЛВ-6.12-1	3 шт.	11,72 кг	35,16 кг	
	серия 1.100.2-5 в.1	Лестница-стремянка ЛВ-6.27-1	2 шт.	27,38 кг	54,76 кг	
	ГОСТ 14918-80*	доска 400х25(h) мм, м.п.	130,0		1,32 м^3	ходовые доски
	ГОСТ 14918-80*	доска 400х25(h) мм, м^2	9,2		0,23 м^3	обшивка фронтона по оси **Г** и оси **1**
		профлист оцинкованый с полимерным покрытием ПС-13 тип 2а м^2	11,9			
	ГОСТ 14918-80*	лобовая доска 150х25(h) мм, м^2	2,7		0,068	
	ГОСТ 24698-81	ДЛ 10-10	2 шт.			см. план чердака
		Пожарная лестница				
	серия 1.159.2-КР-1	ЛСП-3	1	84,9		
	серия 1.159.2-КР-1	ЛСП-12	2	84,2	168,4	
		Лестница из вентиляционной Л-1				
Пл-1	серия 1.450.3-7.94 в.2	площадка ПГФ-9.9	1	51,6		
Л-1	серия 1.450.3-7.94 в.2	лестница ЛГФ45-36.9	1	261,8		
ОГ-1	серия 1.450.3-7.94 в.2	огрождение ОПТГ-12.9	1	18,6		
ОГ-2	серия 1.450.3-7.94 в.2	огрождение ОПБГ-12.9	1	18,6		
ОГ-3	серия 1.450.3-7.94 в.2	огрождение ОЛГ-45-12-36	1	38,7		

АННУЛИРОВАН

Изм.1

РАЗРЕШЕНИЕ № 01-20 от 02.2022

ГИП	Павловский А.В.		03.2022

Согласовано: ЭОМ, ВК, ОВ

Взам. инв. №

Подп. и дата

Инв. № подл.

Изм.	Кол.уч.	Лист	№док.	Подп.	Дата
ГИП		Павловский А.			09.14.
Исполнил		Тукжанова Л.А.			09.14.
Проверил		Павловский А.			09.14.
Норм.контр.		Боканенко О.О.			09.14.

Заказ: 10-2014 АС

Капитальный ремонт здания ГУ "Боскольская средняя школа отдела образования акимата Карабалыкского района".

Капитальный ремонт здания школы	Стадия	Лист	Листов
	РП	41	
Спецификация элементов кровли	ТОО "СтройцентрПлюс" 2014г.		

а-а

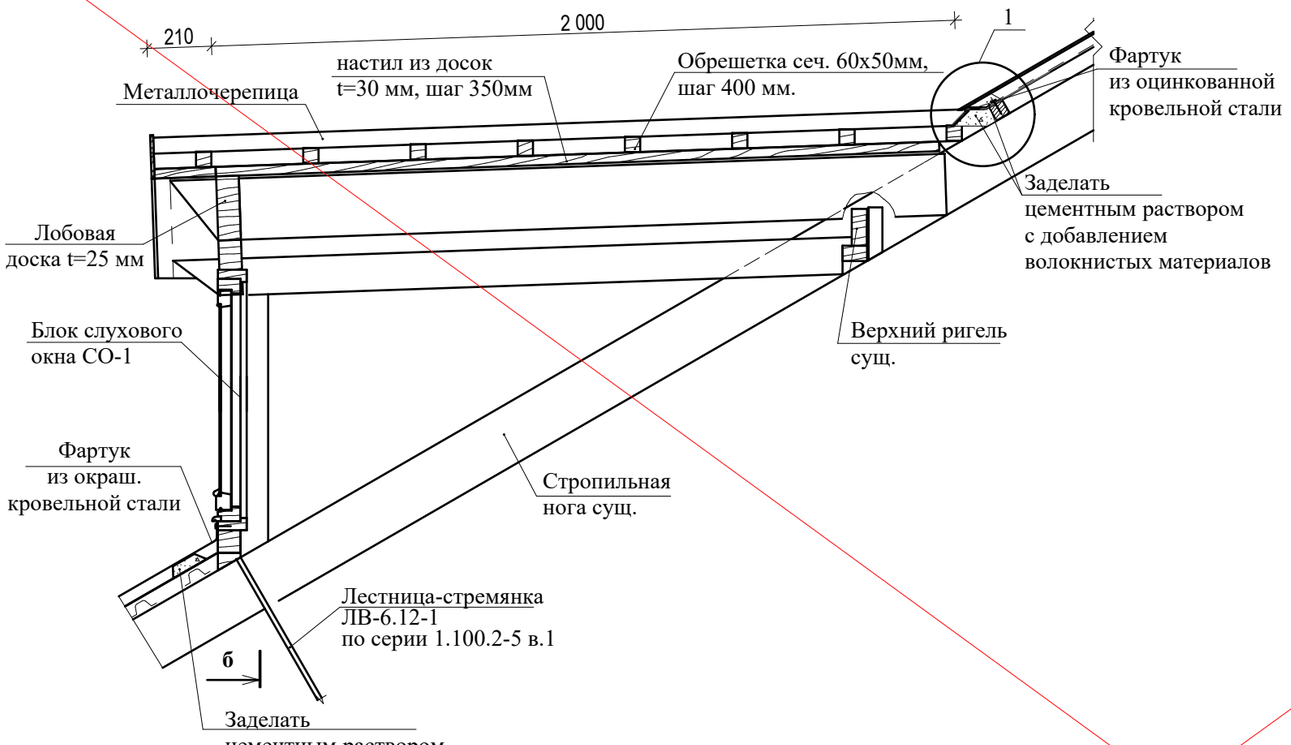

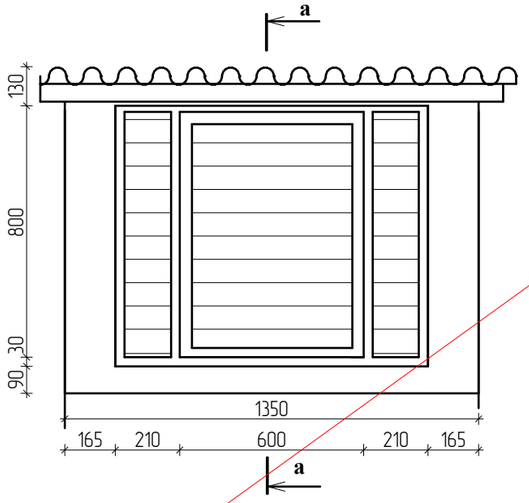

б-б

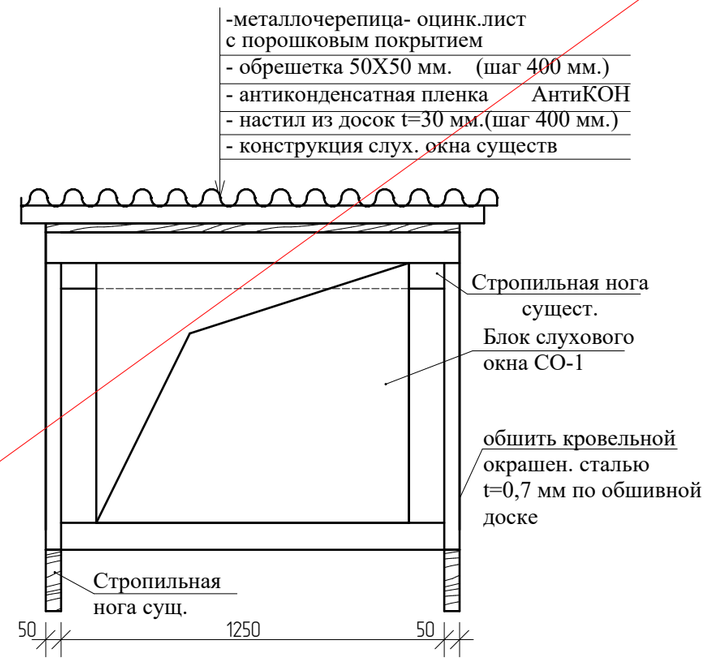

АННУЛИРОВАН

Изм.1

РАЗРЕШЕНИЕ № 01-20 от 02.2022

ГИП	Павловский А.В.		03.2022

1. За относительную отметку 0.000 принят уровень пола первого этажа.
2. Слуховое окно замаркировано на л. АС-38.
3. Указания по производству работ см. на листе АС-3.
4. Спецификацию см АС-41.

Изм.	Кол.уч.	Лист	№док.	Подп.	Дата	Заказ: 10-2014	АС
						Капитальный ремонт здания ГУ "Боскольская средняя школа отдела образования акимата Карабалыкского района".	
ГИП		Павловский А.			09.14.	Капитальный ремонт здания школы	Стадия: РП; Лист: 42; Листов:
Исполнил		Гукжанова Л.А.			09.14.		
Проверил		Павловский А.			09.14.	Слуховое окно. сечения а-а, б-б.	ТОО "СтройцентрПлюс" 2014г.
Норм.контр.		Боканенко О.О.			09.14.		

Согласовано: ЭОМ, ВК, ОВ

Взам. инв. №

Подп. и дата

Инв. № подл.

Блок слухового окна СО-1

В-В

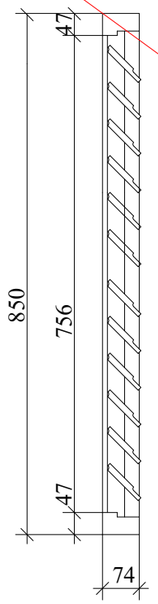

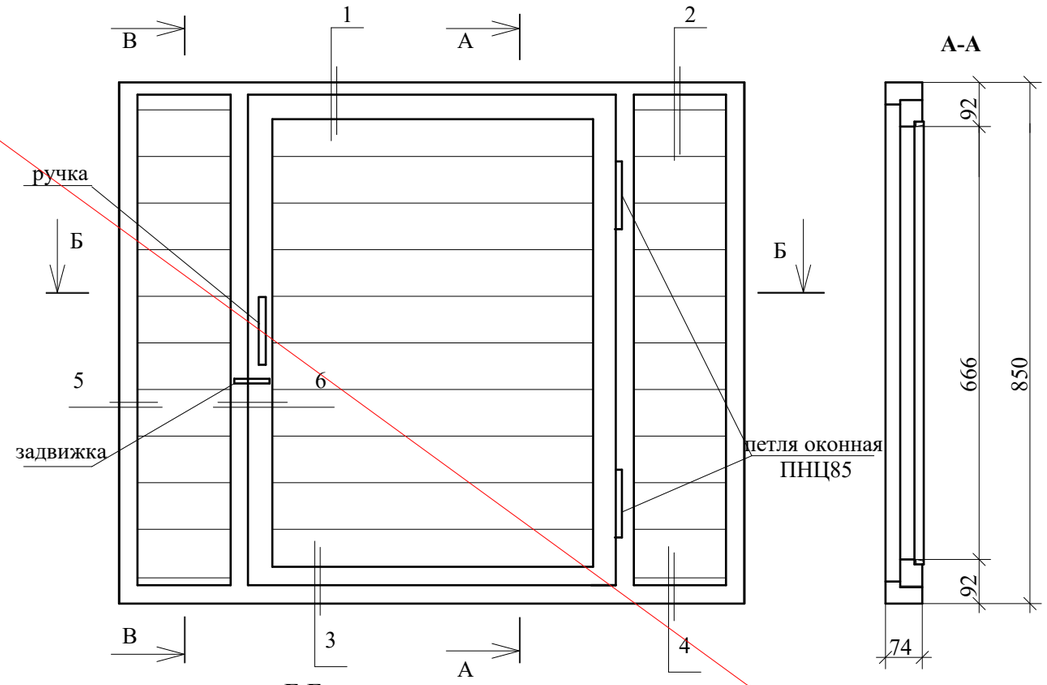

А-А

Б-Б

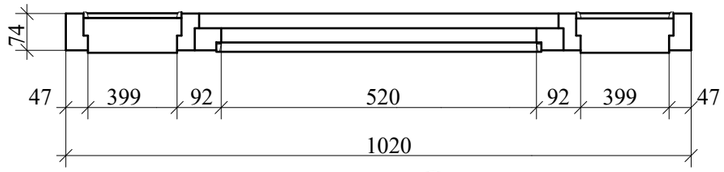

1

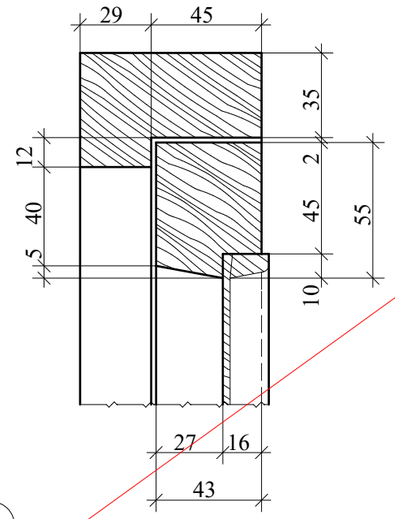

2

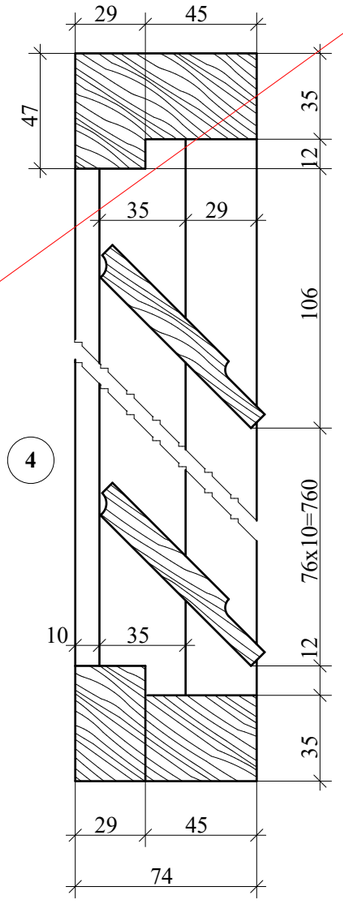

3

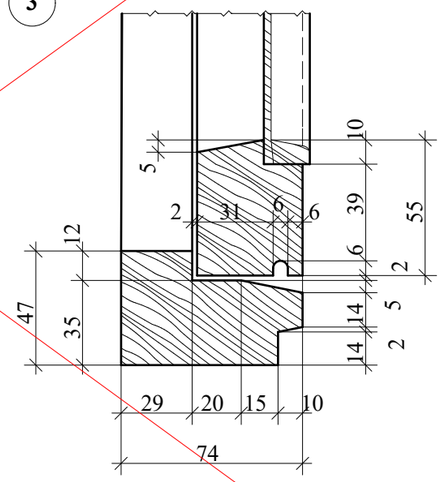

4

5

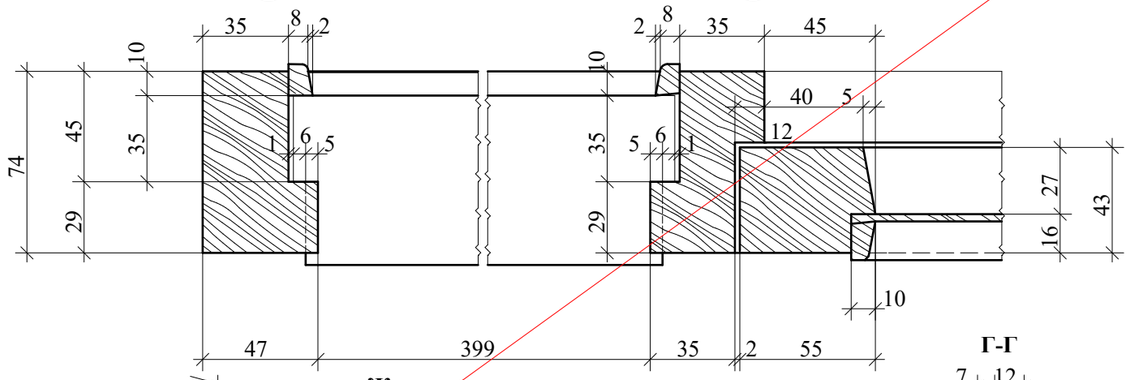

6

Жалюзи

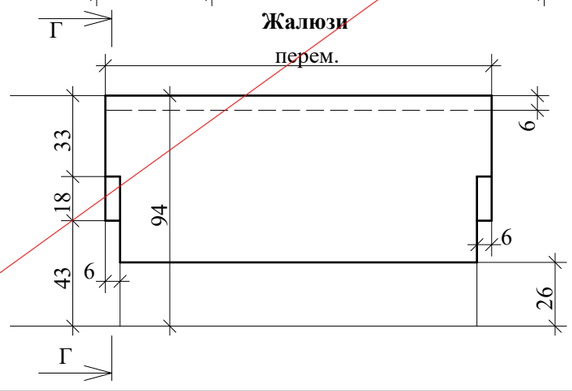

Г-Г

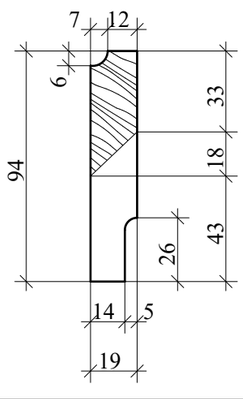

1. Слуховое окно замаркировано на л. АС-38
2. Указания по производству работ см. на листе АС -3.
3. Спецификацию см АС-44

АННУЛИРОВАН

Изм.1

РАЗРЕШЕНИЕ № 01-20 от 02.2022

ГИП	Павловский А.В.		03.2022

Согласовано: ЭОМ, ВК, ОВ

Взам. инв. №

Подп. и дата

Инв. № подл.

Изм.	Кол.уч.	Лист	№док.	Подп.	Дата
ГИП		Павловский А.			09.14.
Исполнил		Гукжанова Л.А.			09.14.
Проверил		Павловский А.			09.14.
Норм.контр.		Боканенко О.О.			09.14.

Заказ: 10-2014 АС

Капитальный ремонт здания ГУ "Боскольская средняя школа отдела образования акимата Карабалыкского района".

Капитальный ремонт здания школы

Стадия	Лист	Листов
РП	43	

Блок слухового окна СО-1

ТОО "СтройцентрПлюс" 2014г.

Блок слухового окна СО - 2

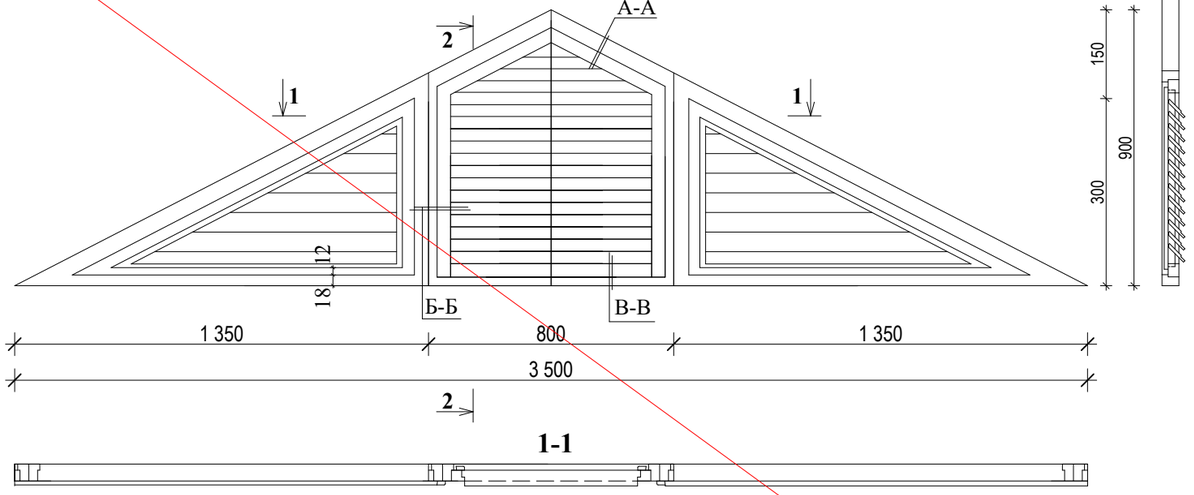

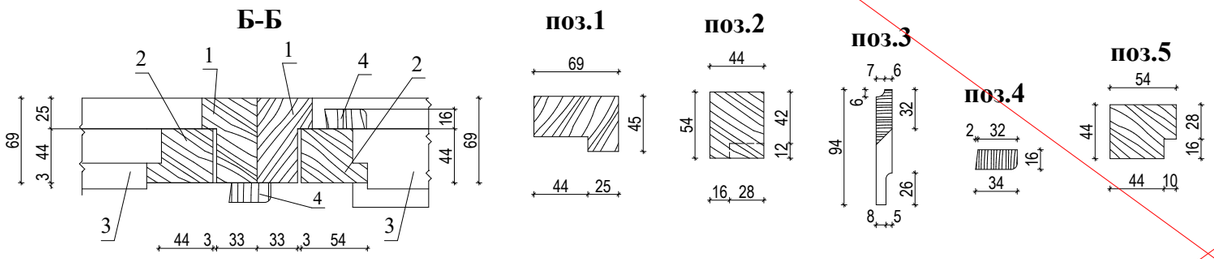

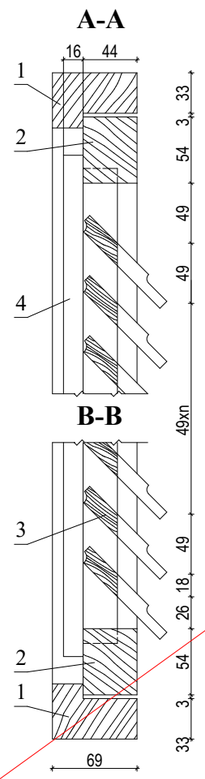

Спецификация элементов слуховых окон

Марка поз.	Обозначение	Наименование	Кол-во	Объем ед. м³.	Объем общ. м³.	Примечание
		Блок слухового окна СО-1	**2**	-	**0,047**	
	ГОСТ8486-86Е	брусок 45х60	2,80м	-	0,008	брусок переплета
	- " -	брусок 50х80	5,44м	-	0,023	брусок коробки
	- " -	доска 100х19	8,46 м	-	0,016	доска для жалюзи
		Блок слухового окна СО-2	**2**	**0,592м³**	**4,736**	
1	ГОСТ23166-99	деревянная коробка - брусок 75х50	15,0м	—	0,056	
2	- " -	деревянный переплет - брусок 60х50	17,0м	—	0,051	
3	- " -	деревянные жалюзи - рейка 100х16	18,2м	—	0,03	
4	- " -	деревянная раскладка - рейка 40х16	8,0м	—	0,0051	
		Стандартные изделия				
	ГОСТ5087-80	ручка-скоба Б-65	4 шт.			
	ГОСТ5088-94	петля оконная ПНЦ85	8 шт.			
	ГОСТ5090-86	задвижка оконная ЖУ	4 шт.			
	ГОСТ 8486-86*	Обрешетка 60х50(h), L=21 000мм	—	—	0,063	
	ГОСТ 8486-86*	Контррейка 50х30(h), $L_{общ}$=8000мм	—	—	0,012	
		Антиконденсатная пленка ЮТАКОН м²	—	—	6,0	
	ГОСТ 8486-86*	Доска подшивная, t= 30 мм	—	—	0,198	подшивка карниза
	"ИНСИ"	Металлочерепица м²	—	—	6,82	
	ГОСТ 14918-80*	Кровельная оцинкованная сталь t=0,7 мм., b=700 мм.	—	—	38,47 м²	
	"ИНСИ"	Верхний ендовый элемент м/п	—	—	10,0	
	"ИНСИ"	Нижний ендовый элемент м/п	—	—	10,0	
	ГОСТ 8486-86*	Доска лобовая, t= 30 мм	—	—	0,09	

1. Слуховое окно замаркировано на л. АС-38
2. Указания по производству работ см. на листе АС -3.

АННУЛИРОВАН
Изм.1
РАЗРЕШЕНИЕ № 01-20 от 02.2022

ГИП	Павловский А.В		03.2022

Согласовано: ЭОМ, ВК, ОВ

Взам. инв. №

Подп. и дата

Инв. № подл.

Изм.	Кол.уч.	Лист	№док.	Подп.	Дата
ГИП		Павловский А.			09.14.
Исполнил		Гукжанова Л.А.			09.14.
Проверил		Павловский А.			09.14.
Норм.контр.		Боканенко О.О.			09.14.

Заказ: 10-2014 АС

Капитальный ремонт здания ГУ "Боскольская средняя школа отдела образования акимата Карабалыкского района".

Капитальный ремонт здания школы

Стадия	Лист	Листов
РП	44	

Блок слухового окна СО-2

ТОО "СтройцентрПлюс" 2014г.

План пандуса

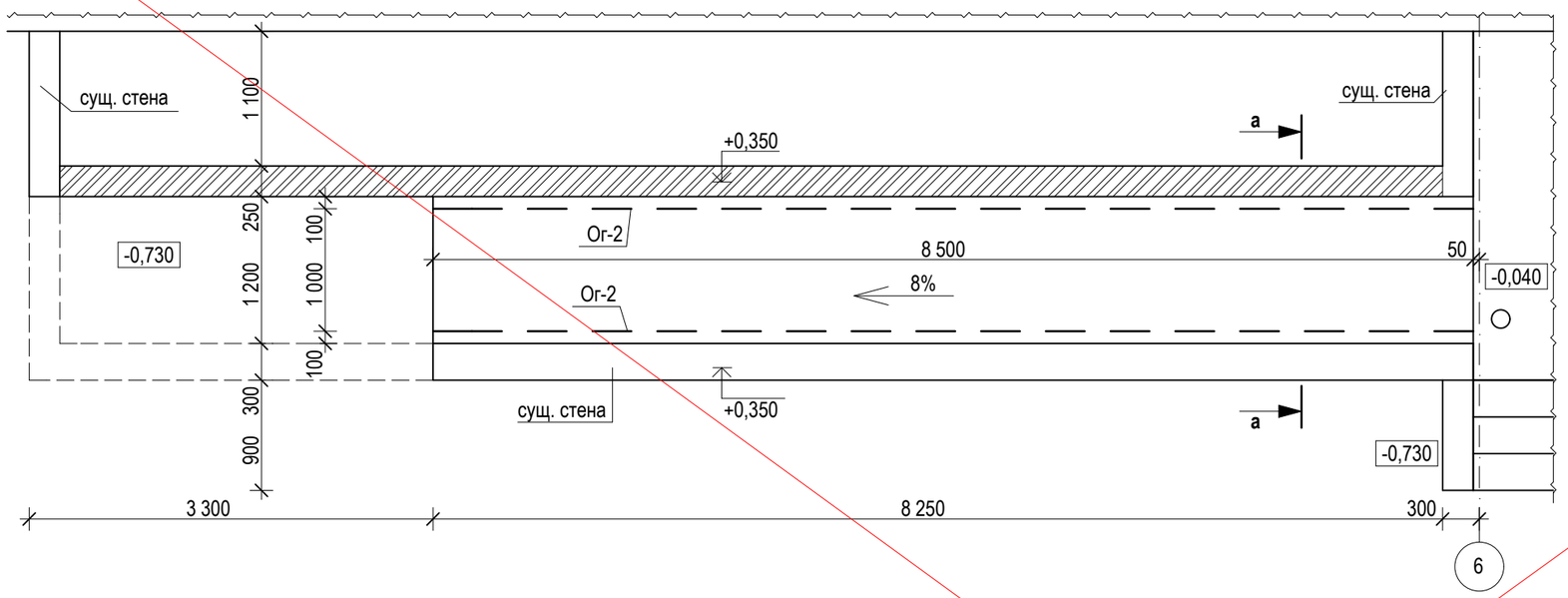

План фундаментов

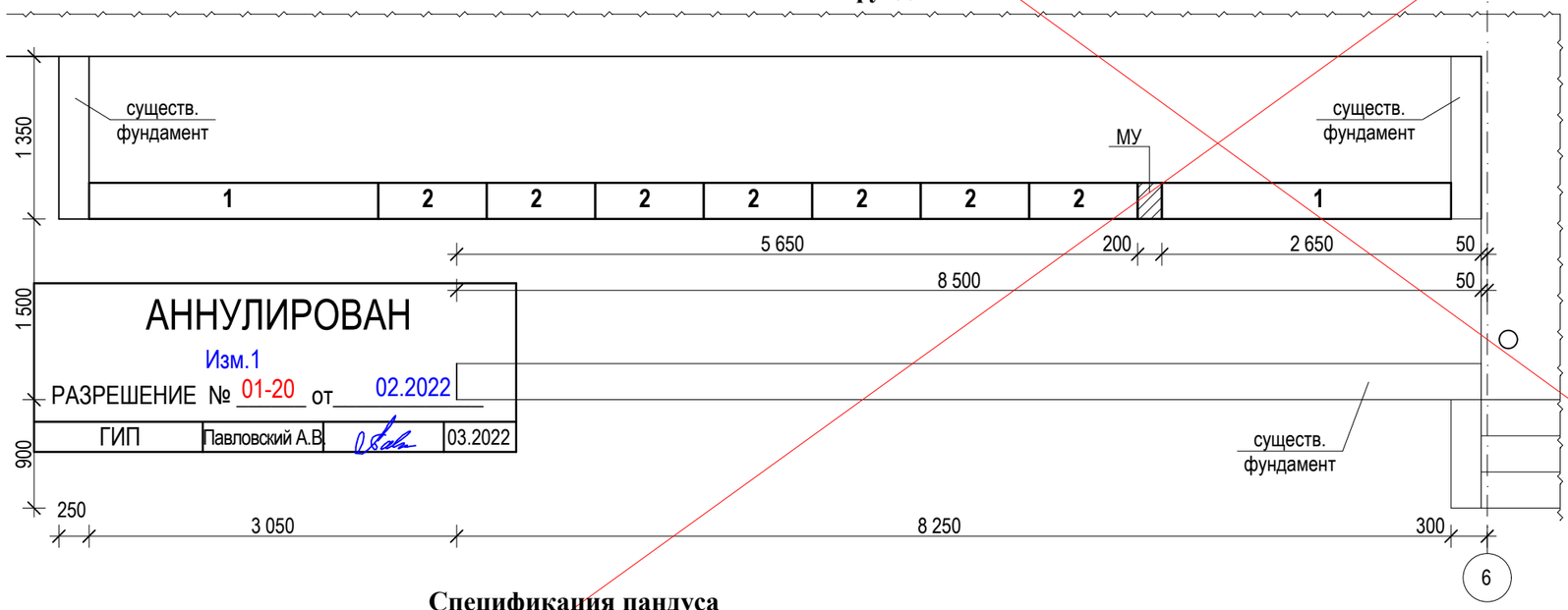

АННУЛИРОВАН
Изм.1
РАЗРЕШЕНИЕ № 01-20 от 02.2022
ГИП | Павловский А.В | | 03.2022

Раскладки блоков пандуса

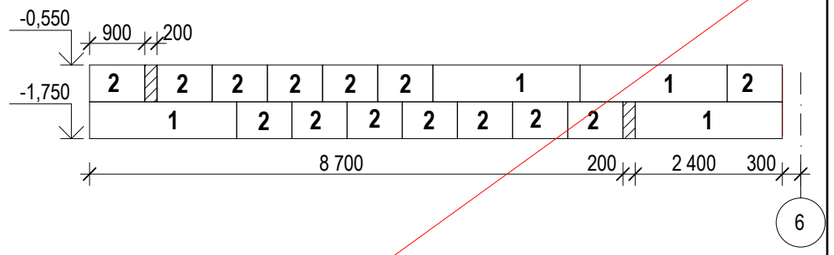

а-а

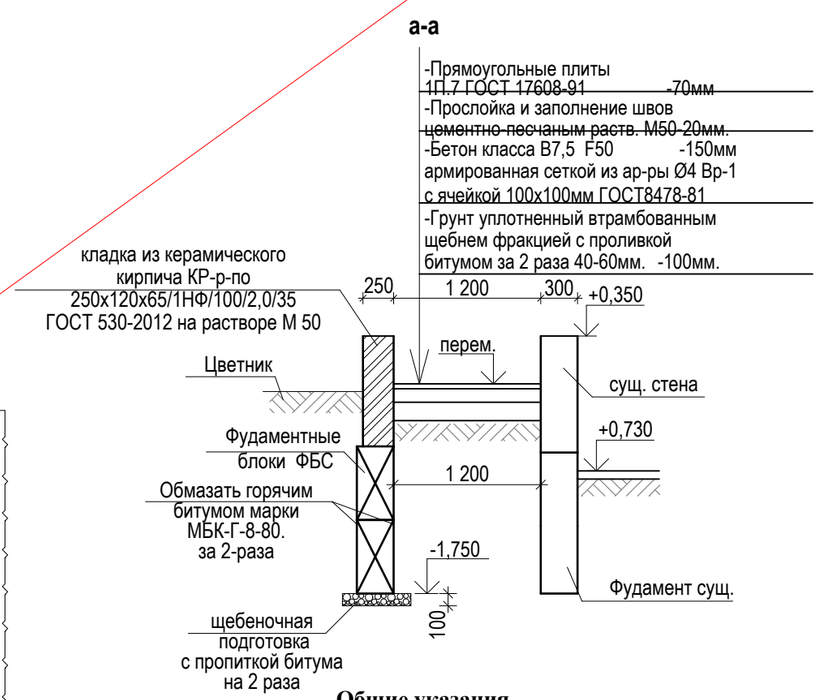

Общие указания

Выполнить работы в следующем порядке:
- демонтаж металлического ограждения сущ. пандуса.-33кг.
- снятие облицовки из бутового камня с поверхности стены входной группы, S=20,6м^2.
- демонтаж кирпичной стены цветника, t=300мм. Площадь -3,6м^2
- устройство монолитных ступений на месте сущ. пандуса. Объем бетона-0,21м^3.
- устройство щебеночной подготовки под фундаментные блоки.
- установка фундаментных блоков.
- выполнить гидроизоляцию согласно чертежам.
- возвести перегородку из керамического кирпича КР-р-по 250х120х65/1НФ/100/2,0/35 ГОСТ 530-2012 на растворе М 50, толщ-250мм. Площадь перегородок - 12,45м^2.
- устройство пандуса согласно чертежам
- облицовка стены - керамогранитной плиткой на клею AlinEX SET 302.S=40,0м^2.

Спецификация пандуса

Марка поз.	Обозначение	Наименование	Кол шт.	Масса ед.кг.	Масса общ.кг	Примечания
1	ГОСТ 13579-78*	ФБС 24.3.6-Т	4	970	3 880	
2	ГОСТ 13579-78*	ФБС 9.3.6-Т	14	350	4 900	
МУ		Бетон В7,5, F50	0,072			м^3
		Бетон В7,5, F50	1,53			м^3
	ГОСТ 17608-91	прямоугольные плиты 1П.7	10,2			м^2
	ГОСТ 530-2007	кирпич КОРПо 1НФ/100/2,0/50/	2,54			м^3

1. За относительную отметку 0.000 принят уровень пола первого этажа.
2. Пундус замаркирован налисте АС-18
3. Огреждение пандуса эскиз и расход см. АС-68.

Изм.	Кол.уч.	Лист	№док.	Подп.	Дата
ГИП		Павловский А.			09.14.
Исполнил		Тукжанова Л.А.			09.14.
Проверил		Павловский А.			09.14.
Норм.контр.		Боканенко О.О.			09.14.

Заказ: 10-2014 АС

Капитальный ремонт здания ГУ "Боскольская средняя школа отдела образования акимата Карабалыкского района".

Капитальный ремонт здания школы

Стадия	Лист	Листов
РП	45	

План пандуса. План фундаментов. Раскладки блоков пандуса. Сечение а-а. Спецификация пандуса.

ТОО "СтройцентрПлюс" 2014г.

Согласовано: ЭОМ, ВК, ОВ

Взам. инв. №

Подп. и дата

Инв. № подл.

План пандуса

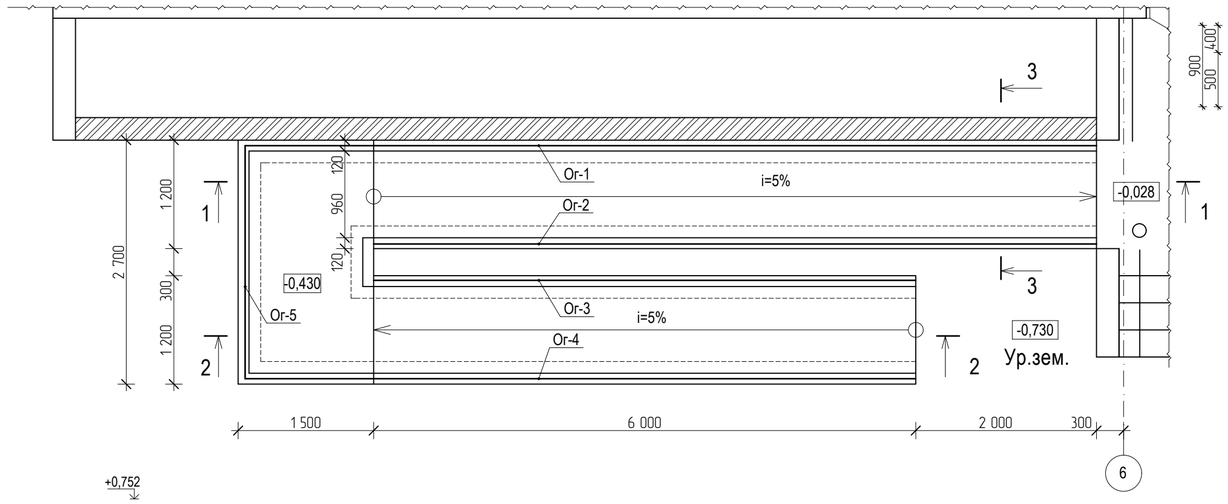

Ограждение Ог-5

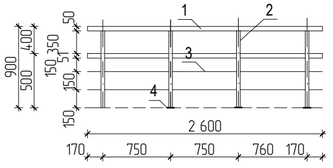

Ограждение Ог-1

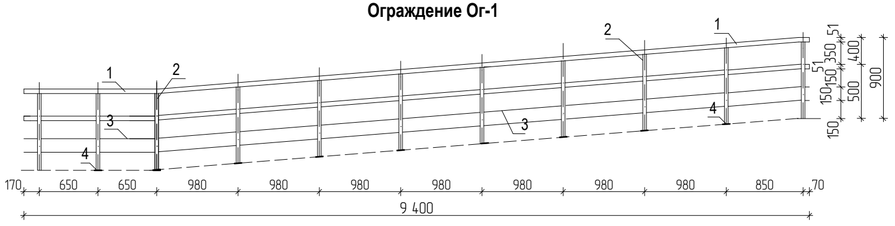

Ограждение Ог-2

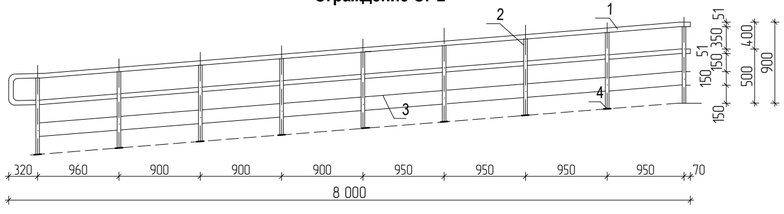

Ограждение Ог-3

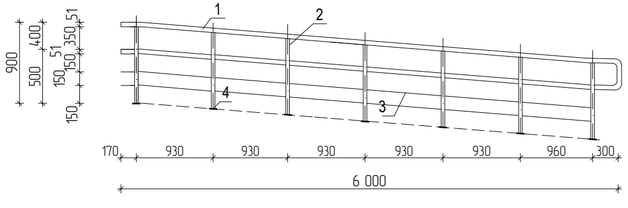

Ограждение Ог-4

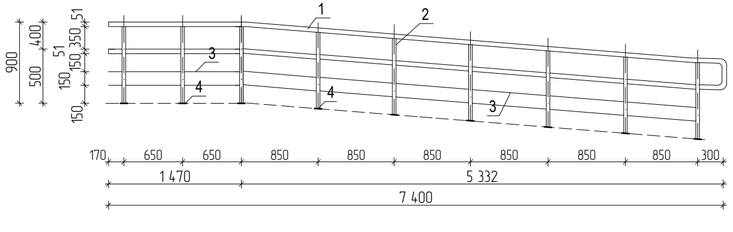

1-1

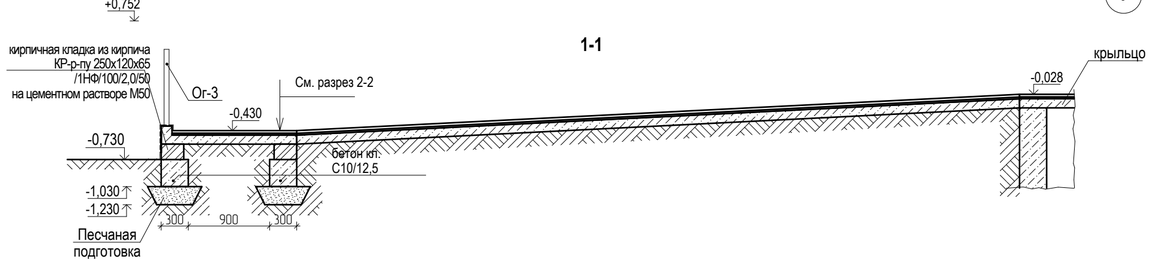

2-2

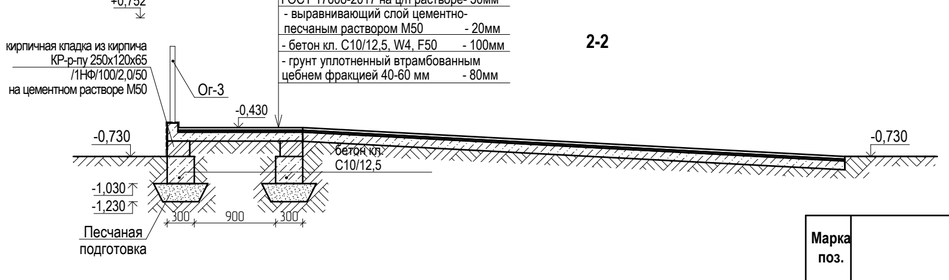

3-3

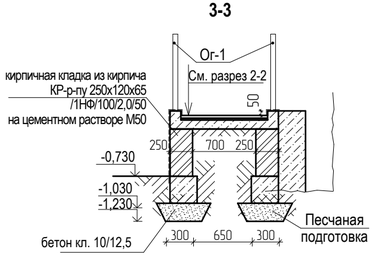

1. Кирпичную кладку, соприкасающуюся с грунтом, обмазать горячим битумом за 2 раза.
2. Боковые стенки входной группы облицевать керамогранитной плиткой - 14,53м^2.
3. Ограждения должны соответствовать ГОСТ 25772-83 и монтаж вести в соответствие с требованиями ГОСТ 23118-99 и СН РК 5.03-07-2013
4. Количество новых ограждений Ог-1- 9,4 м.п., Ог-2- 8,0 м.п., Ог-3- 6,0 м.п., Ог-4- 7,4 м.п., Ог-5- 2,6 м.п.
5. Диаметры элементов огреждений: поз.1 - 50мм, поз.2 - 38мм, поз.3 - 16мм.
6. Пластину поз.4, крепить с помощью распорных болтов М8х85 ГОСТ 28788-90 в заранее просверленное отверстие в бетонной площадке Ø12 мм. Общее колличество рспорных болтов на все ограждения - 160 шт.

Спецификация пандуса

Марка поз.	Обозначение	Наименование		Кол-во шт.	Масса ед.кг.	Примечание
	ГОСТ 26633-2012	бетон С10/12,5, F50, W4	м^3	5,56		
		цем. песчаная стяжка толщ.20мм	м^3	0,34		
	ГОСТ 530-2012	кирпич керамический КР-р-по 250х120х65/1НФ/125/2,0/50	м^3	1,87		
	ГОСТ 17608-2017	плиты бетонные тротуарные	м^2	16,85		

Изм.	Кол.уч.	Лист	№док.	Подп.	Дата
ГИП		Павловский А.			02.22.
Исполнил		Сыкало В.В.			02.22.
Проверил		Павловский А.			02.22.
Норм.контр.		Прокопенко И.			02.22.

Заказ: 02-2022 АС

Капитальный ремонт здания ГУ "Боскольская средняя школа отдела образования акимата Карабалыкского района" Корректировка

Капитальный ремонт здания школы

Стадия	Лист	Листов
РП	45и	

План пандуса. Сечение 1-1, 2-2, 3-3. Спецификация пандуса.

ТОО "СтройцентрПлюс" 2022г.

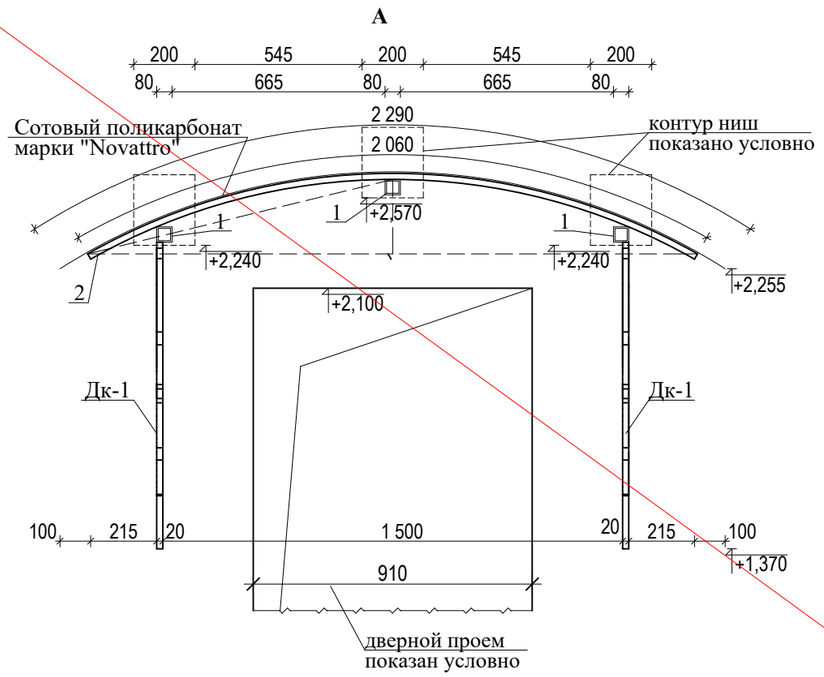

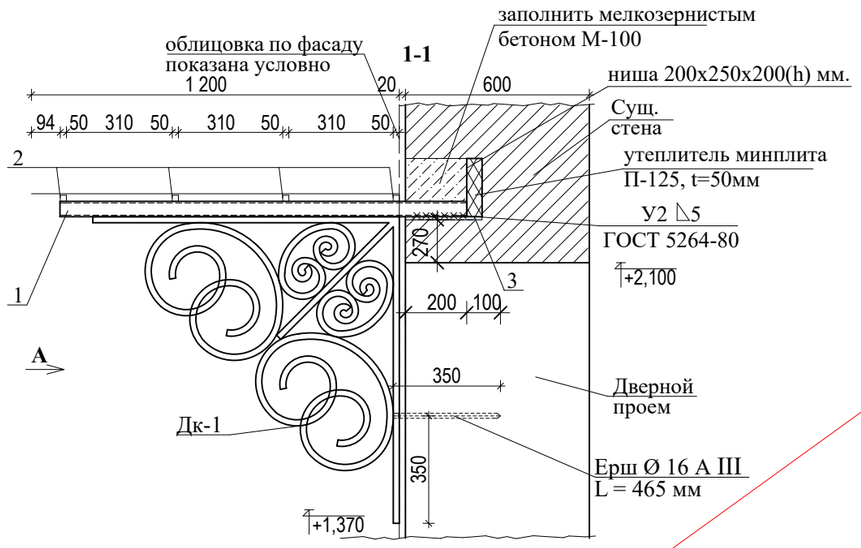

Деталь козырька Дк-1
круг Ø 14-В ГОСТ 2590-88
$L_{общ.}$= 6310 мм.
m=7,64 кг.

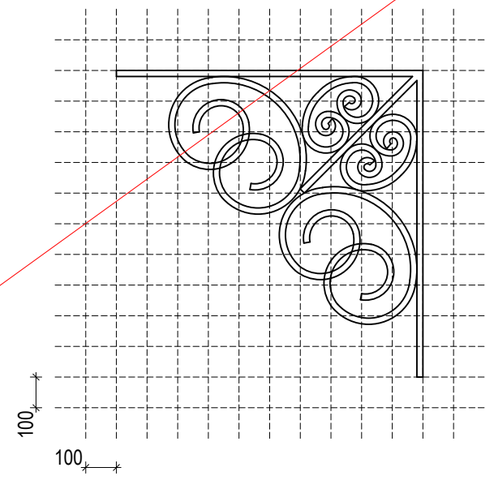

Схема металлического каркаса козырька Кз-1

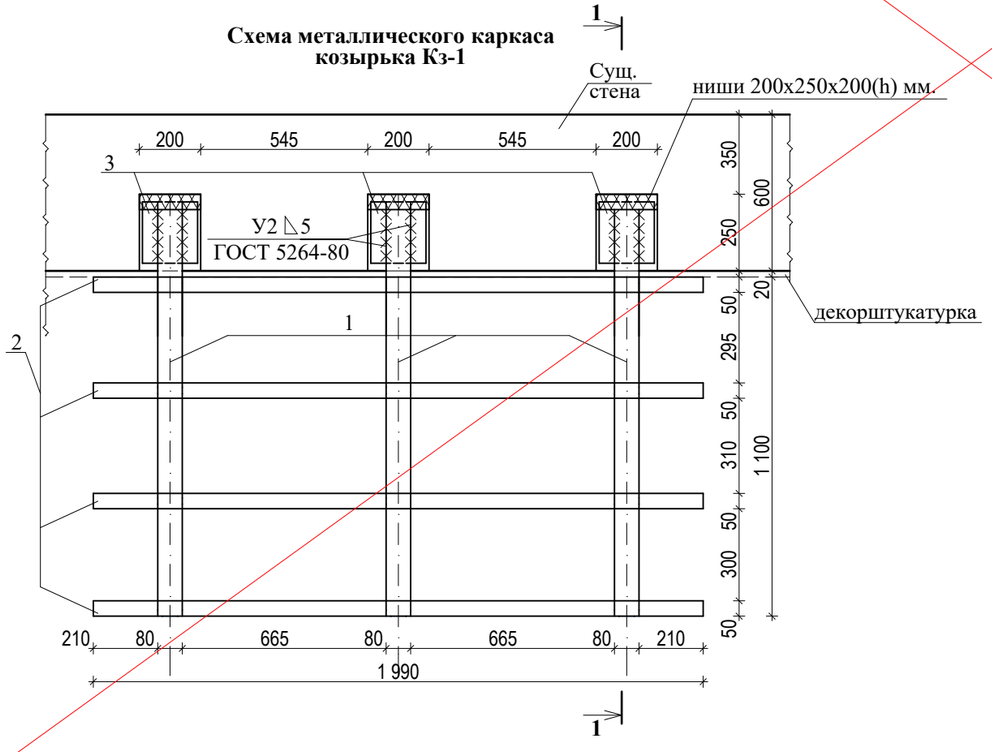

Спецификация элементов козырька Кз-1.

Марка поз.	Обозначение	Наименование	Кол-во шт.	Масса ед. кг.	Масса общ. кг	Примечание
		Козырек Кз-1	**5**		**116,07**	
1	ГОСТ 8639-82*	Труба 80х80х5,0, L=1370мм	3	15,67	47,01	
2	ГОСТ 8639-82*	Труба 50х50х3, L=2060мм	4	8,86	35,45	R 2000 мм.
3	ГОСТ 103-76*	пластина - 180 х 10, L=200мм	3	2,83	8,49	
Дк-1	ГОСТ 2590-88	круг Ø 14-В, $L_{общ.}$= 6310 мм.	2	7,64	15,28	Деталь козырька Дк-1
	ГОСТ 5781 - 82	Ø 16 А III, L=460 мм	2	0,73	1,47	Ерш
		Минплита П-125, t=50мм $м^2$	0,03			
		Сотовый поликарбонат марки "Novattro" $м^2$	3	2,75	8,25	Для всех Кз-2

1. За относительную отметку 0,000 принять уровень первого этажа
2. Козырек К-1 замаркирована на листе АС-13÷16.
3.Поверхность металлоконструкций очистить от шлака и ржавчины и окрасить эмалью ПФ115 ГОСТ 6465-76* за 2 раза по слою грунтовки ГФ-021 ГОСТ 25129-82 общей толщ. 55мкм в соответствии с главой СНиП РК 2.01-19-2004 "Защита строительных конструкций от коррозии".

АННУЛИРОВАН
Изм.1
РАЗРЕШЕНИЕ № 01-20 от 02.2022
ГИП | Павловский А.В | 03.2022

Согласовано: ЭОМ | ВК | ОВ

Взам. инв. №

Подп. и дата

Инв. № подл.

Изм.	Кол.уч.	Лист	№док.	Подп.	Дата	Заказ: 10-2014	АС
						Капитальный ремонт здания ГУ "Боскольская средняя школа отдела образования акимата Карабалыкского района".	
ГИП		Павловский А.			09.14.	Капитальный ремонт здания школы	Стадия: РП; Лист: 46; Листов:
Исполнил		Тукжанова Л.А.			09.14.	Козырек. Схема металлического козырька Кз-1. Сечение 1-1. Вид А. Деталь козырька Дк-1.Зд-1. Спецификация элементов.	ТОО "СтройцентрПлюс" 2014г.
Проверил		Павловский А.			09.14.		
Норм.контр.		Боканенко О.О.			09.14.		

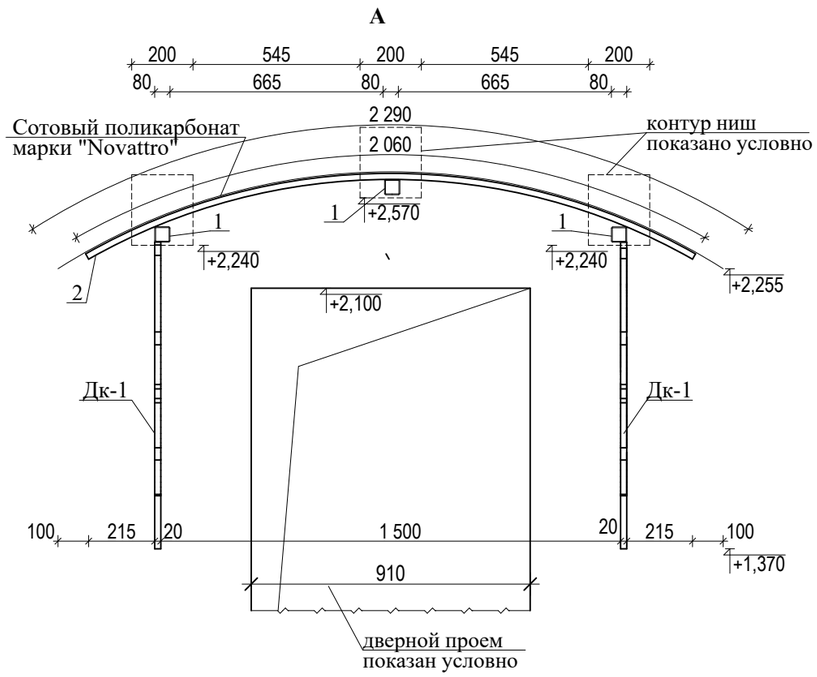

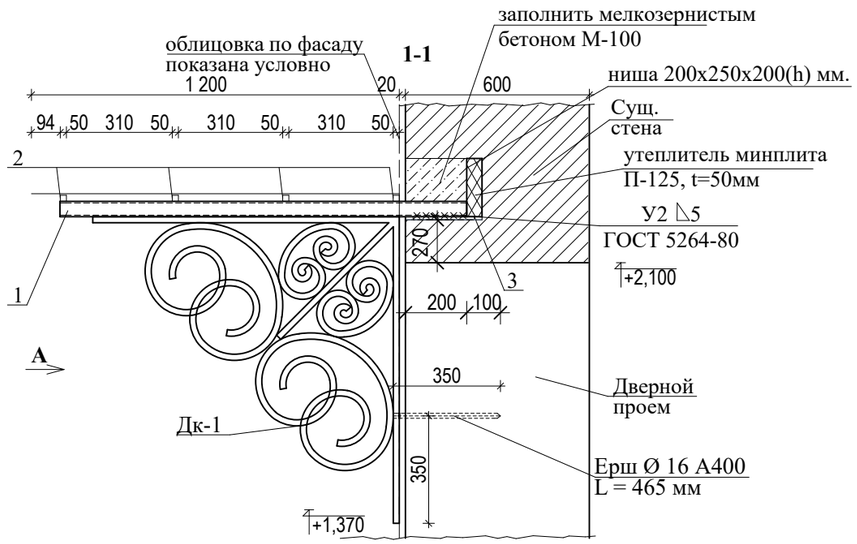

Деталь козырька Дк-1
круг Ø 14240 ГОСТ 2590-88
$L_{общ.}$= 6310 мм.
m=7,64 кг.

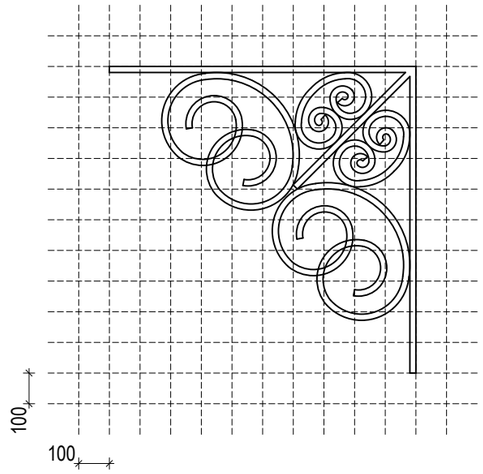

Схема металлического каркаса козырька Кз-1

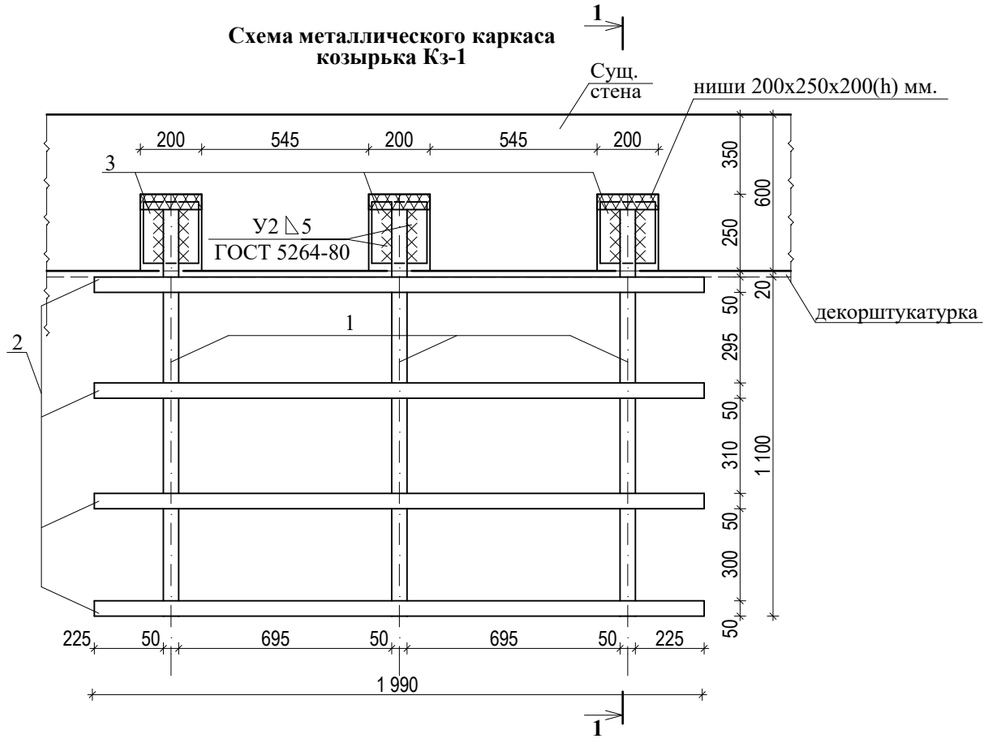

Спецификация элементов козырька Кз-1.

Марка поз.	Обозначение	Наименование	Кол-во шт.	Масса ед. кг.	Масса общ. кг	Примечание
		Козырек Кз-1	**5**	**78,42**	**392,1**	
1	ГОСТ 8639-82*	Труба 50х50х3,0, L=1370мм	3	5,91	17,73	
2	ГОСТ 8639-82*	Труба 50х50х3, L=2060мм	4	8,86	35,45	R 2000 мм.
3	ГОСТ 103-76*	пластина - 180 х 10, L=200мм	3	2,83	8,49	
Дк-1	ГОСТ 2590-88	круг Ø 14 А240, $L_{общ.}$= 6310 мм.	2	7,64	15,28	Деталь козырька Дк-1
	ГОСТ 5781 - 82	Ø 16 А400, L=460 мм	2	0,73	1,47	Ерш
		Минплита П-125, t=50мм $м^2$	0,15			Для всех Кз-1
		Сотовый поликарбонат марки "Novattro" $м^2$	13,75			

1. За относительную отметку 0,000 принять уровень первого этажа
2. Козырек К-1 замаркирована на листе АС-13и÷16и.
3.Поверхность металлоконструкций очистить от шлака и ржавчины и окрасить эмалью ПФ115 ГОСТ 6465-76* за 2 раза по слою грунтовки ГФ-021 ГОСТ 25129-82 общей толщ. 55мкм в соответствии с главой СНиП РК 2.01-19-2004 "Защита строительных конструкций от коррозии".

Изм.	Кол.уч.	Лист	№док.	Подп.	Дата	Заказ: 02-2022	АС
						Капитальный ремонт здания ГУ "Боскольская средняя школа отдела образования акимата Карабалыкского района". Корректировка	
ГИП		Павловский А.			02.22.	Капитальный ремонт здания школы	Стадия: РП; Лист: 46и; Листов:
Исполнил		Сыкало В.В.			02.22.	Схема металлического козырька Кз-1. Сечение 1-1. Вид А. Деталь козырька Дк-1. Спецификация элементов.	ТОО "СтройцентрПлюс" 2022г.
Проверил		Павловский А.			02.22.		
Норм.контр.		Прокопенко И.			02.22.		

Согласовано: ЭОМ Тен А. 03.22; ВК Прокопенко 03.22; ОВ Зобнин 03.22

Взам. инв. №

Подп. и дата

Инв. № подл.

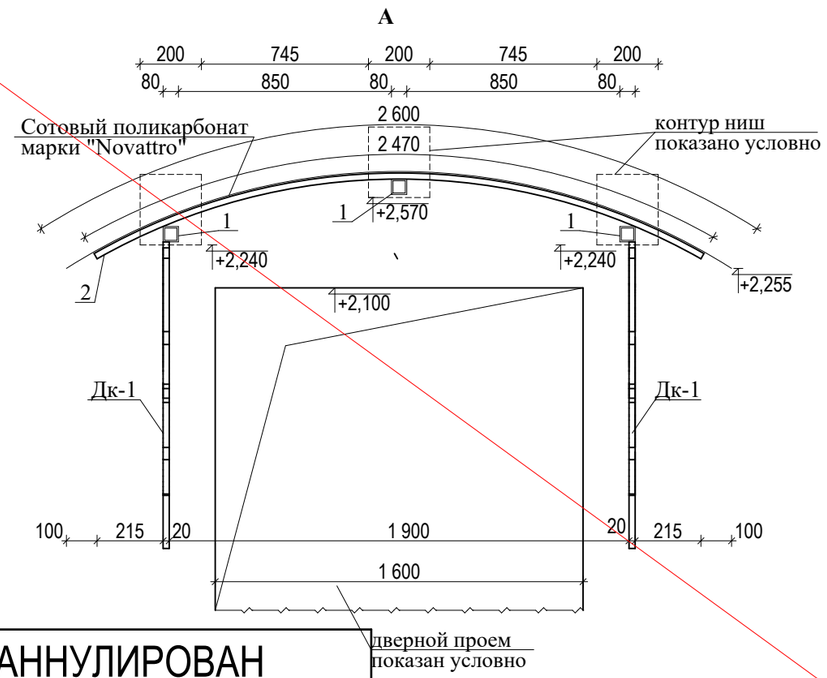

АННУЛИРОВАН

Изм.1

РАЗРЕШЕНИЕ № 01-20 от 02.2022

ГИП	Павловский А.В.		03.2022

Схема металлического каркаса козырька Кз-2

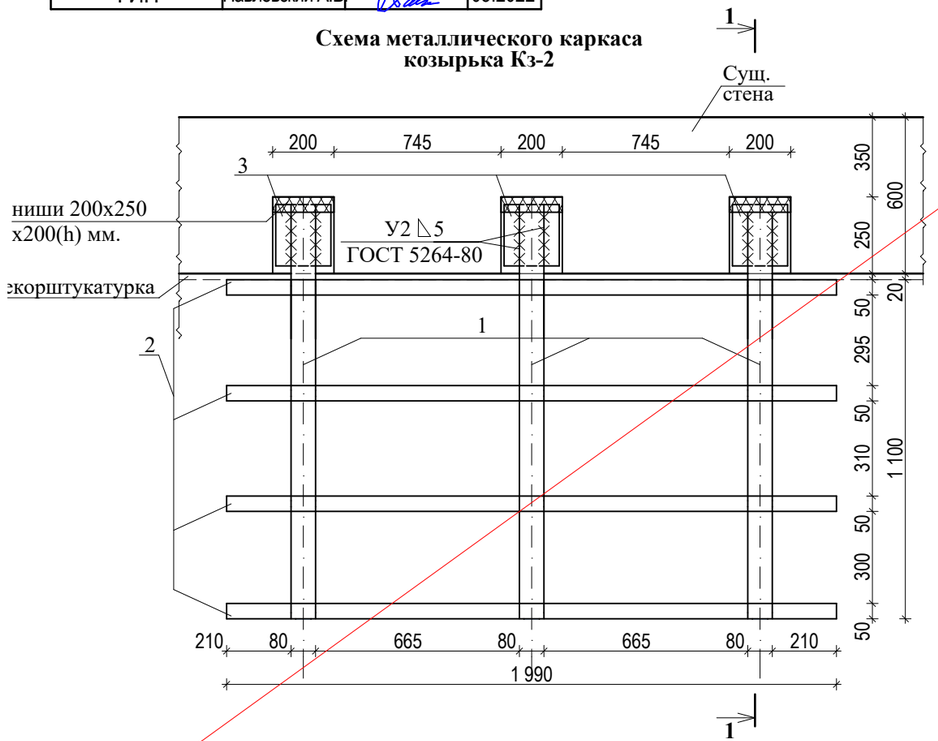

1. За относительную отметку 0,000 принять уровень первого этажа
2. Козырек К-2 замаркирована на листе АС-13÷16
3.Поверхность металлоконструкций очистить от шлака и ржавчины и окрасить эмалью ПФ115 ГОСТ 6465-76* за 2 раза по слою грунтовки ГФ-021 ГОСТ 25129-82 общей толщ. 55мкм в соответствии с главой СНиП РК 2.01-19-2004 "Защита строительных конструкций от коррозии".
4. Деталь Дк-1 см на листе АС-46

Подбетонка под кирпичную перегородку

Специкация подбетонки под кирпичные перегородки

Специкация подбетонки под кирпичные перегородки

Марка поз.	Обозначение	Наименование	Кол-во шт.	Масса ед. кг.	Масса общ. кг.	Примечание
		Сборочные еденицы				
С-1	ГОСТ 5781-82	Сетка 4С $\frac{6\ A\text{-}I}{6\ A\text{-}I}$ 35х100 $\frac{100}{100}$	135	1,67	225,45	
		Материалы				
		Бетон В12,5		14,5		

Спецификация элементов козырька Кз-2.

Марка поз.	Обозначение	Наименование	Кол-во шт.	Масса ед. кг.	Масса общ. кг	Примечание
		Козырек Кз-2	**4**		**145,01**	
1	ГОСТ 8639-82*	Труба 80х80х5,0, L=2460мм	3	28,14	84,41	
2	ГОСТ 8639-82*	Труба 50х50х3, L=2060мм	4	8,86	35,45	R 2000 мм.
3	ГОСТ 103-76*	Пластина - 180 х 10, L=200мм	3	2,83	8,49	
Дк-1	ГОСТ 2590-88	круг Ø 14-В, $L_{общ.}$= 6310 мм.	2	7,64	15,28	Деталь козырька Дк-1
	ГОСТ 5781 - 82	Ø 16 А III, L=460 мм	2	0,73	1,47	Ерш
		Минплита П-125, t=50мм $м^2$	0,03			
		Сотовый поликарбонат марки "Novattro" $м^2$	2	3,12	6,24	Для всех Кз-2

Изм.	Кол.уч.	Лист	№док.	Подп.	Дата	Заказ: 10-2014	АС
						Капитальный ремонт здания ГУ "Боскольская средняя школа отдела образования акимата Карабалыкского района".	
ГИП		Павловский А.			09.14.	Капитальный ремонт здания школы	Стадия: РП; Лист: 47; Листов:
Исполнил		Гукжанова Л.А.			09.14.	Козырек. Схема металлического козырька Кз-2. Спецификация элементов. Подбетонка под кирпичную перегородку.	ТОО "СтройцентрПлюс" 2014г.
Проверил		Павловский А.			09.14.		
Норм.контр.		Боканенко О.О.			09.14.		

Согласовано: ЭОМ, ВК, ОВ

Взам. инв. №

Подп. и дата

Инв. № подл.

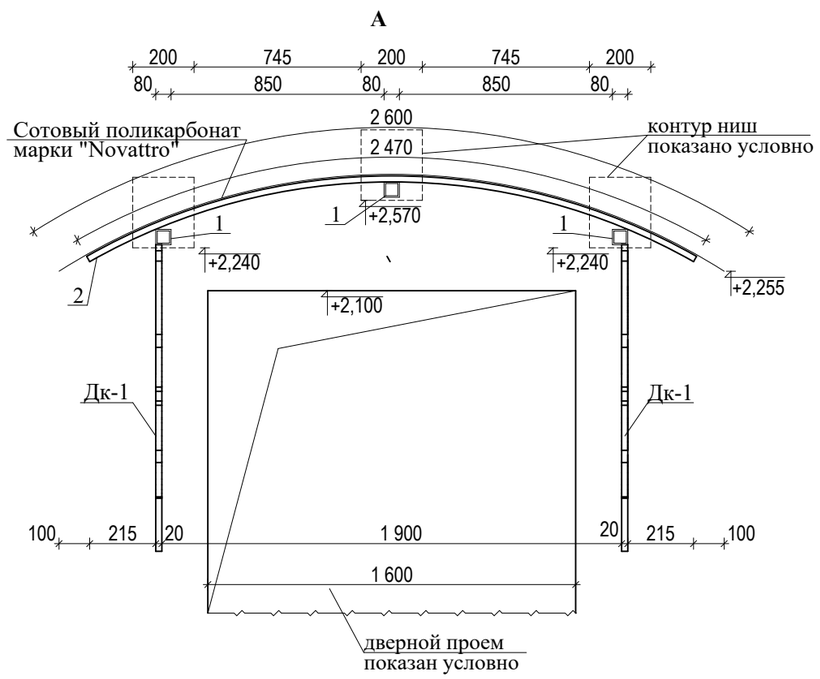

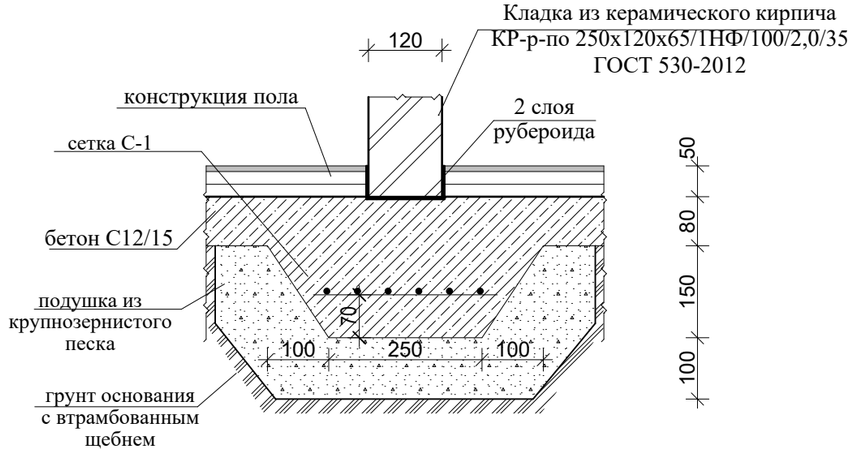

Специкация подбетонки под кирпичные перегородки

Марка поз.	Обозначение	Наименование	Кол-во шт.	Масса ед. кг.	Масса общ. кг.	Примечание
		Сборочные еденицы				
С-1	ГОСТ 5781-82	Сетка 4С $\frac{5\ A400}{5\ A400}$ 30х100 $\frac{50}{50}$	51	1,73	88,23	
		Материалы				
		Бетон С 12/15		2,68		

Схема металлического каркаса козырька Кз-2

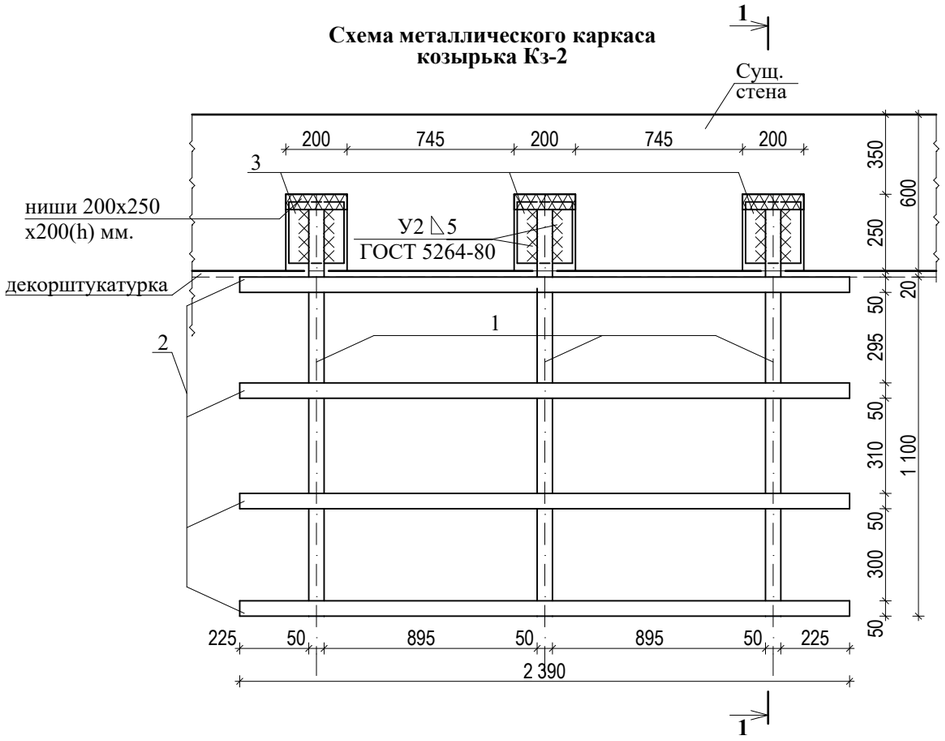

Спецификация элементов козырька Кз-2.

Марка поз.	Обозначение	Наименование	Кол-во шт.	Масса ед. кг.	Масса общ. кг	Примечание
		Козырек Кз-2	**3**	**85,37**	**256,11**	
1	ГОСТ 8639-82*	Труба 50х50х3,0, L=1370мм	3	5,91	17,73	
2	ГОСТ 8639-82*	Труба 50х50х3, L=2460мм	4	10,6	42,4	R 2000 мм.
3	ГОСТ 103-76*	Пластина - 180 х 10, L=200мм	3	2,83	8,49	
Дк-1	ГОСТ 2590-88	Круг Ø 14А240, $L_{общ.}$= 6310 мм.	2	7,64	15,28	Деталь козырька Дк-1
	ГОСТ 5781 - 82	Ø 16 А400, L=460 мм	2	0,73	1,47	Ерш
		Минплита П-125, t=50мм $м^2$	0,09			Для всех Кз-2
		Сотовый поликарбонат марки "Novattro" $м^2$	9,36			

1. За относительную отметку 0,000 принять уровень первого этажа
2. Козырек К-2 замаркирована на листе АС-13÷16
3.Поверхность металлоконструкций очистить от шлака и ржавчины и окрасить эмалью ПФ115 ГОСТ 6465-76* за 2 раза по слою грунтовки ГФ-021 ГОСТ 25129-82 общей толщ. 55мкм в соответствии с главой СНиП РК 2.01-19-2004 "Защита строительных конструкций от коррозии".
4. Деталь Дк-1 см на листе АС-46

Изм.	Кол.уч.	Лист	№док.	Подп.	Дата
ГИП		Павловский А.			02.22.
Исполнил		Сыкало В.В.			02.22.
Проверил		Павловский А.			02.22.
Норм.контр.		Прокопенко И.			02.22.

Заказ: 02-2022 АС

Капитальный ремонт здания ГУ "Боскольская средняя школа отдела образования акимата Карабалыкского района". Корректировка

Капитальный ремонт здания школы	Стадия	Лист	Листов
	РП	47и	

Схема металлического козырька Кз-2. Спецификация элементов. Подбетонка под кирпичную перегородку.

ТОО "СтройцентрПлюс" 2022г.

Согласовано: ЭОМ — Тен А. 03.22; ВК — Прокопенко 03.22; ОВ — Зобнин 03.22

Взам. инв. №

Подп. и дата

Инв. № подл.

План Вх-1

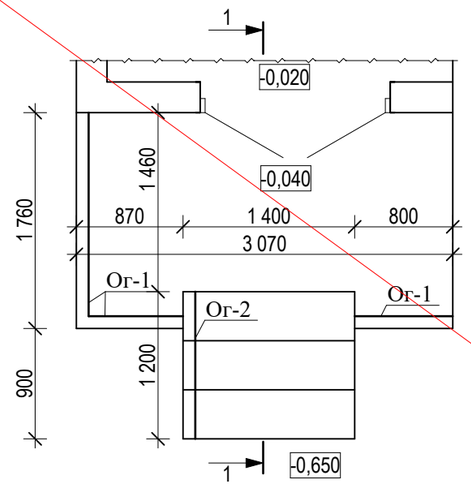

- отм.тротура

1-1

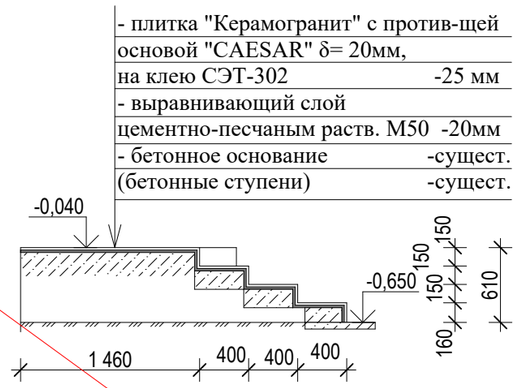

План Вх-3

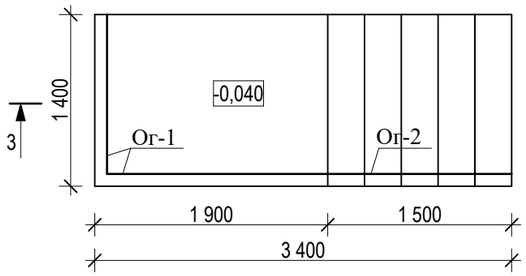

Кладочный план Вх-3

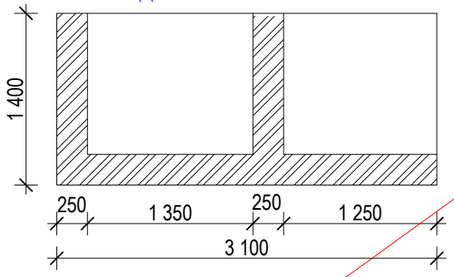

3-3

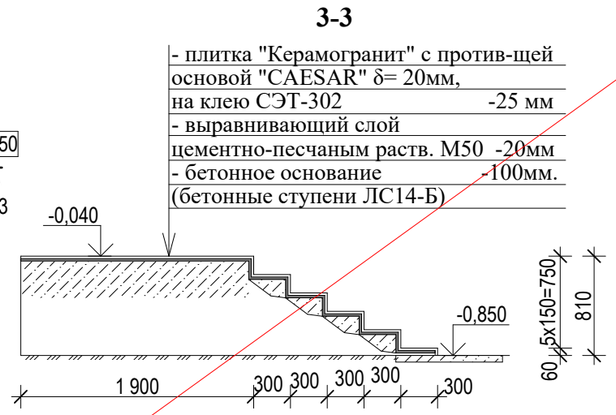

План Вх-6

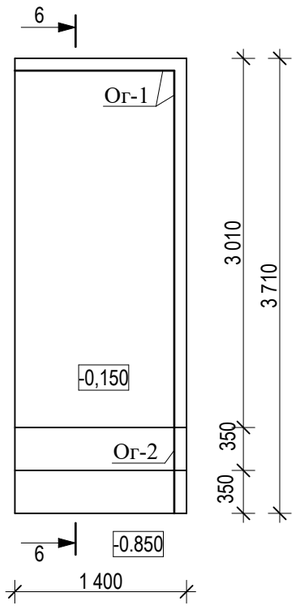

6-6

План Вх-2

Кладочный план Вх-2

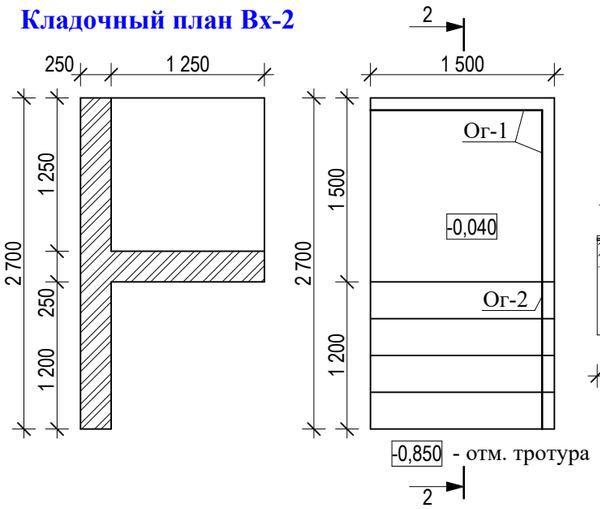

- отм. тротура

2-2

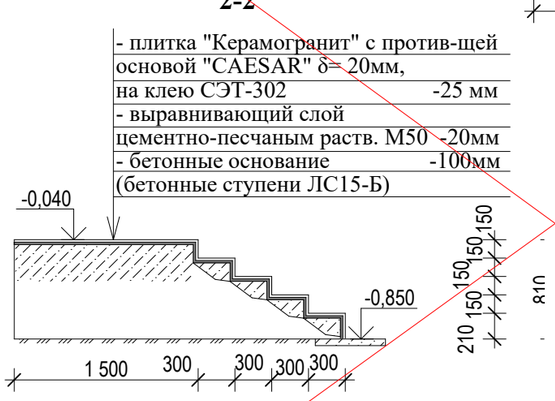

План Вх-5

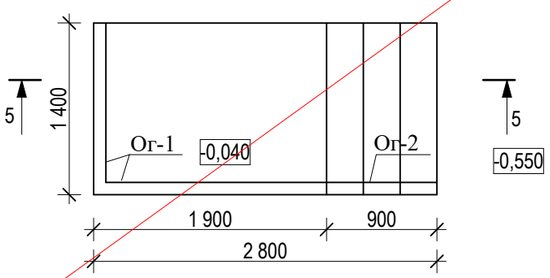

5-5

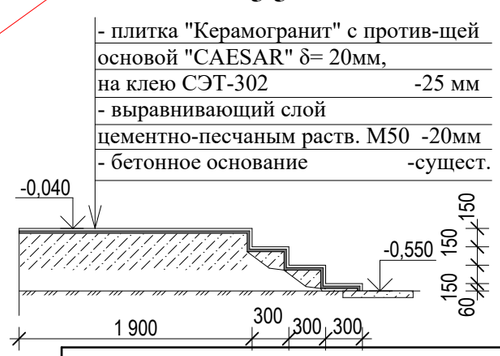

Примечание:

При реконструкцию входных площадок:
- В Вх-2, Вх-3 демонтировать кирпичную кладку до обреза фундамента
- В Вх-2, Вх-3 кирпичную кладку стен по сущ. фундаменту выполнить из керамического кирпича КР-р-по 250х120х65/1НФ/100/2,0/35 ГОСТ 530-2012 на растворе М 50. Объем кладки - 2,1м^3 (см. кладочный план)
- Вх-5 восстановить 50% кирпичной кладки из керамического кирпича КР-р-по 250х120х65/1НФ/100/2,0/35 ГОСТ 530-2012 на растворе М 50. Объем кладки - 0,5 м^3
- установить бетонные ступени по ГОСТ 8717.0-84*, ЛС14-Б-16шт, ЛС15-Б- 4шт.
- Площадь покрытия и облицовка торцов керамогранитной плиткой, S=31,7м^2.

1. За относительную отметку 0.000 принят уровень пола первого этажа.
2. Входные группы замаркированы налисте АС-17÷18.
3. Эскизы ограждения см. на л. АС-68
4. Ограждения должны соответствовать ГОСТ 25772-83 и монтаж вести в соответствие с требованиями ГОСТ 23118-99 и СНиП 5.03-37-2005,
5. Количество новых ограждений Ог-1- 18,1м.п., Ог-2- 7,0 м.п.,
6. Диаметры элементов огрождений: поз.1 - 50мм, поз.2 - 38мм, поз.3 - 16мм, поз.4 - 38мм.

АННУЛИРОВАН

Изм.1

РАЗРЕШЕНИЕ № 01-20 от 02.2022

ГИП	Павловский А.В	03.2022

Согласовано: ЭОМ, ВК, ОВ

Взам. инв. №

Подп. и дата

Инв. № подл.

Изм.	Кол.уч.	Лист	№док.	Подп.	Дата	Заказ 02-2022.		АС
						Капитальный ремонт здания ГУ "Боскольская средняя школа отдела образования акимата Карабалыкского района".		
ГИП		Павловский А.			09.14.	Капитальный ремонт здания школы	Стадия: РП	Лист: 48	Листов:
Исполнил		Гукжанова Л.А.			09.14.	План Вх-1, Вх-2, Вх-3, Вх-5, Вх-6. Кладочный план ВХ-2, Вх-3. Сечения 1-1, 2-2, 3-3, 5-5, 6-6.	ТОО "СтройцентрПлюс" 2014г.	
Проверил		Павловский А.			09.14.			
Норм.контр.		Боканенко О.О.			09.14.			

План Вх-1

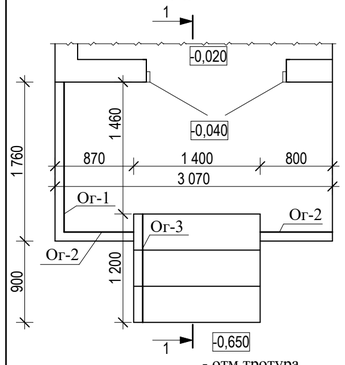

1-1

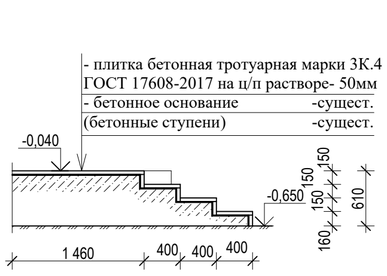

План Вх-2

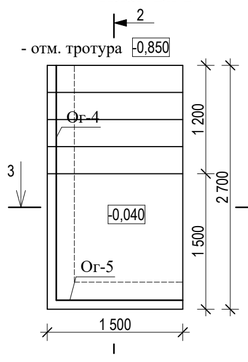

2-2

3-3

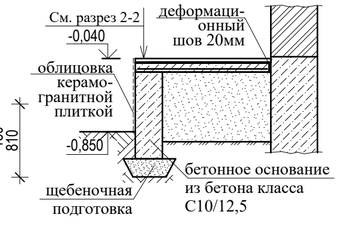

Ограждение Ог-1

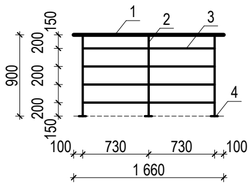

Ограждение Ог-2 (2шт.)

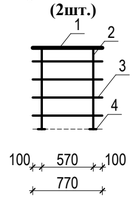

Ограждение Ог-3

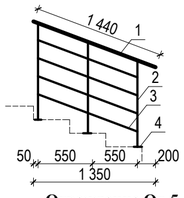

Ограждение Ог-4

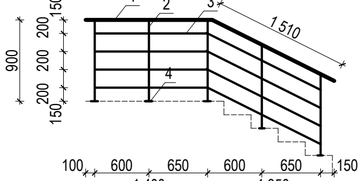

Ограждение Ог-5

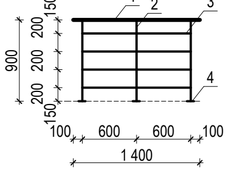

Ограждение Ог-6

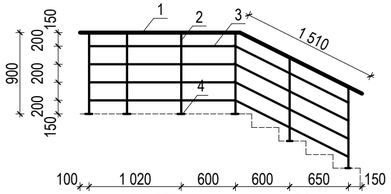

Ограждение Ог-7 (3шт.)

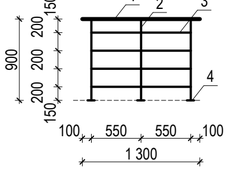

План Вх-3

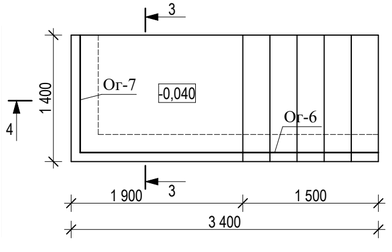

4-4

План Вх-7

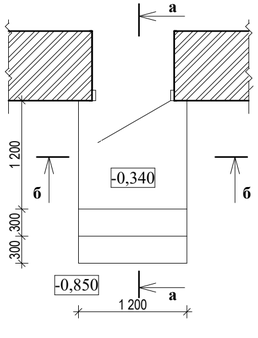

Ограждение Ог-10

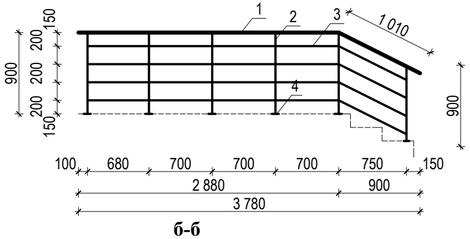

Ограждение Ог-8

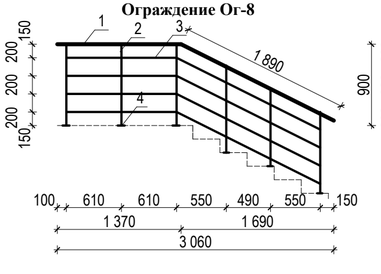

Ограждение Ог-9

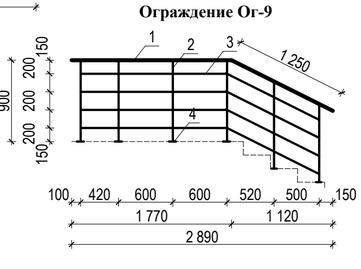

б-б

а-а

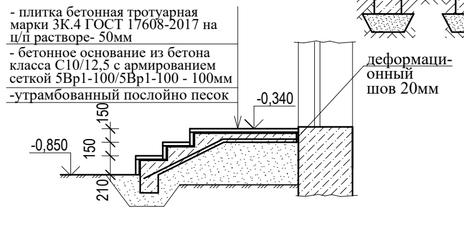

Спецификация элементов входной группы Вх-2

Марка поз.	Обозначение	Наименование		Кол-во шт.	Масса ед.кг.	Масса общ. кг.	Примечания
	ГОСТ 17608-2017	плитка бетонная тротуарная марки 3К.4	м^2	5,3			
		цем. песчаная стяжка М50	м^3	0,05			
		бетон С10/12,5, F50, W4	м^3	1,57			боковые поверхност и площадки
		сетка 5Вр1-100/5Вр1-100	м^2	4,24	12,78		

Спецификация элементов входной группы Вх-3

Марка поз.	Обозначение	Наименование		Кол-во шт.	Масса ед.кг.	Масса общ. кг.	Примечания
	ГОСТ 17608-2017	плитка бетонная тротуарная марки 3К.4	м^2	5,9			
		цем. песчаная стяжка М50	м^3	0,06			
		бетон С10/12,5, F50, W4	м^3	1,64			боковые поверхност и площадки
		сетка 5Вр1-100/5Вр1-100	м^2	4,46	13,56		

Спецификация элементов входной группы Вх-7 (2шт.)

Марка поз.	Обозначение	Наименование		Кол-во шт.	Масса ед.кг.	Масса общ. кг.	Примечания
	ГОСТ 17608-2017	плитка бетонная тротуарная марки 3К.4	м^2	2,8			
		цем. песчаная стяжка М50	м^3	0,03			
		сетка 5Вр1-100/5Вр1-100	м^2	2,16	6,65		
		бетон С10/12,5	м^3	1,13			

Примечание:
1. При реконструкцию входных площадок:
- на плане Вх-1, замена покрытия площадки на тротуарную плитку марки 3К.4 по ГОСТ 17608-2017. Площадь покрытия-7,52м^2.
- на плане Вх-2, Вх-3 демонтировать кирпичную кладку.
Ограждения должны соответствовать ГОСТ 25772-83 и монтаж вести в соответствие с требованиями ГОСТ 23118-99 и СН РК 5.03-07-2013
4. Количество новых ограждений Ог-1- 1,66 м.п., Ог-2- 0,77 м.п., Ог-3- 1,44 м.п., Ог-4- 2,91 м.п., Ог-5- 1,4 м.п., Ог-6 -3,28м.п., Ог-7 -1,3, Ог-8- 3,26м.п., Ог-9 -3,02м.п., Ог-10 -3,89м.п.
5. Диаметры элементов огрождений: поз.1 - 50мм, поз.2 - 38мм, поз.3 - 16мм.
6. Пластину поз.4, крепить с помощью распорных болтов М8х85 ГОСТ 28788-90 в заранее просверленное отверстие в бетонной площадке Ø12 мм. Общее колличество рспорных болтов на все ограждения - 204 шт.

						Заказ: 02-2022	АС
						Капитальный ремонт здания ГУ "Боскольская средняя школа отдела образования акимата Карабалыкского района" Корректировка	
Изм.	Кол.уч.	Лист	№док.	Подп.	Дата		
						Капитальный ремонт здания школы	Стадия: РП; Лист: 48и; Листов:
ГИП		Павловский А.			02.22.		
Исполнил		Сыкало В.В.			02.22.	План Вх-1, Вх-2, Вх-3, Вх-7. Спецификация элементов входной группы Вх-2, Вх-3, Вх-7. Ограждение Ог-1÷Ог-10	ТОО "СтройцентрПлюс" 2022г.
Проверил		Павловский А.			02.22.		
Норм.контр.		Прокопенко И.			02.22.		

План Вх-4

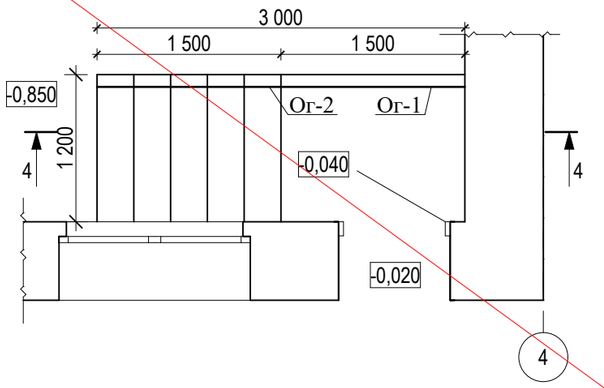

План фундаментов

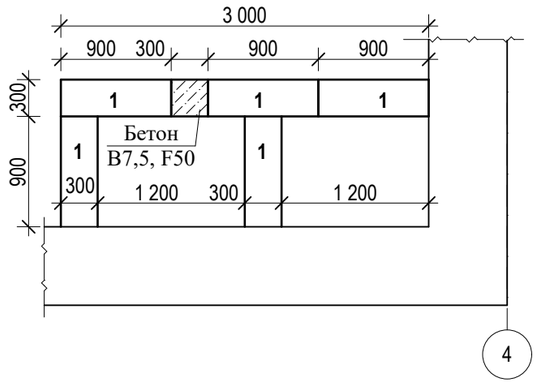

Спецификация Вх-4

Марка поз.	Обозначение	Наименование	Кол шт.	Масса ед.кг.	Масса общ.кг	Примечания
		Сборные единицы				
1	ГОСТ 13579-78*	ФБС 9.3.6-Т	5	350	1750	
	ГОСТ 8717.0-84*	ЛС12-Б	5	128	640	
		Бетон В7,5, F50	0,41			$м^3$
	ГОСТ 530-2012	кирпича КР-р-по 250х120х65/1НФ/100/2,0/35	1,13			$м^3$

- плитка "Керамогранит" с против-щей основой "CAESAR" δ= 20мм, на клею СЭТ-302 -25 мм
- выравнивающий слой цементно-песчаным раств. М50 -20мм
- ступени бетонные ЛС12-Б
- грунт уплотненный втрамбованным щебнем фракцией 40-60мм. -100мм

кладка из керамического кирпича КР-р-по 250х120х65/1НФ/100/2,0/35 ГОСТ 530-2012 на растворе М 50

- плитка "Керамогранит" с против-щей основой "CAESAR" δ= 20мм, на клею СЭТ-302 -25 мм
- выравнивающий слой цементно-песчаным раств. М50 -20мм
- бетон кл. В7,5 W4 F100 -100мм
- грунт уплотненный втрамбованным щебнем фракцией 40-60мм. -100мм

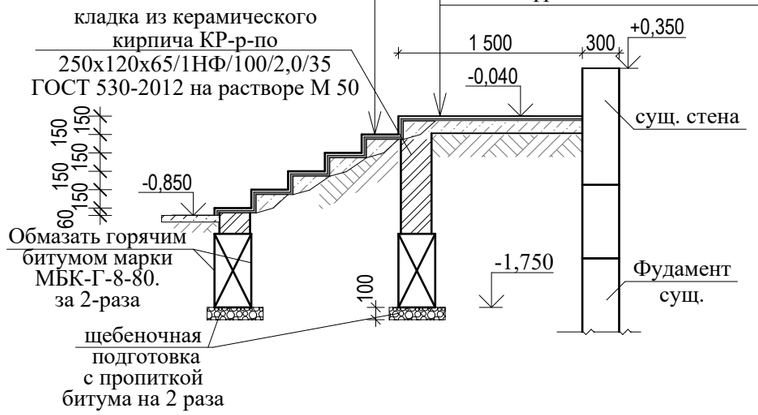

Сечение отмостки

- Монолитный бетон кл. В 7,5 F 100 -150мм
- Щебень фракционный, ГОСТ 25607 - 94 утрамбованный щебнем грунт основания -50мм

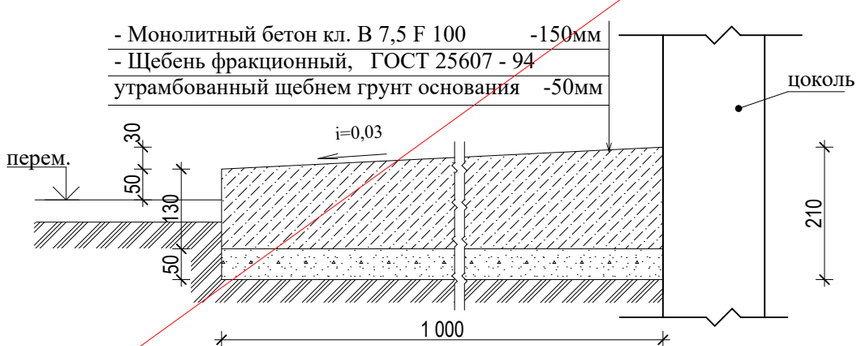

1. За относительную отметку 0.000 принят уровень пола первого этажа.
2. Входна группа замаркированы налисте АС-17÷18.
3. Эскизы ограждения см. на л. АС-68
4. Ограждения должны соответствовать ГОСТ 25772-83 и монтаж вести в соответствие с требованиями ГОСТ 23118-99 и СНиП 5.03-37-2005,
5. Количество новых ограждений учтено на л. АС-48.

АННУЛИРОВАН

ЗАМЕНЁН Изм.1

РАЗРЕШЕНИЕ № 01-20 от 02.2022

ГИП	Павловский А.В.		03.2022

Согласовано: ЭОМ, ВК, ОВ

Взам. инв. №

Подп. и дата

Инв. № подл.

Изм.	Кол.уч.	Лист	№док.	Подп.	Дата
ГИП		Павловский А.			09.14.
Исполнил		Тукжанова Л.А.			09.14.
Проверил		Павловский А.			09.14.
Норм.контр.		Боканенко О.О.			09.14.

Заказ: 10-2014 АС

Капитальный ремонт здания ГУ "Боскольская средняя школа отдела образования акимата Карабалыкского района".

Капитальный ремонт здания школы

Стадия	Лист	Листов
РП	49	

План Вх-4. План фундаментов. Сечение4-4. Спецификация Вх-4. Сечение отмостки.

ТОО "СтройцентрПлюс" 2014г.

План Вх-4

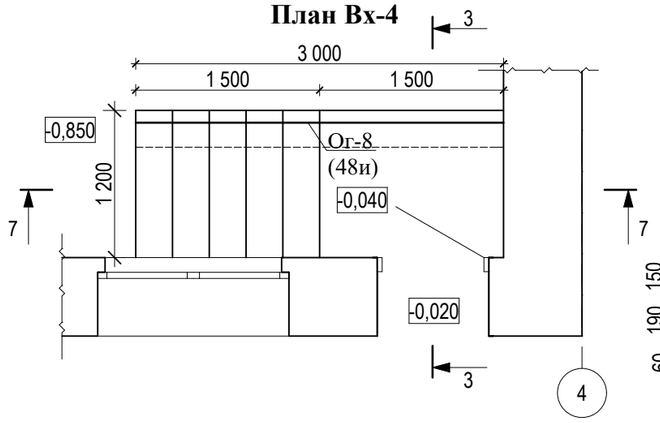

7-7

8-8

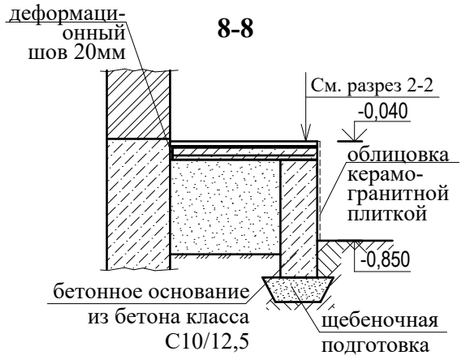

План Вх-6

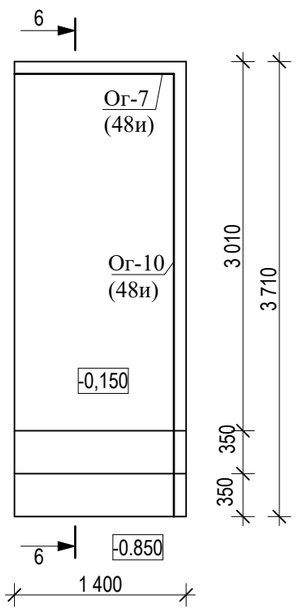

6-6

Спецификация элементов входной группы Вх-4

Марка поз.	Обозначение	Наименование	Кол-во шт.	Масса ед.кг.	Масса общ. кг.	Примечания
	ГОСТ 17608-2017	плитка бетонная тротуарная марки 3К.4 м²	4,6			
		цем. песчаная стяжка М50 м³	0,05			
		бетон С10/12,5, F50, W4 м³	1,13			боковые поверхност и площадки
		сетка 5Вр1-100/5Вр1-100 м²	3,7	11,12		

Примечание:
При реконструкцию входных площадок:
- на плане Вх-4, Вх-5, замена покрытия площадки на тротуарную плитку марки 3К.4 по ГОСТ 17608-2017.
Площадь покрытия-10,5м².
- на плане Вх-4 демонтировать кирпичную кладку

План Вх-5

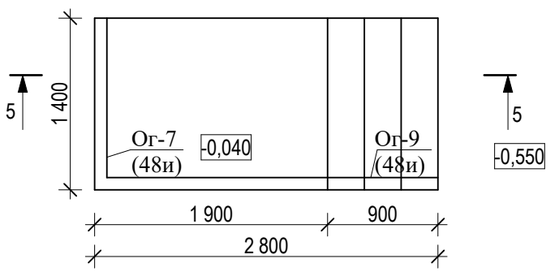

5-5

Деталь отмостки
(общая длина отмостки по зданию 335 пог. м)

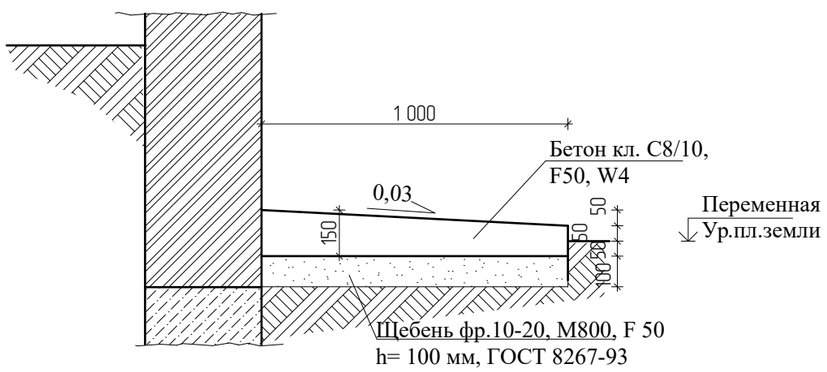

Изм.	Кол.уч.	Лист	№док.	Подп.	Дата	Заказ: 02-2022			АС
						Капитальный ремонт здания ГУ "Боскольская средняя школа отдела образования акимата Карабалыкского района". Корректировка			
ГИП		Павловский А.			02.22.	Капитальный ремонт здания школы	Стадия	Лист	Листов
Исполнил		Сыкало В.В.			02.22.		РП	49и	
Проверил		Павловский А.			02.22.	План Вх-4, Вх-5, Вх-6. Спецификация элементов входной группы Вх-4. Сечение отмостки.	ТОО "СтройцентрПлюс" 2022г.		
Норм.контр.		Прокопенко И.			02.22.				

Согласовано: ЭОМ Тен А. 03.22; ВК Прокопенко 03.22; ОВ Зобнин 03.22

Взам. инв. №

Подп. и дата

Инв. № подл.

Раскладка облицовки фасада 1-9

Согласовано		
ЭОМ	Тен А.	03.22
ВК	Прокопенко	03.22
ОВ	Зобнин	03.22

Взам. инв. №

Подп. и дата

Инв. № подл.

Специкация облицовки фасадов

Марка поз.	Обозначение	Наименование	Кол-во шт.	Масса общ. кг.	Примечание
	ТОО «Тайра KZ»	Фасадная плита "Профист-Стоун" Фельзит	1120.98		м^2
	ТОО «Тайра KZ»	Фасадная плита "Профист-Флок" 069	1450.68		м^2
	ТОО «Тайра KZ»	Планка горизонтального шва Фельзит	794.0		м.п.
	ТОО «Тайра KZ»	Планка горизонтального шва 069	844.0		м.п.
	ТОО «Тайра KZ»	Планка внешнего угла Фельзит	696.0		м.п.
	ТОО «Тайра KZ»	Планка внешнего угла 069	674.0		м.п.
	ТОО «Тайра KZ»	Планка вертикального шва Фельзит	478.0		м.п.
	ТОО «Тайра KZ»	Планка вертикального шва 069	672.0		м.п.
	ТОО «Тайра KZ»	Фасадный шуруп окрашенный Фельзит	11200.0		шт.
	ТОО «Тайра KZ»	Фасадный шуруп окрашенный 069	14500.0		шт.
	ТОО «Тайра KZ»	Уплотнительная резиновая лента 60 мм	72.0		м.п.
	ТОО «Тайра KZ»	Металлический лист, окрашеный в электрост. Поле (сливы, b=350мм)	152.50		м^2
	ТОО «Тайра KZ»	Металлический лист, окрашеный в электрост. Поле (парапеты)	32.5		м^2
	ТОО «Тайра KZ»	Паронитовая прокладка	7950.0		шт.
	ТОО «Тайра KZ»	Кронштейн несущий 50*50*150	7950.0		шт.
	ТОО «Тайра KZ»	Кронштейн несущий 50*50*50 Кронштейн крепления отделки откосов	5910.0		шт.
	ТОО «Тайра KZ»	Горизонтальная обрешетка уголок 50*50 б=1,2	3555,0		м.п.

Специкация облицовки фасадов

Марка поз.	Обозначение	Наименование	Кол-во шт.	Масса общ. кг.	Примечание
	ТОО «Тайра KZ»	Вертикальная обрешетка z-образный элемент 22*55*3000 б=1,2	1215,0		м.п.
	ТОО «Тайра KZ»	Вертикальная обрешетка п-образный элемент 22*76*3000 б=1,2	7950,0		м.п.
	ТОО «Тайра KZ»	Гвоздь-пробка 8*100 (анкерный дюбель)	2430,0		шт.
	ТОО «Тайра KZ»	Дюбель-гвоздь 8х80	21000,0		шт.
	ТОО «Тайра KZ»	Саморез для крепления обрешетки	7950,0		шт.
	ТОО «Тайра KZ»	Заклепка для крепления сливов	870,0		шт.
	ТОО «Тайра KZ»	Винт KFR	1300,0		шт.
	ТОО «Тайра KZ»	Утеплитель Изовер Вент Фасад Оптима, t=100мм	1930,0		м^2
	ТОО «Тайра KZ»	Крепеж для утеплителя 160	15500,0		шт.
	ТОО «Тайра KZ»	Пленка гидро-ветрозащитная	1930,0		м^2

1. За относительную отметку 0.000 принят уровень пола первого этажа.
2. Вентшахты, водостоки условно не показаны
3.Узлы системы см. АС-58÷61
4. Размер используемой плиты 1200*1570*8
5. Запас на раскрой в спецификации принят 10% на все элементы.
6.Расчет выполнен по утвержденной схеме раскладки плит.
7. Спецификация выполнена исходя из отделки откосов проемов плитой того же цвета, что и цвет отделки стены.
8. Система облицовки крепится к стене с помощью крепежных кронштейнов.Основные горизонтальные крепежные Г-образные профили, прилегающей к проему под serединой плит учтен Z-образный элемент, под швами - П-образный. Элементы несущего каркаса скрепляются между собой при помощи самонарезающих винтов и заклепок.
Рядовой шаг обрешетки - 600 мм.
На границе отделки плит применять планку цвета "Фельзит".
9. В системе применяется утепление (Isover ВентФасад Оптима). Для защиты утеплителя используется гидроветрозащитная пленка.
10. Перед началом монтажа произвести демонтаж водостоков, антенн, вывесок.
11. Произвести разметку согласно шагу кронштейнов, отступая от края стены не менее 100 мм до оси кронштейна. Просверливаются отверстия для анкеров и монтируют к стене кронштейны, установив между кронштейном и стеной изолоновую прокладку.
6. Плиты утеплителя устанавливаются плотно друг к другу без пустот в швах. Крепление осуществляется тарельчатыми дюбелями (5-7 штук на 1 кв.м). В качестве ветрозащиты монтируют влагозащитную плёнку с перехлёстом 100 мм.
7. Горизонтальный профиль закрепить к кронштейнам саморезами. На сформированную горизонтальной обрешёткой плоскость необходимо смонтировать с основную вертикальную обрешётку из П-образного и Z-образного профиля. Основные профили вертикальной обрешётки монтируются по вертикальным стыкам фасадных кассет, расстояние между профилями должно чётко выдерживаться.
8. Монтаж осуществляется снизу вверх.

Условные обозначения

- облицовка "ПРОФИСТ- Колор" (флок) - 069
- облицовка "ПРОФИСТ- Стоун" - фельзит
- стены без облицовки

Изм.	Кол.уч.	Лист	№док.	Подп.	Дата				
						Заказ: 02-2022			АС
						Капитальный ремонт здания ГУ "Боскольская средняя школа отдела образования акимата Карабалыкского района". Корректировка			
						Капитальный ремонт здания школы	Стадия	Лист	Листов
ГИП		Павловский А.			02.22.		РП	50	
Исполнил		Сыкало В.В.			02.22.	Раскладка облицовки фасада 1-9. Спецификация облицовки фасада.	ТОО "СтройцентрПлюс" 2022г.		
Проверил		Павловский А.			02.22.				
Норм.контр.		Прокопенко И.			02.22.				

Раскладка облицовки фасада 9-1

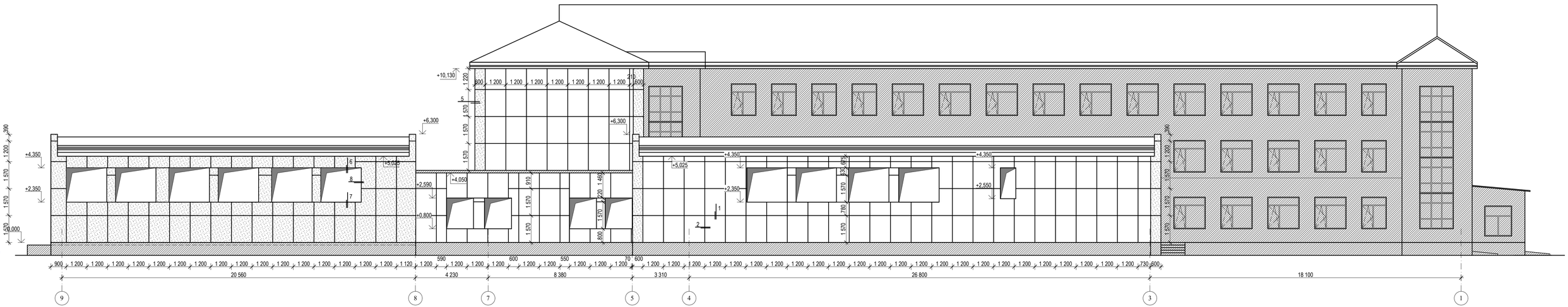

1. За относительную отметку 0.000 принят уровень пола первого этажа.
2. Вентшахты условно не показаны
3.Узлы системы см. АС-58÷61
4.Спецификацию см.АС-50.

Условные обозначения

- облицовка "ПРОФИСТ- Колор" (флок) - 069
- облицовка "ПРОФИСТ- Стоун" - фельзит
- стены без облицовки

Согласовано			
ЭОМ	Тен А.		03.22
ВК	Прокопенко		03.22
ОВ	Зобнин		03.22

Взам. инв. №

Подп. и дата

Инв. № подл.

						Заказ: 02-2022	АС
						Капитальный ремонт здания ГУ "Боскольская средняя школа отдела образования акимата Карабалыкского района". Корректировка	
Изм.	Кол.уч.	Лист	№док.	Подп.	Дата		
ГИП	Павловский А.				02.22.	Капитальный ремонт здания школы	Стадия: РП; Лист: 51; Листов:
Исполнил	Сыкало В.В				02.22.		
Проверил	Павловский А.				02.22.	Раскладка облицовки фасада 9-1.	ТОО "СтройцентрПлюс" 2022г.
Норм.контр.	Прокопенко И.				02.22.		

Раскладка облицовки фасада Ж-А

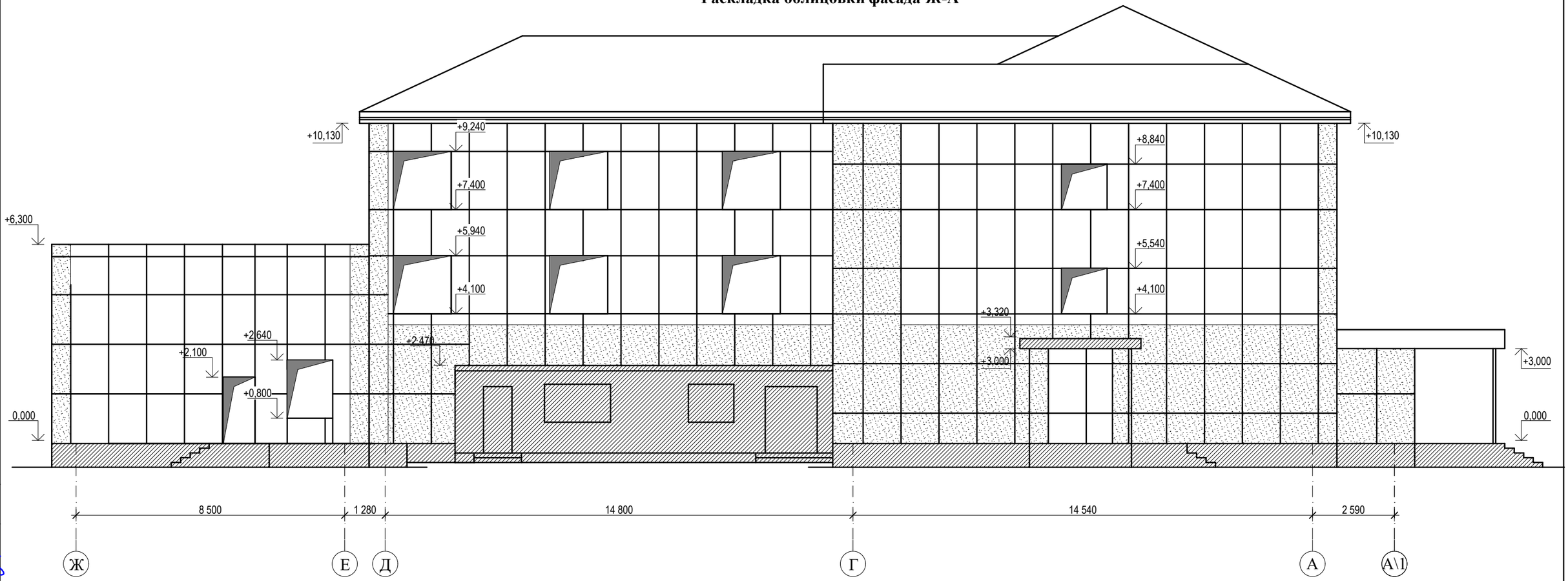

1. За относительную отметку 0.000 принят уровень пола первого этажа.
2. Вентшахты условно не показаны
3.Узлы системы см. АС-58÷61
4.Спецификацию см.АС-50.

Условные обозначения

- облицовка "ПРОФИСТ- Колор" (флок) - 069
- облицовка "ПРОФИСТ- Стоун" - фельзит
- стены без облицовки

Согласовано		
ЭОМ	Тен А.	03.22
ВК	Прокопенко	03.22
ОВ	Зобнин	03.22

Взам. инв. №

Подп. и дата

Инв. № подл.

Изм.	Колуч.	Лист	№док.	Подп.	Дата	Заказ: 02-2022	АС
						Капитальный ремонт здания ГУ "Боскольская средняя школа отдела образования акимата Карабалыкского района". Корректировка	
ГИП		Павловский А.			02.22.	Капитальный ремонт здания школы	Стадия: РП; Лист: 52; Листов:
Исполнил		Сыкало В.В			02.22.		
Проверил		Павловский А.			02.22.	Раскладка облицовки фасада Ж-А.	ТОО "СтройцентрПлюс" 2022г.
Норм.контр.		Прокопенко И.			02.22.		

Раскладка облицовки фасада А-Ж

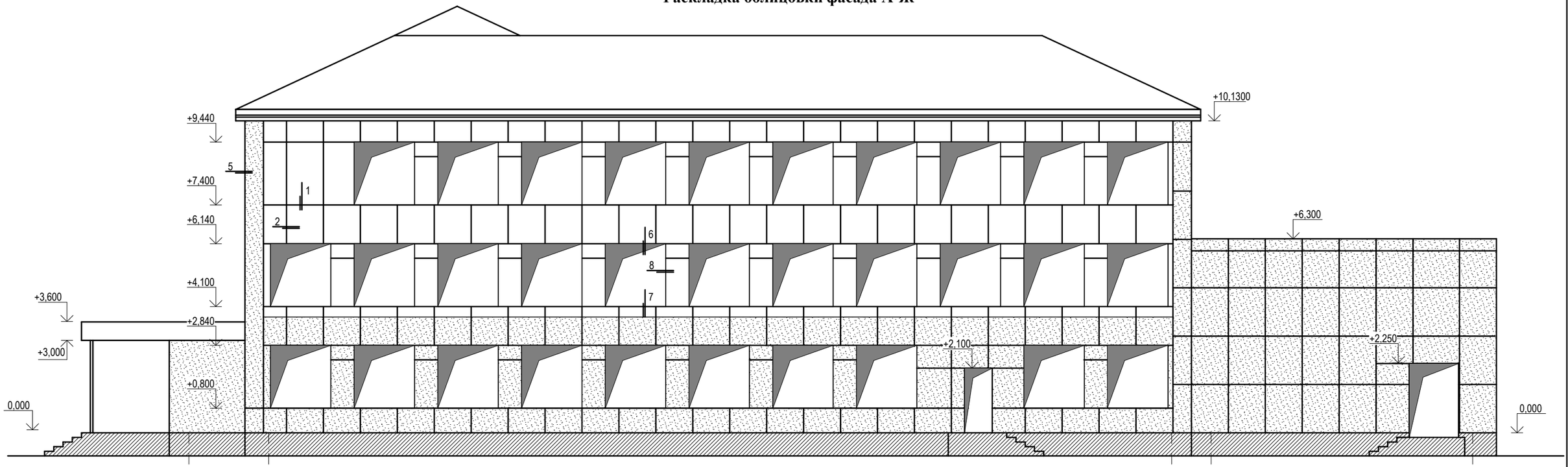

1. За относительную отметку 0.000 принят уровень пола первого этажа.
2. Вентшахты условно не показаны
3.Узлы системы см. АС-58÷61
4.Спецификацию см.АС-50.

Условные обозначения

- облицовка "ПРОФИСТ- Колор" (флок) - 069
- облицовка "ПРОФИСТ- Стоун" - фельзит
- стены без облицовки

Согласовано

ЭОМ	Тен А.	03.22
ВК	Прокопенко	03.22
ОВ	Зобнин	03.22

Взам. инв. №

Подп. и дата

Инв. № подл.

Изм.	Колуч.	Лист	№док.	Подп.	Дата
ГИП		Павловский А.			02.22.
Исполнил		Сыкало В.В			02.22.
Проверил		Павловский А.			02.22.
Норм.контр.		Прокопенко И.			02.22.

Заказ: 02-2022 АС

Капитальный ремонт здания ГУ "Боскольская средняя школа отдела образования акимата Карабалыкского района". Корректировка

Капитальный ремонт здания школы	Стадия	Лист	Листов
	РП	53	
Раскладка облицовки фасада А-Ж	ТОО "СтройцентрПлюс" 2022г.		

Раскладка облицовки фасада 5-1

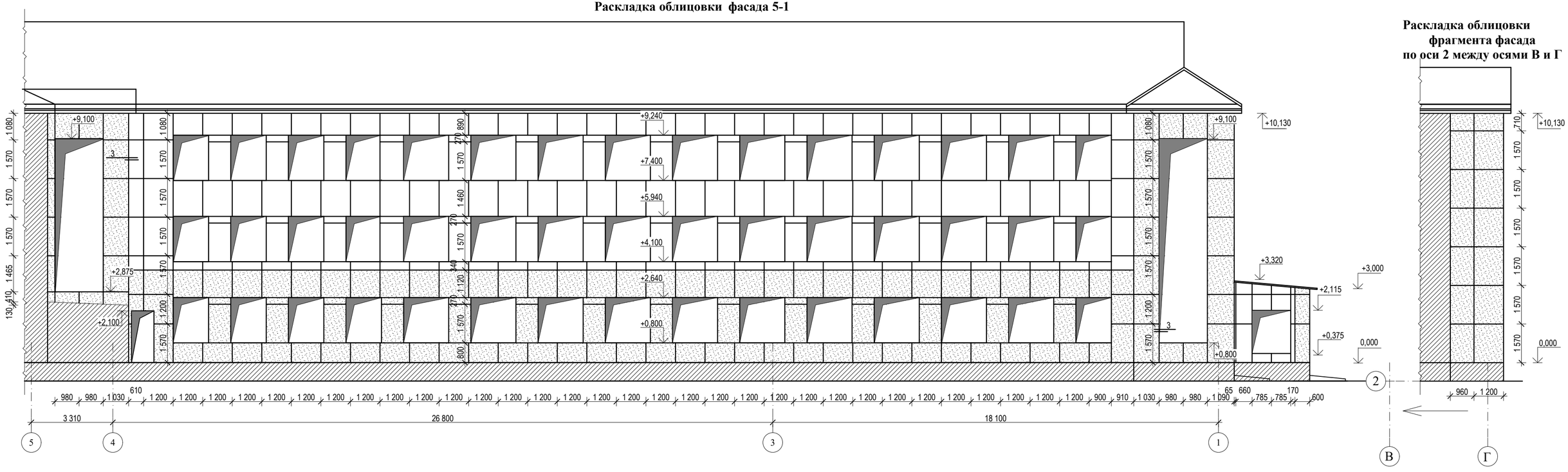

Раскладка облицовки фрагмента фасада по оси 2 между осями В и Г

1. За относительную отметку 0.000 принят уровень пола первого этажа.
2. Вентшахты условно не показаны
3.Узлы системы см. АС-58÷61
4.Спецификацию см.АС-50.

Условные обозначения

- облицовка "ПРОФИСТ- Колор" (флок) - 069
- облицовка "ПРОФИСТ- Стоун" - фельзит
- стены без облицовки

Согласовано

Взам. инв. №

Подп. и дата

Инв. № подл.

Изм.	Колуч.	Лист	№док.	Подп.	Дата	Заказ: 02-2022.	АС
						Капитальный ремонт здания ГУ "Боскольская средняя школа отдела образования акимата Карабалыкского района" Корректировка	
ГИП		Павловский А.			02.22.	Капитальный ремонт здания школы	Стадия: РП; Лист: 54; Листов:
Исполнил		Сыкало В.В.			02.22.	Раскладка облицовки фасада 5-1. Раскладка облицовки фрагмента фасада по оси 2 между осями В и Г	ТОО "СтройцентрПлюс" 2022 г.
Проверил		Павловский А.			02.22.		
Норм.контр.		Прокопенко И.			02.22.		

Раскладка облицовки фрагмента фасада 5-4 между осями Д-Г

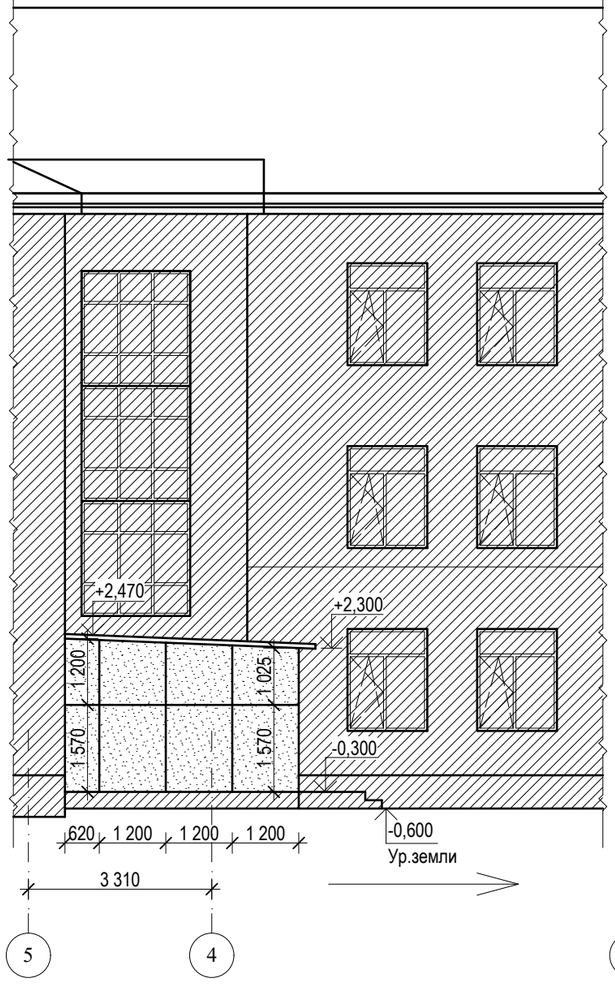

Раскладка облицовки фрагмента фасада Д-В между осями 3-4

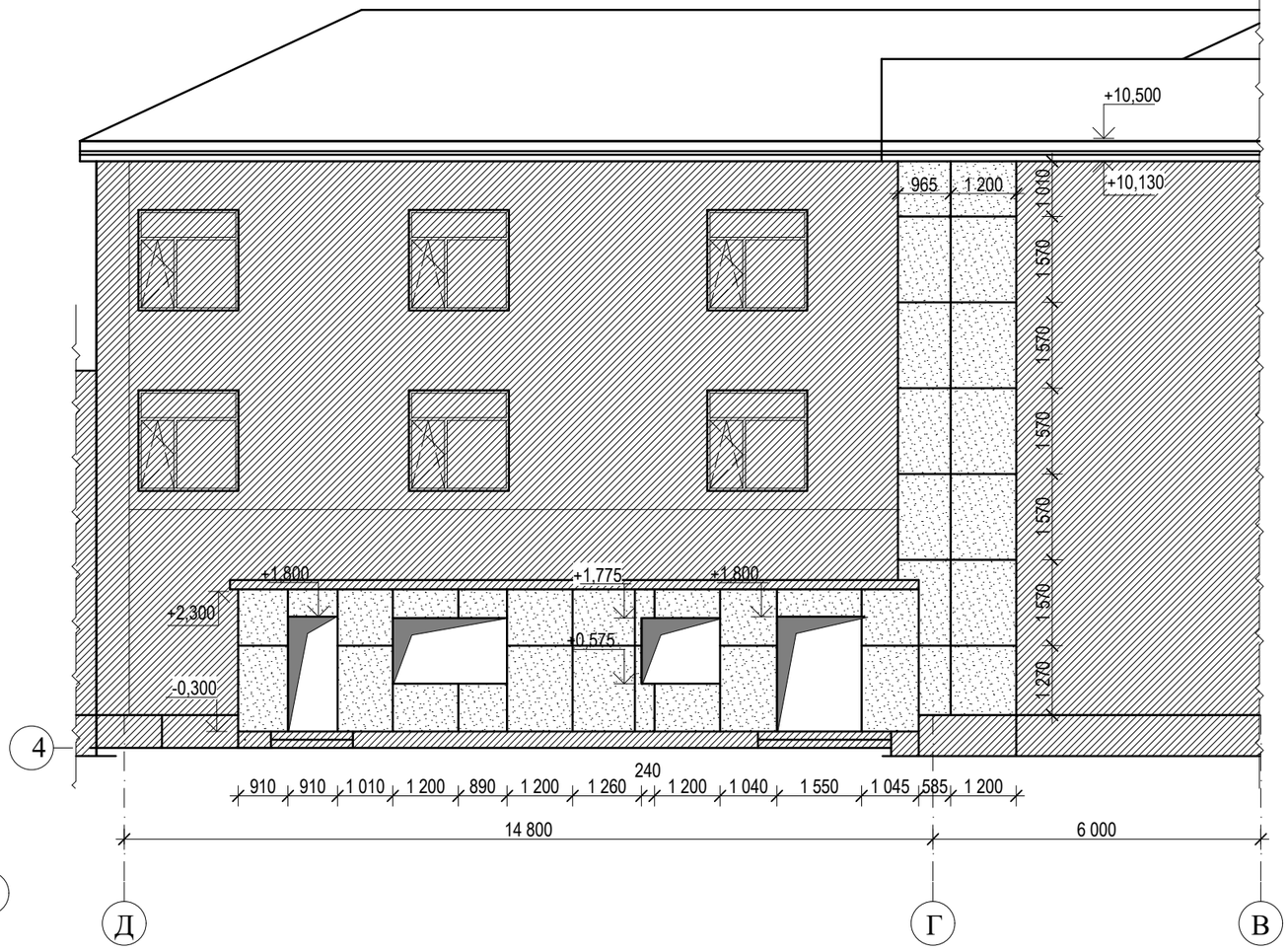

Раскладка облицовки фрагмента фасада 4-5 между осями Г-Д

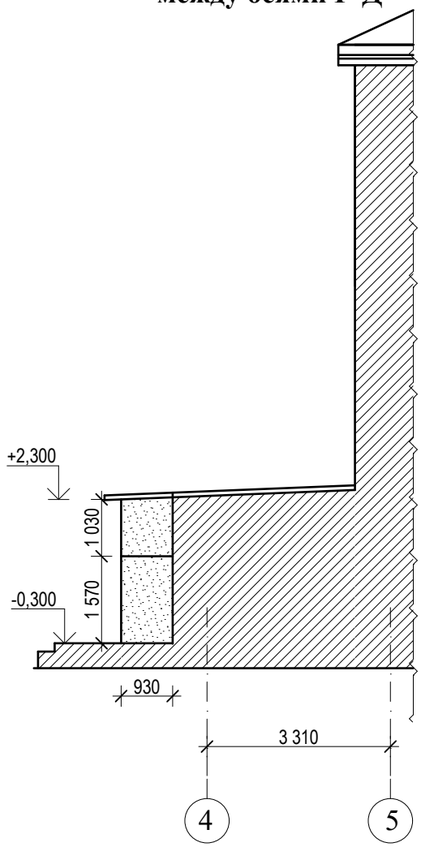

1. За относительную отметку 0.000 принят уровень пола первого этажа.
2. Вентшахты условно не показаны
3. Узлы системы см. АС-58÷61
4. Спецификацию см.АС-50.

Условные обозначения

- облицовка "ПРОФИСТ- Колор" (флок) - 069
- облицовка "ПРОФИСТ- Стоун" - фельзит
- стены без облицовки

Изм.	Кол.уч.	Лист	№док.	Подп.	Дата
ГИП		Павловский А.			09.14.
Исполнил		Тукжанова Л.А.			09.14.
Проверил		Павловский А.			09.14.
Норм.контр.		Боканенко О.О.			09.14.

Заказ: 10-2014 АС

Капитальный ремонт здания ГУ "Боскольская средняя школа отдела образования акимата Карабалыкского района".

Капитальный ремонт здания школы

Стадия	Лист	Листов
РП	55	

Раскладка облицовки фрагмента фасада 5-4 между осями Д-Г, фрагмента фасада Д-В между осями 3-4, фрагмента фасада 4-5 между осями Г-Д.

ТОО "СтройцентрПлюс" 2014г.

Согласовано: ЭОМ, ВК, ОВ

Взам. инв. №

Подп. и дата

Инв. № подл.

Фрагмент фасада 3-5
по оси Е

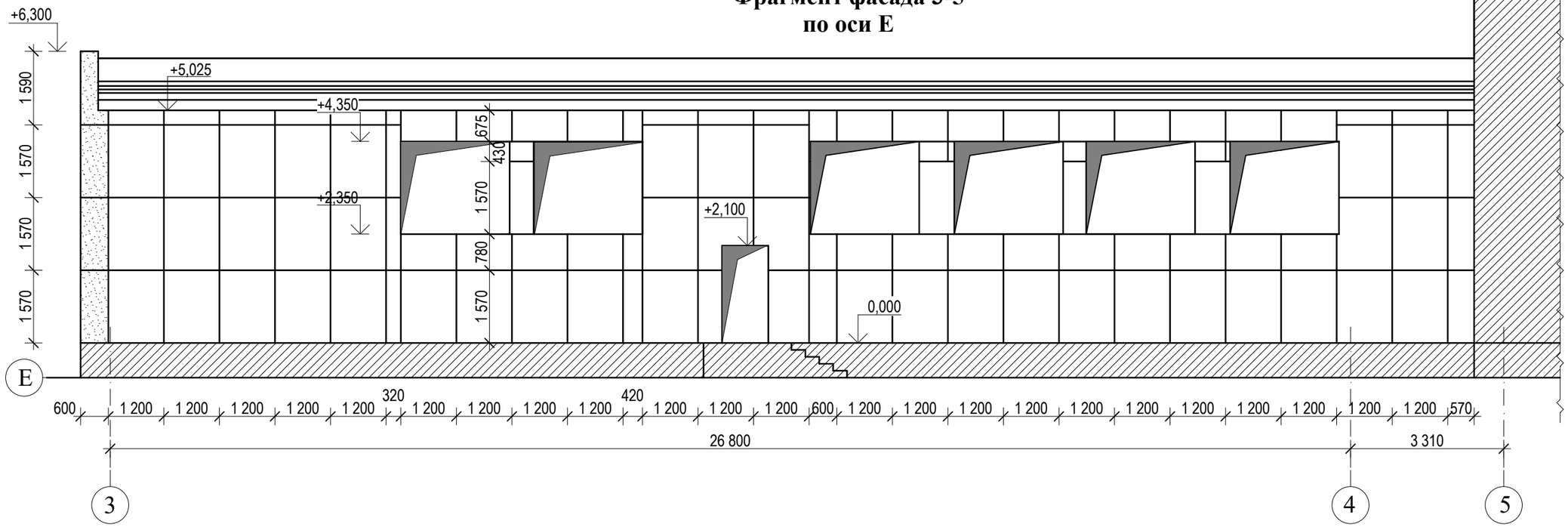

1. За относительную отметку 0.000 принят уровень пола первого этажа.
2. Вентшахты условно не показаны
3.Узлы системы см. АС-58÷61
4.Спецификацию см.АС-50.

Условные обозначения

- облицовка "ПРОФИСТ- Колор" (флок) - 069
- облицовка "ПРОФИСТ- Стоун" - фельзит
- стены без облицовки

						Заказ: 02-2022.	АС
						Капитальный ремонт здания ГУ "Боскольская средняя школа отдела образования акимата Карабалыкского района".Корректировка			
Изм.	Кол.уч.	Лист	№док.	Подп.	Дата				
						Капитальный ремонт здания школы	Стадия	Лист	Листов
ГИП		Павловский А.			02.22.		РП	56	
Исполнил		Сыкало В.В.			02.22.	Раскладка облицовки фрагмента фасада 3-5 по оси Е	ТОО "СтройцентрПлюс" 2022 г.		
Проверил		Павловский А.			02.22.				
Норм.контр.		Прокопенко И.			02.22.				

Согласовано: ЭОМ, ВК, ОВ

Взам. инв. №

Подп. и дата

Инв. № подл.

Фрагмент фасада Д-Ж по оси 8 (парапет)

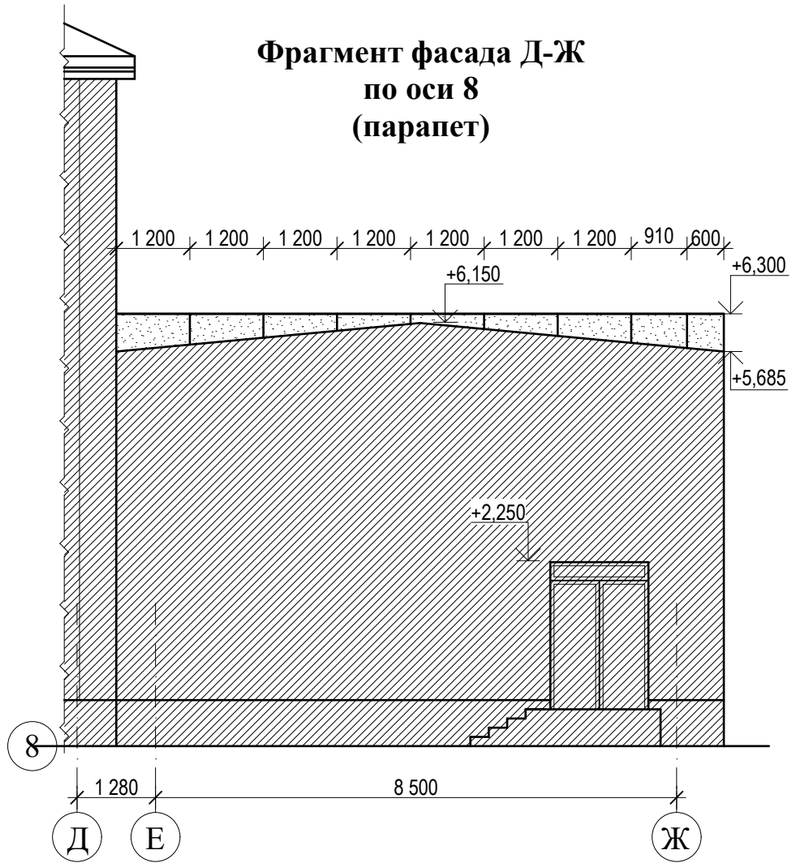

Фрагмент фасада Ж-Д по оси 5 (парапет)

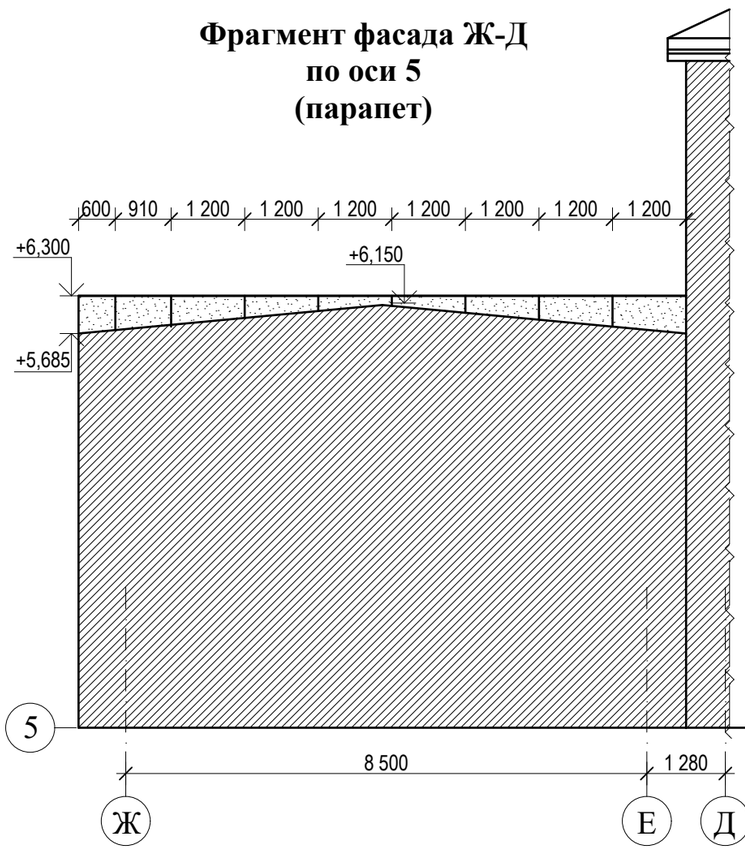

Фрагмент фасада Д-Ж по оси 5 (парапет)

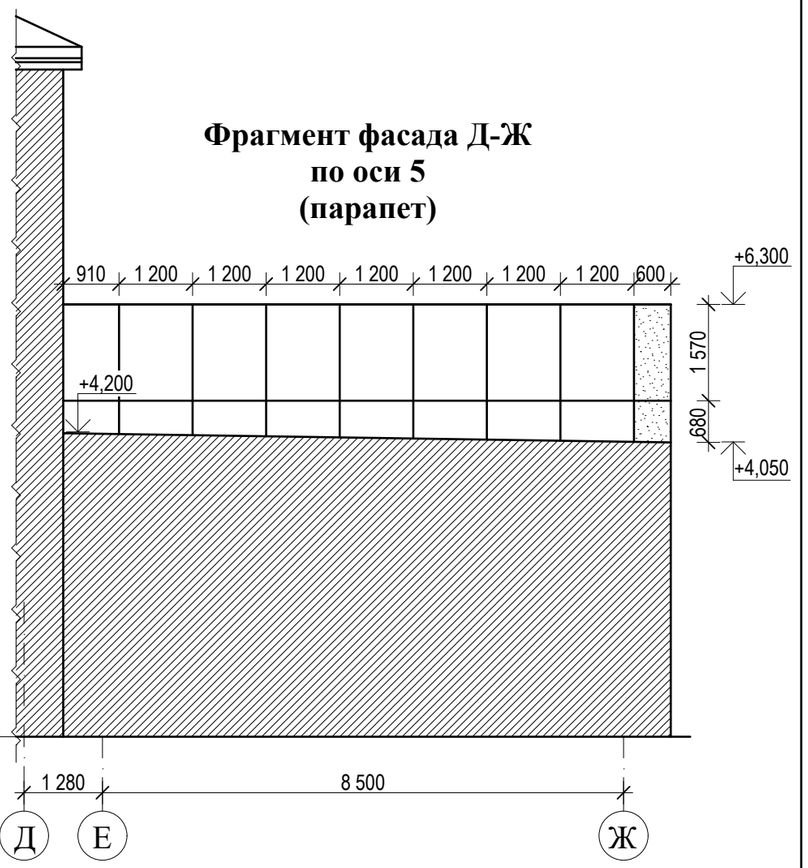

Фрагмент фасада Ж-Д по оси 8 (парапет)

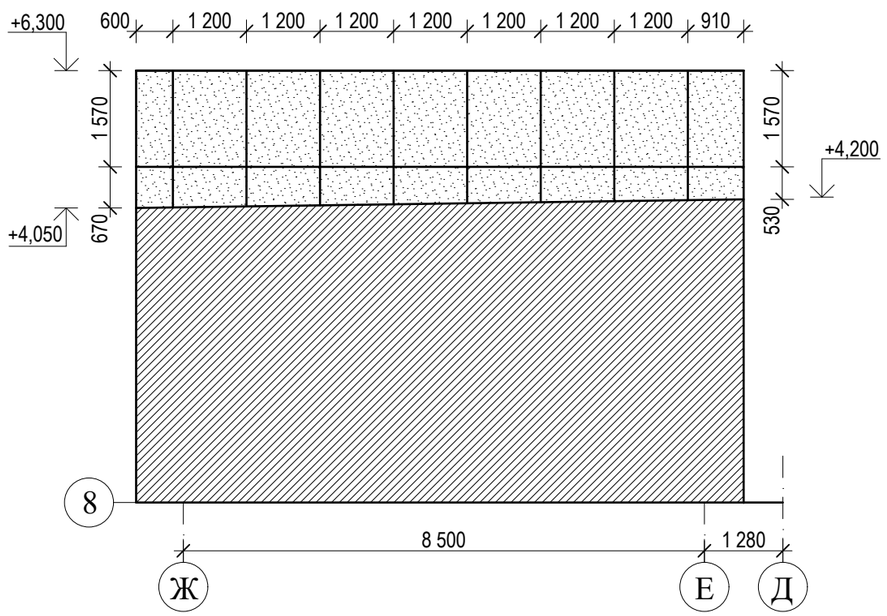

Условные обозначения

- облицовка "ПРОФИСТ- Колор" (флок) - 069
- облицовка "ПРОФИСТ- Стоун" - фельзит
- стены без облицовки

1. За относительную отметку 0.000 принят уровень пола первого этажа.
2. Вентшахты условно не показаны
3. Узлы системы см. АС-58÷61
4. Спецификацию см.АС-50.

Изм.	Кол.уч.	Лист	№док.	Подп.	Дата			
						Заказ: 10-2014		АС
						Капитальный ремонт здания ГУ "Боскольская средняя школа отдела образования акимата Карабалыкского района".		
						Капитальный ремонт здания школы	Стадия: РП; Лист: 57; Листов:	
ГИП		Павловский А.			09.14.			
Исполнил		Гукжанова Л.А.			09.14.	Фрагменты фасада Д-Ж по оси 8, Ж-Д по оси 5, Д-Ж по оси 5, Ж-Д по оси 8 (парапет)	ТОО "СтройцентрПлюс" 2014г.	
Проверил		Павловский А.			09.14.			
Норм.контр.		Боканенко О.О.			09.14.			

Согласовано: ЭОМ, ВК, ОВ

Взам. инв. №

Подп. и дата

Инв. № подл.

1 Узел вертикального шва

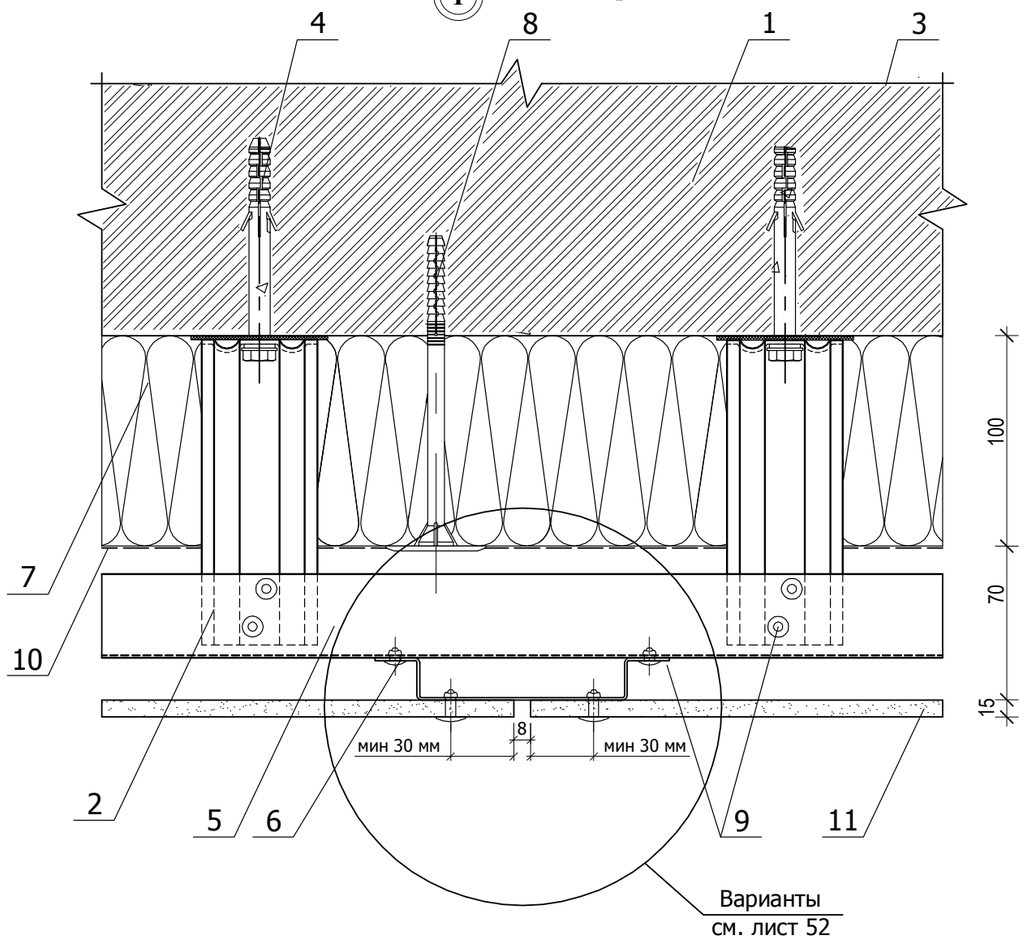

1. Основание
2. Кронштейн несущий
3. Прокладка термоизолирующая
4. Анкерный дюбель
5. Горизонтальная направляющая
6. Вертикальная направляющая Z-образная
7. Теплоизоляционная плита
8. Тарельчатый дюбель
9. Заклепка вытяжная
10. Ветро-гидрозащитная паропроницаемая мембрана
11. Облицовочная плита

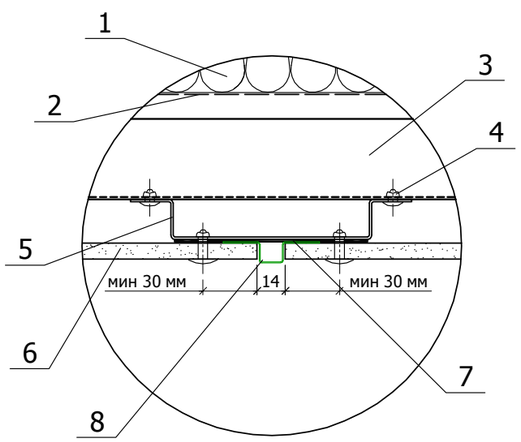

1. Теплоизоляционная плита
2. Ветро-гидрозащитная паропроницаемая мембрана
3. Горизонтальная направляющая
4. Заклепка вытяжная
5. Вертикальная направляющая П-образная
6. Облицовочная плита
7. EPDM-резина
8. Декоративная планка вертикального шва

2 Узел горизонтального шва

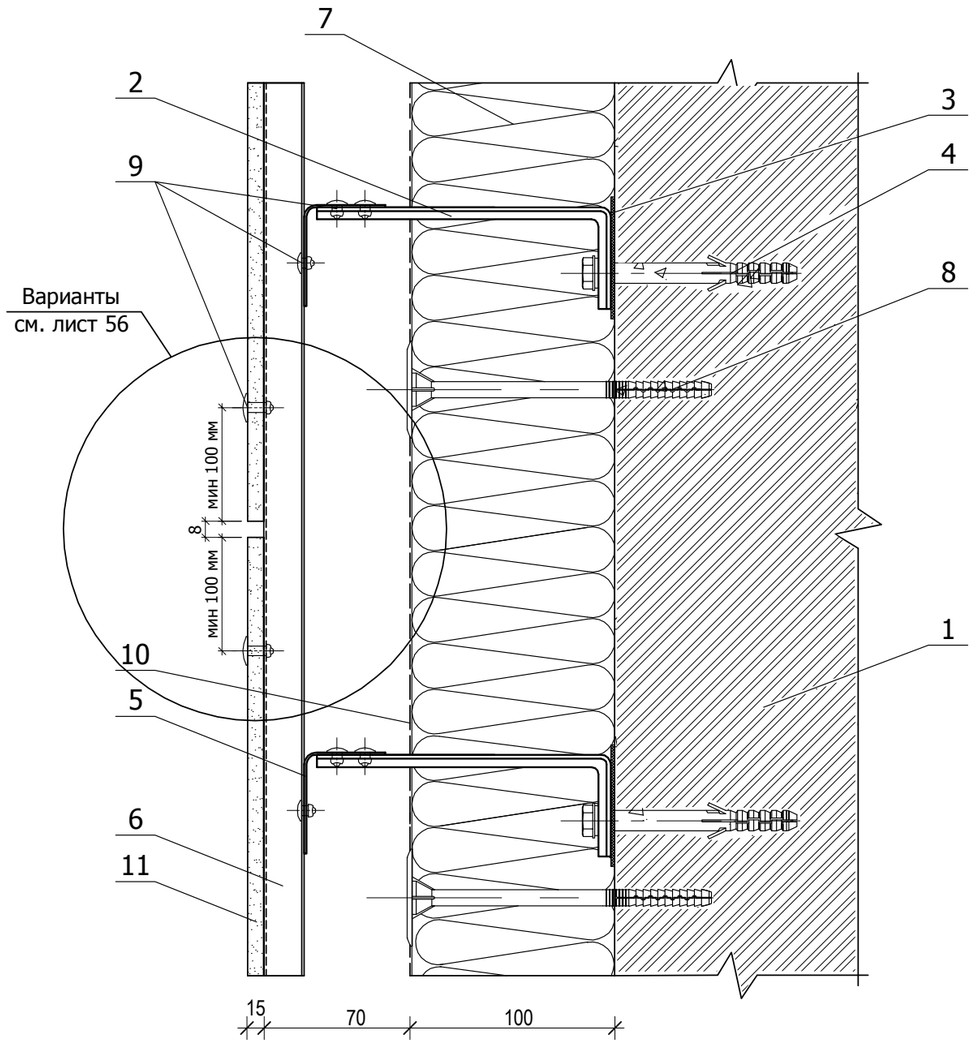

1. Основание
2. Кронштейн несущий
3. Прокладка термоизолирующая
4. Анкерный дюбель
5. Горизонтальная направляющая
6. Вертикальная направляющая
7. Теплоизоляционная плита
8. Тарельчатый дюбель
9. Заклепка вытяжная
10. Ветро-гидрозащитная паропроницаемая мембрана
11. Облицовочная плита

1.Узлы разработаны по альбому типовых технических решений навесной фасадной системы "профист-01".
2.Спецификацию см.АС-50.
3.Узлы замаркированы на л. АС-50÷57

Изм.	Кол.уч.	Лист	№док.	Подп.	Дата	Заказ: 10-2014			АС
						Капитальный ремонт здания ГУ "Боскольская средняя школа отдела образования акимата Карабалыкского района".			
						Капитальный ремонт здания школы	Стадия	Лист	Листов
							РП	58	
ГИП		Павловский А.			09.14.	Узел вертикального шва. Узел горизонтального шва	ТОО "СтройцентрПлюс" 2014г.		
Исполнил		Гукжанова Л.А.			09.14.				
Проверил		Павловский А.			09.14.				
Норм.контр.		Боканенко О.О.			09.14.				

Согласовано: ЭОМ, ВК, ОВ

Взам. инв. №

Подп. и дата

Инв. № подл.

3 Узел внутреннего угла здания

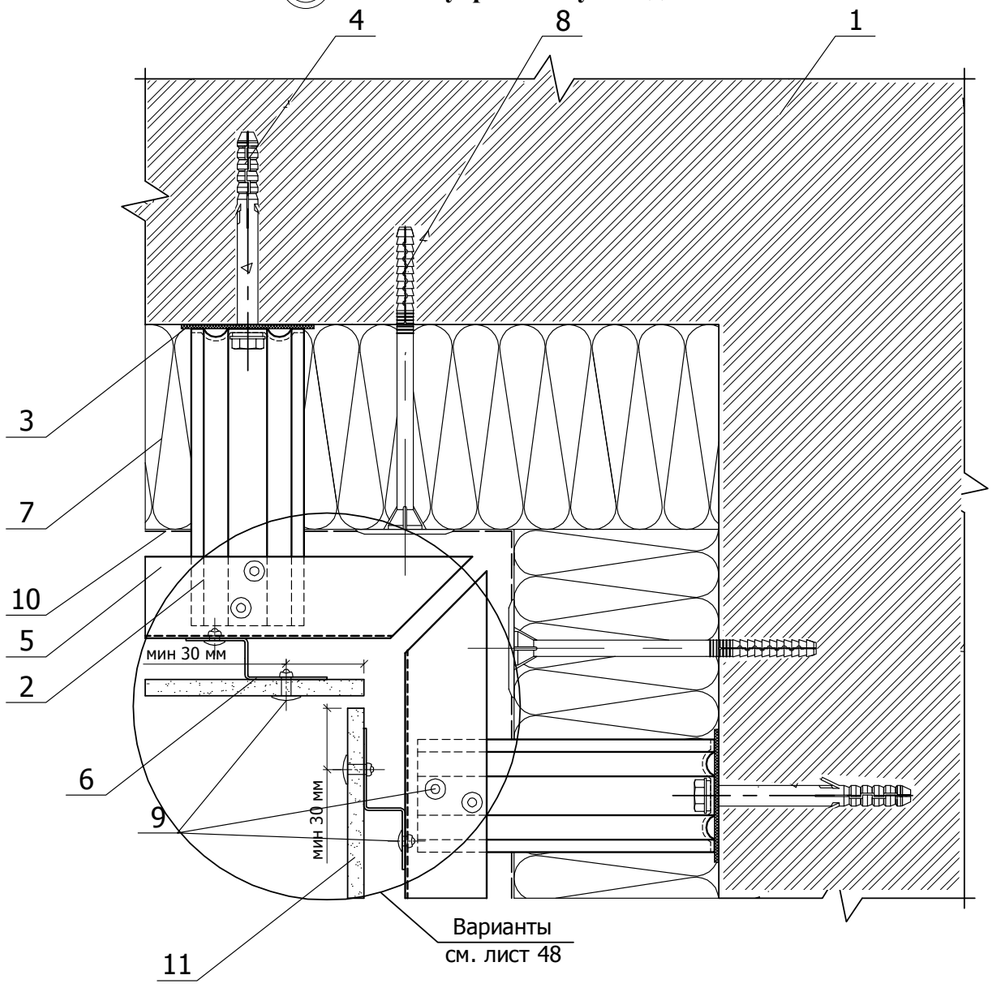

1. Основание
2. Кронштейн несущий
3. Прокладка термоизолирующая
4. Анкерный дюбель
5. Горизонтальная направляющая
6. Вертикальная направляющая Z-образная
7. Теплоизоляционная плита
8. Тарельчатый дюбель
9. Заклепка вытяжная
10. Ветро-гидрозащитная паропроницаемая мембрана
11. Облицовочная плита

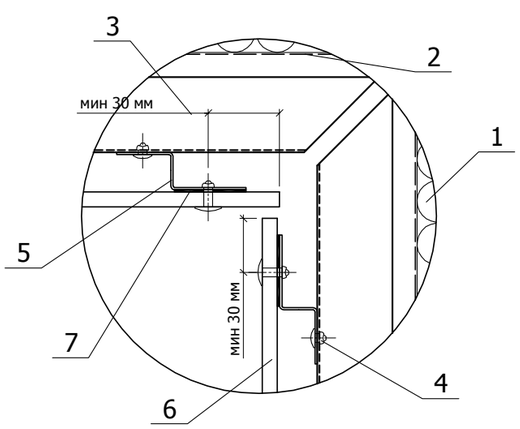

1. Теплоизоляционная плита
2. Ветро-гидрозащитная паропроницаемая мембрана
3. Горизонтальная направляющая
4. Заклепка вытяжная
5. Вертикальная направляющая П-образная
6. Облицовочная плита
7. EPDM-резина

4 Узел примыкания системы к парапету

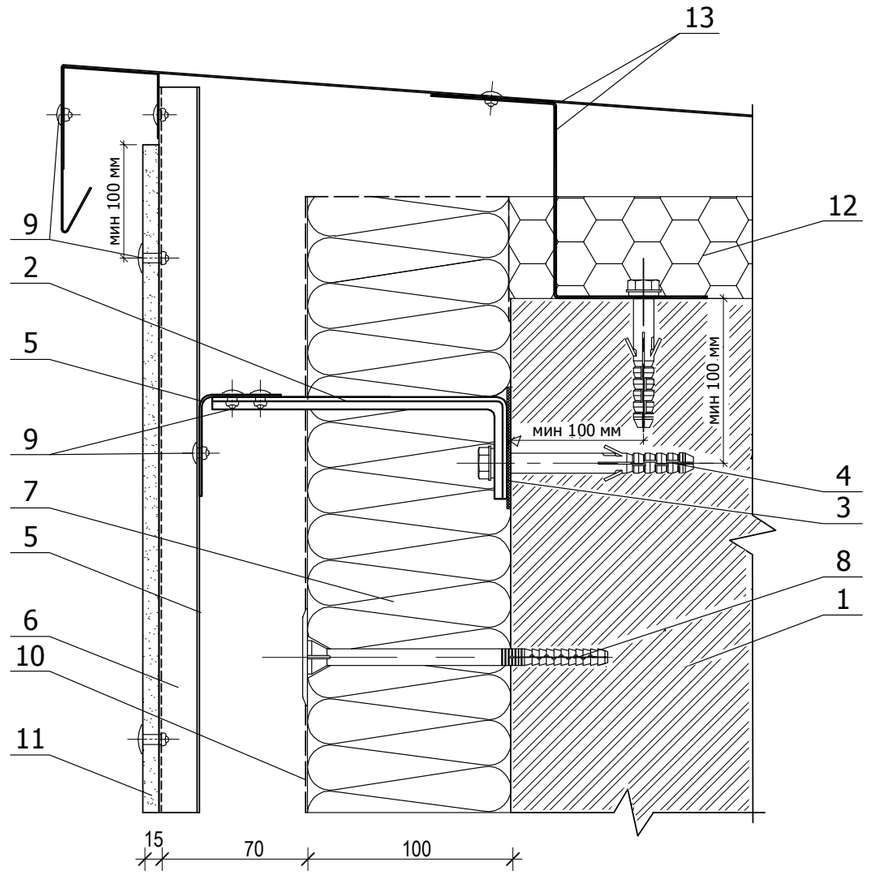

1. Основание
2. Кронштейн несущий
3. Прокладка термоизолирующая
4. Анкерный дюбель
5. Горизонтальная направляющая
6. Вертикальная направляющая
7. Теплоизоляционная плита
8. Тарельчатый дюбель
9. Заклепка вытяжная
10. Ветро-гидрозащитная паропроницаемая мембрана
11. Облицовочная плита
12 Экструдированный полистирол
13. Сталь тонколистовая оцинкованная окрашенная

1.Узлы разработаны по альбому типовых технических решений навесной фасадной системы "профист-01".
2.Спецификацию см.АС-50.
3.Узлы замаркированы на л. АС-50÷57

Изм.	Кол.уч.	Лист	№док.	Подп.	Дата	Заказ: 10-2014			АС
						Капитальный ремонт здания ГУ "Боскольская средняя школа отдела образования акимата Карабалыкского района".			
						Капитальный ремонт здания школы	Стадия	Лист	Листов
ГИП		Павловский А.			09.14.		РП	59	
Исполнил		Гукжанова Л.А.			09.14.	Узел внутреннего угла здания. Узел примыкания системы к парапету.	ТОО "СтройцентрПлюс" 2014г.		
Проверил		Павловский А.			09.14.				
Норм.контр.		Боканенко О.О.			09.14.				

Согласовано: ЭОМ, ВК, ОВ

Взам. инв. №

Подп. и дата

Инв. № подл.

5 Узел внешнего угла здания

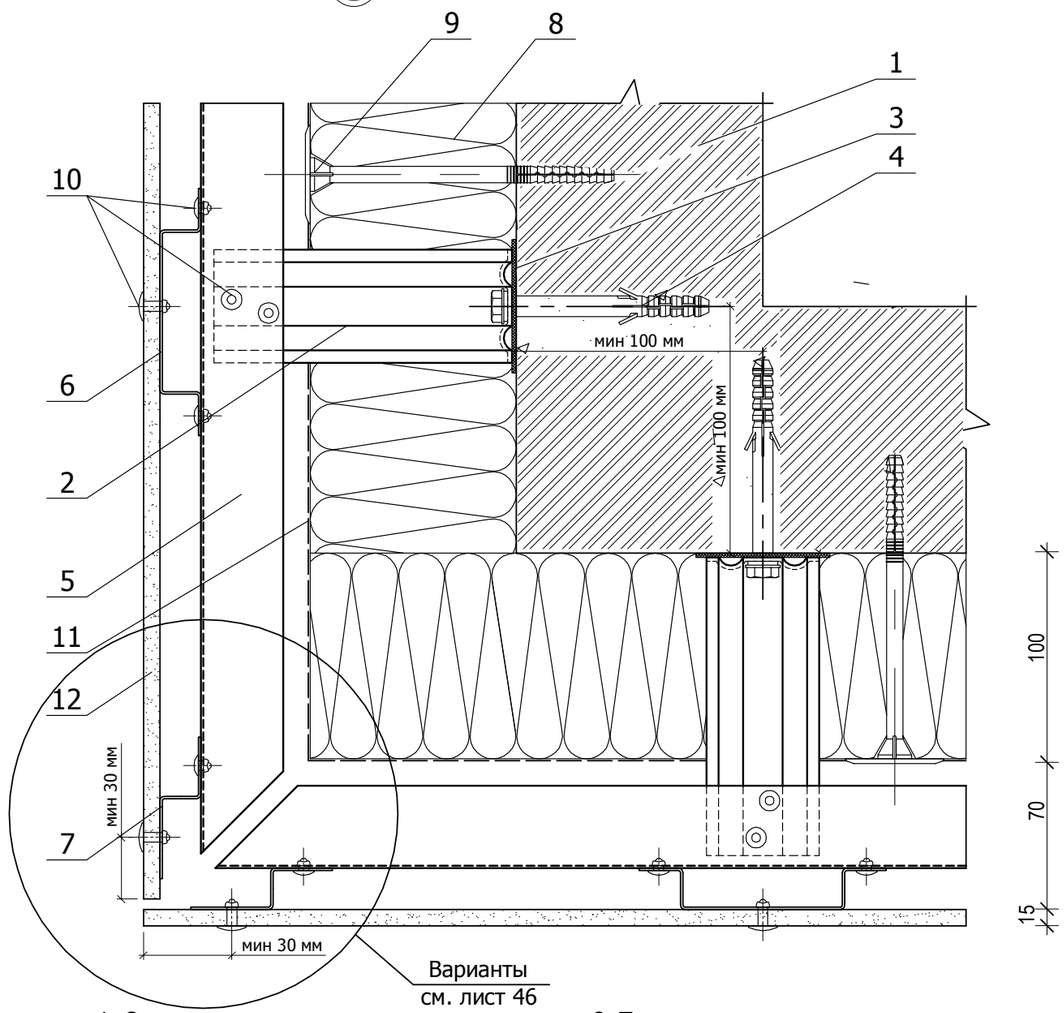

1. Основание
2. Кронштейн несущий
3. Прокладка термоизолирующая
4. Анкерный дюбель
5. Горизонтальная направляющая
6. Вертикальная направляющая П-образная
7. Вертикальная направляющая Z-образная
8. Теплоизоляционная плита
9. Тарельчатый дюбель
10. Заклепка вытяжная
11. Ветро-гидрозащитная паропроницаемая мембрана
12. Облицовочная плита

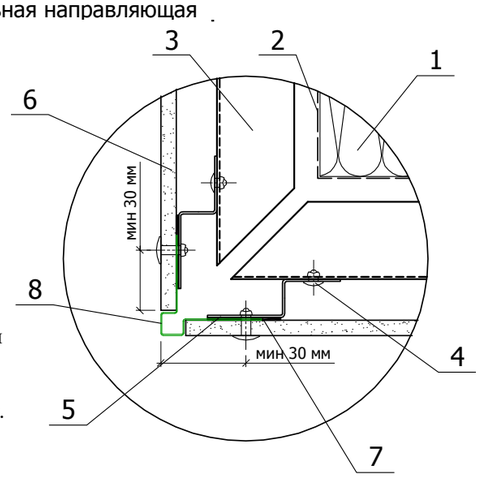

1. Теплоизоляционная плита
2. Ветро-гидрозащитная паропроницаемая мембрана
3. Горизонтальная направляющая
4. Заклепка вытяжная
5. Вертикальная направляющая Z-образная
6. Облицовочная плита
7. EPDM-резина
8. Декоративная планка внешнего угла

1.Узлы разработаны по альбому типовых технических решений навесной фасадной системы "профист-01".
2.Спецификацию см.АС-50.
3. Узлы замаркированы на л. АС-50÷57

6 Узел примыкания к верхнему откосу оконного проема

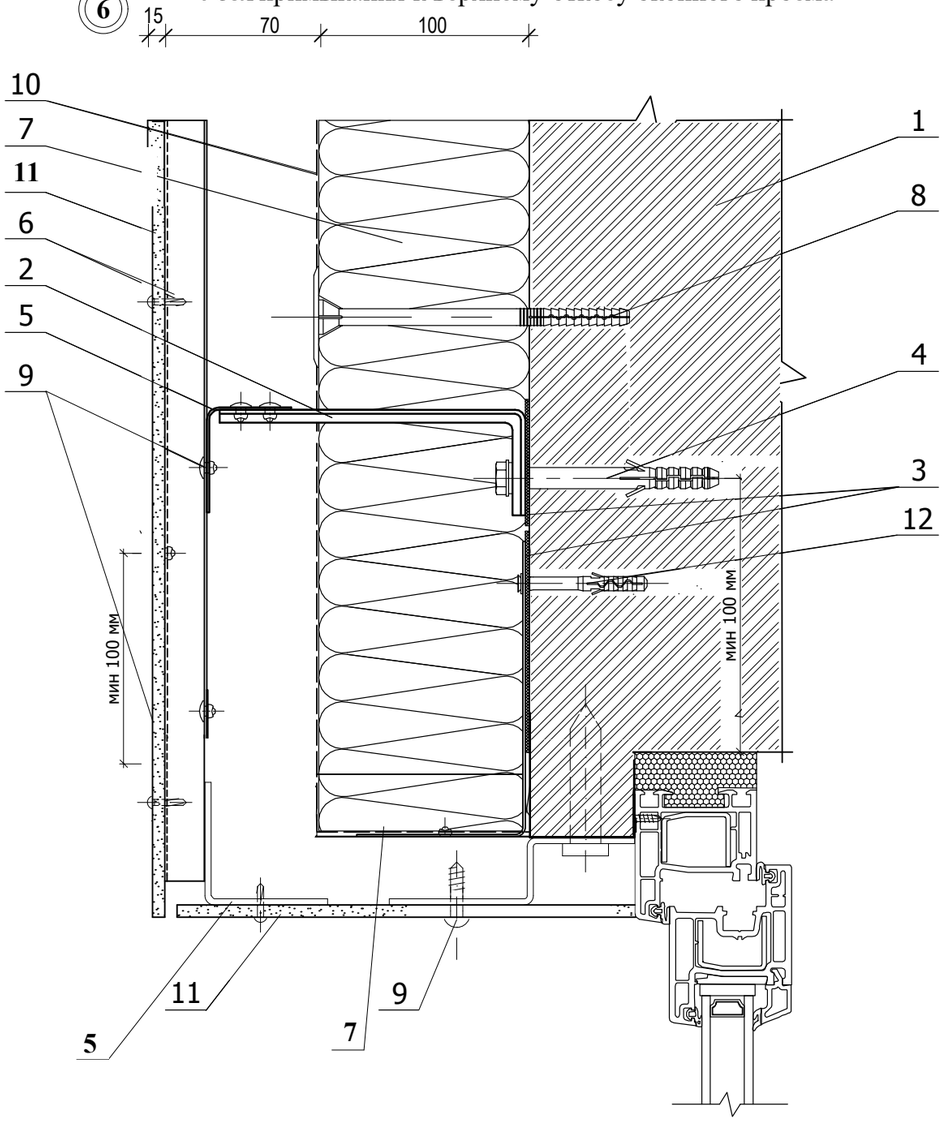

1. Основание
2. Кронштейн несущий
3. Прокладка термоизолирующая
4. Анкерный дюбель
5. Горизонтальная направляющая
6. Вертикальная направляющая
7. Теплоизоляционная плита
8. Тарельчатый дюбель
9. Заклепка вытяжная
10. Ветро-гидрозащитная паропроницаемая мембрана
11. Облицовочная плита
12. Дюбель-гвоздь

Изм.	Кол.уч.	Лист	№док.	Подп.	Дата	Заказ: 10-2014	АС
						Капитальный ремонт здания ГУ "Боскольская средняя школа отдела образования акимата Карабалыкского района".	
ГИП		Павловский А.			09.14.	Капитальный ремонт здания школы	Стадия: РП; Лист: 60; Листов:
Исполнил		Тукжанова Л.А.			09.14.	Узел внешнего угла здания. Узел примыкания к верхнему откосу оконного проема	ТОО "СтройцентрПлюс" 2014г.
Проверил		Павловский А.			09.14.		
Норм.контр.		Боканенко О.О.			09.14.		

Согласовано: ЭОМ, ВК, ОВ

Взам. инв. №

Подп. и дата

Инв. № подл.

Узел примыкания к нижнему откосу оконного проема

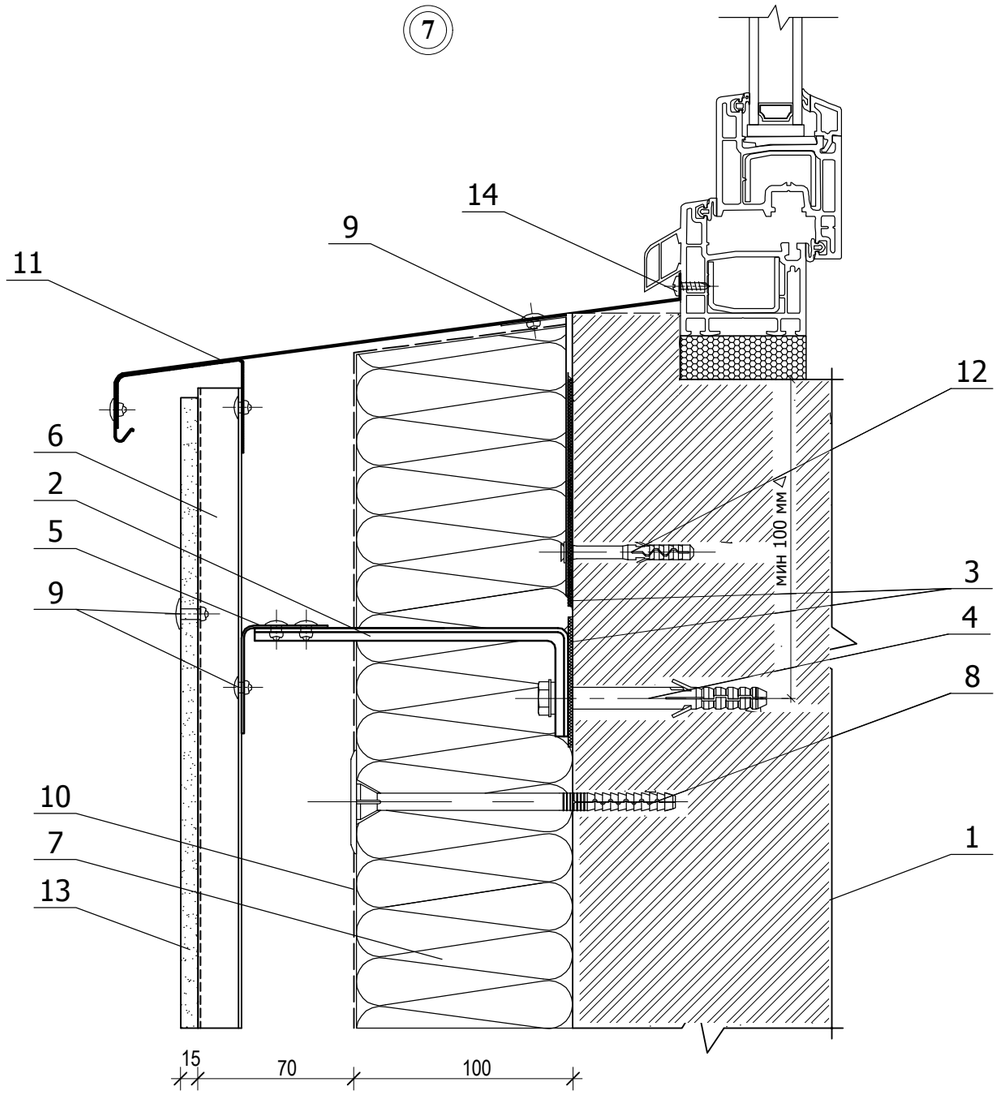

Раскладка направляющих вокруг оконного проема

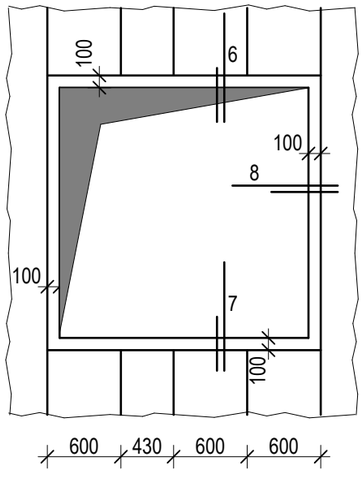

8 Узел примыкания к боковому откосу оконного проема

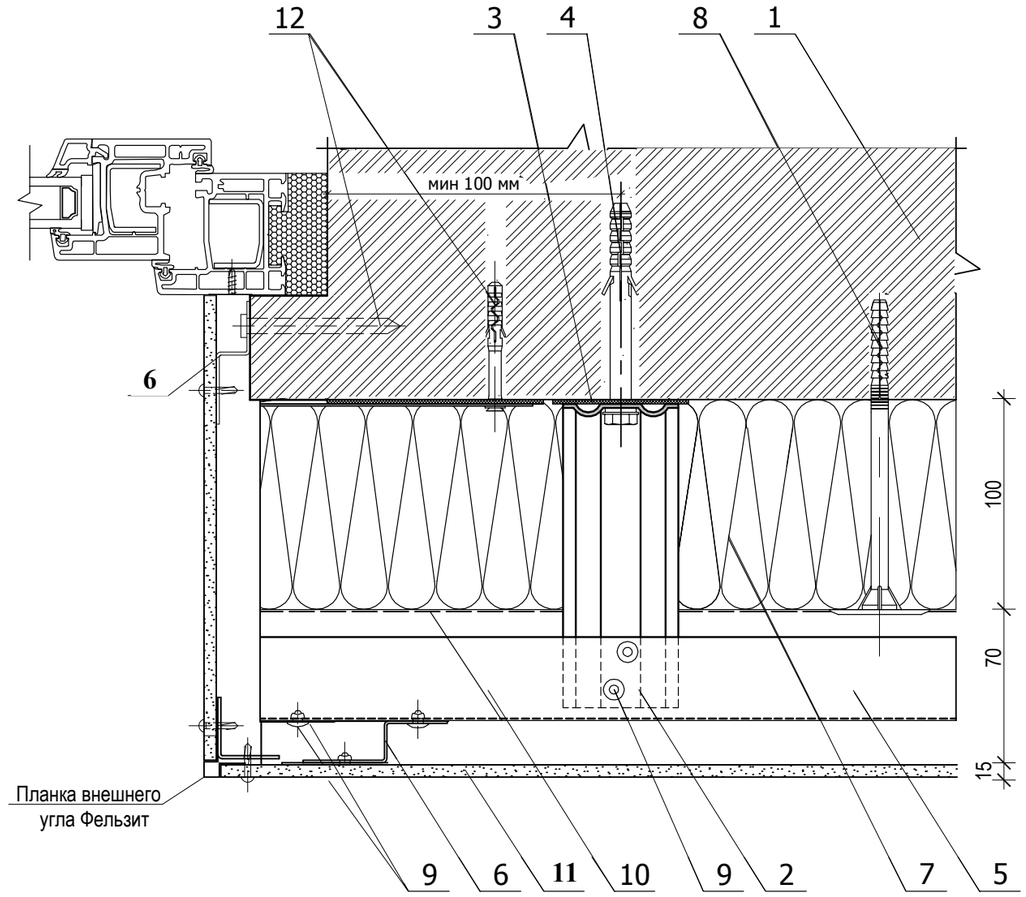

1. Основание
2. Кронштейн несущий
3. Прокладка термоизолирующая
4. Анкерный дюбель
5. Горизонтальная направляющая
6. Вертикальная направляющая
7. Теплоизоляционная плита
8. Тарельчатый дюбель
9. Заклепка вытяжная
10. Ветро-гидрозащитная паропроницаемая мембрана
11. Облицовочная плита
12. Дюбель-гвоздь

1.Узлы разработаны по альбому типовых технических решений навесной фасадной системы "профист-01".
2.Спецификацию см.АС-50.
3.Узлы замаркированы на л. АС-50÷57

Изм.	Кол.уч.	Лист	№док.	Подп.	Дата			
						Заказ: 10-2014		АС
						Капитальный ремонт здания ГУ "Боскольская средняя школа отдела образования акимата Карабалыкского района".		
						Капитальный ремонт здания школы	Стадия: РП	Лист: 61	Листов:
ГИП		Павловский А.			09.14.			
Исполнил		Тукжанова Л.А.			09.14.	Узел примыкания к нижнему откосу оконного проема. Узел примыкания к боковому откосу оконного проема	ТОО "СтройцентрПлюс" 2014г.	
Проверил		Павловский А.			09.14.			
Норм.контр.		Бокаенко О.О.			09.14.			

Согласовано: ЭОМ, ВК, ОВ

Взам. инв. №

Подп. и дата

Инв. № подл.

Деревянный каркас веншахт

Вид А

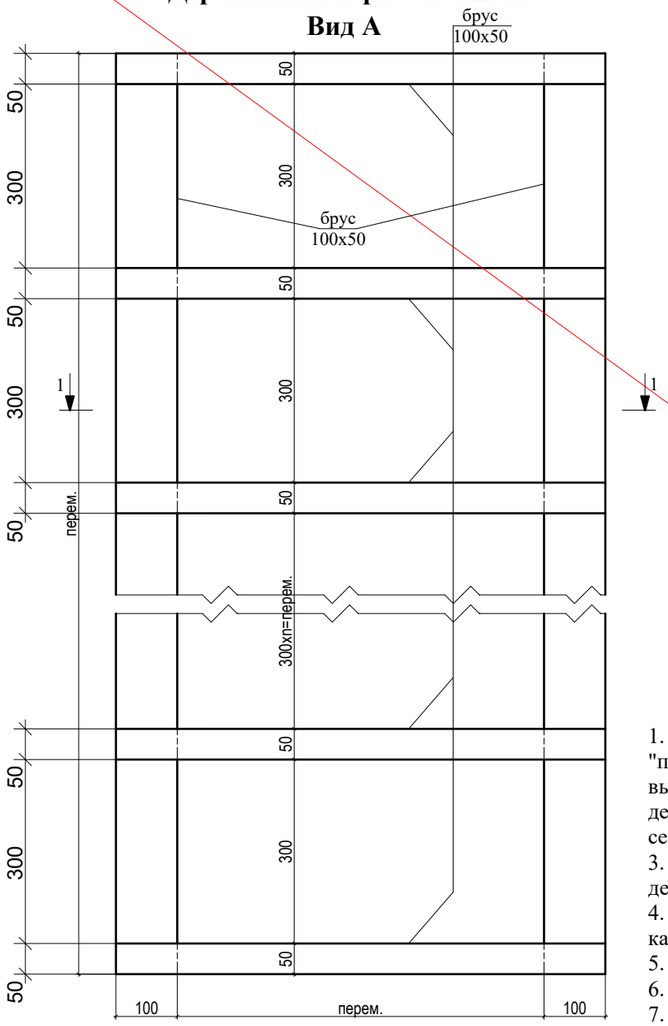

1-1

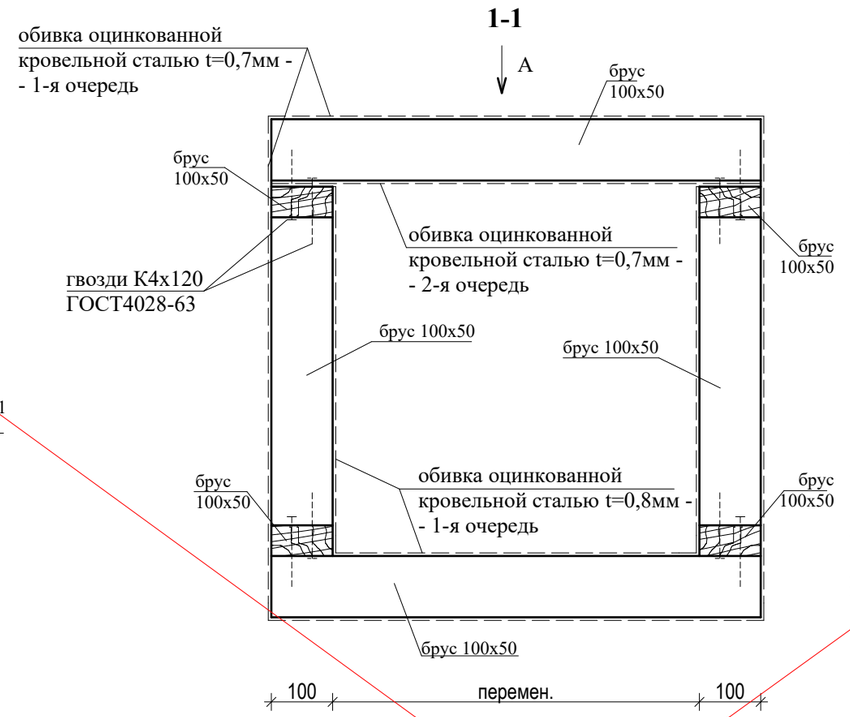

б-б

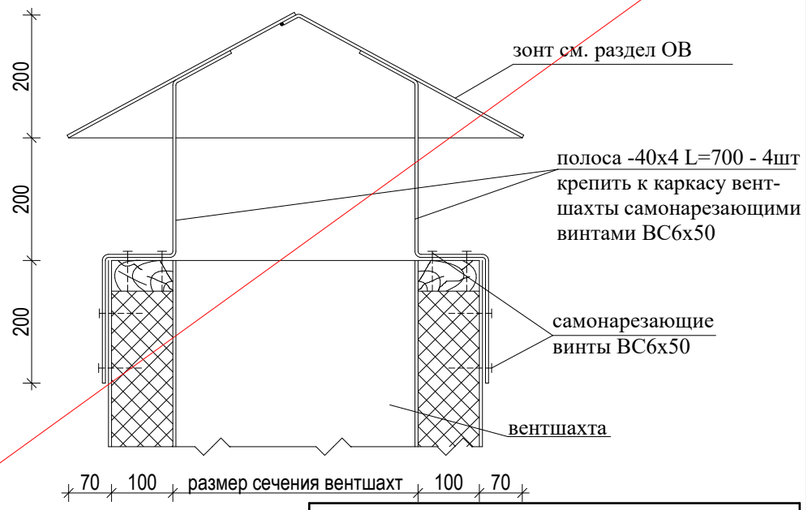

АННУЛИРОВАН

Изм.1

РАЗРЕШЕНИЕ № 01-20 от 02.2022

ГИП	Павловский А.В.		03.2022

1. Размеры ширин и высот каркасов вентшахт, обозначенные "перем.", см. АС- 63.
высоты и размеры в плане уточнить по месту после демонтажа оборудования (существующие внутренние сечения вентшахт).
3. Расстояние между гвоздями и до краев скрепляемых деревянных элементов не менее 30мм.
4. На виде "А" обивка оцинкованной кровельной сталью каркаса вентшахт условно не показана.
5. Вентшахты и сечение **а-а** замаркированы на л. АС-37.
6. Сечение **б-б** замаркировано на л.АС-38.
7. Спецификацию см.АС-63.

а-а

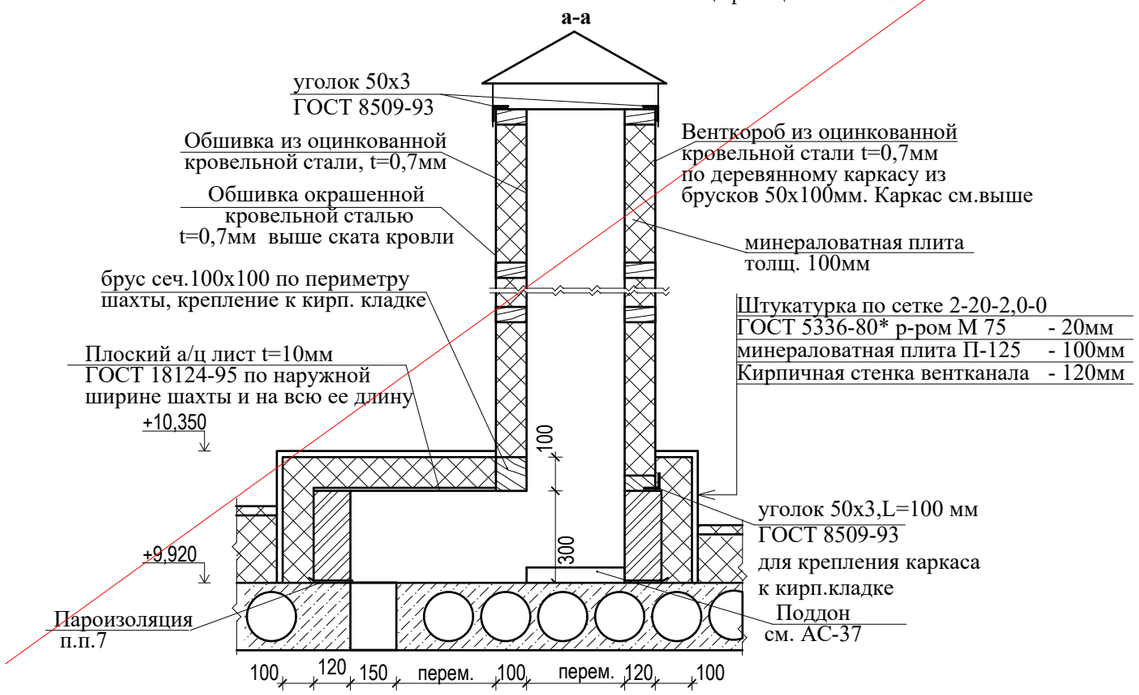

Узел примыкания кровли к вентшахте

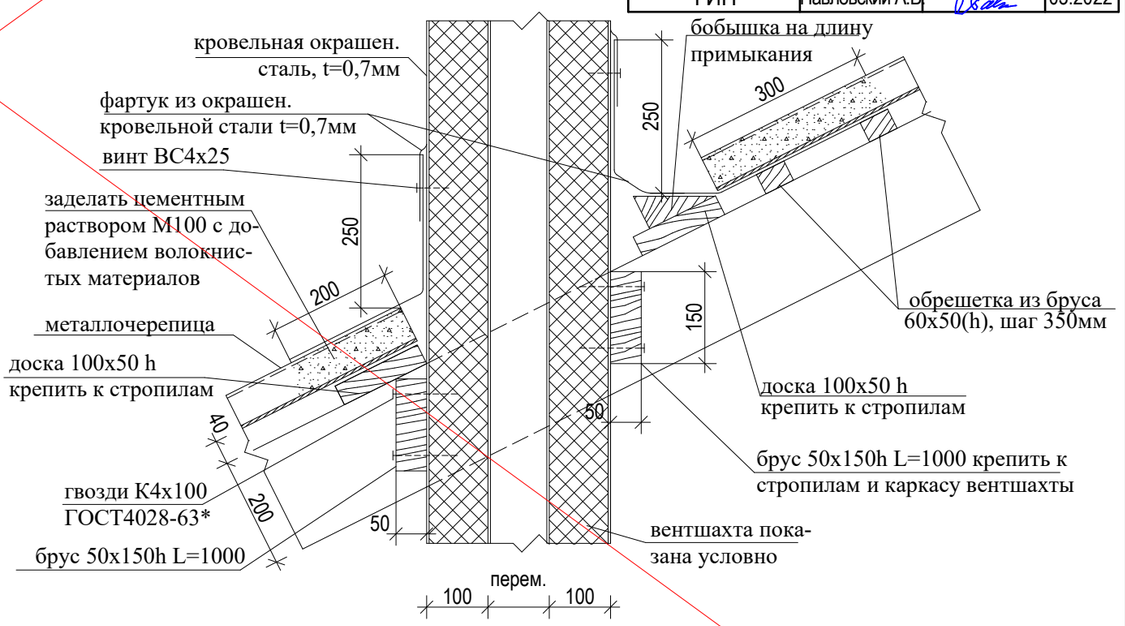

Изм.	Колуч.	Лист	№док.	Подп.	Дата
ГИП		Павловский А.			09.14.
Исполнил		Тукжанова Л.А.			09.14.
Проверил		Павловский А.			09.14.
Норм.контр.		Боканенко О.О.			09.14.

Заказ: 10-2014 АС

Капитальный ремонт здания ГУ "Боскольская средняя школа отдела образования акимата Карабалыкского района".

Капитальный ремонт здания школы

Стадия	Лист	Листов
РП	62	

Деревянный каркрас веншахт. Сечение а-а, б-б. Узел примыкания кровли к вентшахте.

ТОО "СтройцентрПлюс" 2014г.

Согласовано: ЭОМ, ВК, ОВ

Взам. инв. №

Подп. и дата

Инв. № подл.

Спецификация элементов вентшахт

Поз.	Обозначение	Наименование		Масса, ед. кг	Масса, общ. кг	Примечан.
	ГОСТ8486-86*	брус каркаса венткоробов 100х50мм	$м^3$	1,7		
	ГОСТ8486-86*	брус каркаса венткоробов 100х100мм	$м^3$	0,13		
	ГОСТ 14918-80	кровельная оцинк. сталь, t=0,7мм	$м^2$	29,75	163,5	площадь покрытия
	ГОСТ 14918-80	кровельная окрашен. сталь, t=0,7мм	$м^2$	49,24	270,6	площадь покрытия
	ГОСТ 18124-95	минераловатная плита П-125, t=100мм	$м^2$	63,8		
		Плоский а/ц лист t=10мм	$м^2$	7,0		
	ГОСТ 14918-80	Кровельная окрашен. сталь t=0,7 мм., b=500 мм.	$м^2$	18,0	98,91	фартуки
	ГОСТ 8486-86	брус 50х150(h), $L_{общ}$=59,0 м	$м^3$	0,443		
	ГОСТ 8486-86	доска 100х50(h), $L_{общ}$=14,0м	$м^3$	0,07		
	ГОСТ 8509-93	уголок 50х3, L=100 мм		52	0,23	11,96	крепл.дер. каркаса
	ГОСТ 8509-93	уголок 50х3, $L_{общ}$=25,0 м				58,1	обрамл.шахт, крепл.зонтов

Марка	Внутреннее сечение шахты, мм	Кол.	Отм. низа шахты	Отм. верха шахты	Высота дерев. каркаса, мм	Размеры зонта в плане, мм	Масса зонта на 1 шахту	Примечания
Вш-1	300х300	5	+9,820	+13,920	4100	600х600		
Вш-2	300х300	2	+9,820	+13,460	3640	600х600		
Вш-3	150х800	1	+9,820	+13,920	4100	450х1100		
Вш-4	200х200	2	+9,820	+12,300	2480	500х500		
Вш-5	200х200	1	+5,500	+6,150	650	500х500		
Вш-6	300х300	1	+3,220	+4,600	1380	600х600		
Вш-7	200х200	1	+3,220	+4,600	1380	500х500		

Общая спецификация пристройки

Марка поз.	Обозначение	Наименование	Кол-во	Масса ед., кг	Масса общ., кг	Примечание
	ГОСТ 24045-94	Профлист с полимерным покрытием НС 35-1000-0,7 $м^2$	58,0			площадь кровельного покрытия
		Пленка "Антикон 130 УФ" $м^2$	58,0			площадь покрытия
	ГОСТ 9573-96	Минераловатная плита П-125,t=150мм $м^2$	45,0			
		профлист оцинкованый с полимерным покрытием ПС-13 тип 2а $м^2$	45,0			
	"ИНСИ"	обрешетка-ПШ-28-1,0 м.п.	141,0			шаг 400 мм
	ГОСТ 8486-86*	контррейка 50х30, $L_{общ}$=56000мм			0,084 $м^3$	
	ГОСТ 8486-86*	стропила 50х200, L=4 000мм	14		0,56 $м^3$	
	ГОСТ 8486-86*	кобылка 50х50, L=700мм	14		0,025 $м^3$	
	ГОСТ 14918-80*	Кровельная окрашен. сталь t=0,7 мм., b=500 мм.	16,1 $м^2$		88,5 кг	фартук
	ГОСТ 14918-80*	доска 400х20(h) мм,	45,0 $м^2$		0,9 $м^3$	
	ГОСТ 14918-80*	мауэрлат 120х100(h), L=12 000мм			0,144 $м^3$	
БМ-1	ГОСТ 8240-89	швеллер №20, L=6 250 мм	1	114,81		
БМ-2	ГОСТ 8240-89	швеллер №20, L=6 200 мм	1	113,89		
ОП-1	серия 1.069.1-1 в.1.	опорная подушка ОП-1	1	33,0		
ОП-2	серия 1.069.1-1 в.1.	опорная подушка ОП-2	1	45,0		
	ГОСТ 103-76*	пластина - 200 х 10, L=250мм	1	3,93		
	ГОСТ 8509-93	уголок 63х5, L=60 мм	28	0,289	8,092	
	ГОСТ 8509-93	уголок 50х5, L=50 мм	112	0,188	21,06	шаг 500мм

АННУЛИРОВАН

Изм.1

РАЗРЕШЕНИЕ № 01-20 от 02.2022

ГИП	Павловский А.В.		03.2022

Согласовано: ЭОМ, ВК, ОВ

Взам. инв. №

Подп. и дата

Инв. № подл.

Изм.	Кол.уч.	Лист	№док.	Подп.	Дата
ГИП		Павловский А.			09.14.
Исполнил		Тукжанова Л.А.			09.14.
Проверил		Павловский А.			09.14.
Норм.контр.		Боканенко О.О.			09.14.

Заказ: 10-2014 АС

Капитальный ремонт здания ГУ "Боскольская средняя школа отдела образования акимата Карабалыкского района".

Капитальный ремонт здания школы

Стадия	Лист	Листов
РП	63	

Спецификация элементов вентшахт. Общая спецификация пристройки

ТОО "СтройцентрПлюс" 2014г.

План пристройки

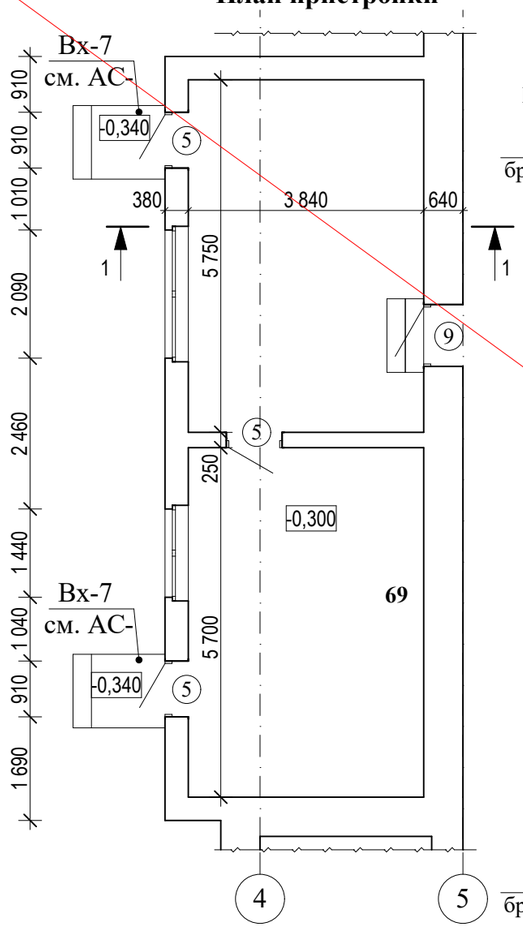

Схема покрытия

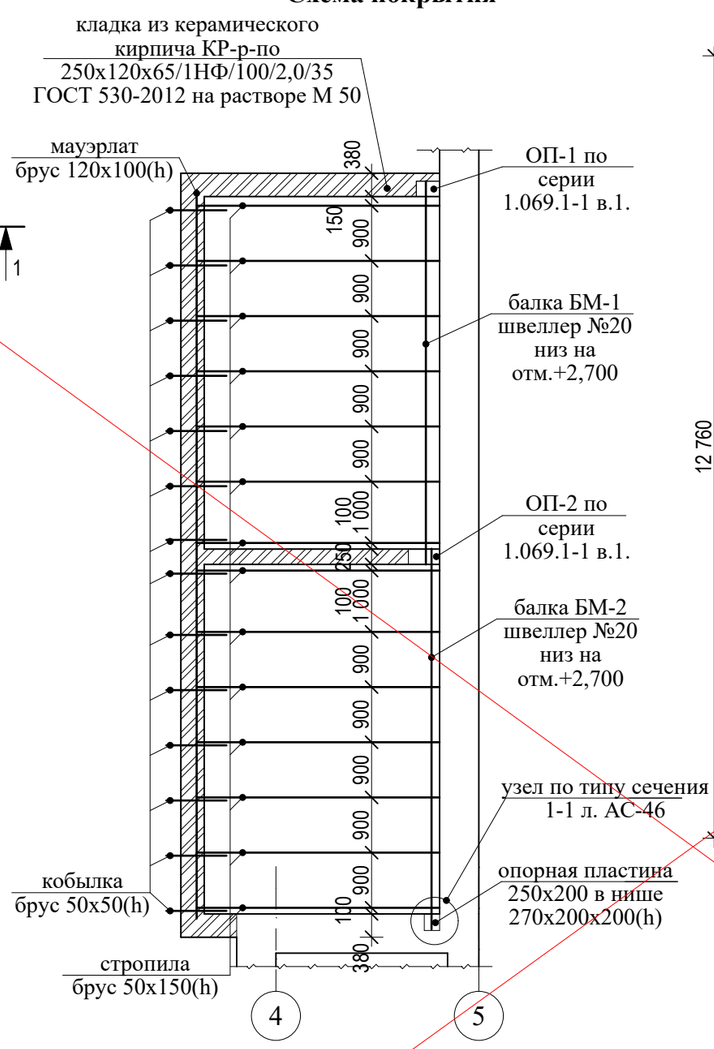

План кровли

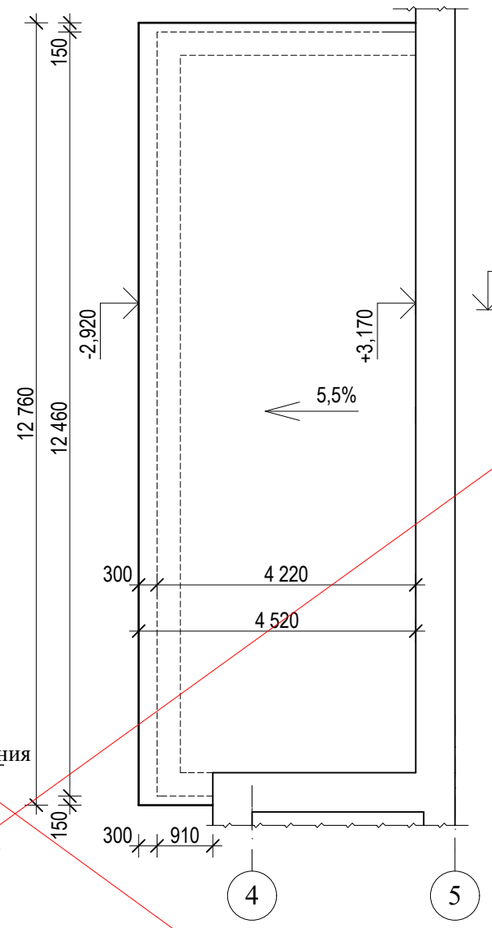

1-1

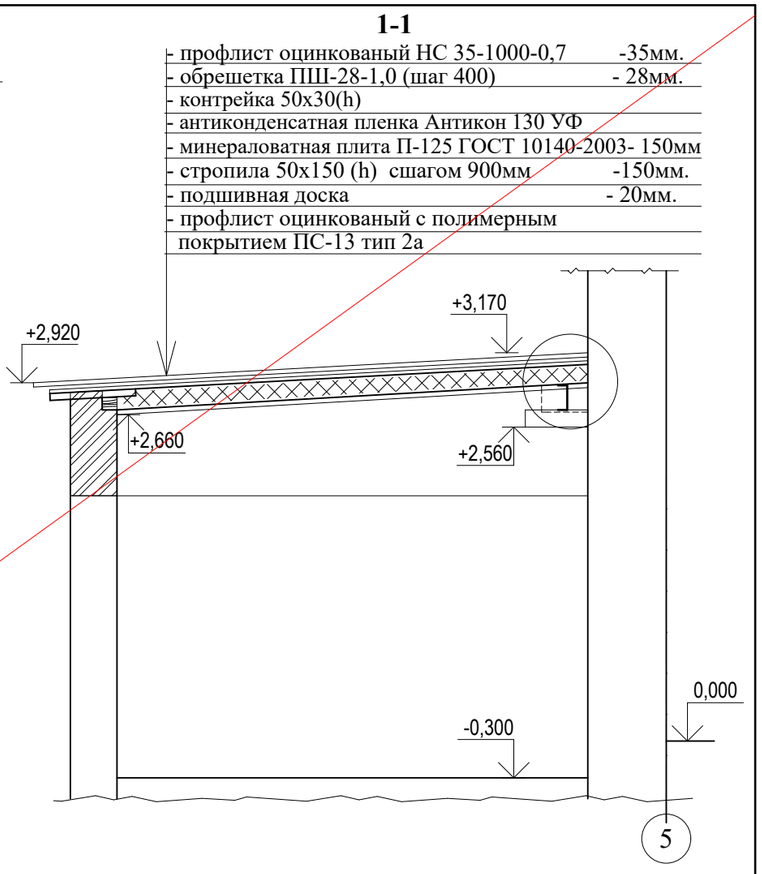

АННУЛИРОВАН

Изм.1

РАЗРЕШЕНИЕ № 01-20 от 02.2022

ГИП	Павловский А.В.		03.2022

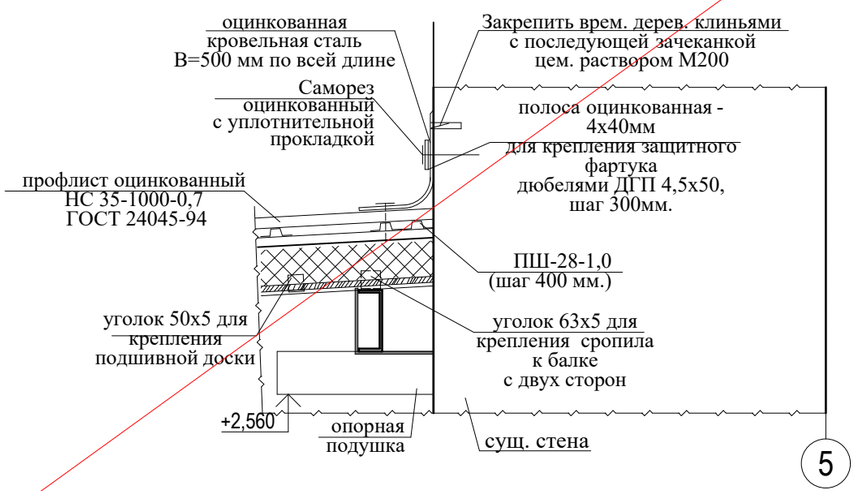

1. Демонтаж конструкции перекрытия:деревянных конструкций -1,6м^3;
асбесто-цементного покрытия покрытия - 53м^2
2. Выполнить кирпичную кладку стен до отм.+2,700.
Оъем кладки-6,56м^3.
3. Спецификацию см. АС-63.

Изм.	Кол.уч.	Лист	№док.	Подп.	Дата	Заказ: 10-2014	АС
						Капитальный ремонт здания ГУ "Боскольская средняя школа отдела образования акимата Карабалыкского района".	
ГИП		Павловский А.			09.14.	Капитальный ремонт здания школы	Стадия: РП; Лист: 64; Листов:
Исполнил		Тукжанова Л.А.			09.14.	План пристройки. Схема покрытия. План кровли. Разрез 1-1.	ТОО "СтройцентрПлюс" 2014г.
Проверил		Павловский А.			09.14.		
Норм.контр.		Боканенко О.О.			09.14.		

Согласовано: ЭОМ, ВК, ОВ

Взам. инв. №

Подп. и дата

Инв. № подл.

Перегородка ПС-1

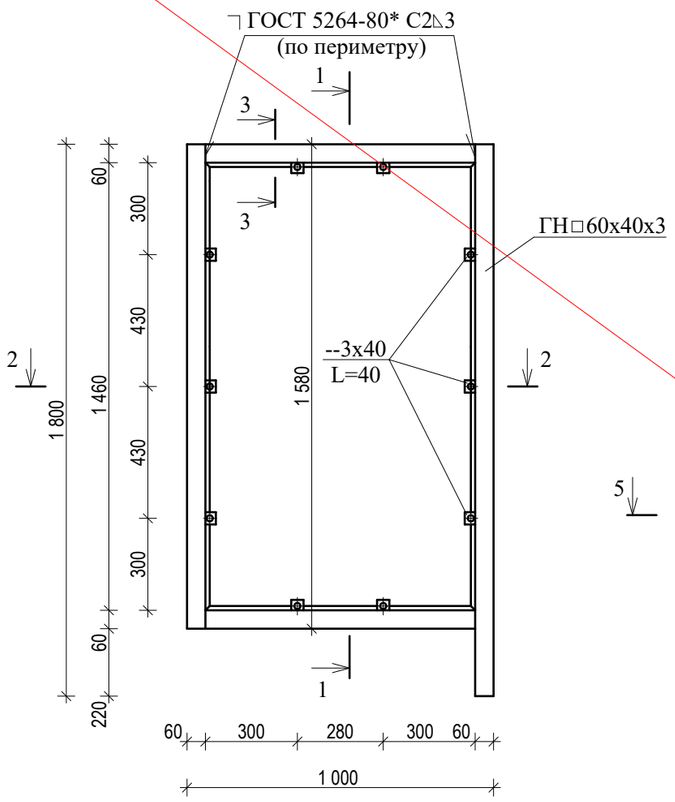

Фрагмент установки перегородок ПС-1, ПС-2 в санузлах

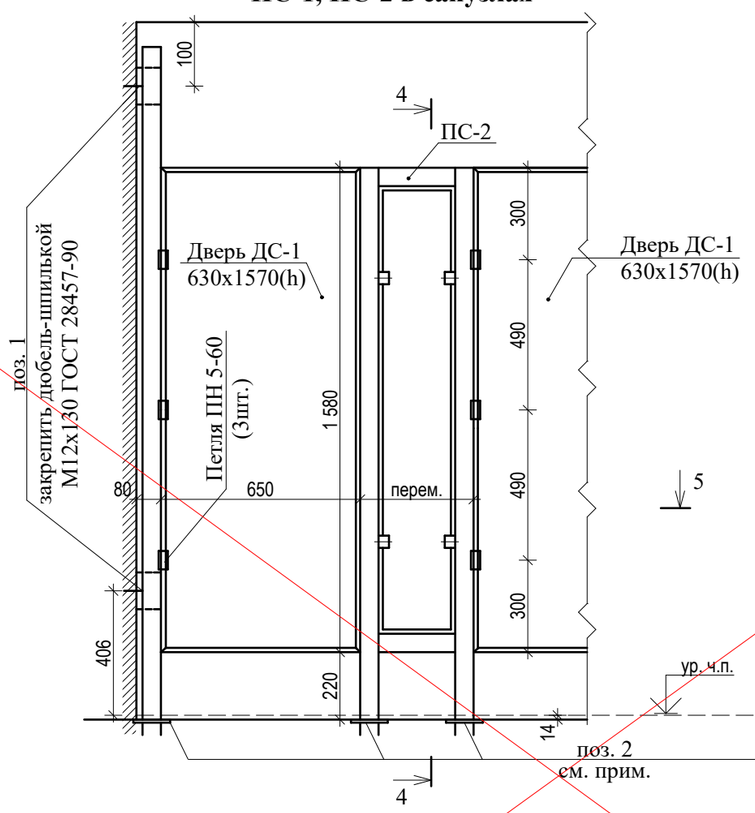

4-4

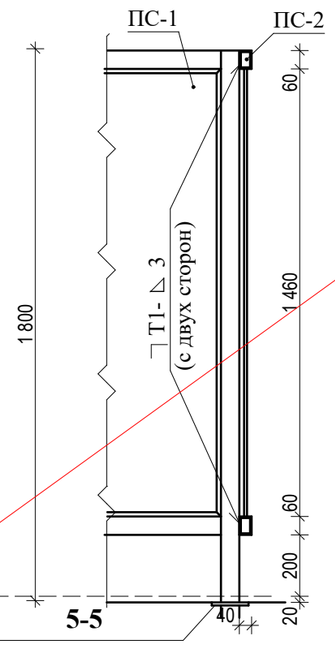

3-3

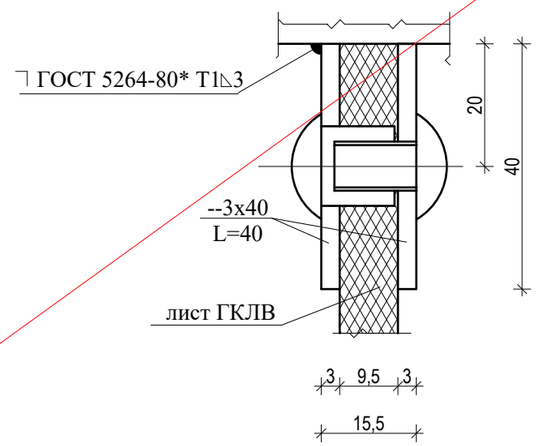

5-5

1-1 (2-2)

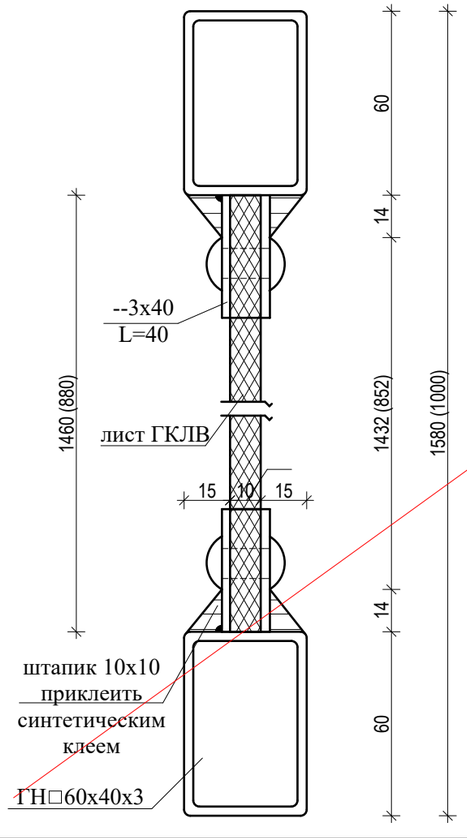

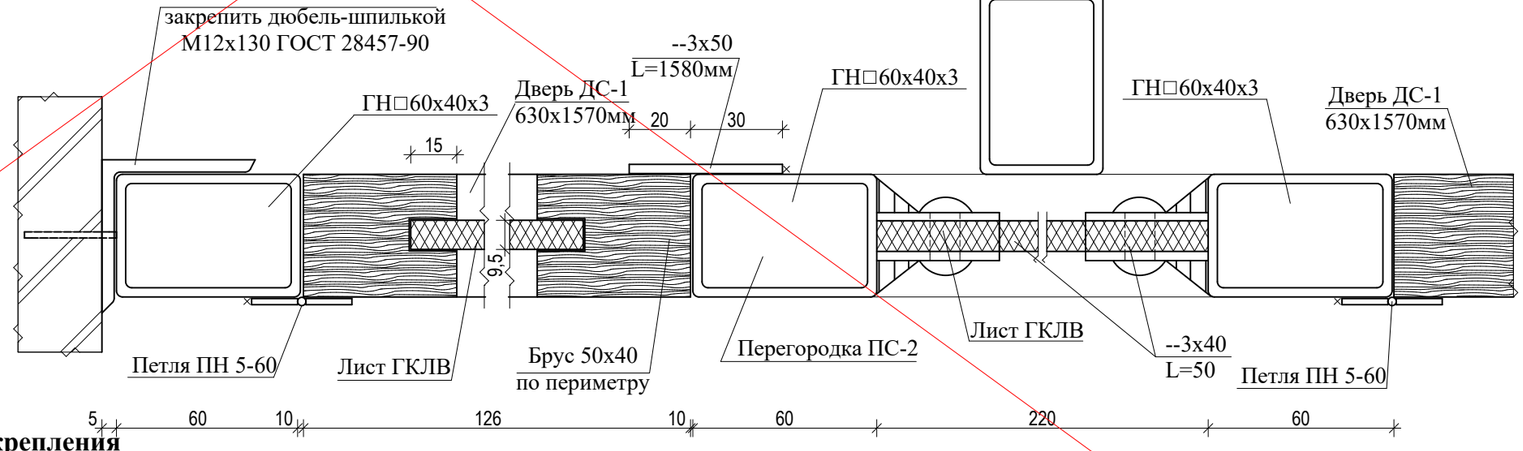

Болтовая деталь для крепления

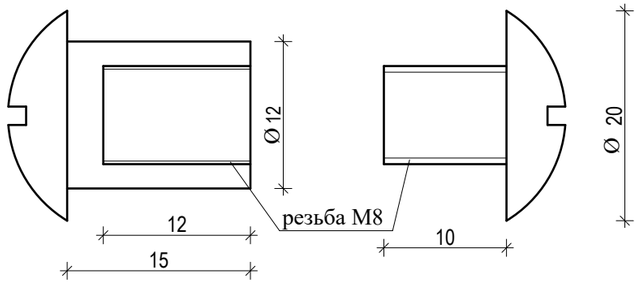

1. Перегородки замаркированы на л. АС-17÷20.
2. Спецификацию см. на л. АС-66

АННУЛИРОВАН
Изм.1
РАЗРЕШЕНИЕ № 01-20 от 02.2022

ГИП	Павловский А.В.		03.2022

Изм.	Кол.уч.	Лист	№док.	Подп.	Дата			
ГИП		Павловский А.			09.14.	Заказ: 10-2014		АС
Исполнил		Тукжанова Л.А.			09.14.	Капитальный ремонт здания ГУ "Боскольская средняя школа отдела образования акимата Карабалыкского района".		
Проверил		Павловский А.			09.14.	Капитальный ремонт здания школы	Стадия: РП	Лист: 65 / Листов:
Норм.контр.		Боканенко О.О.			09.14.	Перегородка ПС-1. Фрагмент установки ПС-1, ПС-2 в санузлах. Сечения 1-1, 2-2, 3-3, 4-4, 5-5. Болтовая деталь крепления.	ТОО "СтройцентрПлюс" 2014г.	

Согласовано: ЭОМ, ВК, ОВ

Взам. инв. №

Подп. и дата

Инв. № подл.

Спецификация перегородок между санкабинами

Поз.	Обозначение	Наименование	Кол шт.	Масса ед., кг	Примечание
	Перегородка между санкабинами ПС-1		**12**		
	ГОСТ 30245-94	Гн □ 60х40х3, $L_{общ}$=5,14п.м		21,85	
	ГОСТ 103-76*	--3х40, L=40	20		
	ГОСТ 6266-97	Гипсокартонный лист влагостойкий ГКЛВ толщ. 9,5 мм (1,28м^2)			
	ГОСТ 8486-86	Штапик 10х10 (9,36 м.п)			
	лист АС-	Болтовая деталь	10		
		Перегородки в санузлах ПС-2		**7,65м^2**	
	ГОСТ 30245-94	Гн □ 60х40х3, $L_{общ}$=61,5п.м		265,53	
	ГОСТ 103-76*	--3х40, L=40	76		
	ГОСТ 103-76*	--3х50, L=1580мм	17		
	ГОСТ 6266-97	Гипсокартонный лист влагостойкий ГКЛВ толщ. 9,5 мм (7,65м^2)			
	ГОСТ 8486-86	Штапик 10х10 (54,4м.п)			
	лист АС-	Болтовая деталь	38		
		Дверь санкабины ДС-1	**17**		
	ГОСТ 8486-86	Брус 50х40, Lобщ. =4,46м.п			
	ГОСТ 6266-97	Гипсокартонный лист влагостойкий ГКЛВ толщ. 9,5 мм (1м^2)			
	ГОСТ 5088-78	Петля накладная ПН 5-60	3	0,074	
		Элементы крепления			
1	ГОСТ 8509-93*	уголок 50х5, L=100	26		
2	ГОСТ 103-76*	--10х120х120	34		

Спецификация элементов решётки РШ-1

Марка поз.	Обозначение	Наименование	Кол-во шт.	Масса ед. кг.	Масса общ. кг	Примечание
		Рш-1			**32,838**	
1	ГОСТ 8509 - 93	уголок ∟50 х 4, L = 2 270мм.	2	6,93	13,86	
2	ГОСТ 8509 - 93	уголок ∟50 х 4, L = 850мм.	2	2,6	5,19	
3	ГОСТ 10704 - 91	труба 20х2, L = 50мм.	4	0,062	0,248	
4	ГОСТ 2590 - 88	круг Ø 8, L = 780 мм	44	0,308	13,54	Радиус дуги 2,9м

Спецификация элементов решётки РШ-2

Марка поз.	Обозначение	Наименование	Кол-во шт.	Масса ед. кг.	Масса общ. кг	Примечание
		Рш-2			**41,008**	
1	ГОСТ 8509 - 93	уголок ∟50 х 4, L = 2 270мм.	2	6,93	13,86	
2	ГОСТ 8509 - 93	уголок ∟50 х 4, L =1 200мм.	2	3,67	7,34	
3	ГОСТ 10704 - 91	труба 20х2, L = 50мм.	4	0,062	0,248	
4	ГОСТ 2590 - 88	круг Ø 8, L = 1 130 мм	44	0,444	19,56	Радиус дуги 6,25м

Спецификация элементов на Ок-9 (на одно окно)

Марка поз.	Обозначение	Наименование	Кол-во шт.	Масса ед. кг.	Масса общ. кг	Примечание
		решетка Рш-1	2	32,838	65,676	
Ерш	ГОСТ 5781-82*	арматура d=10AIII, L = 280мм.	8	0,172	1,376	
Клиновой анкер	ТС 3025-10	S-KA COPMAT16/95 d=18 L=220мм	2	0,4388	0,8776	
Шпилька	ГОСТ 22042-76	Шпилька М12х150	2	0,1235	0,247	
Гайка	ГОСТ 5915-70	Гайка М12-6Н.5 (S 18)	4	0,0157	0,0627	

Спецификация элементов на Ок-10 (на одно окно)

Марка поз.	Обозначение	Наименование	Кол-во шт.	Масса ед. кг.	Масса общ. кг	Примечание
		решетка Рш-1	2	32,838	65,676	
		решетка Рш-2	1	41,008	41,008	
Ерш	ГОСТ 5781-82*	арматура d=10AIII, L = 280мм.	12	0,172	2,064	
Клиновой анкер	ТС 3025-10	S-KA COPMAT16/95 d=18 L=220мм	2	0,4388	0,8776	
Шпилька	ГОСТ 22042-76	Шпилька М12х150	2	0,1235	0,247	
Гайка	ГОСТ 5915-70	Гайка М12-6Н.5 (S 18)	4	0,0157	0,0627	

Согласовано: ЭОМ | ВК | ОВ

Взам. инв. №

Подп. и дата

Инв. № подл.

АННУЛИРОВАН

Изм.1

РАЗРЕШЕНИЕ № 01-20 от 02.2022

ГИП	Павловский А.В.		03.2022

1. Перегородки и двери санузлов окрасить эмалью ПФ-115 ГОСТ 6465-75* (светлых тонов за 2 раза). Металлические изделия окрашивать по грунтовке ГФ-021, гипсокартонные листы по шпаклевке "Финиш-паста".
2. Монтаж каркаса вести до облицовочных работ.
3. Сварку конструкций выполнить по ГОСТ 5264-80* электродами марки Э-42 ГОСТ 9467-75.
4. Поз.2 закрепить дюбель шпилькой М12х130 ГОСТ 28457-90 (по 2 шт.)
5. Перегородки замаркированы на АС-17÷20.

Изм.	Кол.уч.	Лист	№док.	Подп.	Дата	Заказ: 10-2014			АС
						Капитальный ремонт здания ГУ "Боскольская средняя школа отдела образования акимата Карабалыкского района".			
ГИП		Павловский А.			09.14.	Капитальный ремонт здания школы	Стадия	Лист	Листов
Исполнил		Тукжанова Л.А.			09.14.		РП	66	
Проверил		Павловский А.			09.14.	Спецификация перегородок между санкабинами. Спецификация элементов решёток.	ТОО "СтройцентрПлюс" 2014г.		
Норм.контр.		Боканенко О.О.			09.14.				

Схема установки решёток на Ок-10

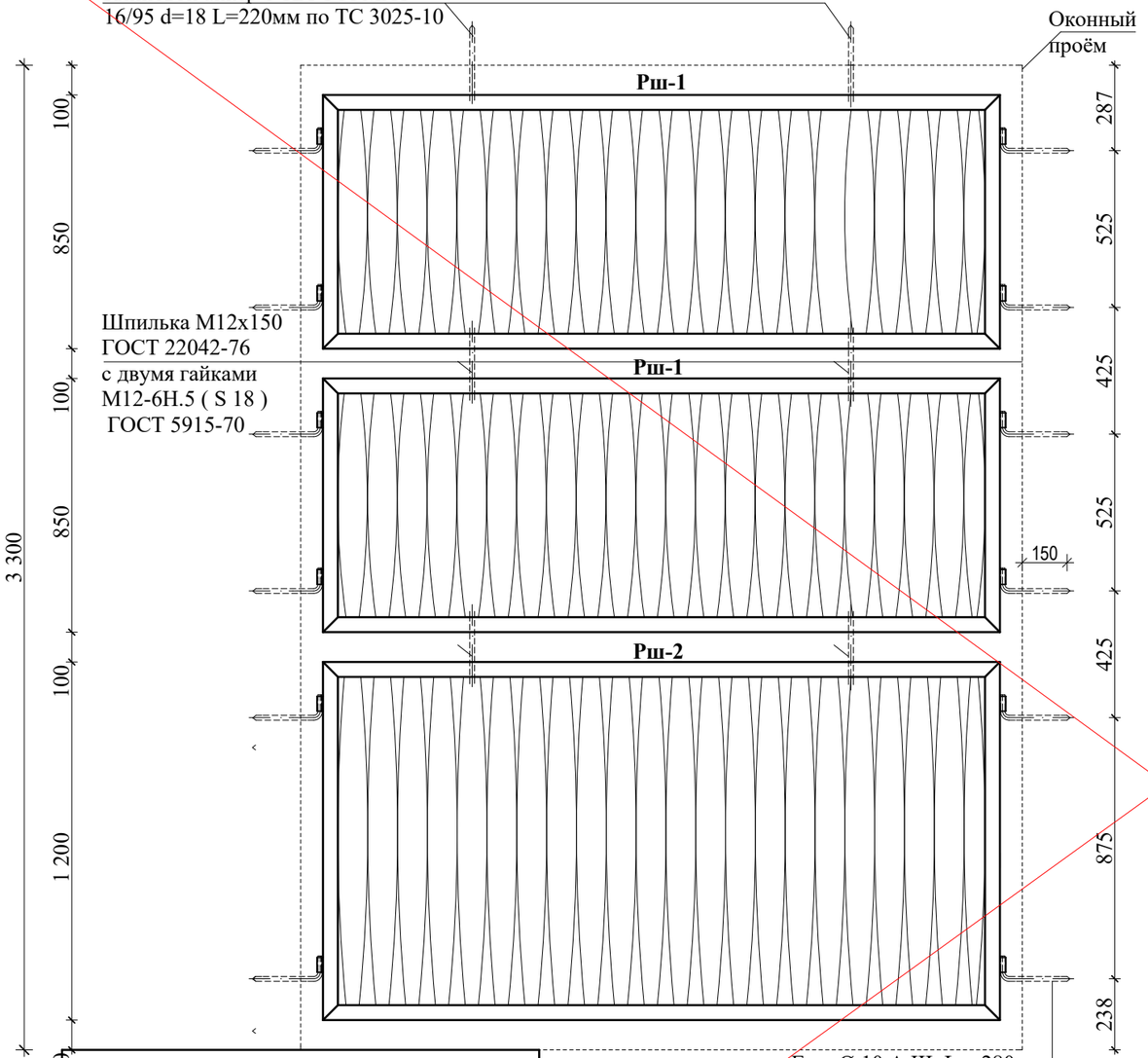

АННУЛИРОВАН

Изм.1

РАЗРЕШЕНИЕ № 0120 от 02.2022

ГИП	Павловский А.В.		03.2022

Решётка РШ-1

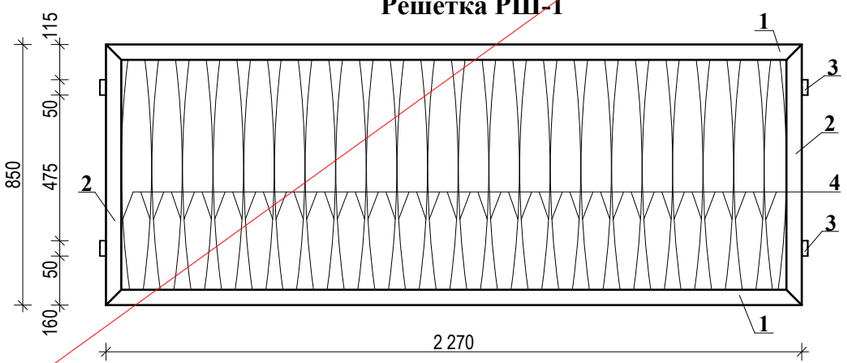

Ерш

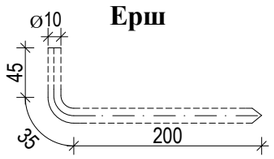

Схема установки решёток на Ок-9

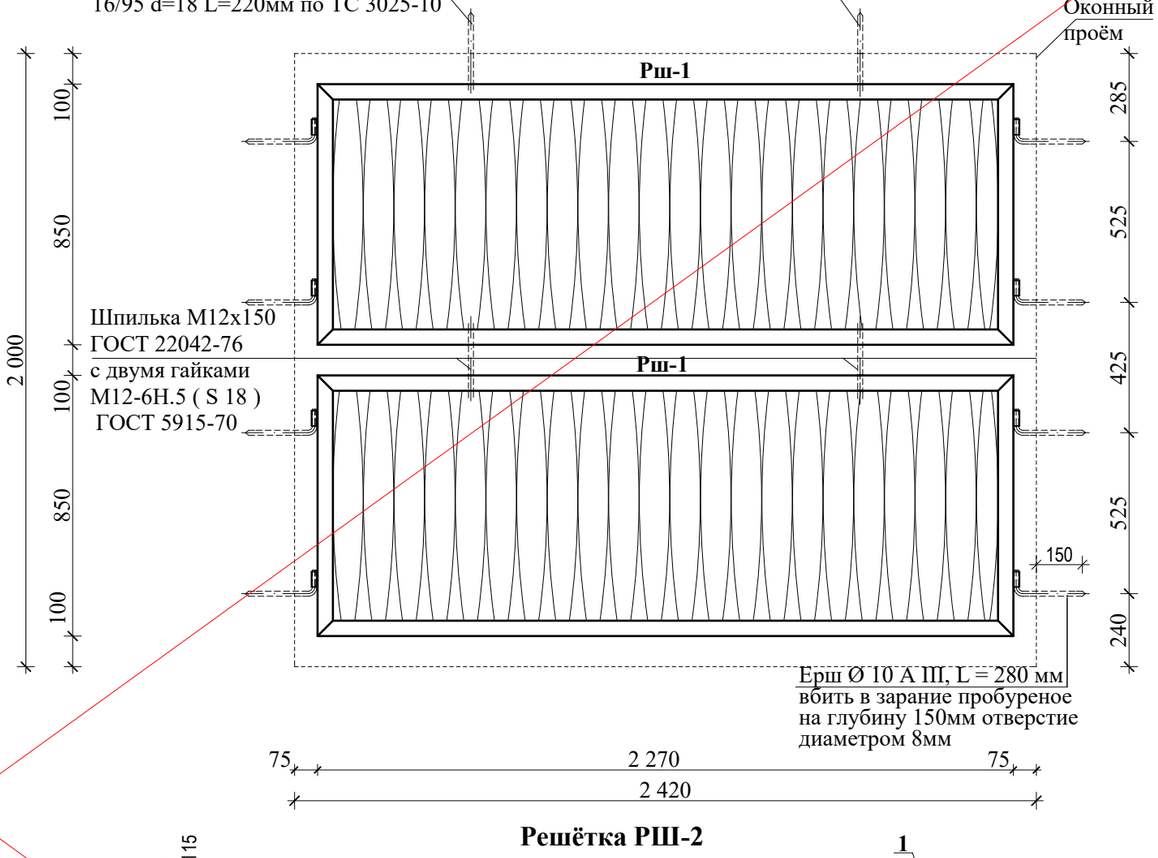

Решётка РШ-2

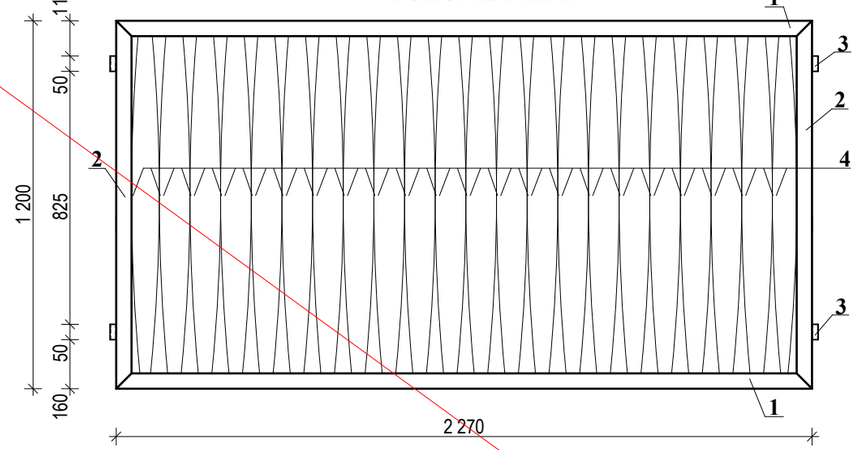

1. Решётки замаркированы на л. АС-18
2. Спецификацию см. на л. АС-66

Изм.	Кол.уч.	Лист	№док.	Подп.	Дата	Заказ: 10-2014		АС
						Капитальный ремонт здания ГУ "Боскольская средняя школа отдела образования акимата Карабалыкского района".		
ГИП		Павловский А.			09.14.	Капитальный ремонт здания школы	Стадия: РП; Лист: 67; Листов:	
Исполнил		Гукжанова Л.А.			09.14.			
Проверил		Павловский А.			09.14.	Схема устройства решёток на Ок-9, Ок-10. Решетка Рш-1, Рш-2.Ерш.	ТОО "СтройцентрПлюс" 2014г.	
Норм.контр.		Боканенко О.О.			09.14.			

Согласовано: ЭОМ, ВК, ОВ

Взам. инв. №

Подп. и дата

Инв. № подл.

Фрагмент устройства деревянного щита Щ-1.

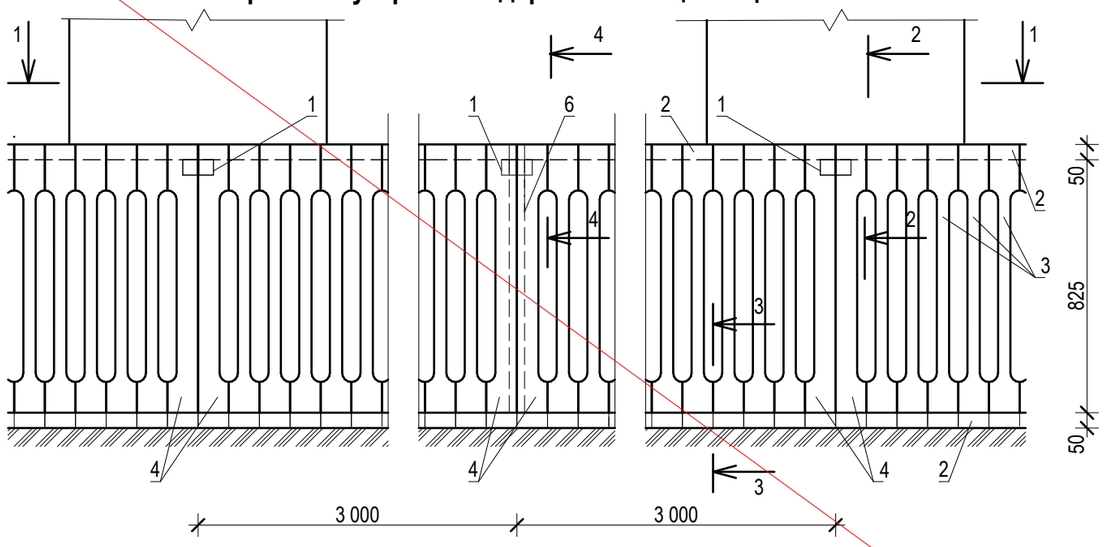

Разрез 1-1.

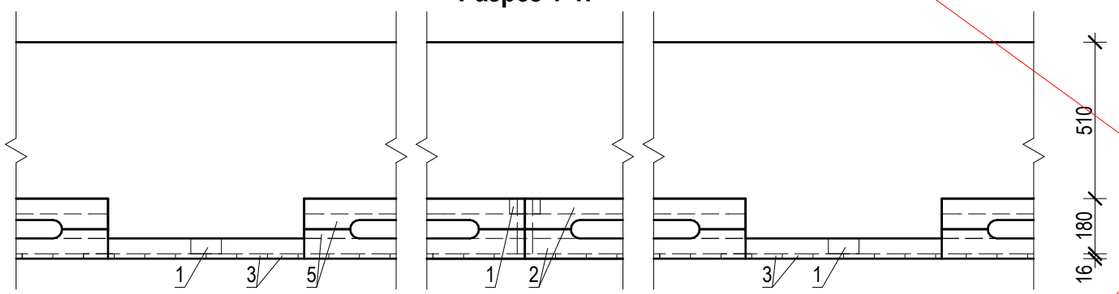

Разрез 2-2.

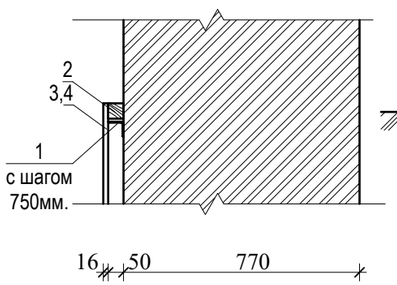

Разрез 3-3.

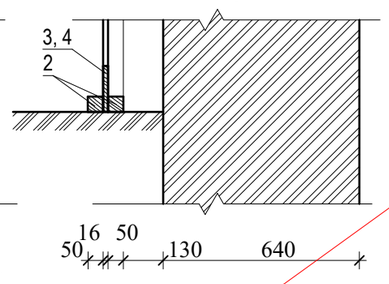

Разрез 4-4.

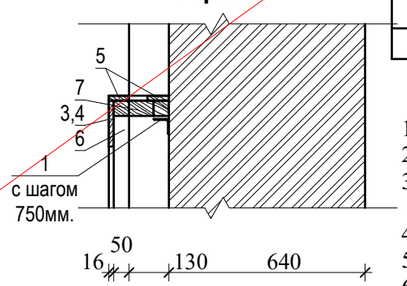

Поз. 3

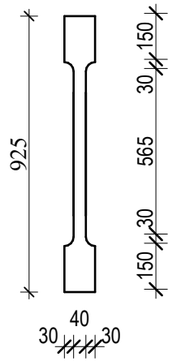

Поз. 4

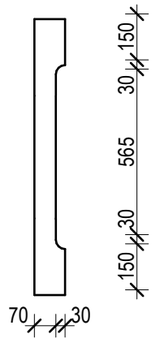

Поз. 5

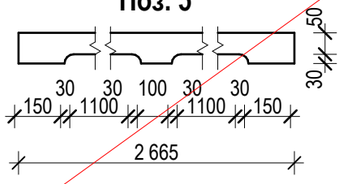

Эскиз ограждения Ог- 1

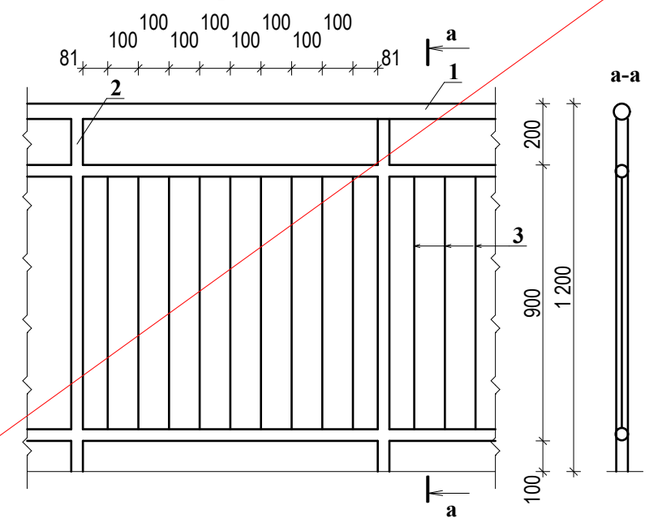

Эскиз ограждения Ог- 2

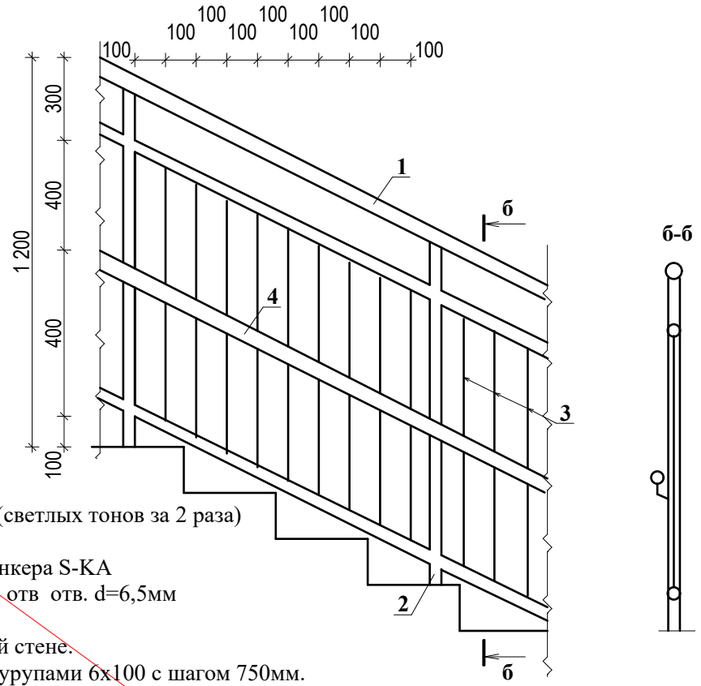

АННУЛИРОВАН

Изм.1

РАЗРЕШЕНИЕ № 01-20 от 02.2022

ГИП	Павловский А.В.		03.2022

Спецификация элементов Щ-1

Марка поз.	Обозначение	Наименование	Кол.	Масса ед., кг	Примечание
1	ГОСТ 8509-93	уголок 50х3 L=100 шт.	48	0,232	11,136 кг
2	ГОСТ 8486-86	брус 50х50 $L_{общ}$=138 п.м. $м^3$			0,345
3	ГОСТ 8486-86	доска 16х100х925 шт.	252		0,373 $м^3$
4	ГОСТ 8486-86	доска16х100х925 шт.	92		0,136$м^3$
5	ГОСТ 8486-86	доска 16х80х2665 шт.	24		0,082 $м^3$
6	ГОСТ 8486-86	брус 50х50х825 шт.	10		0,021 $м^3$
7	ГОСТ 8486-86	брус 50х50х80 шт.	10		0,002 $м^3$

1. Щиты окрасить эмалью ПФ-115 ГОСТ 6465-75* (светлых тонов за 2 раза)
2. Монтаж щитов вести после отделочных работ.
3. Поз.1 крепити к стенам с помощью клинового анкера S-KA 00102 COPMAT 6/15 через зарание просверленное отв отв. d=6,5мм
4. Щиты замаркированы на АС-18
5. Поз. 1 пристрелить дюбелями 3,7х40 к кирпичной стене.
6. Поз. 2 крепить к бетонному слою пола дюбель-шурупами 6х100 с шагом 750мм.
7. Ограждения замаркированы на л. АС-17÷20,45.
8. Ограждения должны соответствовать ГОСТ 25772-83 и монтаж вести в соответствие с требованиями ГОСТ 23118-99 и СНиП 5.03-37-2005,
9. Количество новых ограждений Ог-1- 52,7 м.п., Ог-2- 6,6 м.п.,
10. Диаметры элементов огрождений: поз.1 - 50мм, поз.2 - 38мм, поз.3 - 16мм, поз.4 - 38мм.

Изм.	Кол.уч.	Лист	№док.	Подп.	Дата	Заказ: 10-2014			АС
						Капитальный ремонт здания ГУ "Боскольская средняя школа отдела образования акимата Карабалыкского района".			
						Капитальный ремонт здания школы	Стадия	Лист	Листов
							РП	68	
ГИП		Павловский А.			09.14.	Фрагмент устройства деревянного щита Щ-1. Спецификация элементов Щ-1. Эскизы огрождения Ог-1, Ог-2.	ТОО "СтройцентрПлюс" 2014г.		
Исполнил		Гукжанова Л.А.			09.14.				
Проверил		Павловский А.			09.14.				
Норм.контр.		Боканенко О.О.			09.14.				

Согласовано: ЭОМ, ВК, ОВ

Взам. инв. №

Подп. и дата

Инв. № подл.

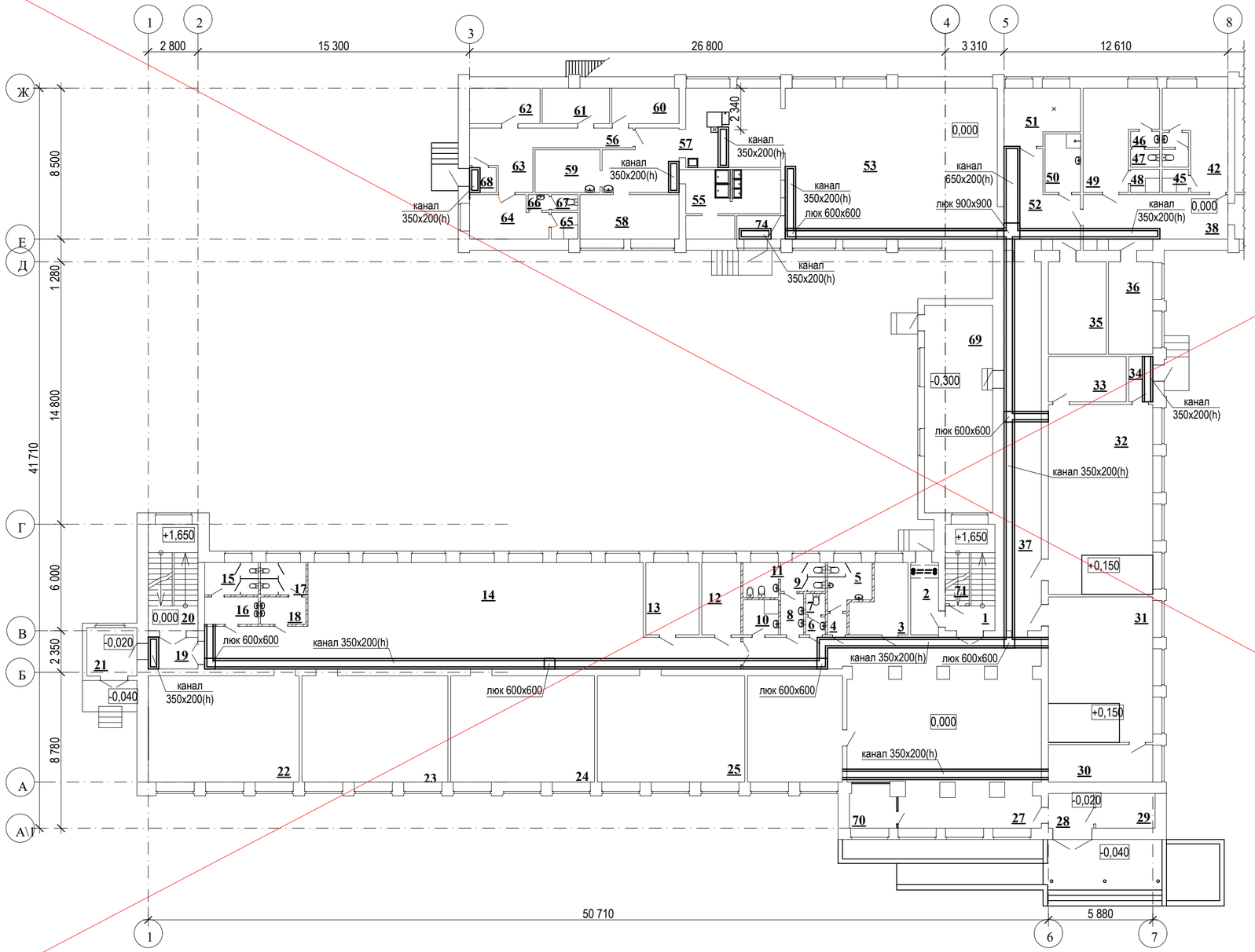

Спецификация элементов подпольных каналов.

Марка поз.	Обозначение	Наименование	Кол.	Масса ед., кг	Масса общ., кг	Примечание
		Подпольные каналы				
	серия 1.243.1-4	плита плоская ПТ 12.5-8.6	165	96	15840	
	серия 1.243.1-4	плита плоская ПТ 12.5-11.9	5	198	990	
	ГОСТ 530-2012	кирпича КР-р-по 250x120x65/1НФ/100/2,0/35	6,26			м^3
		бетон В7,5 F50 W4	10,45			м^3
		Деталь прохождения канала под перегородкой				
1	ГОСТ 8510-86*	уголок 125x10 L=700	5	13,37	66,85	
		Деталь прохождения канала под сущ. несущей стене 380мм				
1	ГОСТ 8509-93	уголок 50x5 L=850	10	3,2	32,0	
2	ГОСТ 103-2006	полоса 40x5 L=400	10	0,63	6,3	
		Деталь прохождения канала через сущ. несущую стену 640 мм				
1	ГОСТ 8509-93	уголок 50x5 L=850	2	3,2	6,4	
2	ГОСТ 103-2006	полоса 40x5 L=600	2	0,94	1,88	

Канал 650x200(h).

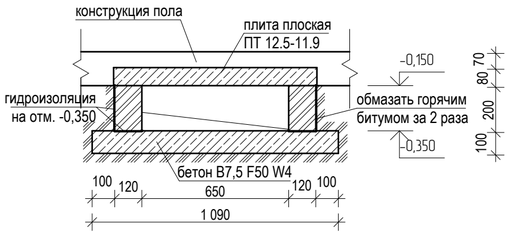

Канал 350x200(h).

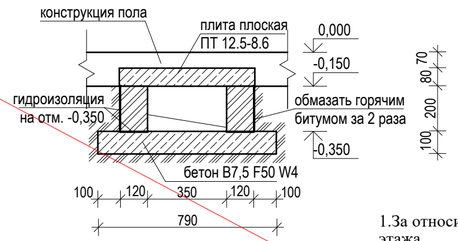

АННУЛИРОВАН

Изм.1

РАЗРЕШЕНИЕ № 01-20 от 02.2022

ГИП	Павловский А.В.		03.2022

1.За относительную отметку 0.000 принят уровень пола первого этажа.
2. Детали прохождения каналов под стенами на л.АС-70.

Изм.	Кол.уч.	Лист	№док.	Подп.	Дата	Заказ: 10-2014			АС
						Капитальный ремонт здания ГУ "Боскольская средняя школа отдела образования акимата Карабалыкского района"			
						Капитальный ремонт здания школы	Стадия	Лист	Листов
							РП	69	
ГИП		Павловский А.			09.14.				
Исполнил		Истаева Р.Б.			09.14.	Схема расположения подпольных каналов. Спецификация элементов подпольных каналов. Канал 650x200. Канал 350x200.	ТОО "СтройцентрПлюс" 2014г.		
Проверил		Павловский А.			09.14.				
Норм.контр.		Боканенко О.О			09.14.				

Согласовано

Взам. инв. №

Подп. и дата

Инв. № подл.

Деталь прохождения канала под сущ. несущей стеной

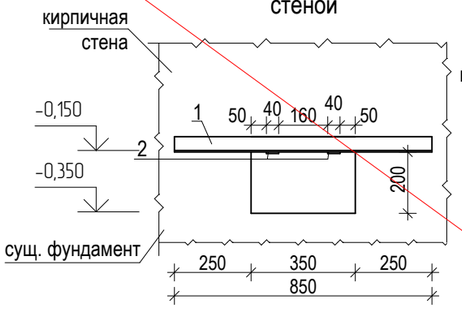

Деталь прохождения канала через сущ. стену (5шт.).

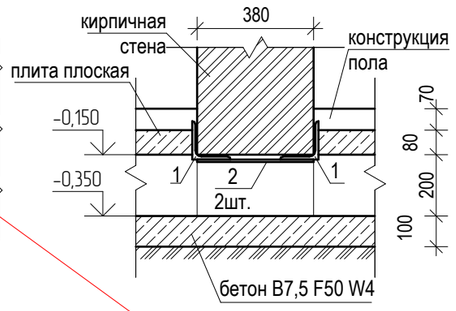

Деталь прохождения канала под вновь возводимой перегородкой (5шт.)

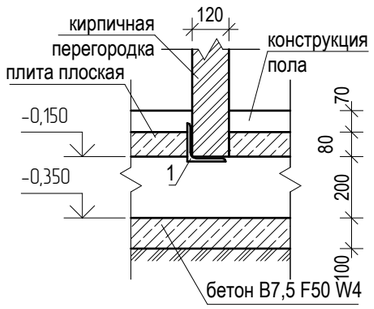

Деталь прохождения канала через сущ. стену (1шт.).

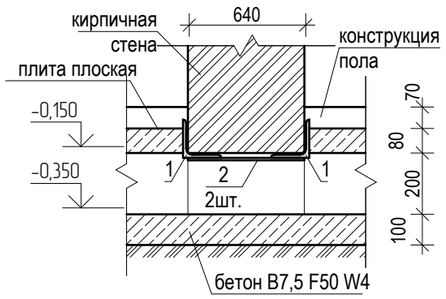

Схема подиума

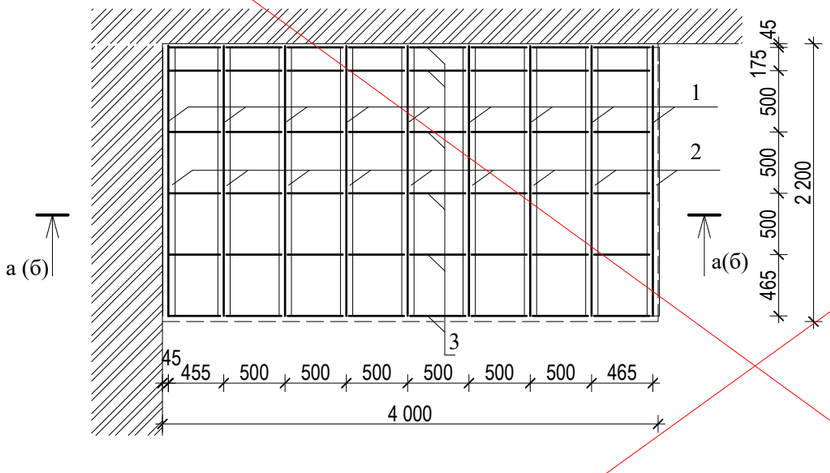

а-а (пом. 4, 6 третий этаж, пом. 10 второй этаж)
М 1:10

Линолеум многослойный ГОСТ 6787-89	- 1,8мм
Плиты OSB по ТУ 5366-002-50189474-07	- 8мм
Доска пола ДП-35 ГОСТ 8242-88	- 35мм
Брус 70х110(h)	- 150мм
Лежень брус 100х40(h)	- 40мм
Ленточная звукоизоляционная прокладка Вибростек М-100	- 4 мм
Стяжка из ц/п раствора	- 30мм
Ж/б плита перекрытия	- сущ.

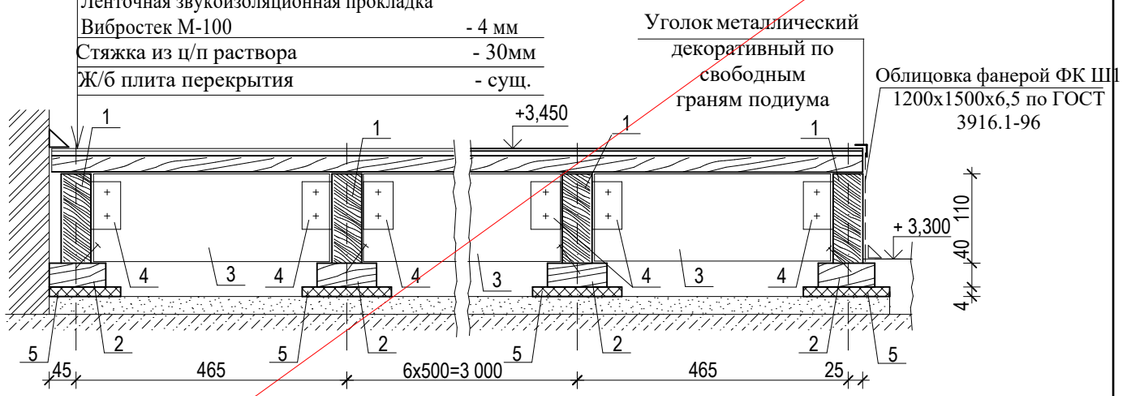

б-б
(пом. 30, 32 первый этаж)
М 1:10

Линолеум многослойный ГОСТ 6787-89	- 1,8мм
Плиты OSB по ТУ 5366-002-50189474-07	- 8 мм
Доска пола ДП-35 ГОСТ 8242-88	- 35мм
Брус 70х110(h)	- 150мм
Лежень брус 100х40(h)	- 40мм
Стяжка из ц/п раствора	- 30мм
Грунт основания	- сущ.

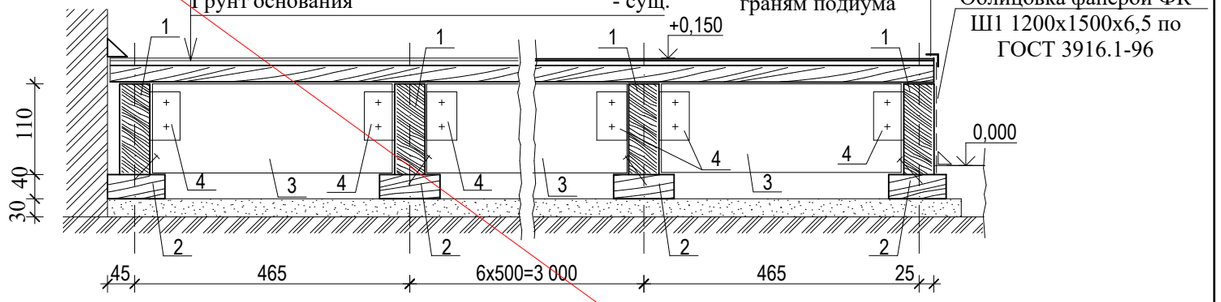

АННУЛИРОВАН
Изм.1
РАЗРЕШЕНИЕ № 01-20 от 02.2022

ГИП	Павловский А.В.		03.2022

Спецификация подиума

Марка поз.	Обозначение	Наименование	Кол-во	Масса ед. кг	Масса общ. кг	Приме-чание
		Подиум (пом.4, 6, 10)	**3**			
1	ГОСТ 8486-86*	Брус 50х110(h), L=2200 мм м³	9	0,0121	0,1089	
2	ГОСТ 8486-86*	Лежень 100х40(h), L=2180 мм м³	9	0,0088	0,0792	
3	ГОСТ 8486-86*	Брус 50х110(h), L=400 мм м³	48	0,0022	0,1056	
4	ГОСТ 8509-93	Уголок 50х4, L=100 мм	176	0,305	53,68	
		Уголок металлический декоративный по свободным граням подиума м.п		6,2		
	ГОСТ 3916.1-96	Фанера ФК Ш1 1200х1500х6,5 м²		0,93		
		Ленточная звукоизоляционная прокладка Вибростек М-100 м.п		19,80		
		Подиум (пом. 31,32)	**2**			
1	ГОСТ 8486-86*	Брус 50х110(h), L=2180 мм м³	9	0,0121	0,1089	
2	ГОСТ 8486-86*	Лежень 100х40(h), L=2200 мм м³	9	0,0088	0,0792	
3	ГОСТ 8486-86*	Брус 50х110(h), L=400 мм м³	48	0,0022	0,1056	
4	ГОСТ 8509-93	Уголок 50х4, L=100 мм	176	0,305	53,68	
	ТУ 5366-002-50189474-07	Плита OSB t=8 мм		8,8		
		Уголок металлический декоративный по свободным граням подиума м.п		6,2		
	ГОСТ 3916.1-96	Фанера ФК Ш1 1200х1500х6,5 м²		0,93		

1. Подпольные каналы замаркированы на АС-69.
2. Спецификацию см. АС-69
3. Закладная деталь замаркирована на л.АС-72.

Изм.	Кол.уч.	Лист	№док.	Подп.	Дата	Заказ: 10-2014	АС
						Капитальный ремонт здания ГУ "Боскольская средняя школа отдела образования акимата Карабалыкского района".	
ГИП		Павловский А.			09.14.	Капитальный ремонт здания школы	Стадия: РП; Лист: 70; Листов:
Исполнил		Тукжанова Л.А.			09.14.	Детали прохождения подпольных каналов под. сущ. стеной.Спецификация закладных деталей для спорт инвентаря. Подиум. Сечение а-а, б-б. Спецификация подиума	ТОО "СтройцентрПлюс" 2014г.
Проверил		Павловский А.			09.14.		
Норм.контр.		Боканенко О.О.			09.14.		

Согласовано: ЭОМ, ВК, ОВ

Взам. инв. №

Подп. и дата

Инв. № подл.

Схема раскладки разноуровнего потолка

- подвесной потолков системы Кнауф П131
- подвесной потолков системы Кнауф П112

1-1

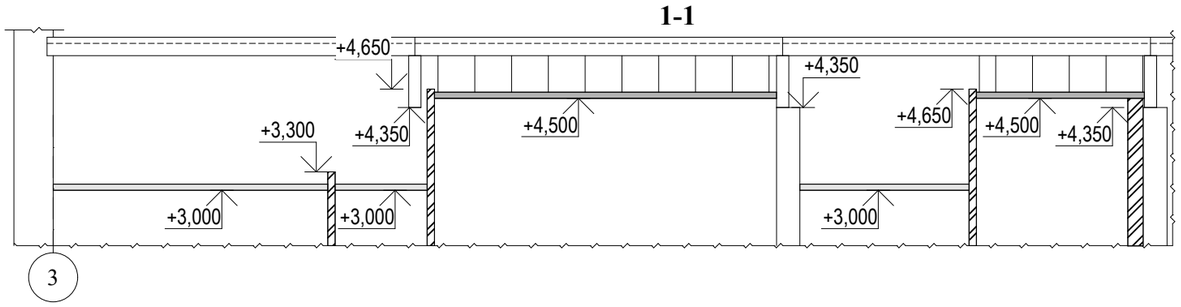

Спецификация подвесных потолков системы Кнауф

Поз.	Обозначение	Наименование	Кол-во	Масса, общ. кг	Примечан.
	Серия 1.045.9-2.08 вып.1	**Потолки П112** (вариант 2)		**78,5м²**	
		Профиль ПП 67х20	251,2		м.п.
		Соединитель двухуровневый для профилей ПП67х20	181		шт
		Удлинитель профилей ПП 67х20	48		шт
		Комбинированный подвес для профилей ПП 67х20 с верхней частью нониуса-подвеса	103		шт
		Дюбель анкерный	103		шт
	ГОСТ 6266-97	Лист гипсокартонный ГКЛВ 12,5мм м²	75,26		пом. № 55, 57, 58, 59
		Лист гипсокартонный ГКЛ 12,5мм м²	3,24		пом. № 54
	ГОСТ 6266-97	Шуруп самонарезающийся TN25	1335		шт

Спецификация подвесных потолков системы Кнауф

Поз.	Обозначение	Наименование	Кол-во	Масса, общ. кг	Примечан.
	Серия 1.045.9-2.08 вып.1	**Потолки П131**		**60,0м²**	
		Профиль направляющий ПН 75х40	48,0		м.п.
		Лента уплотнительная	48,0		м.п.
		Дюбель анкерный	324,0		шт
		Профиль стоечный ПС 75х50	126,0		м.п.
		Шуруп самонарезающийся LB	102,0		шт
	ГОСТ 6266-97	Лист гипсокартонный ГКЛВ 12,5мм м²	5,35		пом. №65, 66, 67
	ГОСТ 6266-97	Лист гипсокартонный ГКЛ 12,5мм м²	54,65		пом. № 56, 61-64,68, 74
		Шуруп самонарезающийся TN25	1140		шт

Согласовано: ЭОМ 03.22 Тен А.; ВК 03.22 Прокопенко; ОВ 03.22 Зобнин

Взам. инв. №

Подп. и дата

Инв. № подл.

Изм.	Кол.уч.	Лист	№док.	Подп.	Дата
ГИП		Павловский А.			02.22.
Исполнил		Сыкало В.В.			02.22.
Проверил		Павловский А.			02.22.
Норм.контр.		Прокопенко И.			02.22.

Заказ: 02-2022 АС

Капитальный ремонт здания ГУ "Боскольская средняя школа отдела образования акимата Карабалыкского района". Корректировка

Капитальный ремонт здания школы

Стадия	Лист	Листов
РП	71	

Схема раскладки разноуровнего потолка
Спецификация элементов.

ТОО "СтройцентрПлюс" 2022г.