ТОО " Стройцентр плюс"

Лицензия КСЛ № II-0163 от 27.08.2005г.

Заказчик: ГУ "Отдел образования Карабалыкского района" Управления образования акимата Костанайской области

Рабочий проект

Капитальный ремонт здания ГУ "Боскольская средняя школа отдела образования акимата Карабалыкского района". Корректировка

Пожарный резервуар

Том 11
02-2022 КЖ1

Директор ТОО "Стройцентр плюс" **Павловский А.В.**

ГИП: **Павловский А.В.**

Н. контроль **Прокопенко И.А.**

г. Костанай
2022г.

Ведомость рабочих чертежей основного комплекта

Лист	Наименование	
1	Общие данные	
2	Общие данные	
3	Пожарный резервуар.	
4	Пожарный резервуар. Спецификация элементов.	
5		

Ведомость ссылочных и прилагаемых документов.

Обозначение	Наименование	Примечание
Типовой проект 901-4-58.83	Резервуары для воды прямоугольные железобетонные сборные ёмкостью от 100 до 250 $м^3$	
Типовой проект 901-09-11.84	Колодцы водопроводные круглые из сборного железобетона	

Согласовано

Взам. инв. №

Подп. и дата

Инв. № подл.

Технические решения, принятые в рабочих чертежах, соответствуют требованиям экологических, санитарно-гигиенических, противопожарных и других норм, действующих на территории Республики Казахстан, и обеспечивают безопасную для жизни и здоровья людей эксплуатацию объекта при соблюдении предусмотренных чертежами мероприятий.

Главный инженер проекта_____ Павловский А.В.

Изм.	Кол.уч.	Лист	№док.	Подп.	Дата
ГИП		Павловский А.			02.22.
Исполнил		Сыкало В.В			02.22.
Проверил		Павловский А.			02.22.
Норм.контр.		Прокопенко И.			02.22.

Заказ: 02-2022 АС

Капитальный ремонт здания ГУ "Боскольская средняя школа отдела образования акимата Карабалыкского района". Корректировка

Капитальный ремонт здания школы

Стадия	Лист	Листов
РП	1	

Общие данные

ТОО "СтройцентрПлюс" 2022г.

Общие указания

1. Рабочий проект ""Капитальный ремонт здания ГУ "Боскольская средняя школа отдела образования акимата Карабалыкского района". Корректировка" Пожарный железобетонный резервуар V=100м^3 разработан на основании:
- задания на проектирование утверждённого ГУ "Боскольская средняя школа отдела образования акимата Карабалыкского района" в 2022 г.;
- технического отчета об инженерно-геологических условиях на объекте:
Капитальный ремонт ГУ "Боскольская средняя школа отдела образования акимата Карабалыкского района" выполненных ИП Елесеев А.В. в 2014 г.

2. Природно-климатические условия площадки строительства:
район строительства относится к IВ климатическому району (СП РК2.04-01-2017);
- Расчетная температура наружного воздуха наиболее холодной пятидневки обеспечением 0,92 - минус 33,5°, 0,98 - минус 35 °С (СП РК 2.04-01-2017*).
- Снеговая нагрузка - 150 кгс/м^2;
- Нормативный напор ветра - 77 кгс/м^2;
- Район строительства несейсмичен.

3. Согласно инженерно-геологическим изысканиям площадка с поверхности сложена следующими грунтами:
- Насыпной грунт мощностью 0,4м
- Суглинки серовато-коричневые от полутвёрдой до тугопластичной консистенции с прослойками песка мелкого. Мощность суглинков 1,1 м.
- Песок кварцевый , пылеватый, светло-серый, влажный средней плотности с глубины 2,5м желтовато-серый, водонасыщенным. Мощность песков более 4,4м.

Подземные воды залегают на глубине 2,5м. Горизонт безнапорный. Подземные воды не агресивны к бетону марки W4 по водонепроницаемости на портландцементе и бетонным и железобетонным конструкциям.

В качестве основания будет служить песок кварцевый, пылеватый, желтовато-серый,со следующими физико-механическими характеристиками:
ρ=1,65 г/ см^3 С=0,04 кг/см^2 φ=30° Е=180 кг/см^2

4. Строительные категории грунтов по трудности разработки (ЭСН РК 8.04-01-2015):
· Суглинки полутвердые и тугопластичные - II, песок - I

5. При обнаружении грунтов, отличающихся от принятых в проекте, необходимо сообщить об этом в институт для принятия соответствующих решений.

6. Обратную засыпку пазух стенок каналов производить местным непучинистым, ненабухающим грунтом, ручными пневмо- и электротрамбовками с тщательным уплотнением слоями по 20-30 см во избежание скопления воды. Уплотнение производить при оптимальной влажности с Купл=0,95.

7. Выполнить гидроизоляцию поверхности бетонных и железобетонных конструкций, соприкасающиеся с грунтом, согласно проектным решениям

Согласовано

Взам. инв. №

Подп. и дата

Инв. № подл.

Изм.	Кол.уч.	Лист	№док.	Подп.	Дата	Заказ: 02-2022			АС
						Капитальный ремонт здания ГУ "Боскольская средняя школа отдела образования акимата Карабалыкского района". Корректировка			
ГИП		Павловский А.			02.22.	Капитальный ремонт здания школы	Стадия	Лист	Листов
							РП	2	
Исполнил		Сыкало В.В.			02.22.	Общие данные	ТОО "СтройцентрПлюс" 2022г.		
Проверил		Павловский А.			02.22.				
Норм.контр.		Прокопенко И.			02.22.				

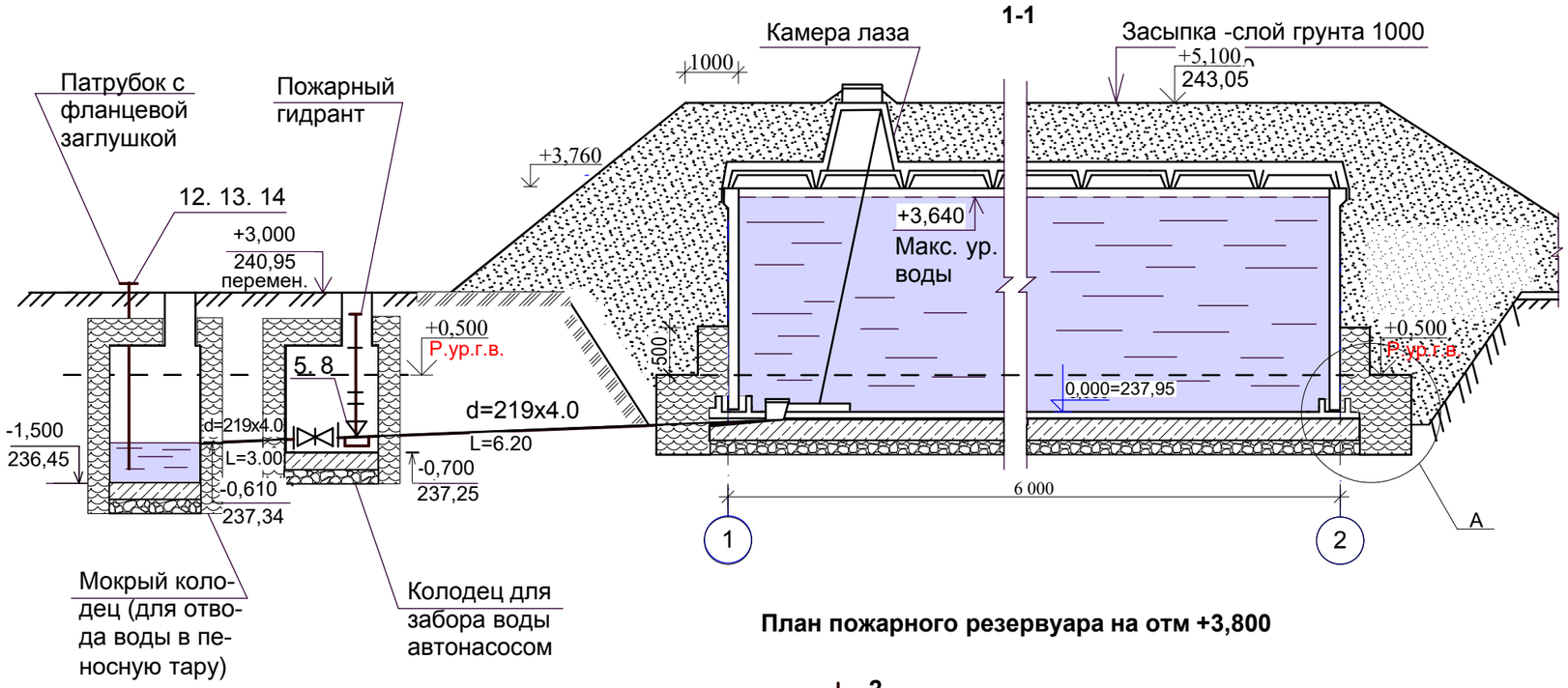

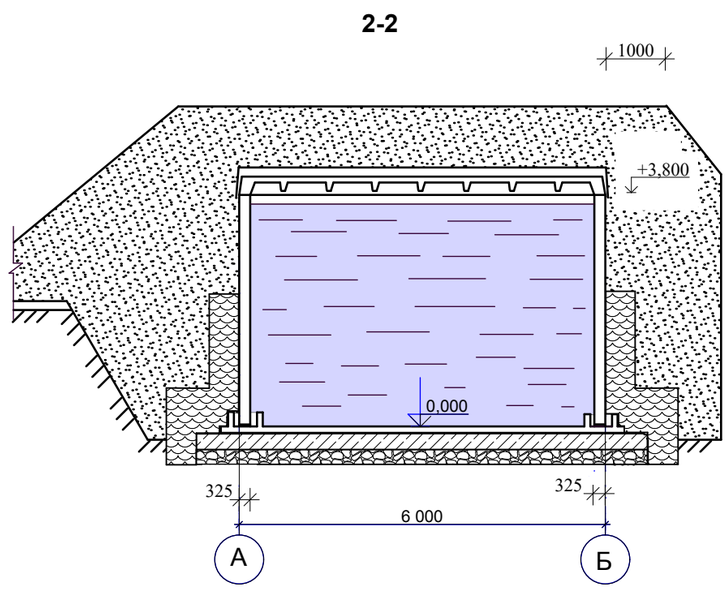

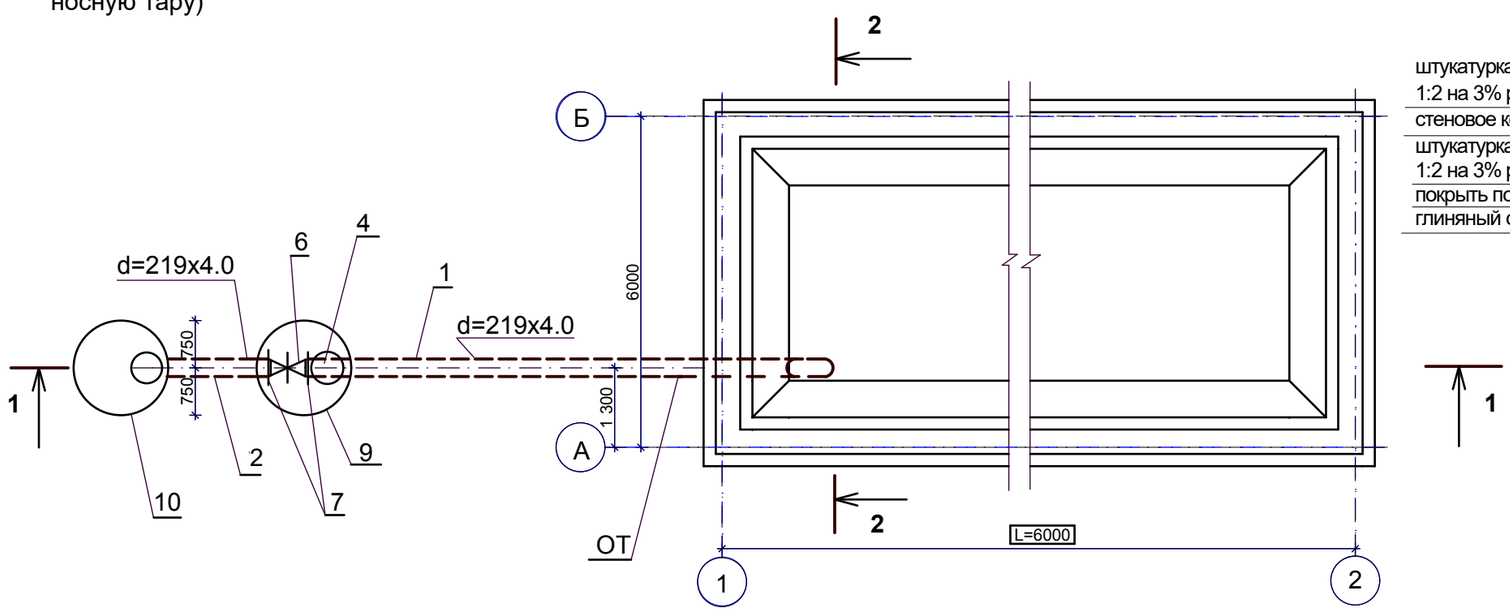

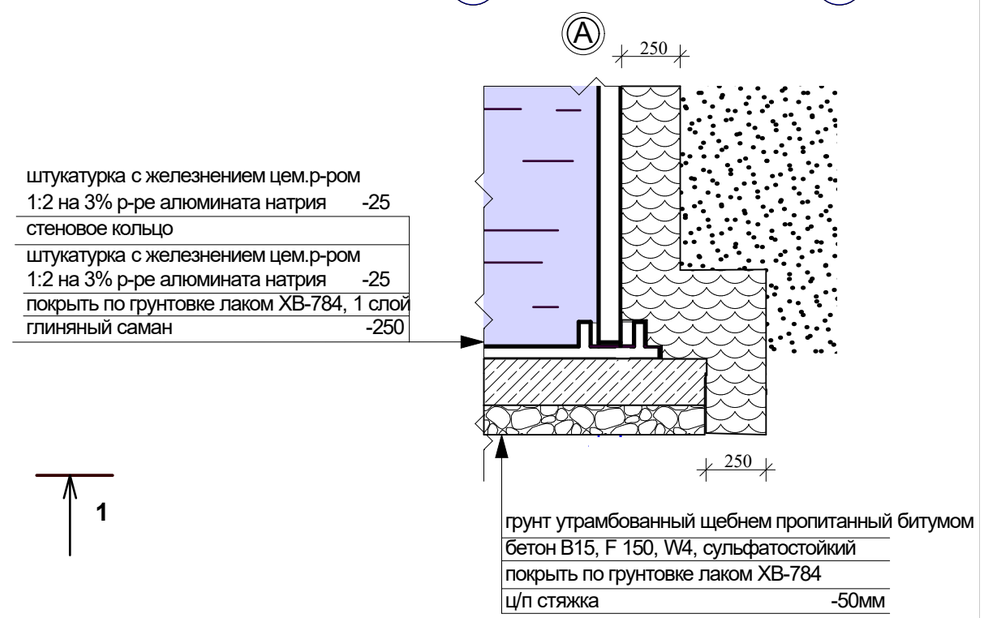

В проекте разработан резезвуар марки PE-100- 1

1. Относительная отметка 0,000 (верх ж.б. днища) соответствует абсолютная отметка 237,95
2. Марка резервуара и основные параметры приняты в соответствии с таблицей 1 т.п. 901-4-58.83 альбом I.
3. Колодцы приняты из сборного ж.б.ГОСТ 8020-90 по т.п. 901-09-11.84 альбом II
4. Выполнить глубинное водопонижение грунтовых вод иглофильтровыми установками.

Согласовано

Взам. инв. №

Подп. и дата

Инв. № подл.

Изм.	Кол.уч.	Лист	№док.	Подп.	Дата
ГИП		Павловский А.			02.22.
Исполнил		Сыкало В.В.			02.22.
Проверил		Павловский А.			02.22.
Норм.контр.		Прокопенко И.			02.22.

Заказ: 02-2022 АС

Капитальный ремонт здания ГУ "Боскольская средняя школа отдела образования акимата Карабалыкского района". Корректировка

Капитальный ремонт здания школы

Стадия	Лист	Листов
РП	3	

Пожарный резервуар.

ТОО "СтройцентрПлюс" 2022г.

Спецификация элементов

Марка поз.	Обозначение	Наименование	Кол-во	Масса ед. кг.	Примечание
1	ГОСТ 10704-91	Труба стальная Ø 219х4 м	9,2	21,21	
2	ГОСТ 10704-91	Труба стальная Ø 219х4 м	4,0	3,55	
3	ГОСТ 5781-82*	Сталь горячекатанная Ø 6 А240 м	2,0	0,44	
4	ГОСТ 8220-85*	Гидранты пожарные подземные	1	181,0	Гидранд-3000
5	ГОСТ 19903-74*	Пожарные подставки	1	7,1	
6	ГОСТ 8437-75	Задвижки параллельные Ø200	1	116,0	30ч 6 бр.
7	ГОСТ 12820-80*	Фланцы приварные Ø200	2	4,13	
8	ГОСТ 12820-80*	Фланцы приварные Ø125	1	5,40	
9	ГОСТ 8020-90	Колодцы водопроводные Д=1500; $h_{гор.}$=1,0; $H_{раб.=2,7}$	1		$H_п$= 3,700
10	ГОСТ 8020-90	Колодцы водопроводные Д=1500; $h_{гор.}$=1,8; $H_{раб.=2,7}$	1		$H_п$= 4,500
11	ГОСТ 7798-70*	Болт М16х60	16	0,125	
	ГОСТ 5915-70*	Гайка М16	16	0,033	
12	ГОСТ 12820-80*	Фланцы приварные Ø50	1	1,04	
13	ГОСТ 19903-74*	Заглушка фланцевая Ø50	1	1,55	
14	ГОСТ 7798-70*	Болт М12х50	4	0,059	
	ГОСТ 5915-70*	Гайка М12	4	0,017	
	ТУ-5768-003-32545586-04	Скорлупа ппу 219(50) м	9,20		

Спецификация изделий на колодец для забора воды автонасосом (поз.9)

Марка поз.	Обозначение	Наименование	Кол-во	Масса ед. кг.	Примечание
1	ГОСТ 8020-90	Плита перекрытия 1ПП15 $м^3$	1	0,27	
2		Кольцо стеновое КС 15.9	1	1100	
3		Кольцо стеновое КС 15.6б	2	730	
4		Плита днища ПН 15 $м^3$	1	0,38	
5		Кольцо стеновое КС7.9	1	380	
6		Кольцо стеновое КС7.3	1	130	
7		Кольцо стеновое КО6	2	49	
8	ГОСТ 3634-99	Люк С(В125)-К.2-60	1	95	

Спецификация изделий на мокрый колодец (поз.10)

Марка поз.	Обозначение	Наименование	Кол-во	Масса ед. кг.	Примечание
1	ГОСТ 8020-90	Плита перекрытия 1ПП15 $м^3$	1	0,27	
2		Кольцо стеновое КС 15.9	2	1100	
3		Кольцо стеновое КС 15.9б	1	730	
4		Плита днища ПН 15 $м^3$	1	0,38	
5		Кольцо стеновое КС7.9	1	380	
6		Кольцо стеновое КС7.3	1	130	
7		Кольцо стеновое КО6	2	49	
8	ГОСТ 3634-99	Люк С(В125)-К.2-60	1	95	

Деталь отводящего трубопровода (1:10)

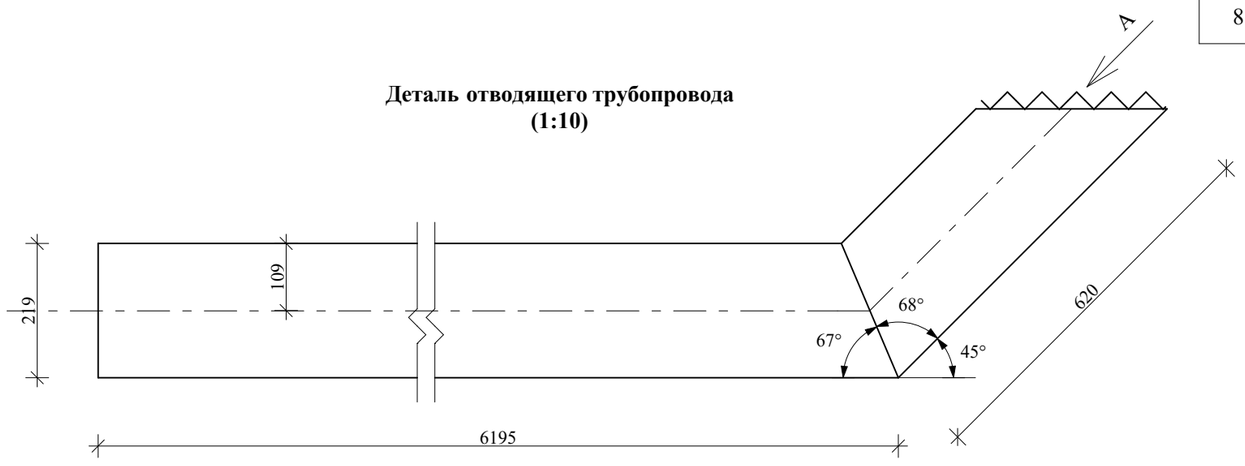

Вид А

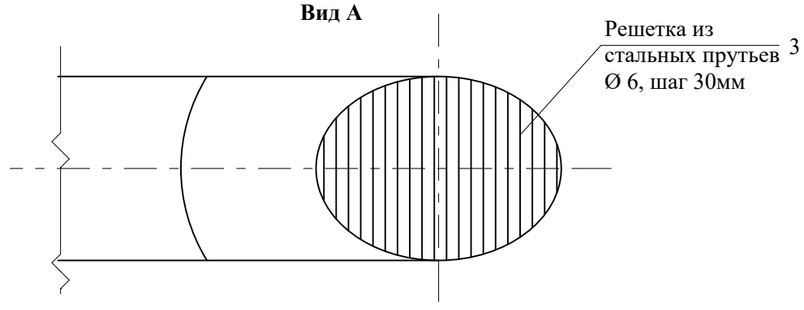

1. Сварку производить электродами типа Э-42 ГОСТ 9467-75*.
2. Решетку окрасить тремя слоями лака ХС-76 на растворителе Р-4
3. Трубу утеплить с помощью скорлупы ппу 219(50).

Согласовано

Взам. инв. №

Подп. и дата

Инв. № подп.

Изм.	Кол.уч.	Лист	№док.	Подп.	Дата
ГИП		Павловский А.			02.22.
Исполнил		Сыкало В.В.			02.22.
Проверил		Павловский А.			02.22.
Норм.контр.		Прокопенко И.			02.22.

Заказ: 02-2022 АС

Капитальный ремонт здания ГУ "Боскольская средняя школа отдела образования акимата Карабалыкского района". Корректировка

Капитальный ремонт здания школы

Стадия	Лист	Листов
РП	4	

Пожарный резервуар. Спецификация элементов.

ТОО "СтройцентрПлюс" 2022г.

ТИПОВОЙ ПРОЕКТ
901-4-58.83

РЕЗЕРВУАРЫ ДЛЯ ВОДЫ

ПРЯМОУГОЛЬНЫЕ ЖЕЛЕЗОБЕТОННЫЕ СБОРНЫЕ ЕМК. ОТ 100 ДО 250 $М^3$

/С ПРИМЕНЕНИЕМ ИЗДЕЛИЙ ПРОМЗДАНИЙ/

АЛЬБОМ III

СОСТАВ ПРОЕКТА

Альбом I Общие материалы для проектирования резервуаров емк. 50-20 000 $м^3$ /из ТП 901-4-63.83/
Альбом II Материалы для проектирования специальных мероприятий для резервуаров емк. 50-20000 $м^3$ систем хозпитьевого водоснабжения /из ТП 901-4-63.83/
Альбом III Конструкции железобетонные
Альбом IV Узлы резервуаров емк. 50-20 000 $м^3$ /из ТП 901-4-63.83/
Альбом V Строительные изделия для резервуаров емк. 50-20 000 $м^3$ /из ТП 901-4-53.83/
Альбом VI Технологические трубопроводы и сигнализация для резервуаров емк. 50-20 000 $м^3$ /из ТП 901-4-63.83/
Альбом VII Сметы
Альбом VIII Ведомость потребности в материалах

Разработан
ГПИ Союзводоканалпроект и ЦНИИпромзданий
при участии НИИЖБ

Союзводоканалпроект
Гл. инженер В.Н.Самохин
Гл. инж. проекта В.А.Фиатов

ЦНИИпромзданий
Гл. инженер В.В.Грачев
Нач. отдела Н.А.Ушаков
Гл. инж. проекта А.П.Черномаз

НИИЖБ
Зам. директора Н.Н.Коровин
Зав. лаб. Г.И.Бердичевский
Ст. научн. сотруд. С.И.Докудовский

Технические решения одобрены Отделом типовых проектирования и организации проектно-изыскательских работ Госстроя СССР.
Письмо N 2/3-409 от 17.XI. 1978 г.
Рабочая документация введена в действие в/о Союзводоканалниипроект
Приказ № 160 от 23 июня 1983 г.

				02-2022 КЖ1 Привязан
ГИП	Павловский А.		02.22	Капитальный ремонт здания ГУ "Боскольская средняя школа отдела образования акимата Карабалыкского района". Корректировка
Исполн.	Прокопенко И.		02.22	

Альбом III

Ведомость основных комплектов рабочих чертежей

Обозначение	Наименование	Примеч.
ТП901-4-58.83-КЖ	Конструкции железобетонные	Альбом III
~~ТП901-4-63.83-Т~~	~~Технологические трубопроводы~~	~~Альбом VI~~
~~ТП901-4-63.83-С~~	~~Сигнализация~~	~~Альбом VI~~

Ведомость рабочих чертежей основного комплекта

Лист	Наименование	Примеч.
1;2	Общие данные.	
3	План. Разрезы.	
4	Спецификация к схемам расположения элементов сборных конструкций резервуара РЕ-100;75;50.	
5	Спецификация к схемам расположения элементов сборных конструкций резервуара РЕ-100м;75м;50м.	
6	Схемы расположения элементов сборных конструкций.	
7	Днище. Спецификация элементов.	
8	Днище. Ведомость расхода стали.	
9	Днище. Опалубочный чертеж.	
10	Днище. План раскладки нижних,верхних сеток и каркасов КП и КР	
11	Днище. Разрезы. Сопряжение каркасов в углу.	

Ведомость ссылочных и прилагаемых документов

Обозначения	Наименования	Примеч.
	Ссылочные документы	
3.900-3, Вып.4/82,ч.1;2; Вып. 15; 2/82	Сборные ж.б. конструкции емкостных сооружений для водоснабжения и канализации.	
1.442.1-1 Вып.1;3	Плиты перекрытий ж.б.ребристые высотой 400мм,укладываемые на полки ригелей.	
1.494-32	Зонты и дефлекторы вентиляционных систем.	
1.459-2, Вып.3	Стальные лестницы, переходные площадки, ограждения	
4.901-18	Оборудование резервуаров	
	Прилагаемые документы	
ТП901-4-63.83-КЖУ	Узлы резервуаров емк. 50-20000 м³	Альбом IV
ТП901-4-63.83-КЖИ	Строительные изделия для резервуаров емк. 50-20000 м³	Альбом V

Инв. № подл. | Подпись и дата | Взам. инв. №

Типовой проект разработан в соответствии с действующими нормами и правилами.

Гл. инженер проекта (Филатов В.А.)

Привязан 02-2022 КЖ1

Инв. №

ГИП	Павловский А.		02.22.
Исполн.	Прокопенко И.		02.22.

ГИП	Филатов	
Нач.отд.	Ярославский	
Рук.гр.	Алмазов	
Ст.инж.	Брянцева	
Инжен.	Абрамова	

ТП 901-4-58.83 - КЖ

Резервуары емкостью 100 - ~~250~~ м³

Общие данные (начало)

Стадия	Лист	Листов
Р	1	

СОЮЗВОДОКАНАЛПРОЕКТ

Ведомость объемов сборных железобетонных конструкций

	Наименование группы элементов конструкций	Код	Кол., м³ на резервуар емкостью				Примеч.
			100 м³	150 м³	200 м³	250 м³	
1	Стеновые панели	583100	7,28	10,7	14,12	17,54	
2	Блоки угловые	583100	6,64	6,64	6,64	6,64	
3	Плиты перекрытий неканряженные	584221	2,4	2,4	2,4	2,4	
4	Плиты перекрытий предварительно-напряженные	584211	1,85	3,74	5,63	7,52	
5	Колпаки камер на покрытии	585820	1,29	1,29	1,29	1,29	
	Всего бетона и железобетона		19,46	24,77	30,08	35,39	

Ведомость спецификаций

Лист	Наименование	Примеч.
4	Спецификация к схемам расположения элементов сборных конструкций резервуара РЕ-100; ~~75;50~~.	
5	Спецификация к схемам расположения элементов сборных конструкций резервуара РЕ-100; ~~75;50~~.	
7	Днище. Спецификация элементов.	
19	Спецификация на материалы гидроизоляции.	ТП901-4-53.83-КЖУ АА, Ц

Материалы на изготовление сборных бетонных, железобетонных конструкций учтены в ведомости потребности в материалах и отдельно не учитываются.

Инв. № подл. | Подпись и дата | Взам. инв. №

Привязан 02-2022 КЖ1

ГИП	Павловский А.		02.22.
Исполн.	Прокопенко И.		02.22.

Инв. №

ГИП	Павловский		
Нач.отд.	Колесникова		
Гл.спец.	Антонов		
Гл.инж.	Шушкевич		
Техник	Зубкина		

ТП 901-4-58.83-КЖ

Резервуары емкостью 100 – ~~250~~ м³

Общие данные (окончание)

Стадия	Лист	Листов
Р	2	

СОЮЗВОДОКАНАЛПРОЕКТ

Альбом III

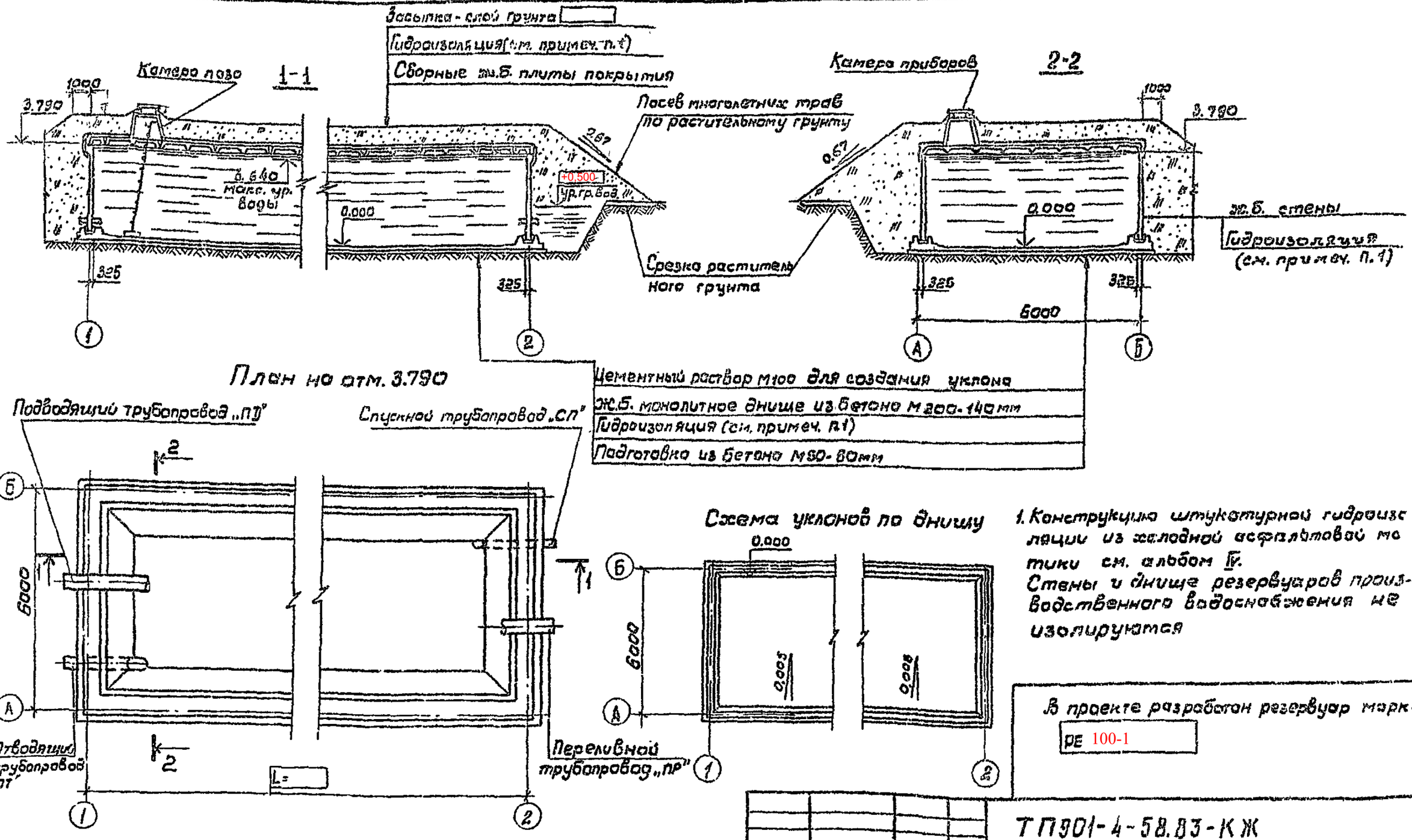

1. Конструкция штукатурной гидроизоляции из холодной асфальтовой мастики см. альбом IV.
Стены и днище резервуаров производственного водоснабжения не изолируются

2. Относительной отметке 0,00 (верх ж.б. днища) соответствует абсолютная отметка 237,95

3. Привязка технологических труб показана в альбоме VI.

В проекте разработан резервуар марки РЕ 100-1

Привязан 02-2022 КЖ1

ГИП	Павловский А.		02.22
Исполн.	Прокопенко И.		02.22

Инв. №

Гип	Филатов	
Нач. отд.	Ярославский	
Рук. гр.	Алмазов	
Вед. инж.	Толстикова	
Инженер	Абрамова	

ТП901-4-58.83-КЖ

Резервуары емкостью 100 - ~~250~~ м³

План. Разрезы. Схема уклонов набетонки.

Стадия	Лист	Листов
Р	3	

СОЮЗВОДОКАНАЛПРОЕКТ

Инв. № подл. | Подпись и дата | Взам. инв. №

Альбом III

Марка, поз	Обозначение	Наименование	Кол. на исполнение* 1	1.5	2	2.5						Масса ед., кг	Примеч.
		Сборочные единицы											
1 а	ТП901-4-63.83-КЖИ-3.100-01 ал.V	Блок угловой	4	4	4	4						4130	1)
1 б	КЖУ ал.IV	Угол монолитный УМ1	2	2	2	2							2)
	КЖУ ал.IV	УМ2	2	2	2	2							
2	КЖИ-2.300 ал.V	Панель стеновая ПС1-36-63Б	1	1	1	1						4830	1) 3)
3	-02	То же ПС1-36-63В	1	1	1	1						4830	
4	-2.200 ал.V	" ПС2-36-63а	2	4	6	8						4200	1)
XVI	КЖУ ал.IV	Стык элементов стен.	—	2	4	6							
XX	КЖУ ал.IV	То же	4	4	4	4							Только сборное по поз. 1а
XXIV	КЖУ ал.IV	"	4	4	4	4							
XXXIV	КЖУ ал.IV	Камера приборов	1	1	1	1							
XXXV	КЖУ ал.IV	Камера лоза	1	1	1	1							4)
XXXVI	КЖУ ал.IV	То же	1	1	1	1							3)
	ТП901-4-58.83-КЖ ал.III	Днище монолитное											
		Переменные данные для исполнений											
		РЕ-100											
5	1.442.1-1 вып.1	Плита покрытия 1П1-3АIVт-п	—	1	2	3						4725	3)
6	ТП901-4-63.83 КЖИ-4.100-05 ал.V	То же 1П1-3АIVт-пв	1	1	1	1						4500	
7	1.442.1-1 вып.3	" 1П7-4АIIIт-п	4	4	4	4						1500	3)
		РЕ-75											
5	1.442.1-1 вып.1	Плита покрытия 1П1-2АIVт-п	—	1	2	3						4725	3)
6	ТП901-4-63.83-КЖИ-4.100-01 ал.V	То же 1П1-2АIVт-пв	1	1	1	1						4500	
7	1.442.1-1 вып.3	" 1П7-3АIIIт-п	4	4	4	4						1500	3)
		РЕ-50											
5	1.442.1-1 вып.1	Плита покрытия 1П1-2АIVт-п	—	1	2	3						4725	3)
6	ТП901-4-63.83-КЖИ-4.100-04 ал.V	То же 1П1-2АIVт-пв	1	1	1	1						4500	
7	1.442.1-1 вып.3	" 1П7-3АIIIт-п	4	4	4	4						1500	3)

* Исполнения обозначают емкость резервуара в сотнях м³.

1. Поверхности данных изделий, контактирующие с водой, в резервуаре хозпитьевого водоснабжения должны быть гладкими без раковин и пор.
2. При выполнении углов в монолитном железобетоне исключается поз. 1а и узлы XX и XXIV.
3. Только для хоз-питьевого водоснабжения.
4. Только для производственного водоснабжения.
5. С защитой закладных изделий в соответствии с п. 7.7.1.3 (альбом V)
6. Отверстия в панелях поз. 2 и 3 предназначены для пропуска трубопроводов с применением герметиков (Серия 3.900-3 вып. 2/82. Узел 28) Допускается пропуск трубопроводов с помощью ребристого патрубка или через сальник по серии 3.901-5. Диаметр отверстия уточняется при привязке.

ТП901-4-58.83 КЖ

Привязан 02-2022 КЖ1		Гип	Филатов		Резервуары емкостью 100-~~200~~ м³	Стадия	Лист	Листов
		Нач.отд.	Ярославский			Р	4	
		Рук.гр.	Ермазов					
ГИП Павловский	02.22	Инженер	Галстикова		Спецификация к схемам расположения элементов сборных конструкций резервуара РЕ-100, ~~75, 50~~	СОЮЗВОДОКАНАЛПРОЕКТ		
Исполн. Прокопенко И	02.22	Инженер	Абрамова					
Инв. №								

Альбом III

Схема расположения элементов стен

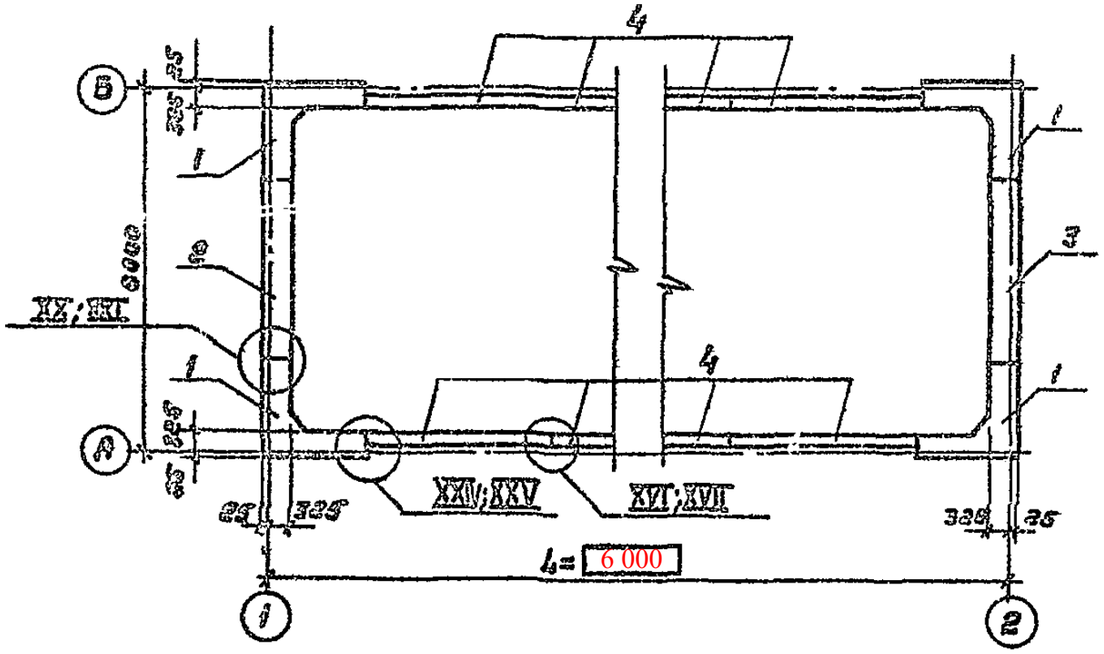

Схема расположения элементов покрытия

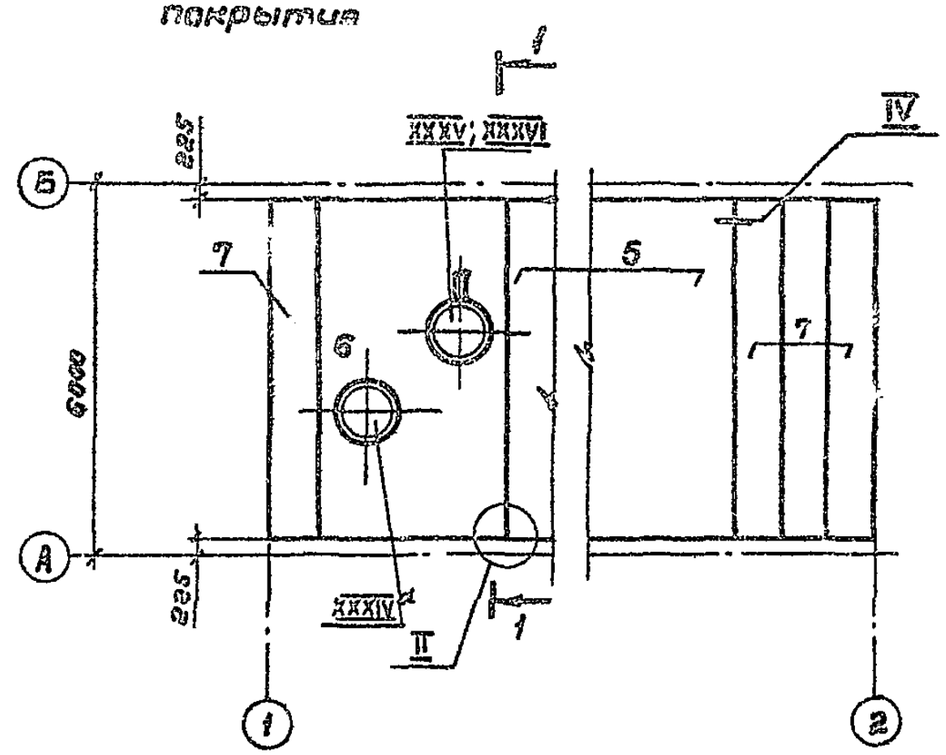

1-1

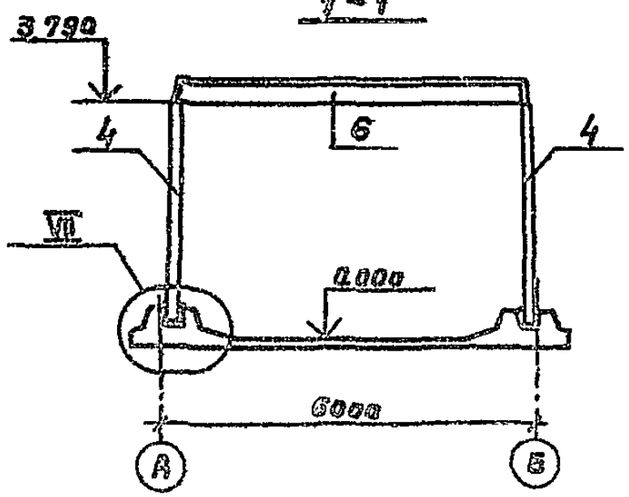

1. Узлы см. альбом IV.
2. Стеновые панели устанавливать вертикальной зрачка с петлями внутрь резервуара. После монтажа панели петли срезать, а места их установки - оштукатурить.

Привязан 02-2022 КЖ1

ГИП	Павловский А.		02.22
Исполн.	Прокопенко И.		02.22
Инв. №			

Взам. инв. № | Подпись и дата | Инв. № подл.

ТП 901-4-58.83-КЖ

ГИП	Филатов		
Нач.отд.	Ярославцев		
Рук.гр.	Алмазов		
Вед.инж.	Пластинин		
Инженер	Коронова		

Резервуары емкостью 100 - ~~250~~ м³

Стадия	Лист	Листов
Р	6	

Схема расположения элементов сборных конструкций резервуара

СОЮЗВОДОКАНАЛПРОЕКТ

Инв. № подл.	Подпись и дата	Взам. инв. №

Альбом III

Формат	Зона	Поз.	Обозначение	Наименование	Кол. на исполнение * 1	1.5	2	2.5					Примеч.
				Сборочные единицы									
		1	3.900-3 Вып 4 часть 2; КР-1	Каркас плоский	8	14	20	26					
Д4		2	ТП901-4-63.83-КЖИ-1.012 ал.V	Сетка	—	2	4	6					
Д4		3	-КЖИ-1.014 ал.V	"	4	6	8	10					
Д4		4	-КЖИ-1.006 ал.V	"	—	2	4	6					
Д4		5	-КЖИ-1.020 ал.V	"	4	4	4	4					
Д4		6	-КЖИ-1.021 ал.V	"	4	4	4	4					
Д4		7	-КЖИ-1.022 ал.V	"	1	1	1	1					
Д4		8	-01	"	—	1	2	3					
		9	-КЖИ-1.023 ал.V	"	2	2	2	2					
			-КЖИ-7.300 ал.V	Трубопровод отводящий „от"	1	1	1	1					
			-КЖИ-7.400 ал.V	Трубопровод спускной „сп"	1	1	1	1					
				Детали									
				Арматура по ГОСТ 5781-82	92	122	152	182					
Б4		10		ф 8 А-III ℓ=1120	92	122	152	182					0.34 кг
Б4		11		ф 14 А-III ℓ=1100	32	32	32	32					1.33 кг.
Б4		12**		ф 12 А-III ℓ=2400	4	4	4	4					2.13 кг.
Б4		13**		ф 12 А-III ℓ=1550	8	8	8	8					1.38 кг.
Б4		14**		ф 12 А-III ℓ=1200	4	4	4	4					1.06 кг
Б4		15		ф 12 А-III ℓ=570	12	12	12	12					0.51 кг.
Б4		16		ф 5 Вр I ГОСТ 6727-80 ℓ=1100	48	48	48	48					0.17 кг.
				Материалы									
				Бетон М200, Мрз50, В6	15.0	21.0	27.0	33.0					$м^3$
				Цементный раствор М 100	0.11	0.13	0.15	0.17					$м^3$
				Бетон М50 (подготовка)	4.0	6.0	8.0	10.0					$м^3$
				Переменные данные для исполнений									
				РЕ-100; ~~75; 50~~									
				Сборочные единицы									
Д4		17	ТП901-4-63.83-КЖИ-1.100-05 ал.V	Каркас пространственный	4	4	4	4					
Д4		18	-КЖИ-1.100-07 ал.V		4	6	8	10					
Д4		19	-КЖИ-1.001-03 ал.V	Сетка	16	16	18	18					
Д4		20	-КЖИ-1.001-07 ал.V		16	16	16	16					
				РЕ-100М; ~~75М; 50М~~									
				Сборочные единицы									
Д4		17	-КЖИ-1.100-04 ал.V	Каркас пространственный	4	4	4	4					
Д4		18	-КЖИ-1.100-06 ал.V		4	6	8	10					
Д4		19	-КЖИ-1.001-02 ал.V	Сетка	16	16	16	16					
Д4		20	-КЖИ-1.001-06 ал.V		16	16	16	16					

В объем строительных конструкций трубопроводы „от" и „сп" не входят.

* Исполнения обозначают емкость резервуара в сотнях $м^3$.

** Поз. 12; 13; 14 - см. ведомость деталей на листе 11.

Привязан: 02-2022 КЖ1	ГИП	Филатов		ТП901-4-5883-КЖ			
	Нач. отд.	Ярославский					
	Рук. гр.	Алмазов		Резервуары емкостью 100 - ~~250~~ $м^3$	Стадия	Лист	Листов
ГИП Павловский А. 02.22	Вед. инж.	Толстикова			Р	7	
Исполн. Прокопенко И. 02.22	Инженер	Абрамова		Днище. Спецификация элементов	СОЮЗВОДОКАНАЛПРОЕКТ		
Инв. №							

Альбом III

Марка резервуара	Изделия арматурные											Общий расход кг
	Арматура класса											
	А-III							Вр-I				
	ГОСТ 5781-82							ГОСТ 6727-80				
	ф6	ф8	ф10	ф12	ф14		Итого		ф5		Итого	
РЕ-100; 75; 50-1	72,8	171,0	130,5	317,9	185,8		878,0		60,6		60,6	938,6
РЕ-100; 75; 50-1,5	95,4	219,1	162,0	430,5	246,4		1152,4		82,0		82,0	1234,4
РЕ-100; 75; 50-2	118,0	265,2	193,5	543,1	307,0		1426,8		103,4		103,4	1530,2
РЕ-100; 75; 50-2,5	140,6	312,3	225,0	655,7	367,6		1701,2		124,8		124,8	1826,0
РЕ-100н; 75н; 50н-1	45,0	287,7	130,5	317,9	185,8		966,9		60,6		60,6	1027,5
РЕ-100н; 75н; 50н-1,5	67,6	367,2	162,0	430,5	246,4		1273,7		82,0		82,0	1355,7
РЕ-100н; 75н; 50н-2	90,2	446,7	193,5	543,1	307,0		1580,6		103,4		103,4	1683,9
РЕ-100н; 75н; 50н-2,5	112,8	526,2	225,0	655,7	367,6		1887,3		124,8		124,8	2012,1

Инв. № подл. | Подпись и дата | Взам. инв. №

Привязан 02-2022 КЖ1

ГИП	Павловский А.		02.22.
Исполн.	Прокопенко И.		02.22.

Инв. №

ГИП	Филатов	
Нач.отд.	Ярославский	
Рук.гр.	Алмазов	
Вед.инж.	Толстикова	
Инжен.	Абронова	

ТП 901-4-58.83-КЖ

Резервуары емкостью 100 - ~~250~~ м³

Днище. Ведомость расхода стали

Стадия	Лист	Листов
Р	8	

СОЮЗВОДОКАНАЛПРОЕКТ

Для всех марок

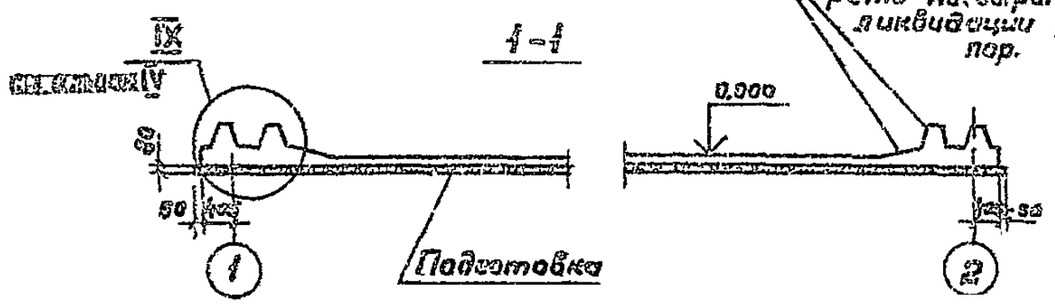

Для резервуаров хоз.-питьевого водоснабжения поверхности затереть по свежему бетону до ликвидации раковин и пор.

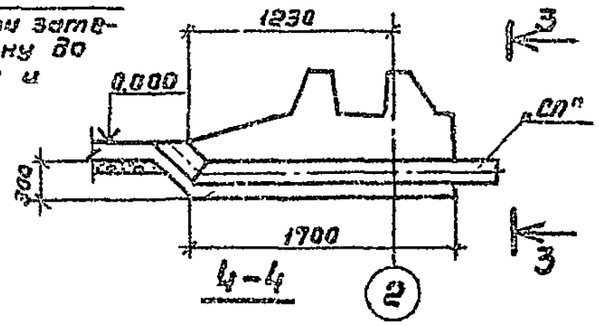

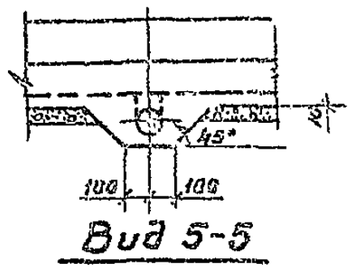

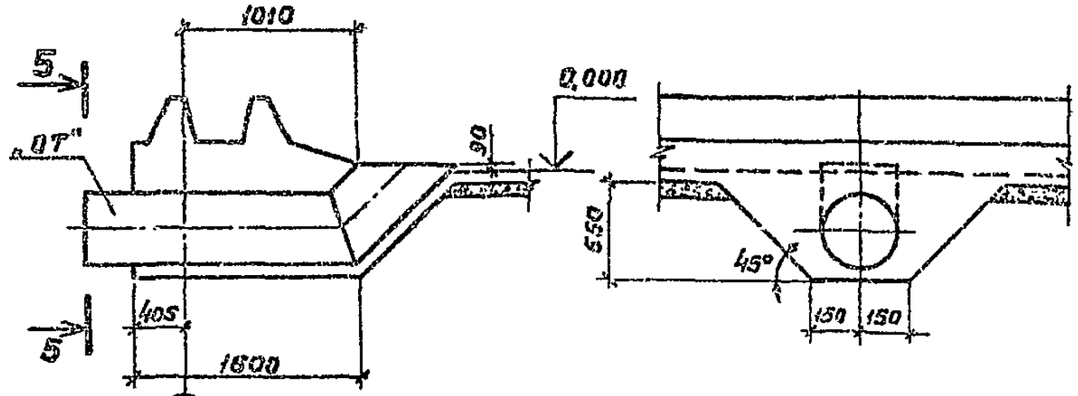

План днища

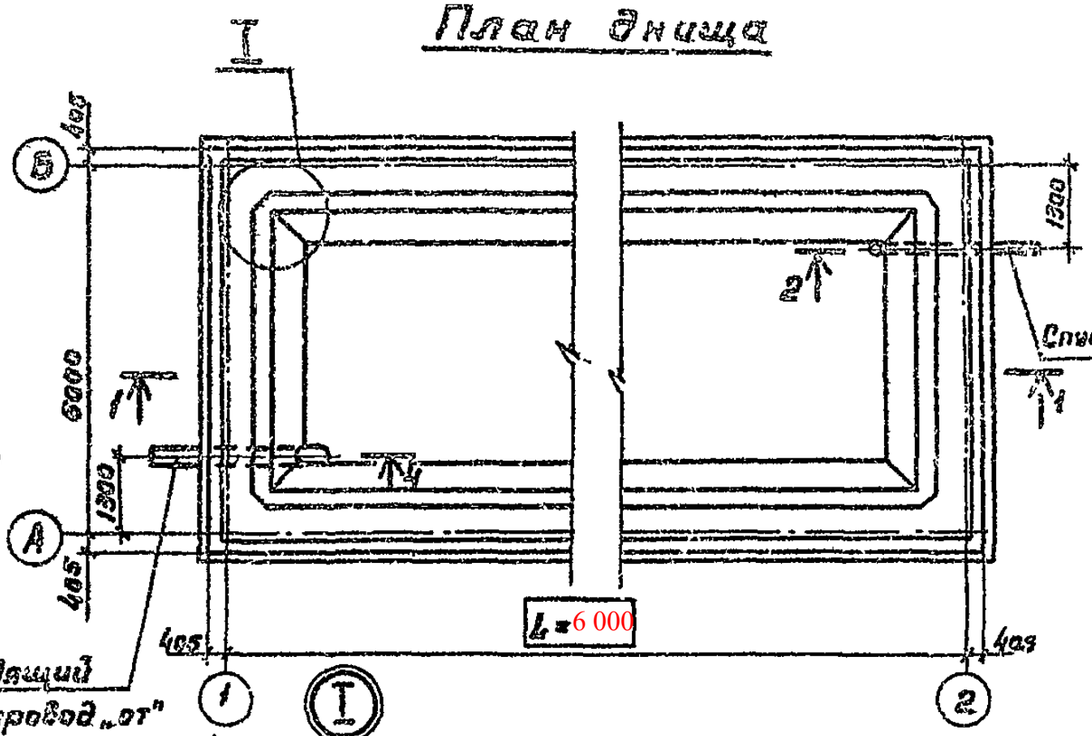

Спускной трубопровод „СП"

Цифровая ось

Бетонирование днища вести непрерывно.

Инв. № подл. | Подпись и дата | Взам. инв. №

Привязан 02-2022 КЖ1				ГИП	Филатов		Резервуары вертикальные 100 - ~~200~~ м³	Стадия	Лист	Листов
				Нач.отд.	Простакова			Р	9	
				Рук.груп.	Алексеев					
ГИП	Павловский А.		02.22	Вед.инж.	Телегина		Днище. Развертка	СОЮЗВОДОКАНАЛПРОЕКТ		
Исполн.	Прокопенко И.		02.22	Инженер.	Абсалова					
Инв. №										

ТП 901-4-58.83-КЖ

Альбом III

План раскладки нижних сеток

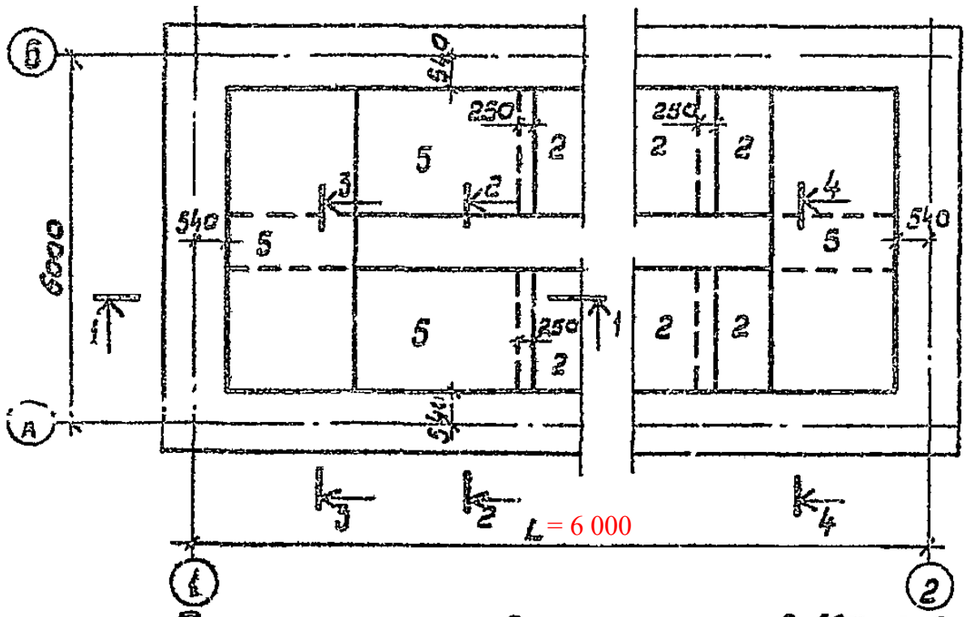

План раскладки верхних сеток

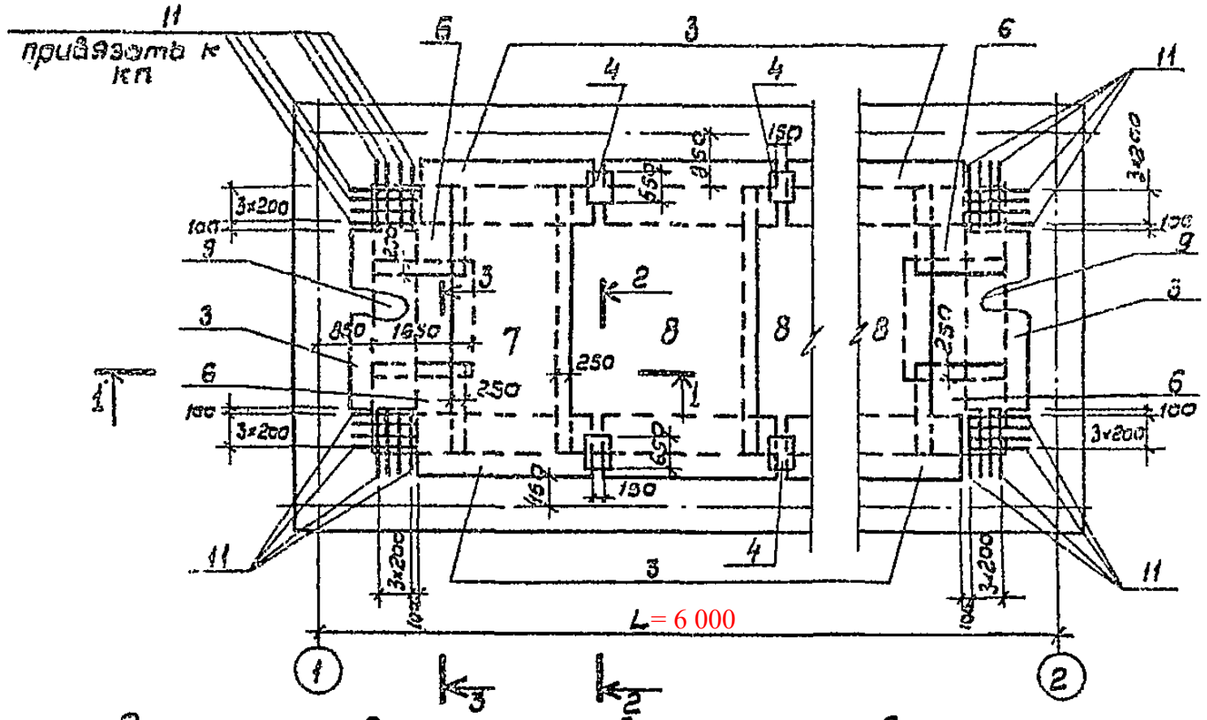

План раскладки каркасов КП и КР

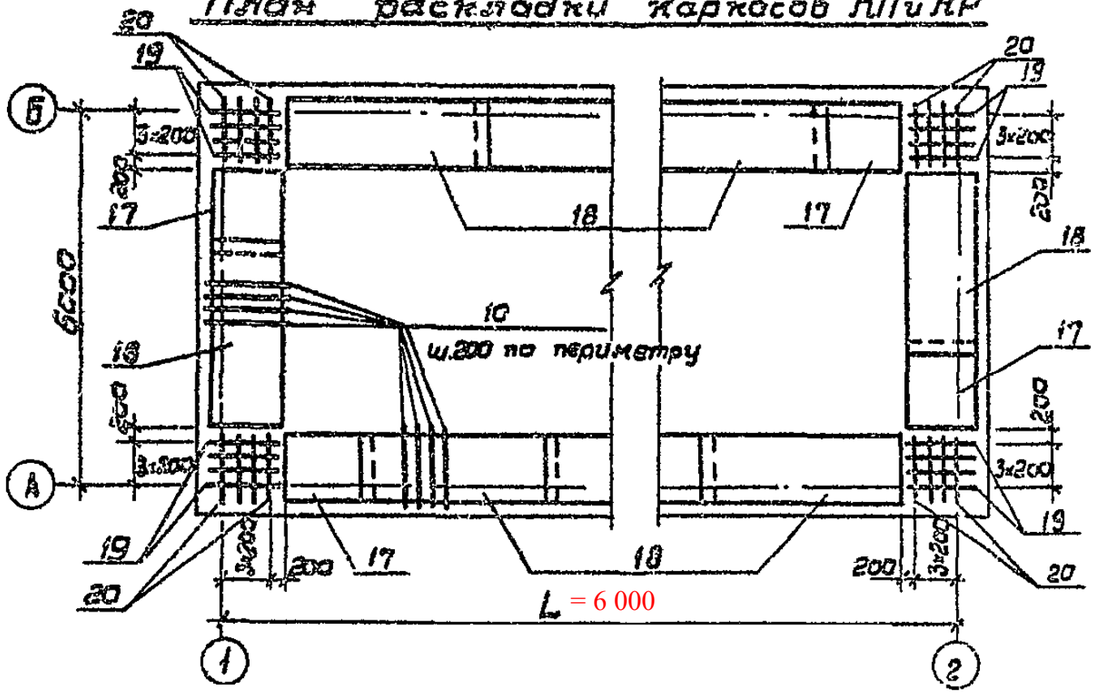

План раскладки каркасов-фиксаторов

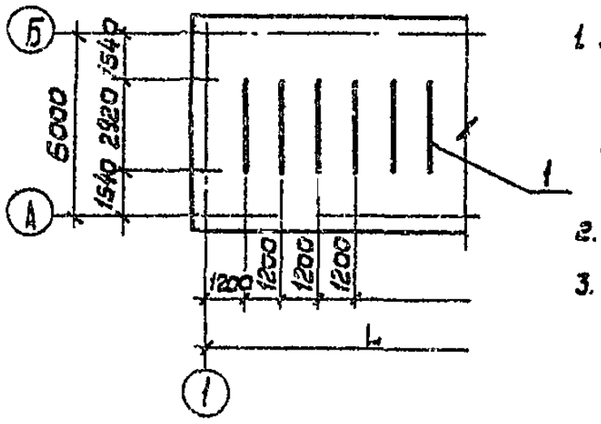

1. В месте прохода трубы стержни сеток днища, попадающие на края трубы, отогнуть, пересекающие трубу разрезать, их концы приварить к трубе.
2. Разрезы см. лист 11.
3. Размер L см. лист 9

Привязан 02-2022 КЖ1				Гип	Филатов		ТП901-4-58.83-КЖ		
				Нач.отд	Ярославский				
				Рук.груп.	Алмазов				
ГИП	Павловский А.		02.22.	Вед.инж	Толстикова		Резервуары емкостью 100 – ~~250~~ м³	Стадия	Лист	Листов
Исполн.	Прокопенко И.		02.22.	Инжен.	Добролава			Р	10	
Инв.№							Днище. План раскладки нижних и верхних сеток и каркасов КР и КП	СОЮЗВОДОКАНАЛПРОЕКТ		

Инв.№ подл. | Подпись и дата | Взам.инв.№

Альбом III

1-1

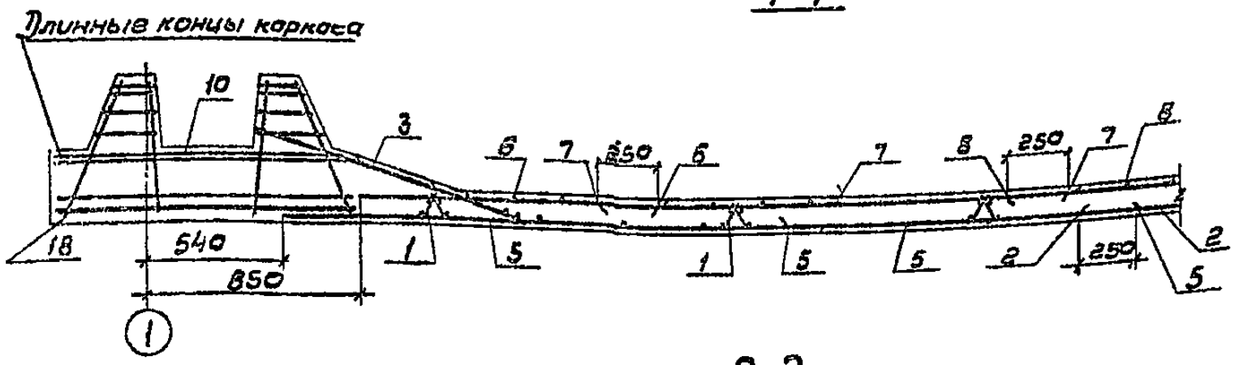

2-2

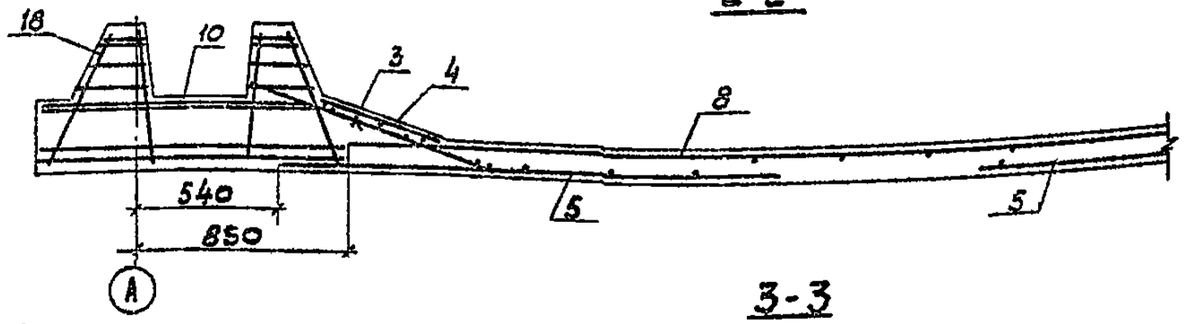

3-3

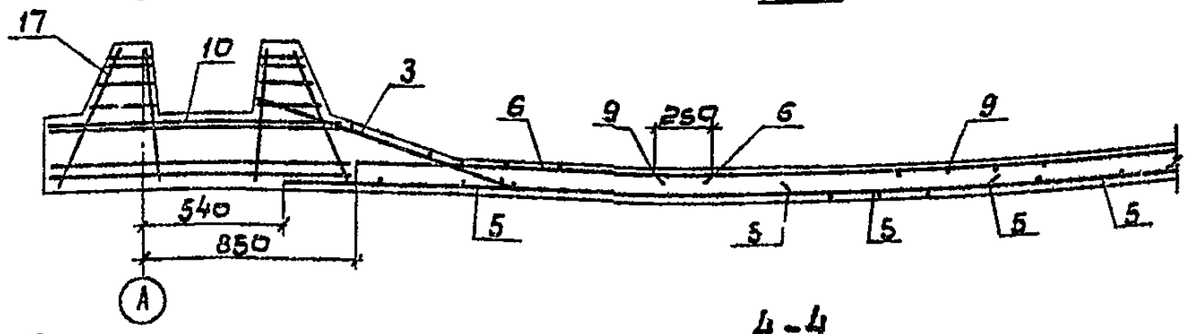

4-4

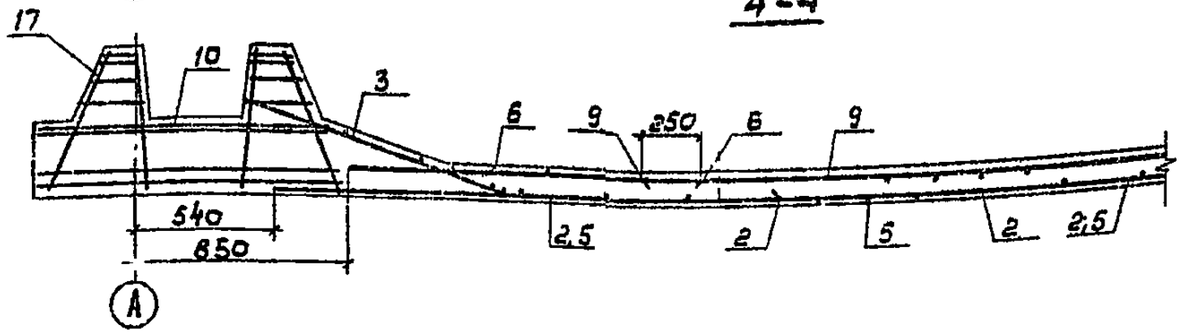

Сопряжение каркасов в углу

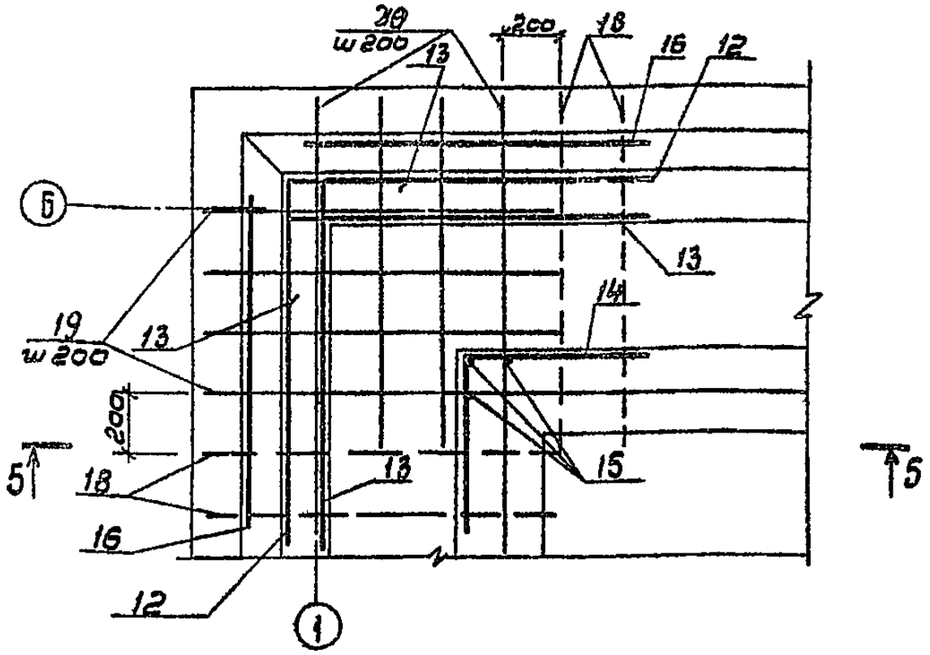

Разрез 5-5

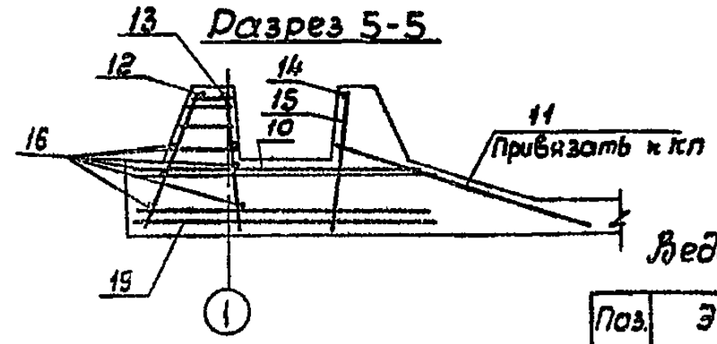

Ведомость деталей

Поз.	Эскиз
12	1200 / 1200
13	350 / 1200
14	600 / 600

Защитный слой для нижней арматуры, равный 35мм, обеспечивается установкой бетонных сухариков" требуемой толщины, для верхней арматуры - 20мм каркасами - фиксаторами (поз. 1)

Привязан 02-2022 КЖ1

Инв. №

ГИП	Павловский А.		02.22
Исполн.	Прокопенко И.		02.22

Инв. №подл. | Подпись и дата | Взам. инв. №

Гип	Филатов		
Нач.отд.	Ярославский		
Рук.грул.	Алмазов		
Вед.инж.	Толстикова		
Инжен.	Абрамова		

ТП 901-4-58.83-КЖ

Резервуары емкостью 100 - 250 м³

Днище
Разрезы. Сопряжение каркасов в углу.

Стадия	Лист	Листов
Р	11	

СОЮЗВОДОКАНАЛПРОЕКТ