ТОО "BS ARCHI GROUP"Лицензия № 21030308

Рабочий проект

Капитальный ремонт школы №13,по ул. Гоголя 7,9 в г. Жезказган области Улытау.

И5408-23-АР

КГУ "Общеобразовательная школа №13" отдела образования города Жезказгана управления образования области Улытау.

Альбом -1.1 Архитектурные решения.

Тараз 2023г.

ТОО "BS ARCHI GROUP"Лицензия № 21030308

Рабочий проект

Капитальный ремонт школы №13,по ул. Гоголя 7,9 в г. Жезказган области Улытау.

И5408-23-АР

КГУ "Общеобразовательная школа №13" отдела образования города Жезказгана управления образования области Улытау.

Директор		Сыздыкова Г.
ГАП		Сыздыков Б.

Тараз 2023г.

Ведомость рабочих чертежей основного комплекта марки АР(начало)

Лист	Наименование	Примечание
1	Общие данные /начало/	
2	Общие данные /продолжение/	
2.1	Общие данные /окончание/	
2.2	План 1-го этажа. Блок 1 (существующий)	
2.3	План 1-го этажа. Блок 2(существующий)	
2.4	План 1-го этажа. Блок 3(существующий)	
2.5	План 2-го этажа. Блок 1(существующий)	
2.6	План 2-го этажа. Блок 2(существующий)	
2.7	План 2-го этажа. Блок 3(существующий)	
2.8	План 3-го этажа. Блок 1(существующий)	
2.9	План 3-го этажа. Блок 2(существующий)	
2.10	План 3-го этажа .Блок 3(существующий)	
2.11	План подвала. Блок 3 (существующий)	
3	План 1-го этажа. Блок 1 (проектируемый)	
4	План 1-го этажа. Блок 2 (проектируемый)	
5	План 1-го этажа. Блок 3 (проектируемый)	
6	План 2-го этажа. Блок 1 (проектируемый)	
7	План 2-го этажа. Блок 2 (проектируемый)	
8	План 2-го этажа. Блок 3 (проектируемый)	
9	План 3-го этажа. Блок 1 (проектируемый)	
10	План 3-го этажа. Блок 2 (проектируемый)	

Ведомость рабочих чертежей основного комплекта марки АР(продолжение)

Лист	Наименование	Примечание
11	План 3-го этажа. Блок 3 (проектируемый)	
12	План подвала Блок 3 (проектируемый)	
12.1	Лестница Л-1	
12.2	Козырек К-1	
13	Разрез 1-1. Блок 1	
14	Разрез 2-2. Блок 2	
15	Разрез 4-4. Блок 3	
16	Разрез 4-4. Блок 3	
17	Спецификация элементов заполнения проемов. (начало)	
17.1	Узлы крепления фасадных кассет	
18	Спецификация элементов заполнения проемов. (продолжение)	
18.1	Дверь решетка Др-1	
18.2	Спецификация элементов заполнения проемов. (окончание)	
19	Экспликация полов (начало)	
20	Экспликация полов (окончание)	
21	Ведомость отделки помещений.(начало)	
22	Ведомость отделки помещений.(окончание)	
22.1	Ведомость отделки помещений.(окончание)	
23	Фасад в осях 8-17. Блок 1	
24	Фасад в осях 17-8. Блок 1	
25	Фасад в осях М-Б. Блок 2	
26	Фасад в осях Б-М. Блок 2	
27	Фасад в осях А-У. Блок 3	
28	Фасад в осях Ф-А. Блок 3	
29	Фасад в осях 6-1. Блок 3	
30	Фасад в осях 1-6. Блок 3	
31	План кровли блок1 и блок2	

Ведомость рабочих чертежей основного комплекта марки АР(окончание

Лист	Наименование	Примечани
31.1	План чердака (блок 1,блок 2)	
31.2	План чердака (блок 3)	
31.3	Вентиляционная шахта ВШ	
32	План несущих конструкций кровли блок1 и блок2	
33	Разрез А-А	
34	Спецификация расхода материалов к плану несущих конструкций кровли.	
35	Слуховое окно	
36	Спецификация расхода материалов крыльцо К-1	
37	Крыльцо К-2, Навес для крыльца К-2	
38	Спецификация расхода материалов на К-3. Навес для крыльца К-3	
39	Спецификация расхода материалов крыльцо К-2.	
40	Спецификация расхода материалов крыльцо К-5, навес для крыльца К-5	
41	Защитное ограждение стен спортзала. Блок 2	
42	Защитное ограждение стен спортзала. Блок 3	
42.1	Экран для радиатора	
42.2	Поручень напольно-пристенный ПНП-1, поручень поворотный ПП-1	
42.3	Спецификация элементов	
42.4	План 1-го этажа МГН.	
42.5	План 2-го этажа МГН.	
42.6	План 3-го этажа МГН.	
43	Копроновая сетка	
44	Гардеробная стойка ГС-1. Блок 3	

Проект разработан в соответствии с действующими нормами и правилами и предусматривает мероприятия, обеспечивающие взрывобезопасность и пожаробезопасность при эксплуатации здания и сооружения.

Главный архитектор проекта Сыздыков Б.А.

Изм	Кол	Лист	№док	Подпись	Дата	Альбом-1.1		И5408-23-АР
						Капитальный ремонт школы №13 по ул. Гоголя 7,9 в г. Жезказган области Улытау.		
Директор		Сыздыкова Г.			28.08.23		Стадия	Лист	Листов
Нормаконт		Бекмуратов Ж.			28.08.23		РП	1	44
ГАП		Сыздыков Б.			28.08.23				
Проверил.		Сыздыков Б.			28.08.23				
Архитектор		Раимов С.			28.08.23	Общие данные /начало/	ТОО "BS ARCHI GROUP" Лицензия № 21030308		

Ведомость основных комплектов рабочих чертежей

Обозначение	Наименование	Примечание
	Том-1	
Книга 1 И5408-23-ОПЗ	Общая пояснительная записка	
Книга 2 И5408-23-СД	Сметная документация	
Книга 3 И5408-23-ПОС	Проект организации строительства	
Книга 4 И5408-23-ЭП	Энергетический паспорт	
Книга 5 И5408-23-ПП	Паспорт проекта	
Книга 6 И5408-23-ООС	Охрана окружающей среды	
	Том-2	
Альбом - 1 И5408-23-ГП	Чертежи раздела генплан	
	пятно 1 Здание школы	
Альбом - 1.1 И5408-23-АР	Архитектурные решения	
Альбом - 1.2 И5408-23-КЖ	Конструкции железобетонные	
Альбом - 1.3 И5408-23-ОВ	Отопление и вентиляция	
Альбом - 1.4 И5408-23-ВК	Водопровод и канализация	
Альбом - 1.5 И5408-23-ОС	Охранная сигнализация	
Альбом - 1.6 И5408-23-ПС	Пожарная сигнализация	
Альбом - 1.7 И5408-23-СВН	Система видеонаблюдения	
Альбом - 1.8 И5408-23-СГО	Система громкоговорящего оповещения	
Альбом - 1.9 И5408-23-СКС	Структурированная кабельная система	
Альбом - 1.10 И5408-23-СКУД	Система контроля управлением доступа	
Альбом - 1.11 И5408-23-СС	Система часофикация	
Альбом - 1.12 И5408-23-ЭО	Электроосвещение	
Альбом - 1.13 И5408-23-ЭМ	Электрооборудование	

Общие указания.

За условную отм. 0,000 принята отметка чистого пола первого этажа здания, что соответствует абсолютной отметке 0,000 по ГП

- климатический район III В,
- расчетная температура наружного воздуха наиболее холодной пятидневки минус -29,6°С,
- сейсмичность площадки 6 баллов,
- скоростной напор ветра 0,7КПа.
- вес снегового покрова 0,8КПа.

-степень огнестойкости здания-I;
-степень долговечности здания-II;
-класс конструктивной пожарной опасности здания-С1;
-класс функциональной пожарной опасности-Ф4.1.
-уровня ответственности -технически несложный объект -II (нормального);
По периметру здания выполнить бетонную отмостку шириной 1000 мм, толщиной100 мм, по щебеночной подготовке толщиной300 мм, пропитанной битумом

Объемно-планировочные показатели.

Поз.	Наименование	Ед,изм	Кол.во	Примечание
1	Строительный объем	м3	23732,11	
2	Площадь застройки	м2	2317,11	
3	Общая площадь	м2	6638.57	
4	Расчетная площадь	м2	3798.76	
5	Полезная площадь	м2	6432.05	
6	Этажность	этаж	3	
7	Строительный объем подвала	м3	3894,78	

Архитектурно-планировочные решения.

Капитальный ремонт средней школы, имеет в плане прямоугольное очертание с размерами в осях 69,95х88,175м. Высота помещения - 3,0м.

Блок1 и Блок 2 выполнены из керамзитоблока толщиной 500мм с утеплением,Блок3 панельные блоки а внутренние перегородки всех блоков кирпичные толщиной 120мм.

Основные материалы наружной отделки здания - Линеарные панели

Окна - металлопластиковые по ГОСТ 30674-99, светопрозрачное заполнение принято из однокамерного стеклопакета, подоконные доски - металлопластиковые по ГОСТ 30673-99.

Двери - внутренние деревянные по ГОСТ 6629-88

Отделочные работы

Внутренняя отделка - штукатурка, сплошное выравнивание сухими смесями, окраска водоэмульсионной краской всех основных помещений здания и облицовка глазурованной плиткой сан.узлов по штукатурке.

Наружная отделка фасада здания производится в соответствие с ведомостью отделки фасада эскизного проекта.

Мероприятия для доступности здания маломобильными группами населения

Указания по обеспечению доступности маломобильных групп населения выполнены в соответствии с требованиями СН РК 3.06-01-2011 "Доступность зданий и сооружений для маломобильных групп населения". Проектируемое здание запроектировано с учетом доступности этой категорий посетителей. В коридорах проектируемого здания предусмотрены участки для разъезда или разворота на креслах-колясках. В санитарно-гигиенических помещениях предусмотрены специально оборудованные для этих групп населения санузел с размерами кабины 1700х2600.

В данном здании предусмотрены вертикальные подъемники при главном входе для передвижения инвалидов-колясочников, Предусмотрены места указателей тактильных знаков для инвалидов у санузла и подъемника. Для спасения МГН на путях эвакуации предусмотрены зоны безопасности МГН. Зоны безопасности МГН по расчетам требуется площадь: 875кол. уч. 5%=44чел. /25%=11чел.*1,2м^2=13,2м^2.

Зоны безопасности МГН отделены противопожарными преградами.

Связь маломобильных групп в зонах безопасности осуществляется с помощью кнопки вызова персонала, соединенной с пожарным постом см.раздел

Двери в помещения на путях движения каждого уровня порога не превышает 0,014 м

Изм.	Кол.уч.	Лист	N°док.	Подпись	Дата
Директор		Сыздыкова Г.			28.08.23
Нормаконт		Бекмуратов Ж.			28.08.23
ГАП		Сыздыков Б.			28.08.23
Проверил.		Сыздыков Б.			28.08.23
Архитектор		Раимов С.			28.08.23

Альбом-1.1 И5408-23-АР

Капитальный ремонт школы №13 по ул. Гоголя 7,9 в г. Жезказган области Улытау.

Стадия	Лист	Листов
РП	2	44

Общие данные /продолжение/

ТОО "BS ARCHI GROUP"
Лицензия № 21030308

Общие требования к пожарной безопасности

Настоящий раздел выполнен в соответствии с действующими нормами и правилами. СП РК 2.02-101-2014 "Пожарная безопасность зданий и сооружений".Количество выходов соответствует нормативным требованиям.

Эвакуация людей с каждого этажа предусмотрена из лестничных клеток типа Л1 с выходом непосредственно наружу. Эвакуационные лестницы запроектированы с уклоном маршей в пределах допустимых норм по СП РК 3.02-101-2012 Таблица 6. Двери из помещений с постоянным пребыванием людей, открываются по направлению движения наружу, имеют необходимую ширину и изготовлены с уплотнением в притворах. Ширина эвакуационных проходов, лестничных маршей по СП РК 3.02-101-2012 Таблица 6 , дверных проемов по СП РК 3.02-101-2012 п. 4.6.11 в пределах норм. Противопожарные двери имеют сертификат соответствия Технического регламента ЕАЭС 043/2017

Отделка стен и потолков всех помещений проектируемого объекта и коридоров предусмотрена из несгораемых материалов.

Предусмотрен выход на кровлю через существ. пожарную лестницу. Строительные конструкции, принятые для строительства зданий обеспечивают II степень огнестойкости. В проекте принято для утепления наружных стен теплоизоляционная минвата ISOVER KL-34 "утеплитель из материалов группы горючести Г1 с классом пожарной опасности К0"

Ограждение кровли после монтажа, подвергнуть эксплуатационным испытаниям согласно СТ РК 2218-2012 «Конструкции строительные металлические. Лестницы пожарные наружные стационарные и ограждения кровли. Общие технические условия»

На чердаке и в подвале двери и люки противопожарные ТИП 1 с пределом огнестойкости 60мин.

Строительные конструкции здания обеспечивают предел огнестойкости для здания. «В целях повышения пределов огнестойкости деревянных строительных конструкций чердачной крыши подвергать огнезащитной обработке не ниже I степени. Проведение работ по нанесению огнезащитных составов (пропиток) осуществить в соответствии с требованиями технической документации на средство огнезащиты.По завершению нанесения огнезащитного состава, состояние огнезащитной обработки испытать в соответствии с СТ РК 615-1-2011.Применяемый огнезащитный состав должен иметь сертификат соответствия Технического регламента ЕАЭС 043/2017 «О требованиях к средствам обеспечения пожарной безопасности и пожаротушения» (пункт 12 ТР ЕАЭС 043/2017).»

Внутренние перегородки выполненные из керамического кирпича 120мм обеспечивают предел огнестойкости EI 60. и 250мм EI 150. Перекрытия между этажные выполненные из железобетона, обеспечивают предел огнестойкости REI 45.

Согласно таблицы 7 приложения СП 2.02-101-2022 при степени огнестойкости здания II и классе конструктивной пожарной опасности здания С0 и наибольшей высоте в 5 этажей площадь этажа пожарного отсека 2000 м2.

Расчет сан. приборов

Унитаз с1 кл. по 11кл. 437девушек /20=22 унитазов.
Умывальник с1 кл. по 11кл.437дев /30=15 умывальников.
Унитаз с1 кл. по 11кл. 437мальчиков /30=15унитазов.
Умывальник с1 кл. по 11кл. 437мальчиков /30=15 умывальников.
Писуар с5 кл. по 11кл. 262мальчиков /40=7
Гиг. душ для девушек с5 кл. по 11кл. 262девушек/70=4
Умывальник столовой 160чел. /20=8

Проход кабельных каналов

В плите перекрытия

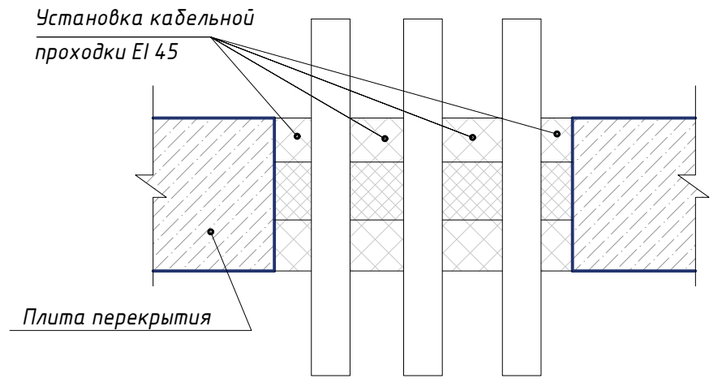

В стене

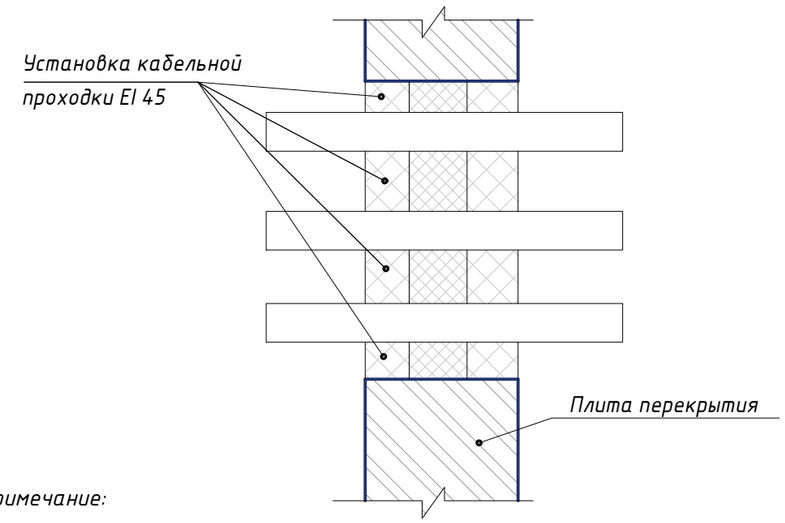

Примечание:

Организация огнестойкой проходки кабеля в стальной гильзе с применением пены DF1201. кол.2 шт
Нормируемый предел огнестойкости EI 150
Каналы в строительных конструкциях для прокладки электропроводки не должны снижать предела огнестойкости данных конструкций.

Изм.	Кол.уч.	Лист	N°док.	Подпись	Дата
Директор		Сыздыкова Г.			28.08.23
Нормаконт		Бекмуратов Ж.			28.08.23
ГАП		Сыздыков Б.			28.08.23
Проверил.		Сыздыков Б.			28.08.23
Архитектор		Раимов С.			28.08.23

Альбом-1.1 И5408-23-АР

Капитальный ремонт школы №13 по ул. Гоголя 7,9 в г. Жезказган области Улытау.

Стадия	Лист	Листов
РП	2.1	44

Общие данные /окончание/

ТОО "BS ARCHI GROUP"
Лицензия № 21030308

План 1-го этажа. Блок 1 (обмерочные чертежи)

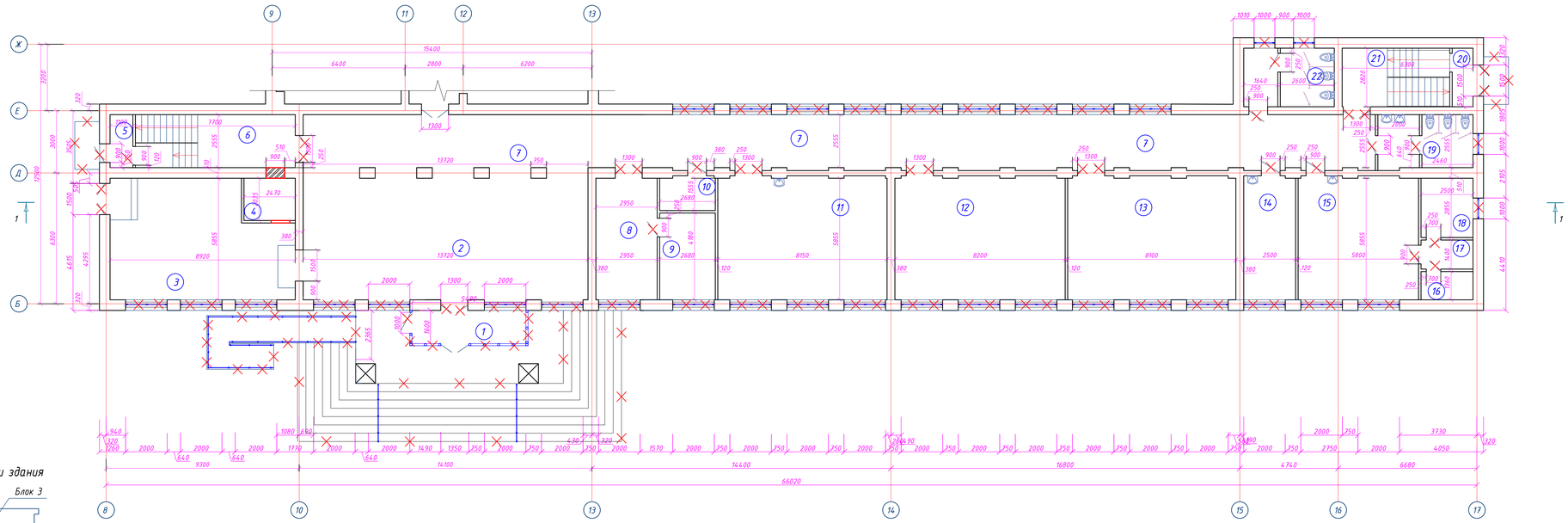

Схема блокировки здания

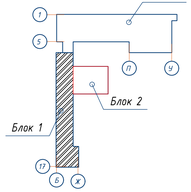

Примечание:

1. Демонтаж существующей глазурованной плитки по всему зданию -743,75м²
2. Демонтаж существующего плинтуса по всему зданию -1930,70м²
3. Демонтаж существующего линолеума по всему зданию -1758,66м²
4. Демонтаж существующих раковин - 33шт
5. Демонтаж существующих унитазов - 32шт
6. Демонтаж оконных блоков в наружних стенах по всему здание - 1148,76м²
7. Демонтаж внутренних дверных блоков в стенах и перегородках по всему зданию - 332,64м²
8. Демонтаж кровли профнастил -1255,58м²
9. Демонтаж деревянные конструкций кровли -51,02м3
10. Демонтаж решетка железная в арадорбиня - 27,50м²
11. Демонтаж керамзитового гравия и плочий потет 300мм (кровля) -285,44 м3
11. Демонтаж существующей сетки спорт зале в окнах 30,16 м2
12. Демонтаж перегородок из кирпича толщиной 120мм -540,01м²

Экспликация помещений 1-го этажа

Номер помещения	Наименование	Площадь, м²	Кат. помещения
1	Тамбур	8,78	Д
2	Фойе	81,20	Д
3	Рекреация	47,28	Д
4	Серверная	5,02	Д
5	Тамбур	22,80	Д
6	Лестничная клетка	2,80	Д
7	Коридор	143,38	Д
8	Приемная	17,48	Д
9	Директор	11,41	Д
10	Щитовая	4,40	Д
11	Учебный класс (1-4 класс)	49,08	Д
12	Кабинет инклюзии	49,37	Д
13	Учебный класс (1-4 класс)	48,78	Д
14	Директор зав	15,09	Д
15	Кабинет технологии для девочек	34,86	Д
16	Склад	3,40	Д
17	Склад	3,50	Д
18	Склад	7,13	Д
19	Санузел для мальчиков	11,35	Д
20	Тамбур	2,82	Д
21	Лестничная клетка	17,76	Д
22	Санузел для девочек	12,06	Д
	Итого :	599,75	

Условные обозначения

- Демонтаж оконных блоков в наружних стенах
- Демонтаж внутренних дверных блоков
- Демонтаж кирпичных перегородок толщ.120мм
- Пробиваемый проем
- (1) Марка помещения (номер)

Изм.	Кол.уч.	Лист	N°док.	Подпись	Дата
Директор		Сыздыкова Г.			08.08.23
Нормоконт		Бекмуратов Х.			08.08.23
ГАП		Сыздыков Б.			08.08.23
Проверил		Сыздыков Б.			08.08.23
Архитектор		Рашитов С.			08.08.23

Альдан-1.1

И5408-23-АР

Капитальный ремонт школы №13 по ул. Гоголя 7,9 в г. Жезказган области Улытау.

Стадия	Лист	Листов
РП	2.2	44

План 1-го этажа. Блок 1 (существующий)

ТОО "BS ARCHI GROUP"
Лицензия № 21030308

План 1-го этажа. Блок 2 (существующий)

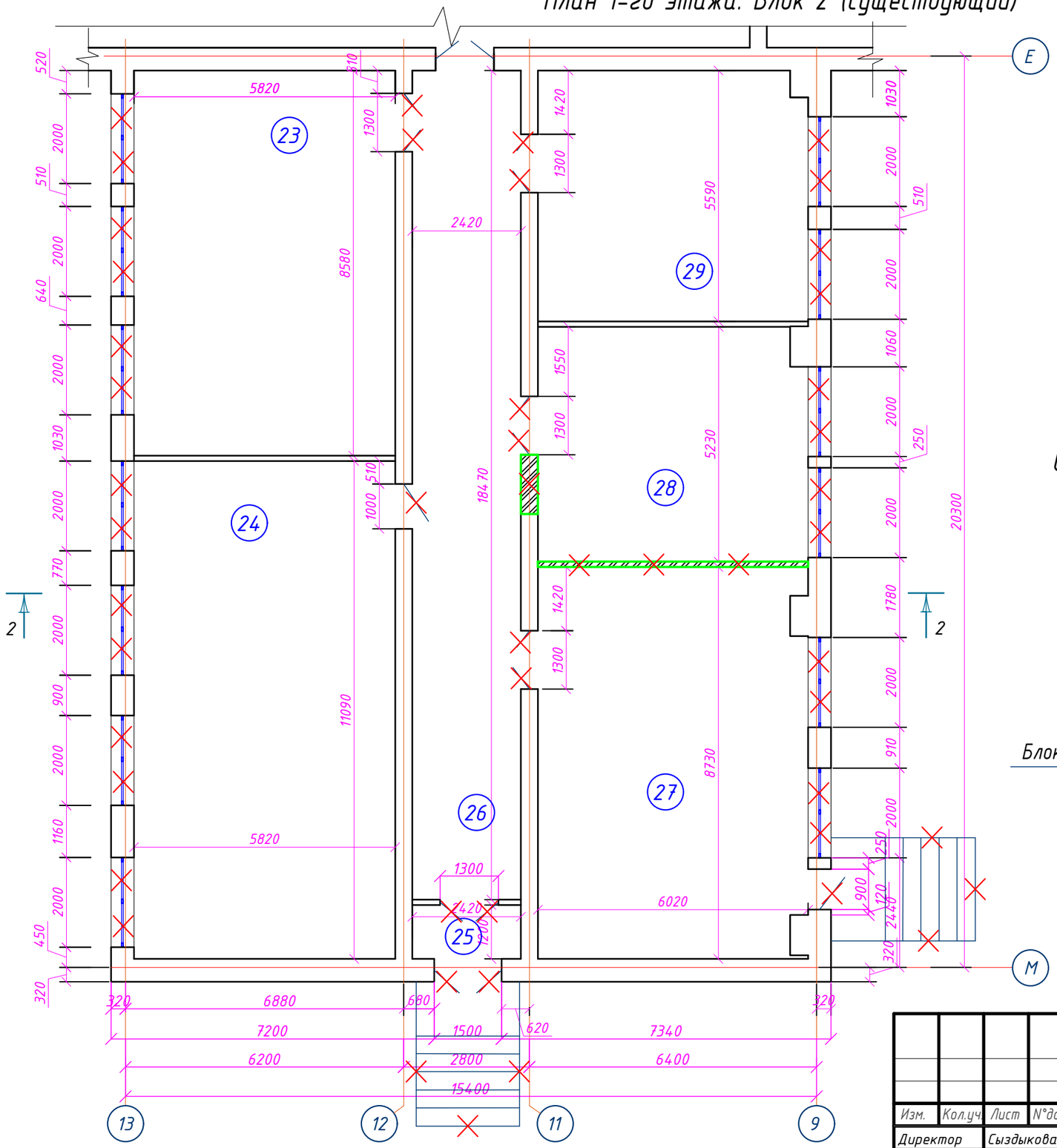

Экспликация помещений 1-го этажа

Номер помещения	Наименование	Площадь, м²	Кат. помещения
23	Учебный класс (1-4 класс)	49,87	Д
24	Библиотека	64,60	Д
25	Тамбур	2,90	Д
26	Коридор	44,72	Д
27	Учебный класс (1-4 класс)	51,89	Д
28	Кабинет технологии для мальчиков	31,12	Д
29	Кабинет КРО	33,41	Д
	Итого :	278.51	

Схема блокировки здания

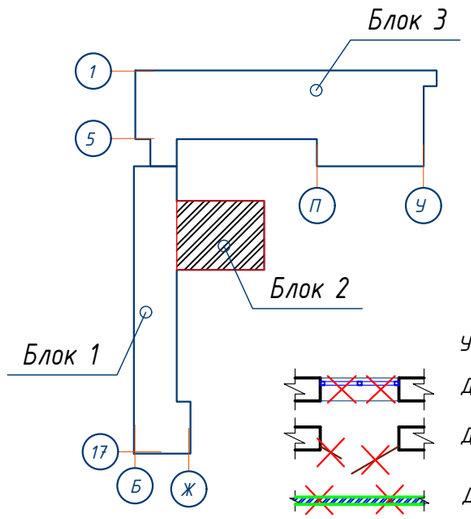

Условные обозначения

- Демонтаж оконных блоков в наружных стенах
- Демонтаж внутренних дверных блоков
- Демонтаж кирпичных перегородок толщ.120мм
- Пробиваемый проем
- (1) Марка помещения (номер)

Изм.	Кол.уч.	Лист	N°док.	Подпись	Дата
Директор		Сыздыкова Г.			28.08.23
Нормаконт		Бекмуратов Ж.			28.08.23
ГАП		Сыздыков Б.			28.08.23
Проверил.		Сыздыков Б.			28.08.23
Архитектор		Раимов С.			28.08.23

Альбом-1.1 И5408-23-АР

Капитальный ремонт школы №13 по ул. Гоголя 7,9 в г. Жезказган области Улытау.

Стадия	Лист	Листов
РП	2.3	44

План 1-го этажа. Блок 2 (существующий)

ТОО "BS ARCHI GROUP"
Лицензия № 21030308

План 1-го этажа. Блок 3 (существующий)

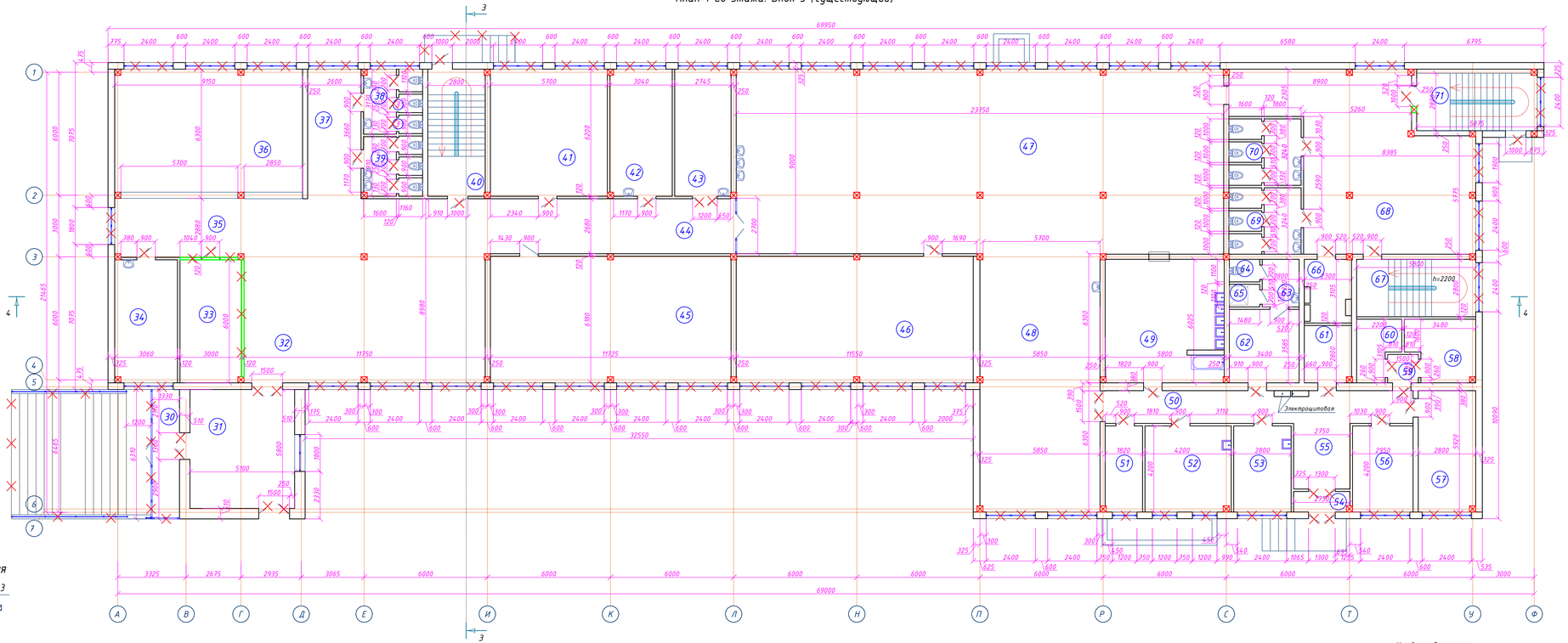

Схема блокировки здания

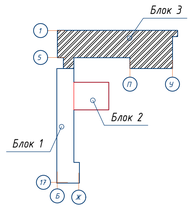

Экспликация помещений 1-го этажа

Номер помещения	Наименование помещения	Площадь, м²	Категория помещения
30	Тамбур	8,22	Д
31	Вестибюль	29,25	Д
32	Фойе	104,63	Д
33	Книгохранилище	17,88	Д
34	Организаторская	18,00	Д
35	Коридор	17,86	Д
36	Раздевальная	56,89	Д
37	Коридор	16,20	Д
38	Санузел женский	8,35	Д
39	Санузел мужской	7,74	Д
40	Лестничная клетка	17,04	Д
41	Кабинет информатики	34,98	Д
42	Медпункт	18,48	Д
43	Процедурная	16,74	Д
44	Коридор	32,44	Д
45	Конференц зал	71,75	Д
46	Актовый зал	70,68	Д
47	Столовая	212,46	Д
48	Рекреация	73,02	Д
49	Моечная столовой и кухонной посуды	34,56	Д
50	Коридор	23,54	Д
51	Склад кондитерских изделий	7,45	Д
52	Мясной склад	17,27	Д
53	Овощной склад	11,55	Д
54	Тамбур	2,58	Д
55	Загрузочная	8,66	Д
56	Склад сыпучих продуктов	12,18	Д
57	Склад	16,23	Д
58	Склад для овощей	9,30	Д
59	Шлюз	1,99	Д
60	Склад для сухих продуктов	5,45	Д
61	Склад	6,21	Д
62	Раздевальная	11,98	Д
63	Умывальная	4,05	Д
64	Санузел	1,55	Д
65	Душевая	1,55	Д
66	Электрощитовая	6,98	Д
67	Лестничная клетка	15,98	Д
68	Кабинет технологии для мальчиков	72,94	Д
69	Санузел женский	10,55	Д
70	Санузел мужской	10,55	Д
71	Лестничная клетка	17,27	Д
	Итого :	278,51	

Условные обозначения

- Демонтаж оконных блоков в наружных стенах
- Демонтаж внутренних дверных блоков
- Демонтаж кирпичных перегородок толщ.120мм
- Пробиваемый проем
- (1) Марка помещения (номер)

Изм.	Кол.уч.	Лист	№Док.	Подпись	Дата	Альбом-1.1		И5408-23-АР
						Капитальный ремонт школы №13 по ул. Гоголя 7,9 в г. Жезказган области Улытау.		
Директор		Сыздыкова Г.			08.08.23		Стадия	Лист	Листов
Нормоконт		Бекмурадов К.			08.08.23		РП	2.4	44
ГАП		Сыздыков Б.			08.08.23				
Проверил		Сыздыков Б.			08.08.23				
Архитектор		Рашнов С.			08.08.23	План 1-го этажа. Блок 3 (существующий)	ТОО "BS ARCHI GROUP" Лицензия № 21030308		

План 2-го этажа. Блок 1 (существующий)

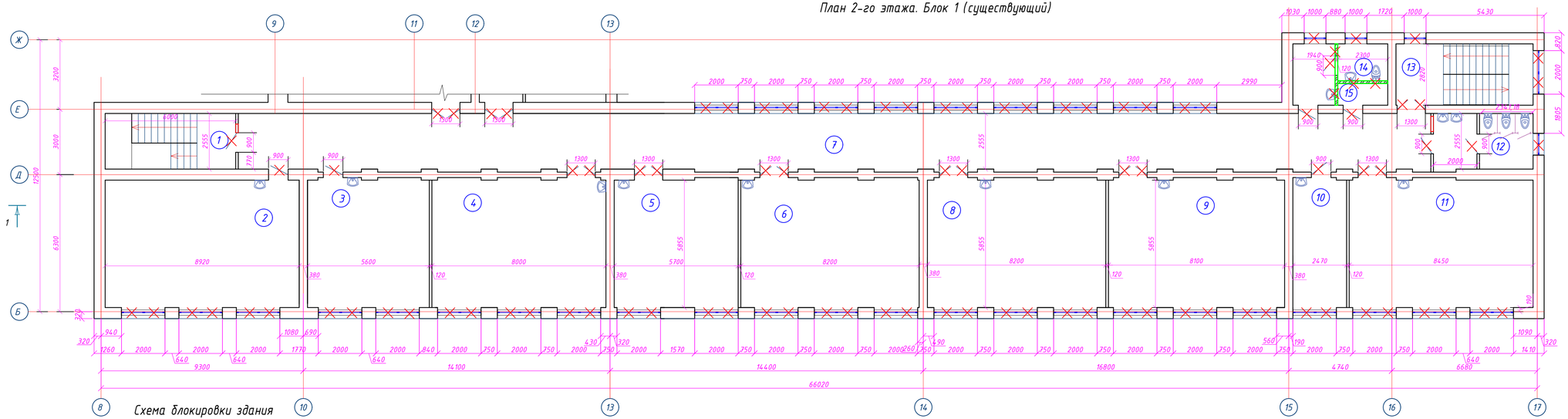

Схема блокировки здания

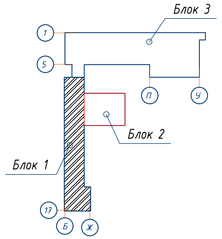

Экспликация помещений 2-го этажа

Номер помещения	Наименование	Площадь, м²	Кат. помещения
1	Лестничная клетка	15,33	Д
2	Учебный класс (1-4 класс)	52,87	Д
3	Кабинет иностранного языка	33,69	Д
4	Учебный класс (1-4 класс)	48,20	Д
5	Кабинет русского и казахского языка	34,04	Д
6	Учебный класс (1-4 класс)	49,37	Д
7	Учебный класс (1-4 класс)	147,45	Д
8	Учебный класс (1-4 класс)	49,37	Д
9	Учебный класс (1-4 класс)	48,78	Д
10	Бухгалтерия	14,91	Д
11	Учебный класс (1-4 класс)	50,38	Д
12	Санузел	11,35	Д
13	Лестничная клетка	17,76	Д
14	Санузел	9,38	Д
15	Кладовая уборочного инвентаря	2,30	Д
	Итого :	585,18	

Условные обозначения

- Демонтаж оконных блоков в наружных стенах
- Демонтаж внутренних дверных блоков
- Демонтаж кирпичных перегородок толщ.120мм
- Пробиваемый проем
- (1) Марка помещения (номер)

Изм.	Кол.уч.	Лист	N°док.	Подпись	Дата	Альбом-1.1	ИЗ408-23-АР
						Капитальный ремонт школы №13 по ул. Гоголя 7,9 в г. Жезказган области Улытау.	
Директор		Сыздыкова Г.			08.08.23		Стадия / Лист / Листов
Нормоконт		Бекмуратов Ж.			08.08.23		РП / 2.5 / 44
ГАП		Сыздыков Б.			08.08.23		
Проверил.		Сыздыков Б.			08.08.23	План 2-го этажа. Блок 1 (существующий)	ТОО "BS ARCHI GROUP" Лицензия № 21030308
Архитектор		Рашнод С.			08.08.23		

План 2-го этажа. Блок 2 (существующий)

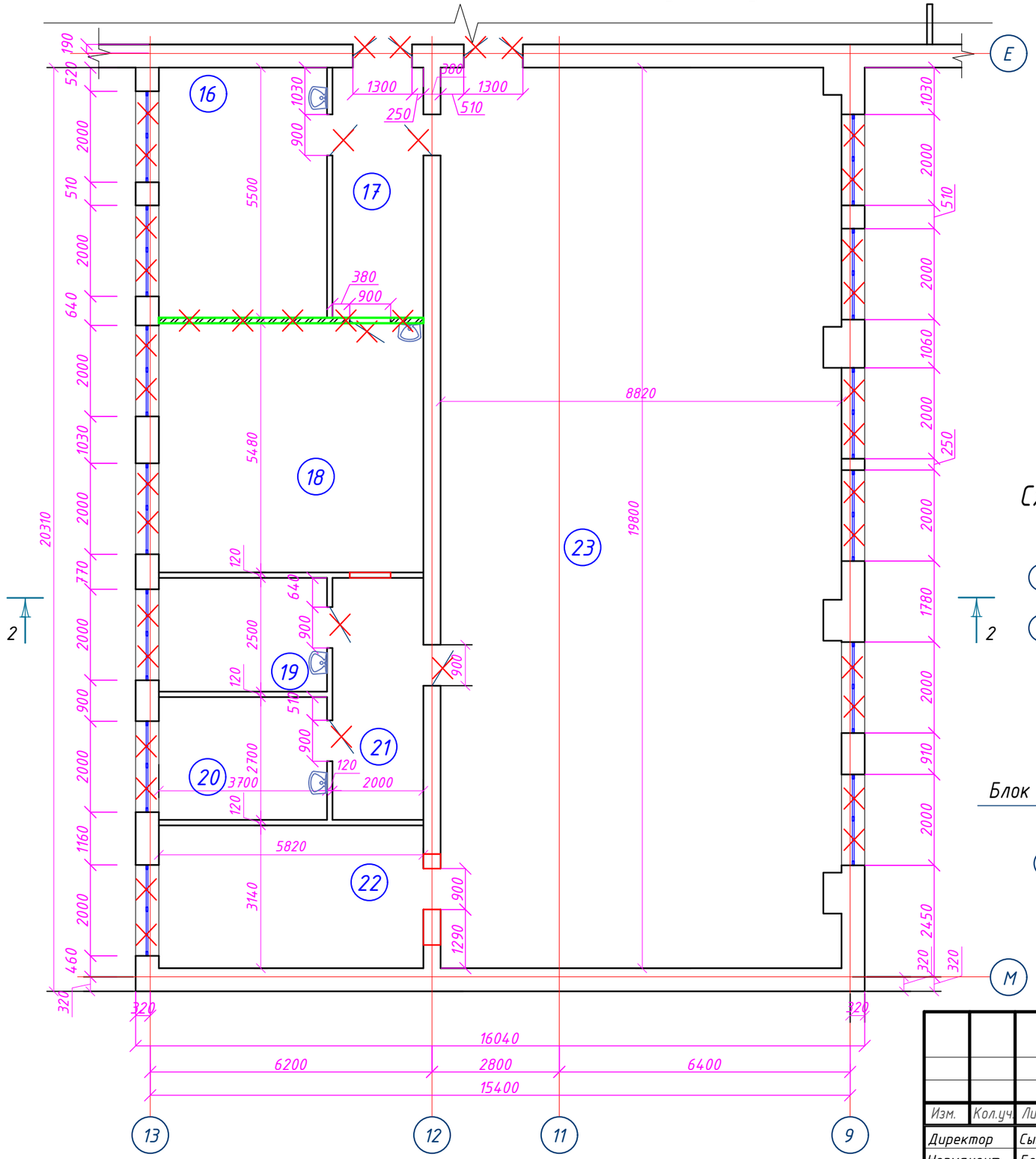

Экспликация помещений 2-го этажа

Номер поме-щения	Наименование	Площадь, м²	Кат. поме-ще-ния
16	Кабинет сенсорный	20,34	Д
17	Коридор	10,99	Д
18	Кабинет психолога	31,89	Д
19	Раздевалка	9,24	Д
20	Раздевалка	9,98	Д
21	Коридор	10,63	Д
22	Снарядная	18,27	Д
23	Спортзал	173,31	Д
	Итого :	284.65	

Схема блокировки здания

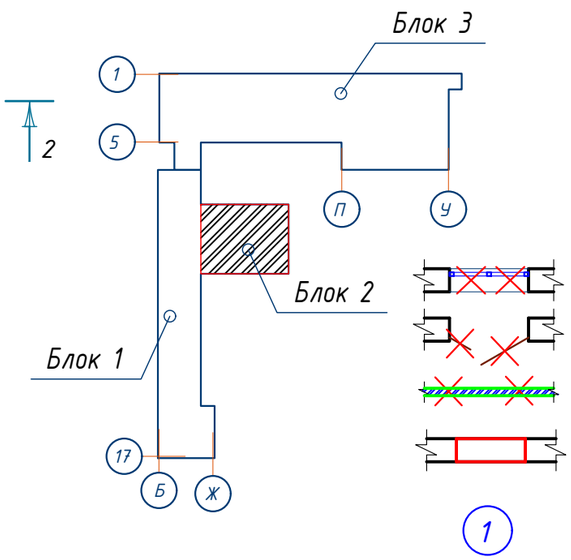

Условные обозначения

- Демонтаж оконных блоков в наружных стенах
- Демонтаж внутренних дверных блоков
- Демонтаж кирпичных перегородок толщ.120мм
- Пробиваемый проем
- (1) Марка помещения (номер)

Изм.	Кол.уч.	Лист	N°док.	Подпись	Дата
Директор		Сыздыкова Г.			28.08.23
Нормаконт		Бекмуратов Ж.			28.08.23
ГАП		Сыздыков Б.			28.08.23
Проверил.		Сыздыков Б.			28.08.23
Архитектор		Раимов С.			28.08.23

Альбом-1.1 И5408-23-АР

Капитальный ремонт школы №13 по ул. Гоголя 7,9 в г. Жезказган области Улытау.

Стадия	Лист	Листов
РП	2.6	44

План 2-го этажа. Блок 2 (существующий)

ТОО "BS ARCHI GROUP"
Лицензия № 21030308

План 2-го этажа. Блок 3 (существующий)

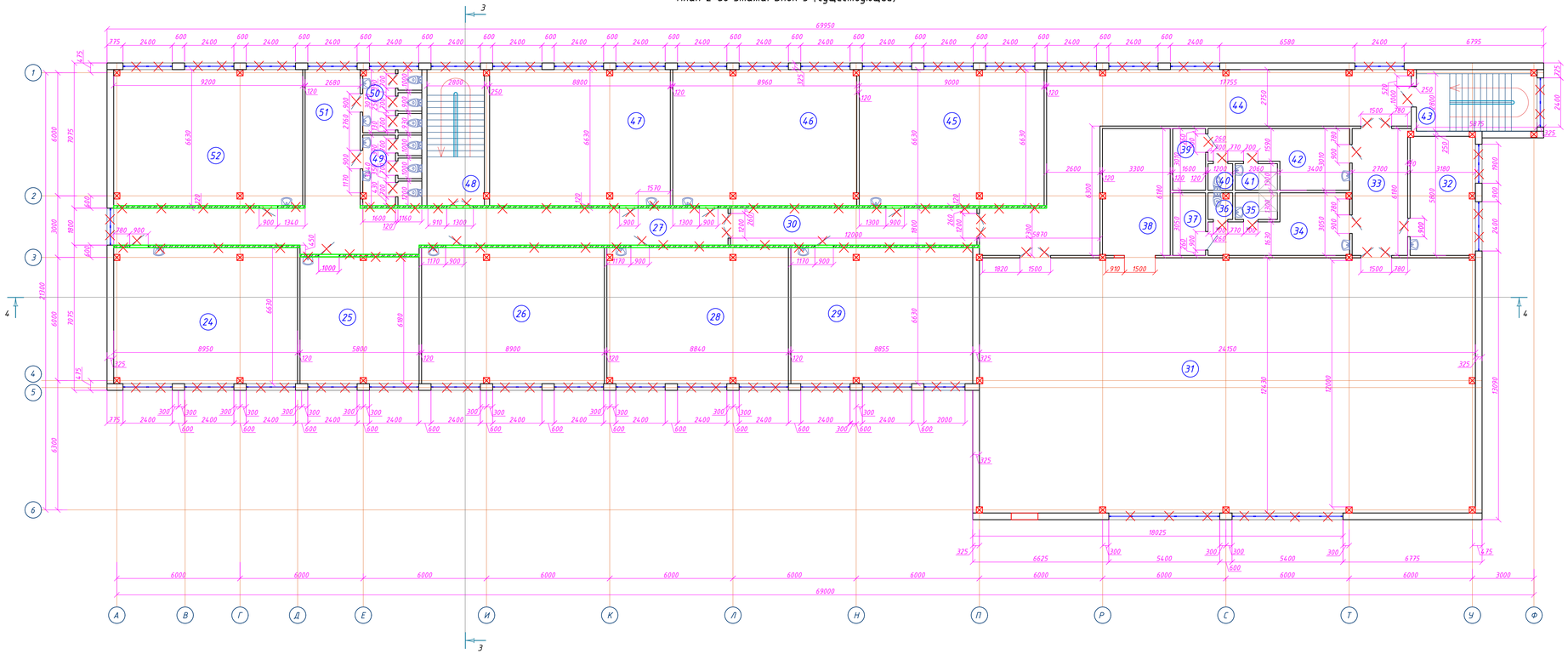

Экспликация помещений 2-го этажа

Номер помещения	Наименование помещения	Площадь, м²	Кат. помещения
24	Учебный класс(1-4)	58,58	Д
25	Кабинет иностранного языка	35,32	Д
26	Учебный класс(1-4)	58,44	Д
27	Коридор	55,48	Д
28	Учебный класс (1-4 класс)	57,86	Д
29	Учебный класс (1-4 класс)	58,15	Д
30	Коридор	21,19	Д
31	Спортзал	298,32	Д
32	Кабинет тренера	18,04	Д
33	Коридор	16,43	Д
34	Раздевальная для мальчиков	15,70	Д
35	Душевая	2,58	Д
36	Санузел	1,39	Д
37	Склад	4,74	Д
38	Снарядная	20,05	Д
39	Склад	4,68	Д
40	Санузел	1,49	Д
41	Душевая	2,58	Д
42	Раздевальная для девочек	15,50	Д
43	Лестничная клетка	17,27	Д
44	Коридор	71,46	Д
45	Учебный класс (1-4 класс)	59,10	Д
46	Кабинет казахского языка	58,73	Д
47	Кабинет казахского языка и литературы	57,78	Д
48	Лестничная клетка	18,22	Д
49	Санузел мужской	9,11	Д
50	Санузел женский	8,11	Д
51	Коридор	17,81	Д
52	Учебный класс (1-4 класс)	20,23	Д
	Итого :	284,65	

Схема блокировки здания

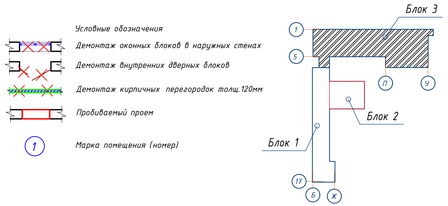

Изм.	Кол.уч.	Лист	N°док.	Подпись	Дата
Директор		Сыздикова Г.			28.08.23
Нормоконт.		Бекмуратов К.			28.08.23
ГАП		Сыздиков Б.			28.08.23
Проверил.		Сыздиков Б.			28.08.23
Архитектор		Ершов С.			28.08.23

Альбом-1.1 И5408-23-АР

Капитальный ремонт школы №13 по ул. Гоголя 7,9 в г. Жезказган области Улытау.

Стадия	Лист	Листов
РП	2.7	44

План 2-го этажа. Блок 3 (существующий)

ТОО "BS ARCHI GROUP"
Лицензия № 21030308

План 3-го этажа. Блок 1 (существующий)

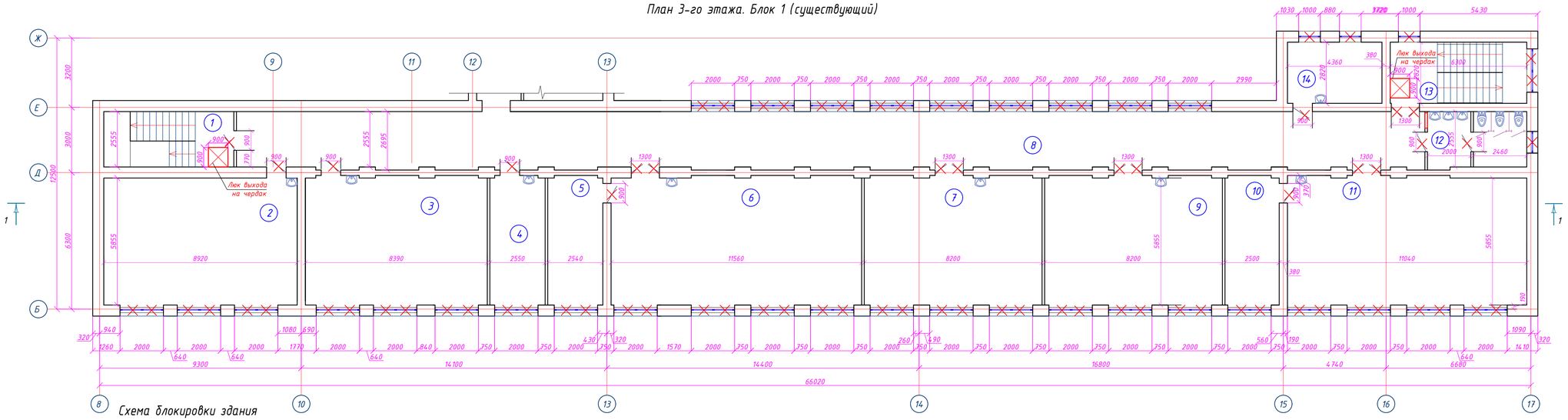

Схема блокировки здания

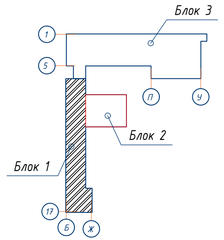

Экспликация помещений 3-го этажа

Номер помещения	Наименование	Площадь, м²	Кат. помещения
1	Лестничная клетка	15,33	Д
2	Кабинет истории	25,87	Д
3	Кабинет русского языка	50,48	Д
4	Кабинет дефектолого	15,38	Д
5	Лаборатория	15,23	Д
6	Кабинет физики	69,26	Д
7	Кабинет истории	49,37	Д
8	Коридор	147,54	Д
9	Кабинет географии	49,37	Д
10	Лаборатория	14,87	Д
11	Кабинет химии	66,00	Д
12	Санузел	11,35	Д
13	Лестничная клетка	17,76	Д
14	Стаматология	12,29	Д
	Итого :	560,10	

Условные обозначения

- Демонтаж оконных блоков в наружных стенах
- Демонтаж внутренних дверных блоков
- Демонтаж кирпичных перегородок толщ.120мм
- Пробиваемый проем
- (1) Марка помещения (номер)

Изм.	Кол.уч.	Лист	N°док.	Подпись	Дата	Альбом-1.1		ИЧ408-23-АР
						Капитальный ремонт школы №13 по ул. Гоголя 7,9 в г. Жезказган области Улытау.		
Директор		Сыздыкова Г.			08.08.23		Стадия	Лист	Листов
Нормаконт		Бекмуратов Х.			08.08.23		РП	2.В	44
ГАП		Сыздыков Б.			08.08.23				
Проверил.		Сыздыков Б.			08.08.23				
Архитектор		Рашмов С.			08.08.23	План 3-го этажа. Блок 1 (существующий)	ТОО "BS ARCHI GROUP" Лицензия № 21030308		

План 3-го этажа. Блок 2 (существующий)

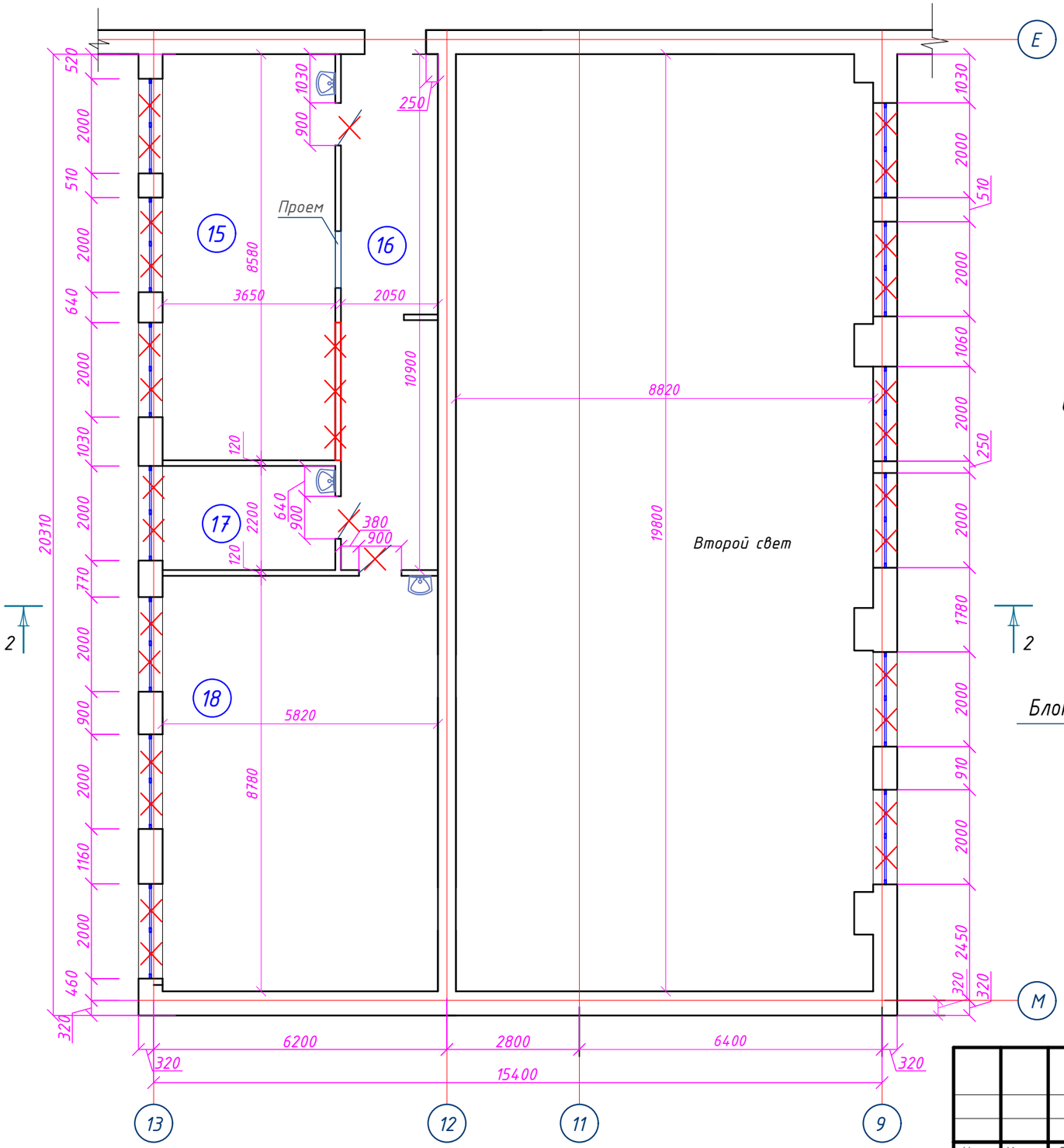

Экспликация помещений 3-го этажа

Номер поме-щения	Наименование	Площадь, м²	Кат. поме-ще-ния
15	Логопед	31,31	Д
16	Коридор	22,34	Д
17	Лаборатория	8,03	Д
18	Кабинет биологии	51,09	Д
	Итого :	112,77	

Схема блокировки здания

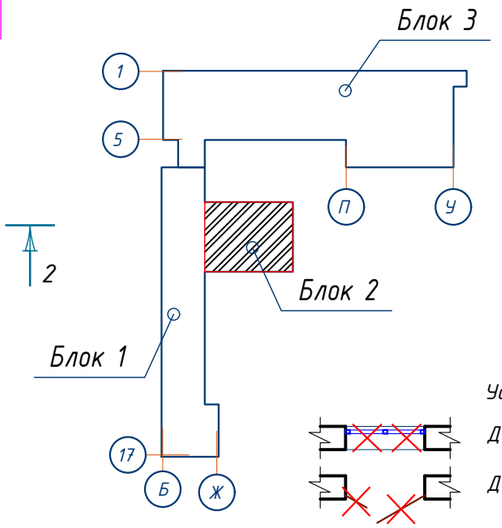

Условные обозначения

- Демонтаж оконных блоков в наружных стенах
- Демонтаж внутренних дверных блоков
- Демонтаж кирпичных перегородок толщ.120мм
- Пробиваемый проем
- (1) Марка помещения (номер)

Изм.	Кол.уч	Лист	N°док.	Подпись	Дата
Директор		Сыздыкова Г.			28.08.23
Нормаконт		Бекмуратов Ж.			28.08.23
ГАП		Сыздыков Б.			28.08.23
Проверил.		Сыздыков Б.			28.08.23
Архитектор		Раимов С.			28.08.23

Альбом-1.1 И5408-23-АР

Капитальный ремонт школы №13 по ул. Гоголя 7,9 в г. Жезказган области Улытау.

Стадия	Лист	Листов
РП	2.9	44

План 3-го этажа. Блок 2 (существующий)

ТОО "BS ARCHI GROUP"
Лицензия № 21030308

План 3-го этажа . Блок 3 (существующий)

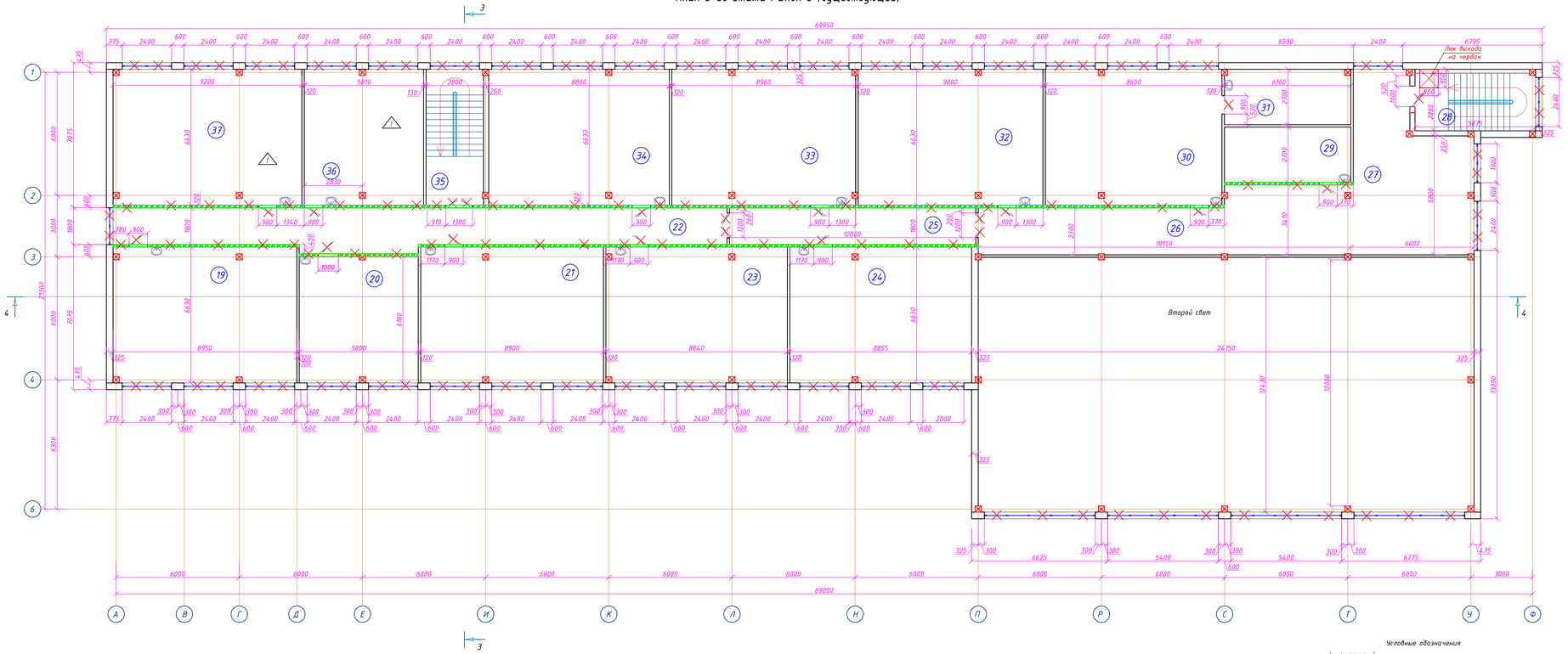

Экспликация помещений 3-го этажа

Номер помещения	Наименование помещения	Площадь м²	Кат. помещений
19	Кабинет	58,58	Д
20	Кабинет иностранного языка	35,33	Д
21	Кабинет математики	58,44	Д
22	Коридор	55,48	Д
23	Кабинет математики	57,86	Д
24	Кабинет русского языка	58,15	Д
25	Коридор	21,19	Д
26	Коридор	47,76	Д
27	Рекреация	42,82	Д
28	Лестничная клетка	17,27	Д
29	Склад	16,37	Д
30	Кабинет начальной военной подготовки	56,46	Д
31	Комната для хранения оружия	16,23	Д
32	Кабинет математики	59,10	Д
33	Кабинет математики	58,73	Д
34	Кабинет информатики	57,78	Д
35	Лестничная клетка	18,22	Д
36	Кабинет	37,97	Д
37	Кабинет информатики	60,23	Д
	Итого :	833,97	

Схема блокировки здания

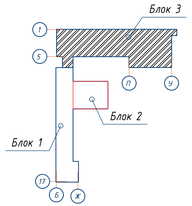

Условные обозначения

- Демонтаж оконных блоков в наружных стенах
- Демонтаж внутренних дверных блоков
- Демонтаж кирпичных перегородок толщ.120мм
- Пробиваемый проем
- (1) Марка помещения (номер)

Изм.	Кол.уч.	Лист	№Док.	Подпись	Дата	Альбом-1.1 ИЭ408-23-АР
Директор		Сыздикова Г.			08.08.23	Капитальный ремонт школы №13 по ул. Гоголя 7,9 в г. Жезказган области Улытау.
Нормоконт		Бекмурратов К.			08.08.23	
ГАП		Сыздиков Б.			08.08.23	Стадия: РП · Лист: 2.10 · Листов: 44
Проверил		Сыздиков Б.			08.08.23	
Архитектор		Рашитов С.			08.08.23	План 3-го этажа Блок 3 (существующий) · ТОО "BS ARCHI GROUP" Лицензия № 21030308

План тех. этажа. Блок 3 (существующий)

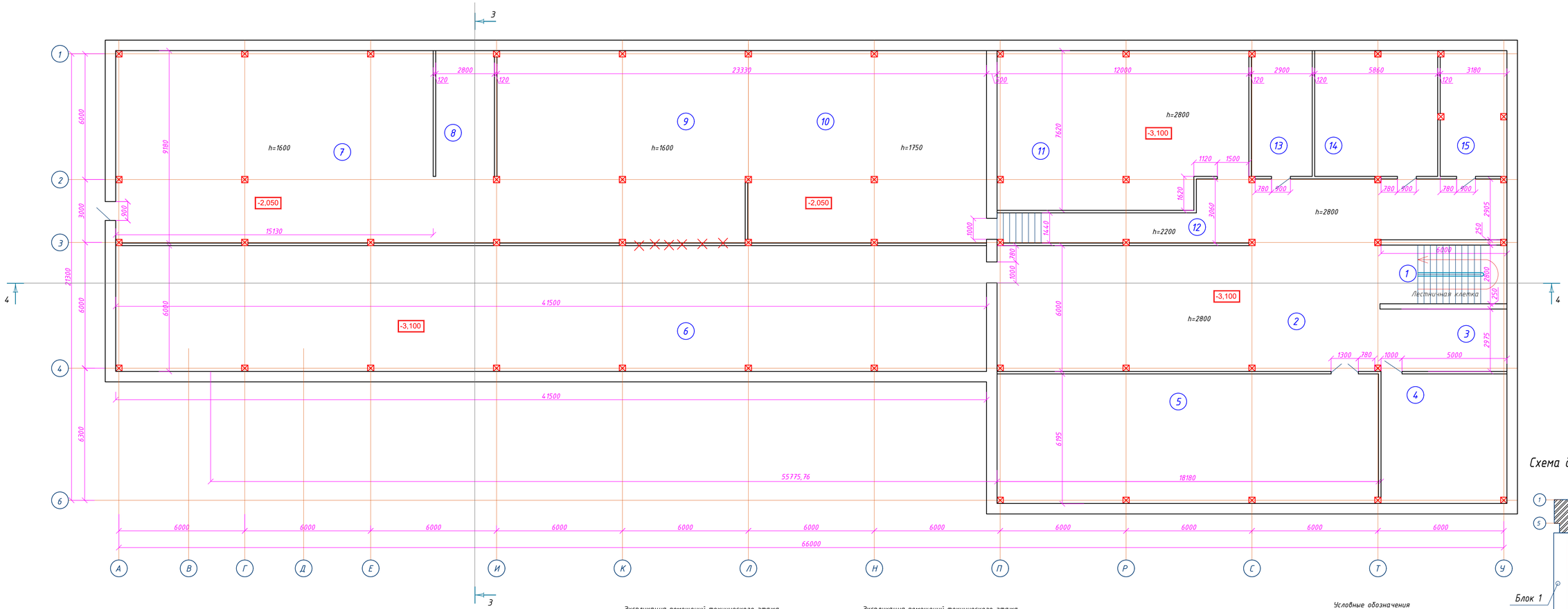

Схема блокировки здания

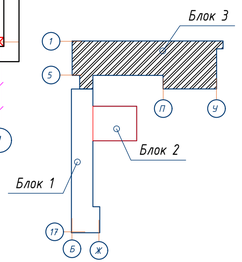

Условные обозначения

(1) Марка помещения (номер)

Экспликация помещений технического этажа

Номер помещения	Наименование помещения	Площадь м²	Кат. помещения
1	Лестничная клетка	16,67	Д
2	Технические помещения	144,79	Д
3	Технические помещения	17,77	Д
4	Технические помещения	36,63	Д
5	Технические помещения	111,28	Д
6	Технические помещения	246,89	Д
7	Технические помещения	146,55	Д
8	Технические помещения	17,58	Д

Экспликация помещений технического этажа

Номер помещения	Наименование помещения	Площадь м²	Кат. помещения
9	Технические помещения	108,81	Д
10	Технические помещения	104,86	Д
11	Технические помещения	86,31	Д
12	Технические помещения	21,12	Д
13	Технические помещения	17,08	Д
14	Технические помещения	34,71	Д
15	Технические помещения	18,59	
	Итого :	833,97	

Изм.	Кол.уч	Лист	N°док	Подпись	Дата
Директор	Сыздыкова Г.				08.08.23
Нормаконт	Бекмуратов Ж.				08.08.23
ГАП	Сыздыков Б.				08.08.23
Проверил.	Сыздыков Б.				08.08.23
Архитектор	Раимов С.				08.08.23

Альбом-1.1 И5408-23-АР

Капитальный ремонт школы №13 по ул. Гоголя 7,9 в г. Жезказган области Улытау.

Стадия	Лист	Листов
РП	2.11	44

План подвала. Блок 3 (существующий)

ТОО "BS ARCHI GROUP"
Лицензия № 21030308

Размеры при сверлениях не нормируются

План 1-го этажа. Блок 1 (проектируемый)

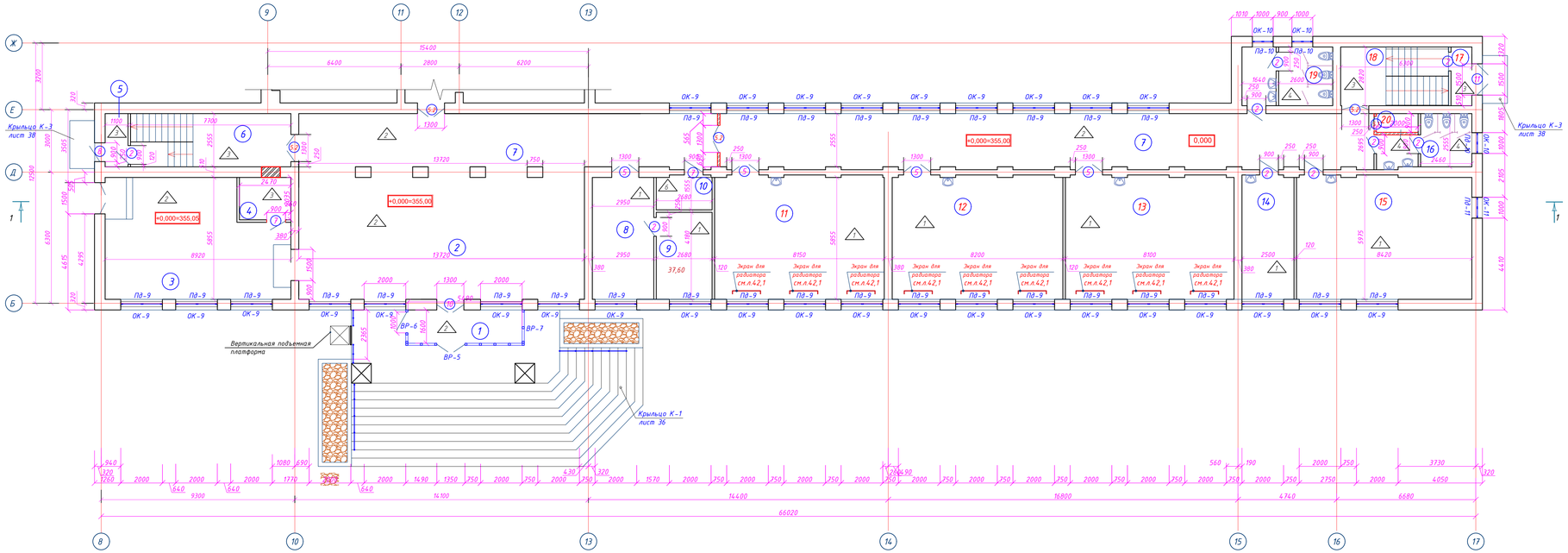

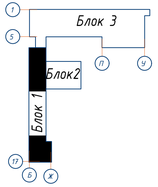

Экспликация помещений 1-го этажа

Номер помещения	Наименование	Площадь, м²	Кат. помещения
1	Тамбур	8,78	
2	Вестибюль	81,20	
3	Рекреация	47,28	
4	Пом. связи	5,02	Г
5	Тамбур	22,80	
6	Лестничная клетка	2,80	
7	Коридор	143,38	
8	Приемная	17,48	
9	Директор	11,41	
10	Электрощитовая	4,40	Г
11	Учебный класс (1 класс)	49,08	
12	Учебный класс (1 класс)	49,37	
13	Учебный класс (1 класс)	48,78	
14	Кабинет заведующего директора	15,09	
15	Учебный класс (2 класс)	49,34	
16	Санузел для мальчиков	9,23	
17	Тамбур	2,82	
18	Лестничная клетка	17,76	
19	Санузел для девочек	12,06	
20	Кладовая уборочного инвентаря	1,71	
	Итого :	599,79	

Условные обозначения

- (1) Марка помещения (номер)
- △ Марка пола
- ВР-1 Марка витража
- ОК-1 Марка окна
- (1) Марка двери
- Кирпичная кладка проектируемый
- Пробиваемый проем

Примечание:
1. Кирпичная кладка перегородок толщиной 120мм-830,30 м2, кирпичом марки М125/ГОСТ 530-2012
2. Во всех помещениях, где установлены раковины, предусмотреть облицовку стен керамической плиткой на высоту 1,5м, шириной 1,4м. общий расход 155,20м2

Спецификация расхода материалов

Код	Наименование	Кол.	Ед. изм.
516-201-0101	Платформа подъемная для лиц с ограниченными возможностями с вертикальным перемещением модели ПП ВП-225 (ПВ-250 П), грузоподъемность 225 кг, стандартный размер 800х1250 мм, внешние размеры подъемника 1250х1250 мм, скорость 0,15 м/с, высота подъема 3,4 м СТ РК ГОСТ 51630-2009, СТ РК 2960-2017	2	шт

Изм.	Кол.уч.	Лист	№док.	Подпись	Дата	Альбом-1.1		
						И5408-23-АР		
						Капитальный ремонт школы №13 по ул. Гоголя 7,9 в г. Жезказган области Улытау.		
Директор		Сыздикова Г.			28.08.23		Стадия	Лист	Листов
Нормоконт		Бекмуратов К.			28.08.23		РП	3	44
ГАП		Сыздиков Б.			28.08.23				
Проверил.		Сыздиков Б.			28.08.23				
Архитектор		Рашид С.			28.08.23	План 1-го этажа. Блок 1 (проектируемый)	ТОО "BS ARCHI GROUP" Лицензия № 21030308		

План 1-го этажа. Блок 2 (проектируемый)

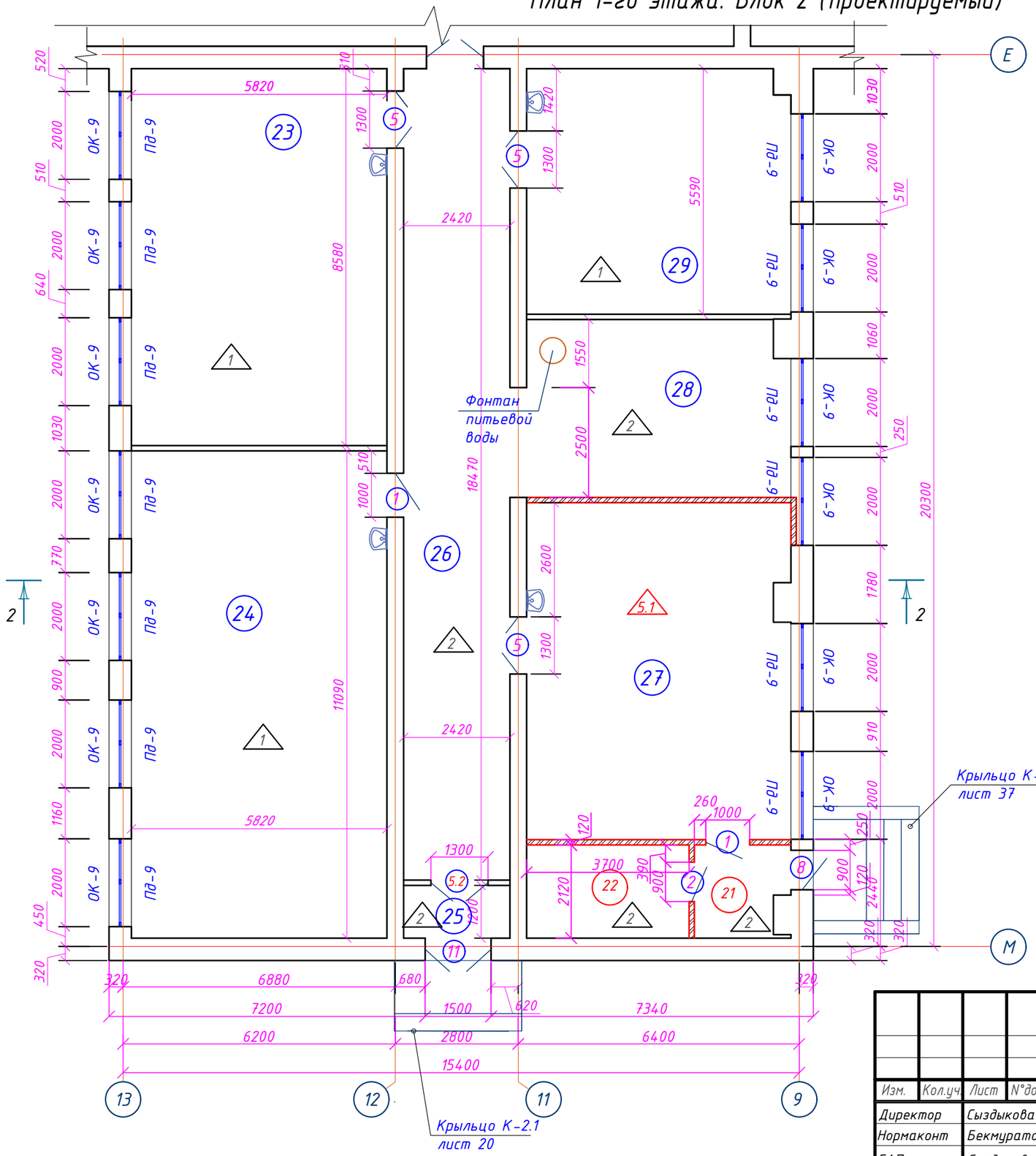

Экспликация помещений 1-го этажа

Номер помещения	Наименование	Площадь, м²	Кат. помещения
21	Тамбур	4,14	
22	Инструментальная	7,67	
23	Кабинет по обработке тканей 5-9кл.	49,87	
24	Библиотека	64,60	
25	Тамбур	2,90	
26	Коридор	44,72	
27	Учебная комплексная мастерская	45,39	
28	Рекреация	24,72	
29	Кабинет КРО	33,41	
	Итого :	277.42	

Условные обозначения

- (1) Марка помещения (номер)
- △1 Марка пола
- ВР-1 Марка витража
- ОК-1 Марка окна
- (1) Марка двери
- Кирпичная кладка пректируемый
- Пробиваемый проем

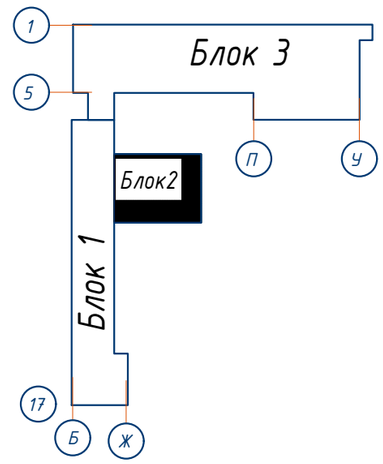

Изм.	Кол.уч	Лист	N°док.	Подпись	Дата
Директор		Сыздыкова Г.			28.08.23
Нормаконт		Бекмуратов Ж.			28.08.23
ГАП		Сыздыков Б.			28.08.23
Проверил.		Сыздыков Б.			28.08.23
Архитектор		Раимов С.			28.08.23

Альбом-1.1 И5408-23-АР

Капитальный ремонт школы №13 по ул. Гоголя 7,9 в г. Жезказган области Улытау.

Стадия	Лист	Листов
РП	4	44

План 1-го этажа. Блок 2 (проектируемый)

ТОО "BS ARCHI GROUP"
Лицензия № 21030308

План 1-го этажа. Блок 3 (проектируемый)

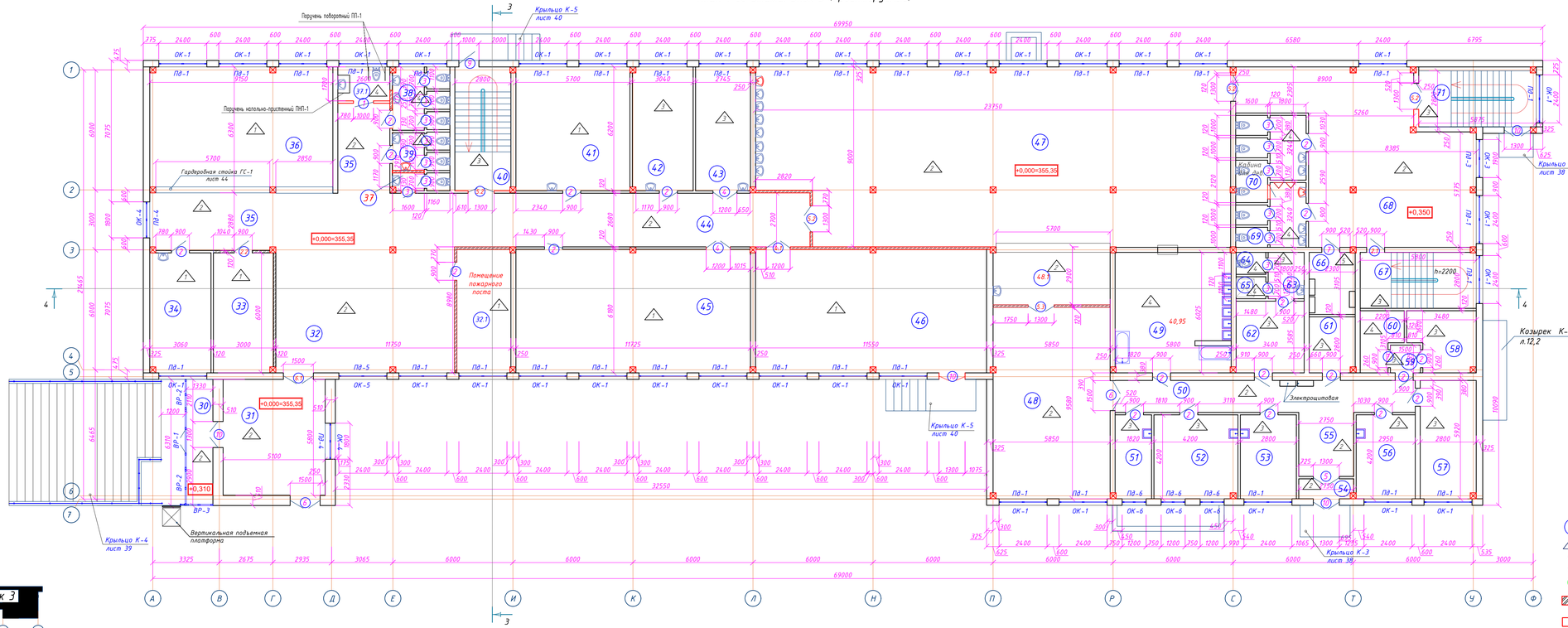

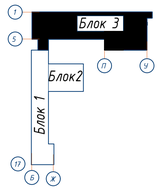

Экспликация помещений 1-го этажа

Номер помещения	Наименование помещения	Площадь, м²	Кат. помещения
30	Тамбур	8,22	
31	Вестибюль	29,25	
32	Рекреация	86,92	
32.1	Помещение пожарного поста и охраны	16,39	
33	Книгохранилище	17,88	
34	Организаторская	18,00	
35	Коридор	29,38	
36	Гардеробная	56,89	
37	Санузел для персонала	2,41	
37.1	Санузел для МГН	4,29	
38	Санузел для девушек	8,35	
39	Санузел для мальчиков	5,08	
40	Лестничная клетка	17,04	
41	Кабинет информатики	34,98	
42	Медпункт	18,48	
43	Процедурная	16,74	
44	Коридор	39,72	
45	Конференц зал	71,75	
46	Актовый зал	70,68	
47	Столовая	204,49	
48	Горячий цех	55,48	
48.1	Раздаточная	16,65	
49	Моечная столовой и кухонной посуды	34,56	
50	Коридор	23,54	
51	Помещение обработки яиц	7,45	
52	Мясной цех	17,27	
53	Мучной цех	11,55	
54	Тамбур	2,58	
55	Загрузочная	8,66	
56	Цех обработки овощей	12,18	
57	Кладовая для сухих продуктов	16,23	
58	Кладовая овощей	9,30	
59	Шлюз	1,99	
60	Комната уборочного инвентаря	5,45	
61	Кладовая отходов	6,21	
62	Раздевальная	11,98	
63	Умывальная	4,05	
64	Санузел	1,55	
65	Душевая	1,55	
66	Электрощитовая	6,98	Г
67	Лестничная клетка	15,98	
68	Рекреация	72,94	
69	Санузел для мальчиков	8,92	
70	Санузел для девушек с КЛГЖ	12,31	
71	Лестничная клетка	17,22	
	Итого	1355,51	

Условные обозначения

- 1 — Марка помещения (номер)
- 1 — Марка пола
- ВР-1 — Марка витража
- ОК-1 — Марка окна
- 1 — Марка двери
- Кирпичная кладка проектируемый
- Проёмываемый проем

Изм.	Кол.уч.	Лист	№Док.	Подпись	Дата
Директор		Сыздыкова Г.			08.23
Нормоконт.		Бекмуратов К.			08.23
ГАП		Сыздыков Б.			08.23
Проверил.		Сыздыков Б.			08.23
Архитектор		Рошкой С.			08.23

Альбом-1.1

И5408-23-АР

Капитальный ремонт школы №13 по ул. Гоголя 7,9 в г. Жезказган области Улытау.

Стадия	Лист	Листов
РП	5	44

План 1-го этажа. Блок 3 (проектируемый)

ТОО "BS ARCHI GROUP"
Лицензия № 21030308

План 2-го этажа. Блок 1 (проектируемый)

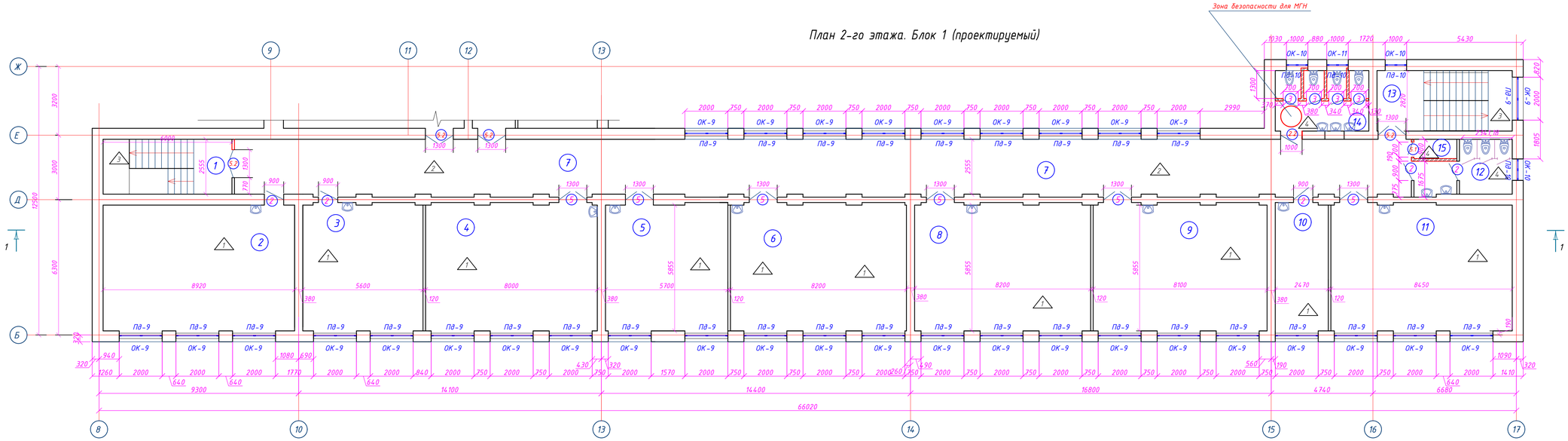

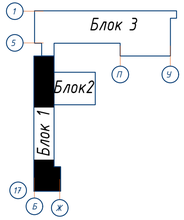

Экспликация помещений 2-го этажа

Номер помещения	Наименование	Площадь, м²	Кат. помещения
1	Лестничная клетка	15,33	
2	Учебный класс (4класс)	52,87	
3	Кабинет иностранного языка	33,69	
4	Учебный класс (3 класс)	48,20	
5	Кабинет русского и казахского языка	34,04	
6	Учебный класс (3 класс)	49,37	
7	Коридор	147,45	
8	Учебный класс (3 класс)	49,37	
9	Учебный класс (2 класс)	48,78	
10	Кабинет бухгалтера	14,91	
11	Учебный класс (2 класс)	50,38	
12	Санузел для мальчиков	9,23	
13	Лестничная клетка	17,76	
14	Санузел для девушек	11,26	
15	Кладовая уборочного инвентаря	1,71	
	Итого :	584,35	

Условные обозначения

- (1) Марка помещения (номер)
- △1 Марка пола
- ВР-1 Марка витража
- ОК-1 Марка окна
- (1) Марка двери
- Кирпичная кладка проектируемый
- Пробиваемый проем

Изм.	Кол.уч.	Лист	N°док.	Подпись	Дата	Альбом-1.1		ИЗ408-23-АР
						Капитальный ремонт школы №13 по ул. Гоголя 7,9 в г. Жезказган области Улытау.		
Директор		Сыздыкова Г.			28.08.23		Стадия	Лист	Листов
Нормоконт		Бекмуратов Х.			28.08.23		РП	6	44
ГАП		Сыздыков Б.			28.08.23				
Проверил.		Сыздыков Б.			28.08.23	План 2-го этажа. Блок 1 (проектируемый)	ТОО "BS ARCHI GROUP" Лицензия № 21030308		
Архитектор		Рашмов С.			28.08.23				

План 2-го этажа. Блок 2 (проектируемый)

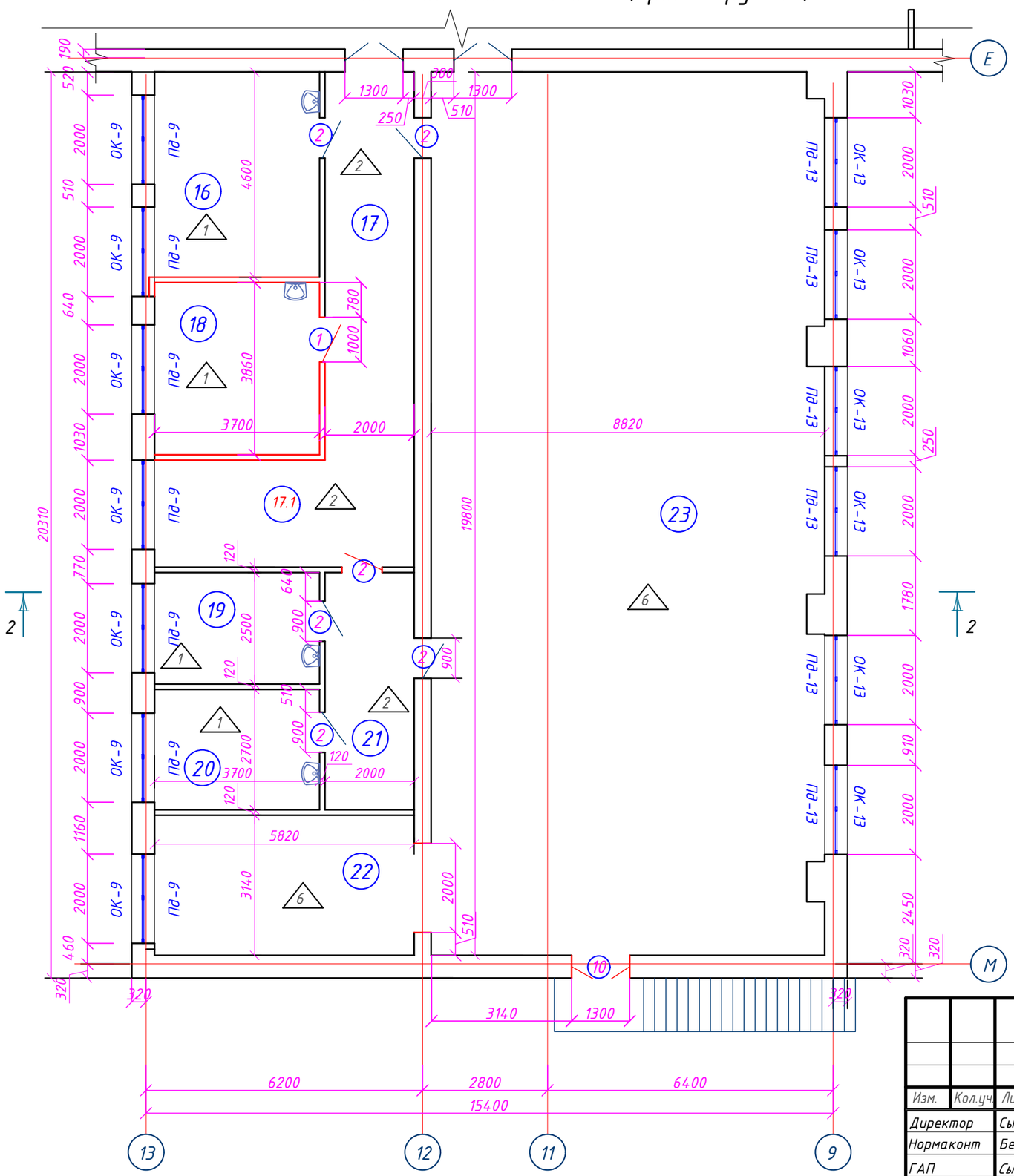

Экспликация помещений 2-го этажа

Номер помещения	Наименование	Площадь, м²	Кат. помещения
16	Сенсорная комната	20,34	
17	Коридор	17,13	
17.1	Рекреация	13,72	
18	Кабинет психолога	14,05	
19	Раздевалка	9,24	
20	Раздевалка	9,98	
21	Коридор	10,63	
22	Снарядная	18,27	
23	Спортзал	173,31	
	Итого :	286.67	

Условные обозначения

- 1 — Марка помещения (номер)
- 1 — Марка пола
- ВР-1 — Марка витража
- ОК-1 — Марка окна
- 1 — Марка двери
- Кирпичная кладка пректируемый
- Пробиваемый проем

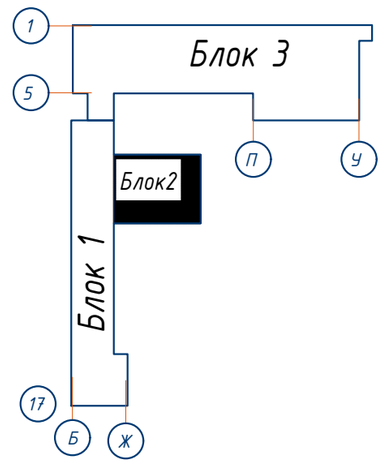

Изм.	Кол.уч.	Лист	N°док.	Подпись	Дата
Директор		Сыздыкова Г.			28.08.23
Нормаконт		Бекмуратов Ж.			28.08.23
ГАП		Сыздыков Б.			28.08.23
Проверил.		Сыздыков Б.			28.08.23
Архитектор		Раимов С.			28.08.23

Альбом-1.1 — И5408-23-АР

Капитальный ремонт школы №13 по ул. Гоголя 7,9 в г. Жезказган области Улытау.

Стадия	Лист	Листов
РП	7	44

План 2-го этажа. Блок 2 (проектируемый)

ТОО "BS ARCHI GROUP"
Лицензия № 21030308

План 2-го этажа. Блок 3 (проектируемый)

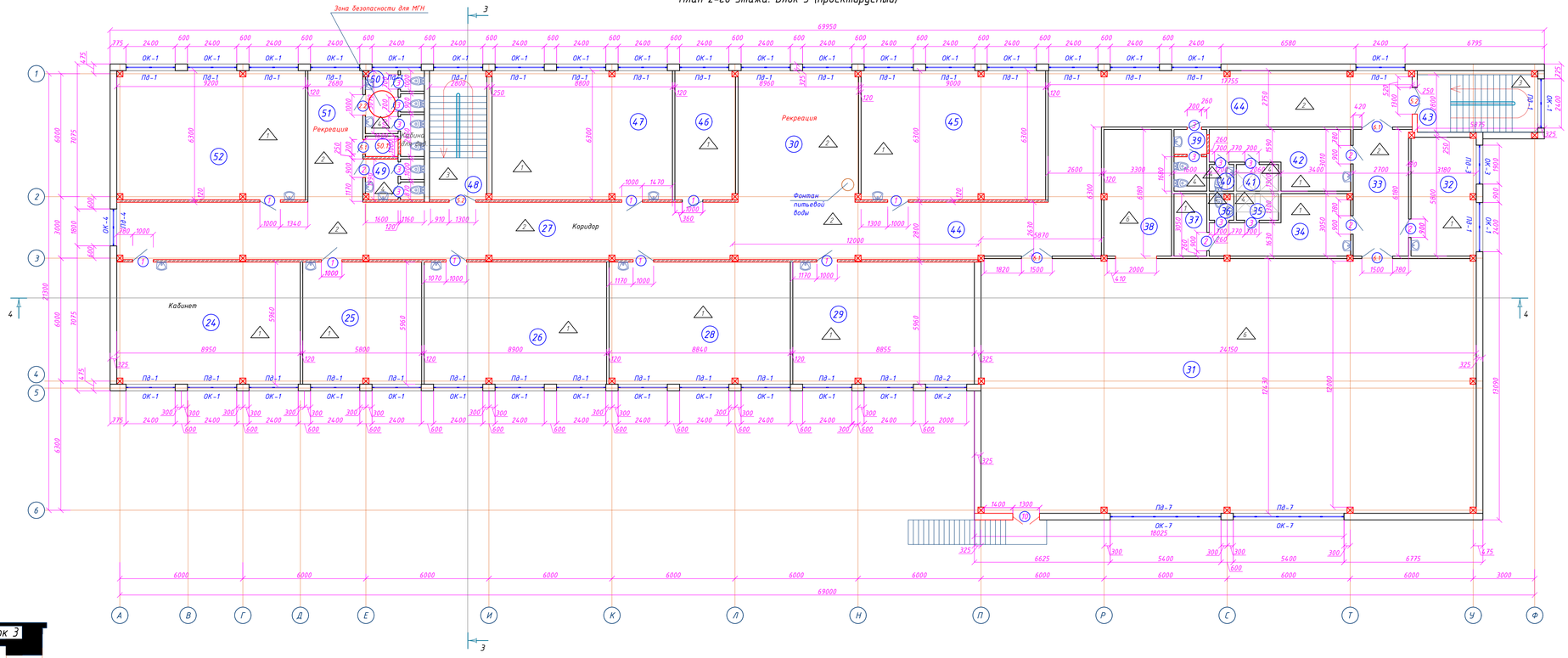

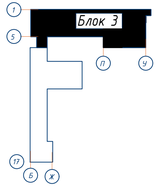

Экспликация помещений 2-го этажа

Номер помещения	Наименование помещения	Площадь, м²	Кат. помещения
24	Кабинет казахского языка	52,70	
25	Кабинет иностранного языка	34,11	
26	Кабинет истории	52,50	
27	Коридор	82,41	
28	Кабинет истории	52,05	
29	Кабинет математики	52,23	
30	Рекреация	53,81	
31	Спортзал	298,32	
32	Кабинет тренера	18,04	
33	Коридор	16,43	
34	Раздевальная для мальчиков	15,70	
35	Душевая	2,58	
36	Санузел	1,39	
37	Подсобное помещение	4,74	
38	Снарядная	20,05	
39	КЛГЖ для персонала	4,54	
40	Санузел	1,49	
41	Душевая	2,58	
42	Раздевальная для девочек	15,50	
43	Лестничная клетка	17,27	
44	Коридор	89,48	
45	Кабинет математики	56,04	
46	Кабинет заместителя	18,26	
47	Кабинет казахского языка и литературы	54,78	
48	Лестничная клетка	17,33	
49	Санузел для мальчиков	5,26	
50	Санузел для девушек с КЛГЖ	9,38	
50.1	Кладовая уборочного инвентаря	1,52	
51	Рекреация	16,97	
52	Кабинет русского языка	57,11	
	Итого :	924,57	

Условные обозначения

- (1) Марка помещения (номер)
- △1 Марка пола
- ВР-1 Марка витража
- ОК-1 Марка окна
- (1) Марка двери
- Кирпичная кладка проектируемый
- Пробиваемый проем

Изм.	Кол.уч.	Лист	N°док.	Подпись	Дата
Директор		Смердикова Г.			18.08.23
Нормоконт		Бекмурзалов К.			18.08.23
ГАП		Смердиков Б.			18.08.23
Проверил.		Смердиков Б.			18.08.23
Архитектор		Рашитов С.			18.08.23

Альбом-1.1 И5408-23-АР

Капитальный ремонт школы №13 по ул. Гоголя 7,9 в г. Жезказган области Улытау.

Стадия	Лист	Листов
РП	8	44

План 2-го этажа. Блок 3 (проектируемый)

ТОО "BS ARCHI GROUP" Лицензия № 21030308

План 3-го этажа. Блок 1 (проектируемый)

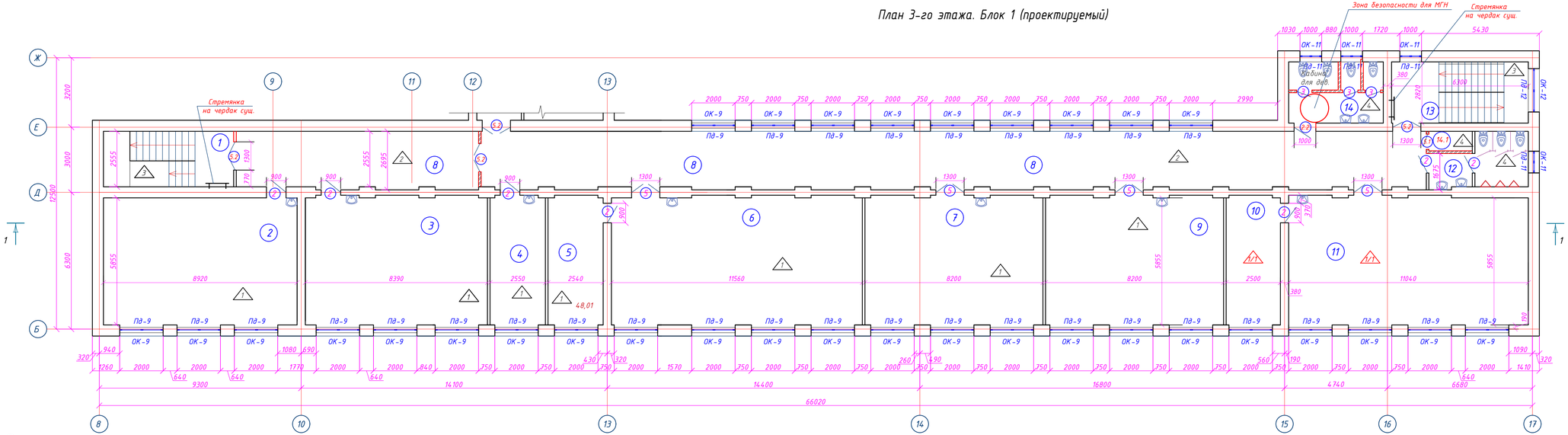

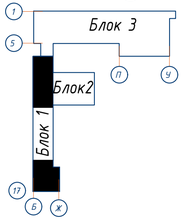

Экспликация помещений 3-го этажа

Номер помещения	Наименование	Площадь, м²	Кат. помещения
1	Лестничная клетка	15,33	
2	Учебный класс (4класс)	25,87	
3	Учебный класс (4класс)	50,48	
4	Кабинет дефектолога	15,38	
5	Лаборатория	15,23	
6	Кабинет физики	69,26	
7	Кабинет истории	49,37	
8	Коридор	147,54	
9	Кабинет географии	49,37	
10	Лаборатория	14,87	
11	Кабинет химии	66,00	
12	Санузел для мальчиков	9,23	
13	Лестничная клетка	17,76	
14	Санузел для девушек с КЛГХ	11,35	
14.1	Кладовая уборочного инвентаря	1,71	
	Итого :	558 75	

Условные обозначения

- 1 — Марка помещения (номер)
- 1 — Марка пола
- ВР-1 — Марка витража
- ОК-1 — Марка окна
- 1 — Марка двери
- Кирпичная кладка проектируемый
- Проёмываемый проем

Изм.	Кол.уч.	Лист	N°док.	Подпись	Дата	Альбом-1.1		И5408-23-АР	
						Капитальный ремонт школы №13 по ул. Гоголя 7,9 в г. Жезказган области Улытау.			
Директор		Сыздикова Г.			28.08.23		Стадия	Лист	Листов
Нормаконт		Бекмурратов Х.			28.08.23		РП	9	44
ГАП		Сыздиков Б.			28.08.23				
Проверил.		Сыздиков Б.			28.08.23				
Архитектор		Рашнов С.			28.08.23	План 3-го этажа. Блок 1 (проектируемый)	ТОО "BS ARCHI GROUP" Лицензия № 21030308		

План 3-го этажа. Блок 2 (проектируемый)

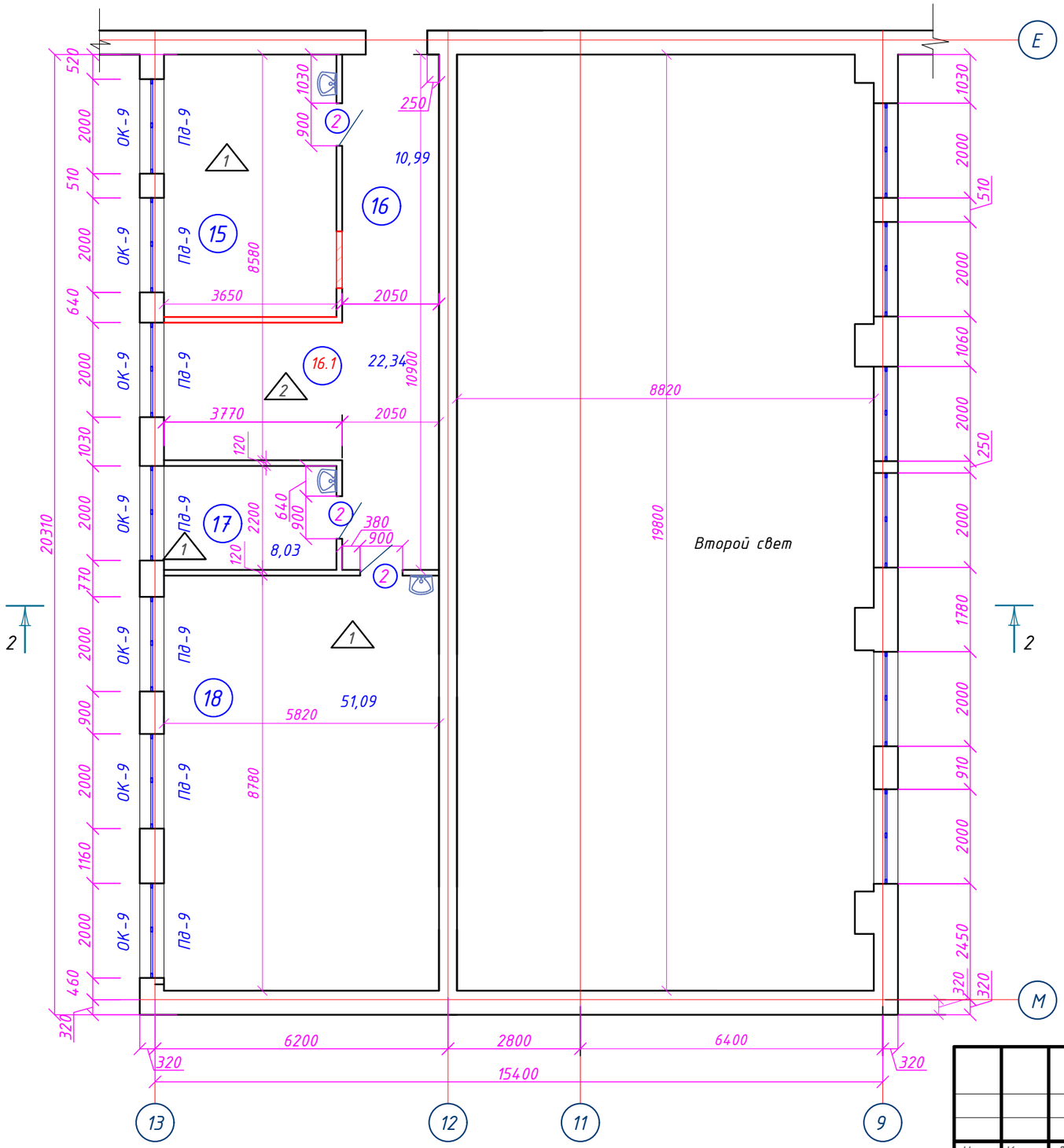

Экспликация помещений 3-го этажа

Номер помещения	Наименование	Площадь, м²	Кат. помещения
15	Кабинет логопеда	31,31	
16	Коридор	11,45	
16.1	Рекреация	21,36	
17	Лаборатория	8,03	
18	Кабинет биологии	51,09	
	Итого :	123.24	

Условные обозначения

- 1 — Марка помещения (номер)
- 1 — Марка пола
- ВР-1 — Марка витража
- ОК-1 — Марка окна
- 1 — Марка двери
- Кирпичная кладка пректируемый
- Пробиваемый проем

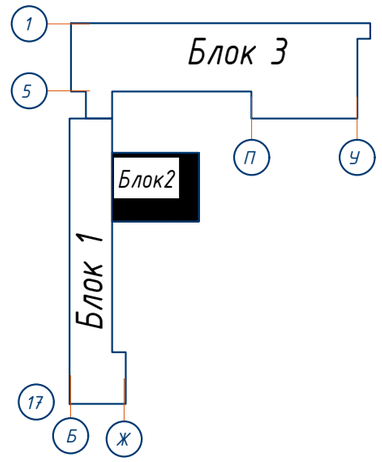

Изм.	Кол.уч.	Лист	N°док.	Подпись	Дата
Директор		Сыздыкова Г.			28.08.23
Нормаконт		Бекмуратов Ж.			28.08.23
ГАП		Сыздыков Б.			28.08.23
Проверил.		Сыздыков Б.			28.08.23
Архитектор		Раимов С.			28.08.23

Альбом-1.1 И5408-23-АР

Капитальный ремонт школы №13 по ул. Гоголя 7,9 в г. Жезказган области Улытау.

Стадия	Лист	Листов
РП	10	44

План 3-го этажа. Блок 2 (проектируемый)

ТОО "BS ARCHI GROUP"
Лицензия № 21030308

План 3-го этажа . Блок 3 (проектируемый)

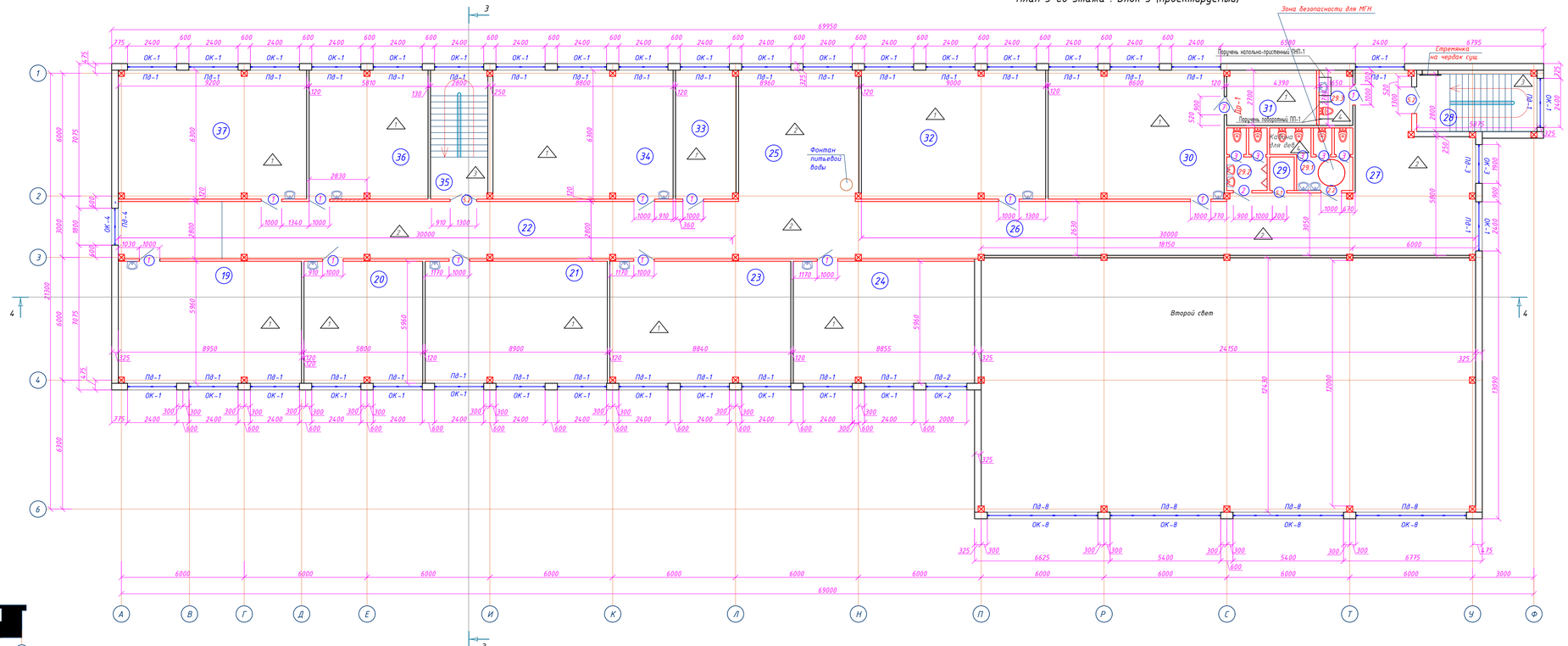

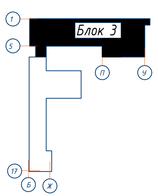

Экспликация помещений 3-го этажа

Номер помещения	Наименование помещения	Площадь, м²	Категория помещения
19	Кабинет информатики	52,70	
20	Кабинет иностранного языка	34,11	
21	Кабинет математики	52,50	
22	Коридор	82,66	
23	Кабинет математики	52,05	
24	Кабинет русского языка	52,23	
25	Рекреация	36,66	
26	Коридор	47,76	
27	Рекреация	61,25	
28	Лестничная клетка	17,27	
29	Кладовая уборочного инвентаря	1,88	
29.1	Санузел для девочек с КЛГЖ	9,40	
29.2	Санузел для мальчиков	5,62	
29.3	Санузел для МГН	4,23	
30	Кабинет начальной военной подготовки	53,52	
31	Комната для хранения оружия	11,59	
32	Кабинет математики	56,04	
33	Кабинет завхоза	18,26	
34	Кабинет информатики	54,78	
35	Лестничная клетка	18,22	
36	Кабинет информатики	36,04	
37	Кабинет информатики	57,11	
	Итого :	815,88	

Условные обозначения

- 1 — Марка помещения (номер)
- 1 — Марка пола
- ВР-1 — Марка витража
- ОК-1 — Марка окна
- 1 — Марка двери
- Кирпичная кладка проектируемый
- Проёмываемый проем

						Альбом-1.1			ИЕ408-23-АР
						Капитальный ремонт школы №13 по ул. Гоголя 7,9 в г. Жезказган области Улытау.			
Изм.	Кол.уч.	Лист	№док.	Подпись	Дата		Стадия	Лист	Листов
Директор		Сиздикова Г.			28.08.23		РП	11	44
Нормоконт		Бекмуратов К.			28.08.23				
ГАП		Сиздиков Б.			28.08.23				
Проверил		Сиздиков Б.			28.08.23	План 3-го этажа. Блок 3 (проектируемый)	ТОО "BS ARCHI GROUP" Лицензия № 21030308		
Архитектор		Рашнов С.			28.08.23				

План подвала. Блок 3 (проектируемый)

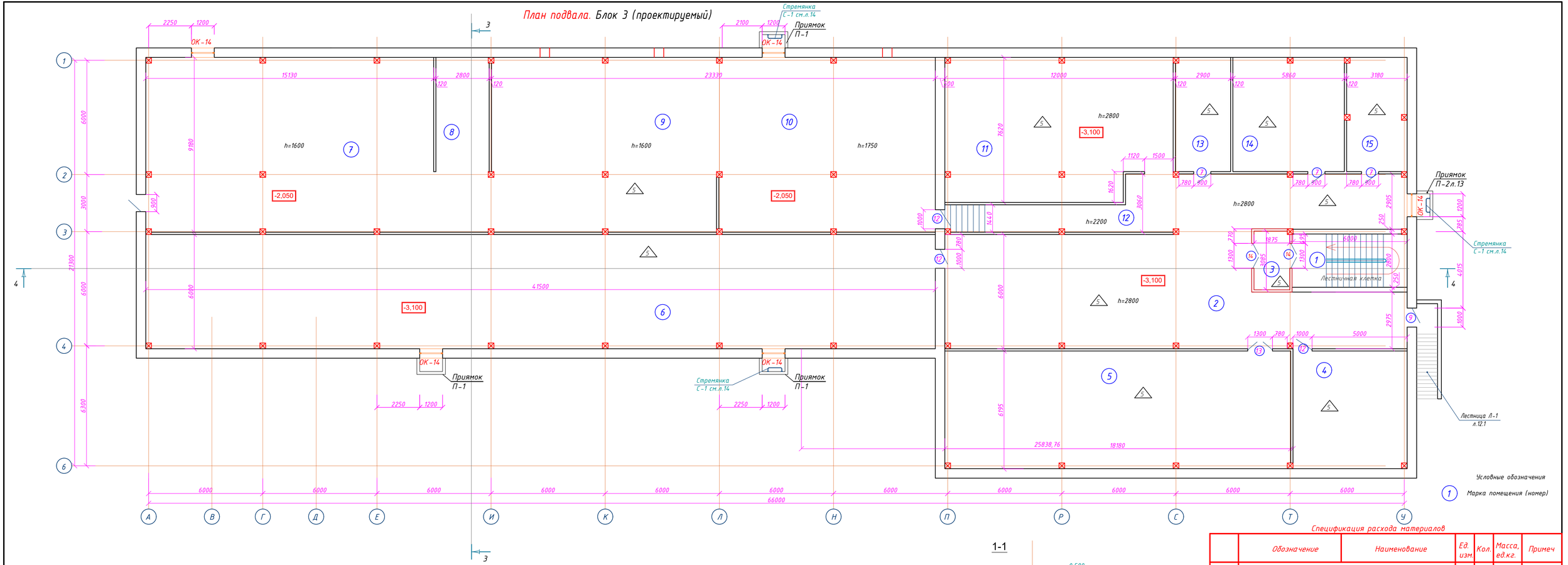

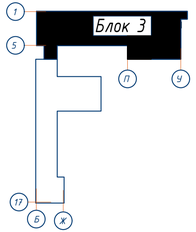

Экспликация помещений технического этажа

Номер помещения	Наименование помещения	Площадь м²	Кат. помещения
1	Лестничная клетка	16,67	
2	Коридор	155,64	
3	Тамбур шлюз	5,61	
4	Помещение хранения отработанных ламп	36,63	
5	Венткамера	111,28	Г
6	Техническое подполье	246,89	
7	Техническое подполье	146,55	
8	Техническое подполье	17,58	

Экспликация помещений технического этажа

Номер помещения	Наименование помещения	Площадь м²	Кат. помещения
9	Техническое подполье	108,81	
10	Техническое подполье	104,86	
11	Техническое подполье	86,31	
12	Коридор	21,12	
13	Кладовая ТМЦ	17,08	
14	Кладовая ТМЦ	34,71	
15	Кладовая ТМЦ	18,59	
	Итого :	1128,33	

Приямок П-1

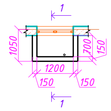

1-1

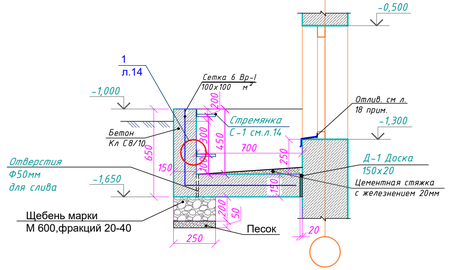

Спецификация расхода материалов

	Обозначение	Наименование	Ед. изм	Кол.	Масса, ед.кг.	Примеч
		Приямок П-1	шт	3		
		Бетон Кл С8/10	—	—	—	0,36м³
	ГОСТ 8509-93	Сетка 6 Вр-I 100х100 м²	м²	2,40	4,40	10,65кг
Д-1	ГОСТ 8486-86	Доска 150х20 L=2700	—	—	—	0,0081м³
Щ-1		Щебень марки М 600,фракций 20-40	—	—	—	0,075м³

Изм.	Кол.уч	Лист	N°док.	Подпись	Дата	Альбом-1.1	ИС408-23-АР
Директор		Сыздыкова Г.			28.08.23	Капитальный ремонт школы №13 по ул. Гоголя 7,9 в г. Жезказган области Улытау.	
Нормаконт		Бекмуратов Ж.			28.08.23		
ГАП		Сыздыков Б.			28.08.23		Стадия: РП; Лист: 12; Листов: 44
Проверил.		Сыздыков Б.			28.08.23		
Архитектор		Раимов С.			28.08.23	План подвала Блок 3 (проектируемый)	ТОО "BS ARCHI GROUP" Лицензия № 21030308

Лестница Л-1

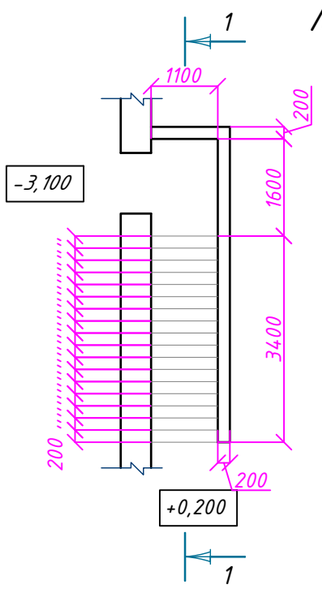

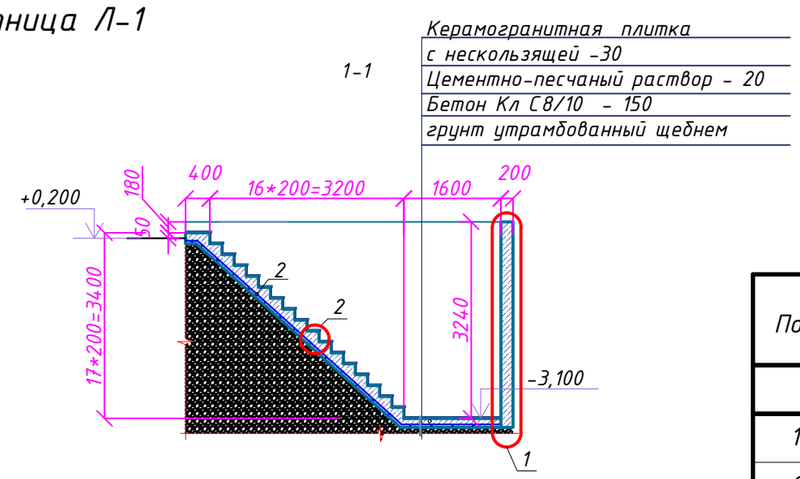

Спецификация расхода материалов на Л-1

Поз.	Обозначение	Наименование	Ед. изм.	Кол.	Масса, ед.кг.	Примеч
		Лестница Л-1	шт.	1		
1		Бетон Кл В 8/10	$м^3$	4,74		
2	ГОСТ 34028-2016	Пруток 1ф-НМ-10-ОМ1-А600СЕУК сетка 100х100	$м^2$	7,1	2,90	20,59кг
3	Подпорная стена ГОСТ 34028-2016	Пруток 1ф-НМ-10-ОМ1-А600СЕУК сетка 300х300	$м^2$	29,7	1,32	39,20кг
4		Керамогранитная плитка	$м^2$	25,45		
		Подготовка из бетона Кл В7,5	—	—	—	$0,256м^3$

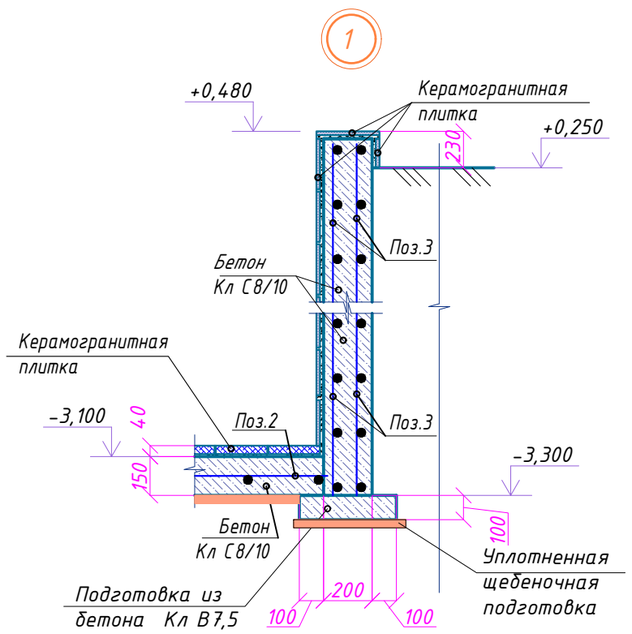

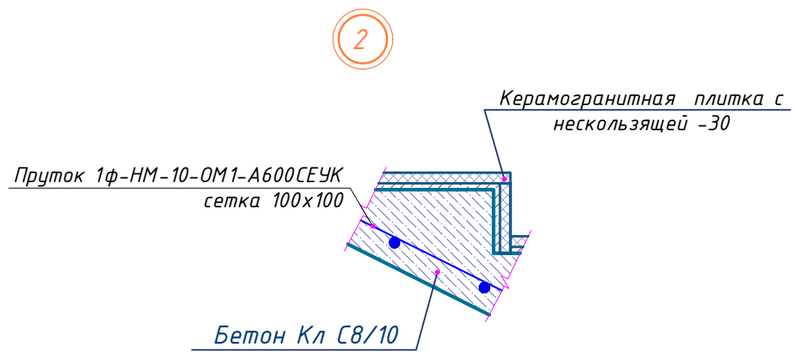

Изм.	Кол.уч.	Лист	N°док.	Подпись	Дата
Директор		Сыздыкова Г.			28.08.23
Нормаконт		Бекмуратов Ж.			28.08.23
ГАП		Сыздыков Б.			28.08.23
Проверил.		Сыздыков Б.			28.08.23
Архитектор		Раимов С.			28.08.23

Альбом-1.1 И5408-23-АР

Капитальный ремонт школы №13 по ул. Гоголя 7,9 в г. Жезказган области Улытау.

Стадия	Лист	Листов
РП	12.1	44

Лестница Л-1

ТОО "BS ARCHI GROUP"
Лицензия № 21030308

Козырек К-1 (для лестницы Л-1)

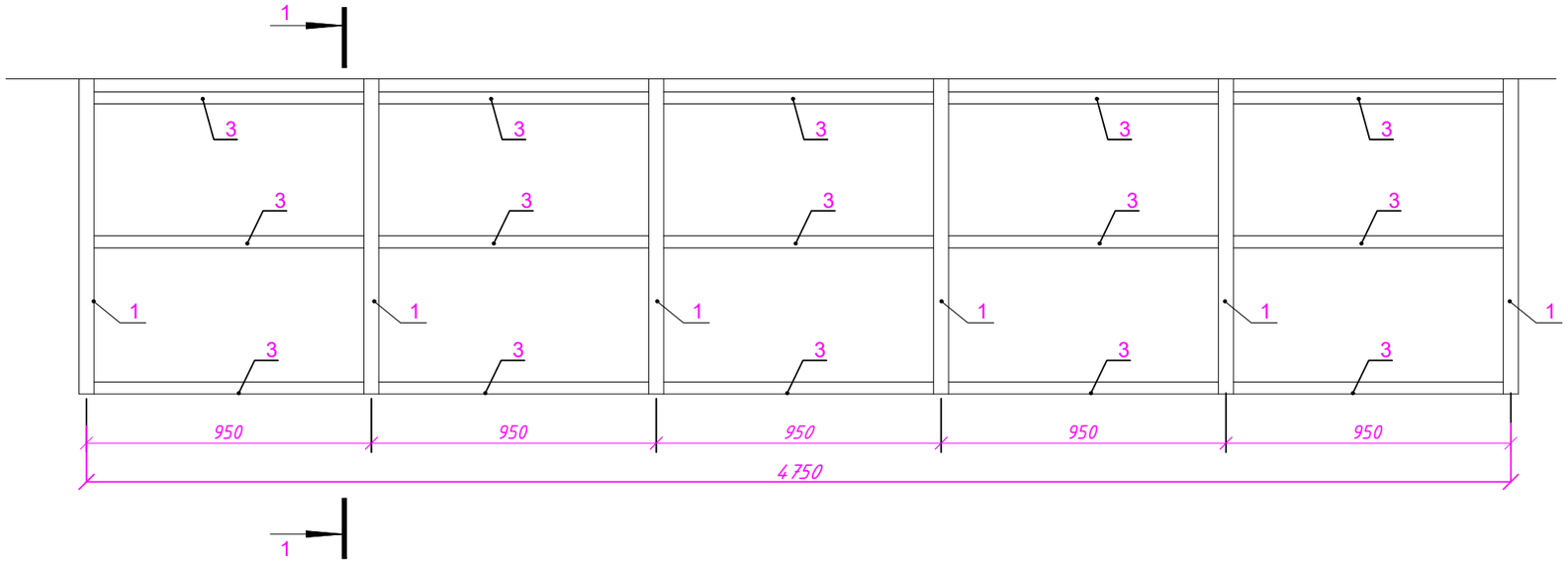

1-1

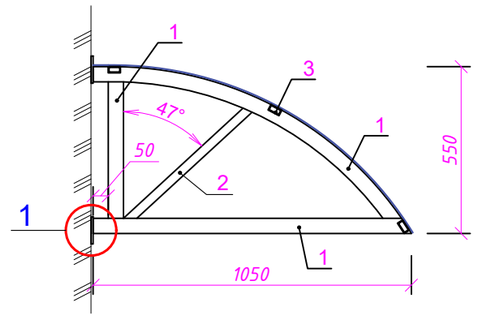

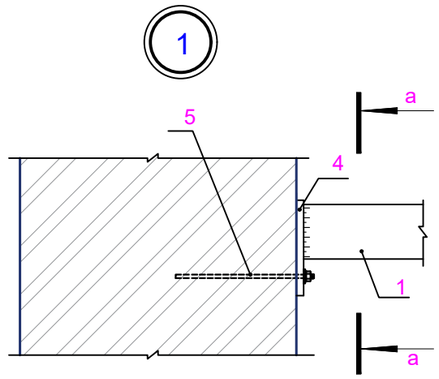

а-а

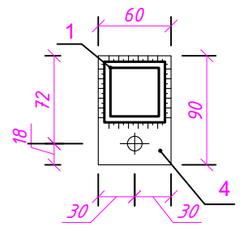

Спецификация расхода материалов на козырек К-1

	Обозначение	Наименование	Кол.	Масса, ед.кг.	Примеч
		Козырек К-1	1		
1	ГОСТ 5781-82*	□50х50х3 L=2640мм	6	11,37	68,22кг
2	ГОСТ 5781-82*	□30х30х2 L=530мм	6	0,90	5,40кг
3	ГОСТ 8645-68*	□40х20х2 L=875мм	15	1,48	22,20кг
4	ГОСТ 8568-77*	-7х60х90	12	0,2	2,4кг
5		Распорный анкер HSL-3V12/25	12		
		Палигаль			5,46м²
		Саморез			76шт

Изм.	Кол.уч.	Лист	N°док.	Подпись	Дата
Директор		Сыздыкова Г.			28.08.23
Нормаконт		Бекмуратов Ж.			28.08.23
ГАП		Сыздыков Б.			28.08.23
Проверил.		Сыздыков Б.			28.08.23
Архитектор		Раимов С.			28.08.23

Альбом-1.1 И5408-23-АР

Капитальный ремонт школы №13 по ул. Гоголя 7,9 в г. Жезказган области Улытау.

Стадия	Лист	Листов
РП	12.2	44

Козырек К-1

ТОО "BS ARCHI GROUP"
Лицензия № 21030308

Профнастил Н44-845-0,44	ГОСТ 24045-0,44	-44мм
Обрешетка	100х30, шаг 350 ГОСТ 24454-80	-50мм
Стропила	50х150 с шагом 700мм ГОСТ 8486-86*Е	-150мм
Армированная цементно-песчанная стяжка		-30мм
Плита ППЖ200 (200кг. на 1м3)		-160мм
Паронепроницаемая пленка "Ютафол Н-110"		
Ж/б плита (существ)		-220мм

Разрез 1-1. Блок 1

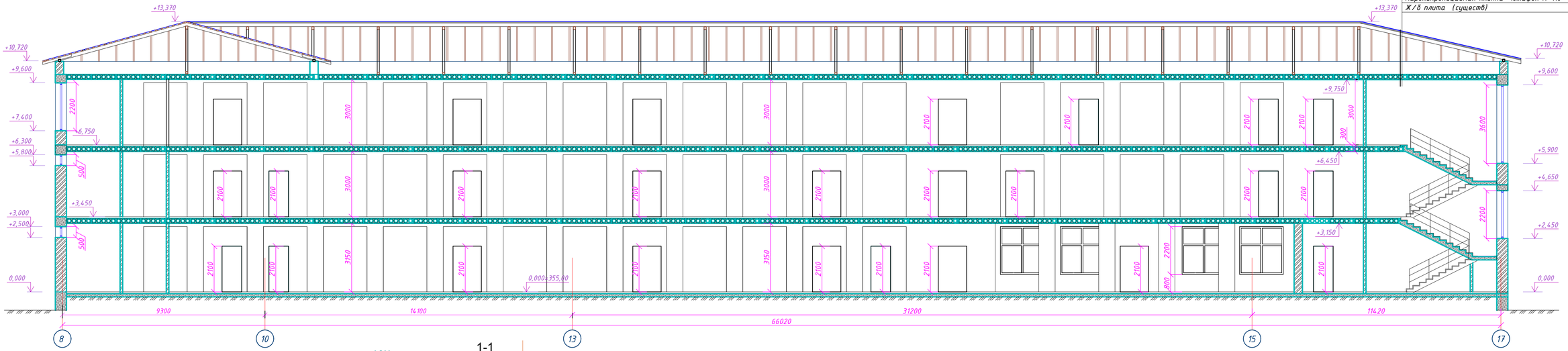

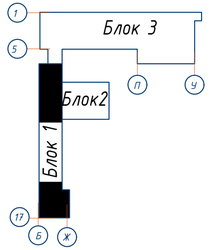

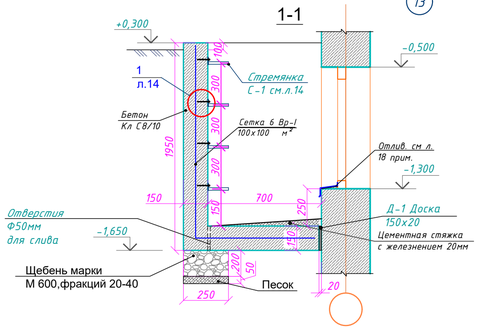

Спецификация расхода материалов на приямок

	Обозначение	Наименование	Ед. изм.	Кол.	Масса, ед.кг.	Примеч
		Приямок П-2	шт	1		
		Бетон Кл С8/10	—	—	—	1,5м³
	ГОСТ 8509-93	Сетка 6 Вр-I 100х100 м²	м²	6,2	4,40	27,52кг
Д-1	ГОСТ 8486-86	Доска 150х20 L=2700	—	—	—	0,0081м³
Щ-1		Щебень марки М 600,фракций 20-40	—	—	—	0,075м³

Изм.	Кол.уч	Лист	N°док.	Подпись	Дата			
Директор		Сыздыкова Г.			28.08.23	Альбом-1.1		И5408-23-АР
Нормаконт		Бекмуратов Ж.			28.08.23	Капитальный ремонт школы №13 по ул. Гоголя 7,9 в г. Жезказган области Улытау.		
ГАП		Сыздыков Б.			28.08.23		Стадия	Лист	Листов
Проверил.		Сыздыков Б.			28.08.23		РП	13	44
Архитектор		Раимов С.			28.08.23	Разрез 1-1. Блок 1	ТОО "BS ARCHI GROUP" Лицензия № 21030308	

Разрез 2-2. Блок 2

Профнастил Н44-845-0,44 ГОСТ 24045-0,44	-44мм
Обрешетка 100х30, шаг 350 ГОСТ 24454-80	-50мм
Стропила 50х150 с шагом 700мм ГОСТ 8486-86*Е	-150мм
Армированная цементно-песчанная стяжка	-30мм
Плита ППЖ200 (200кг. на 1м3)	-200мм
Паронепроницаемая пленка "Ютафол Н-110"	
Ж/б плита (существ)	-220мм

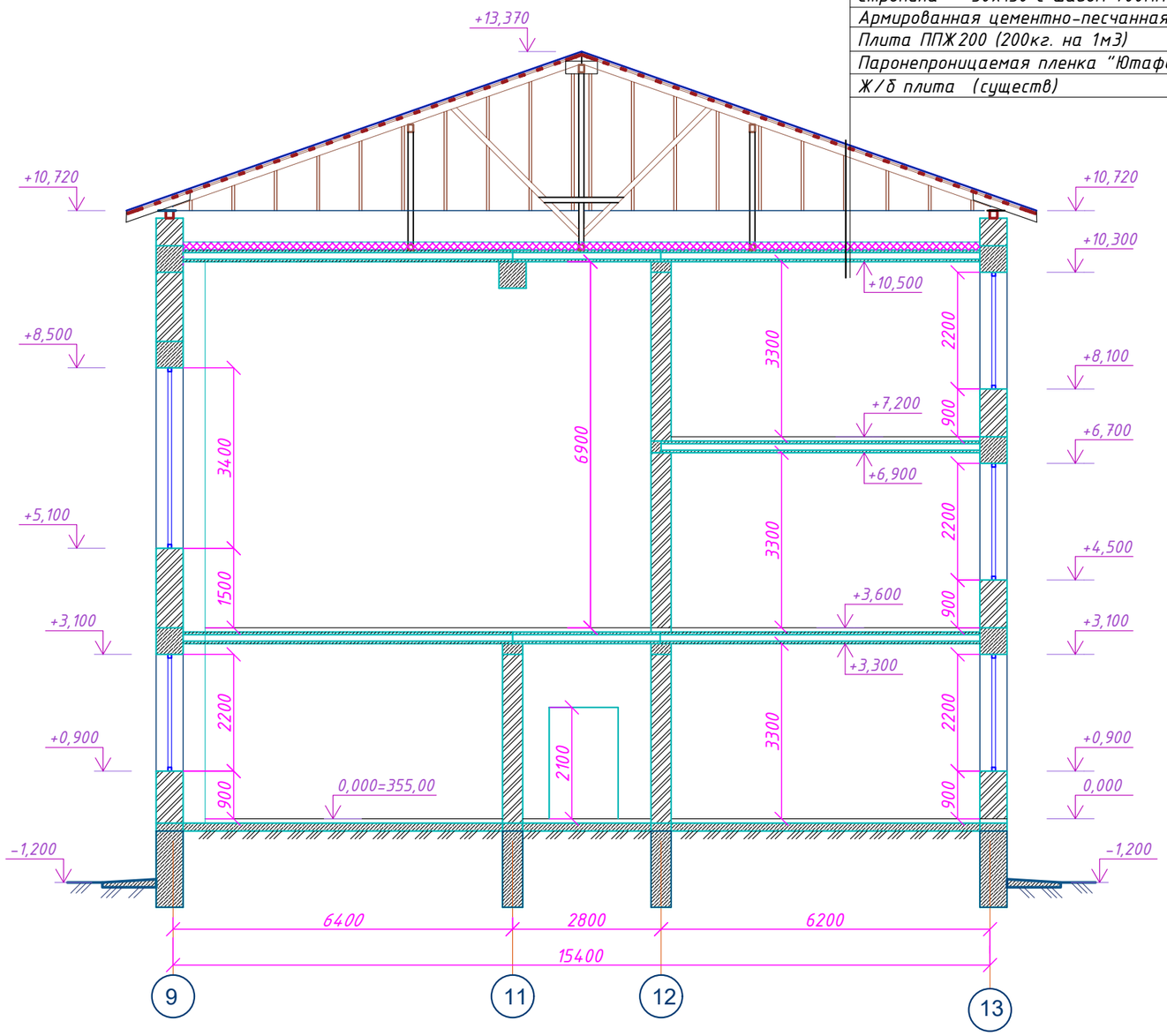

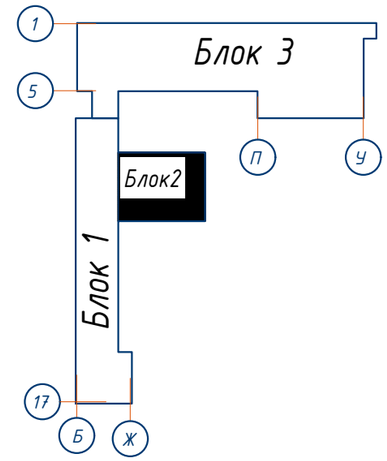

Стремянка на приямки

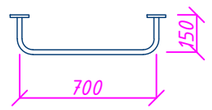

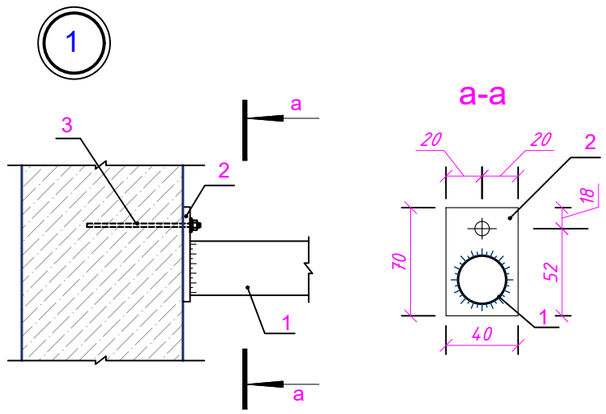

Спецификация расхода материалов

	Обозначение	Наименование	Кол.	Масса, ед.кг.	Примеч
		Стремянка С-1	8		
1	ГОСТ 34028-201	⌀16 А 240 L=970	1	1,53	
2	ГОСТ 8568-77*	-6х40х70	2	0,13	0,26кг
3		Распорный анкер HSL-3V8/11.5	2		

Изм.	Кол.уч.	Лист	N°док.	Подпись	Дата
Директор		Сыздыкова Г.			28.08.23
Нормаконт		Бекмуратов Ж.			28.08.23
ГАП		Сыздыков Б.			28.08.23
Проверил.		Сыздыков Б.			28.08.23
Архитектор		Раимов С.			28.08.23

Альбом-1.1 И5408-23-АР

Капитальный ремонт школы №13 по ул. Гоголя 7,9 в г. Жезказган области Улытау.

Стадия	Лист	Листов
РП	14	44

Разрез 2-2. Блок 2

ТОО "BS ARCHI GROUP"
Лицензия № 21030308

Разрез 3-3. Блок 3

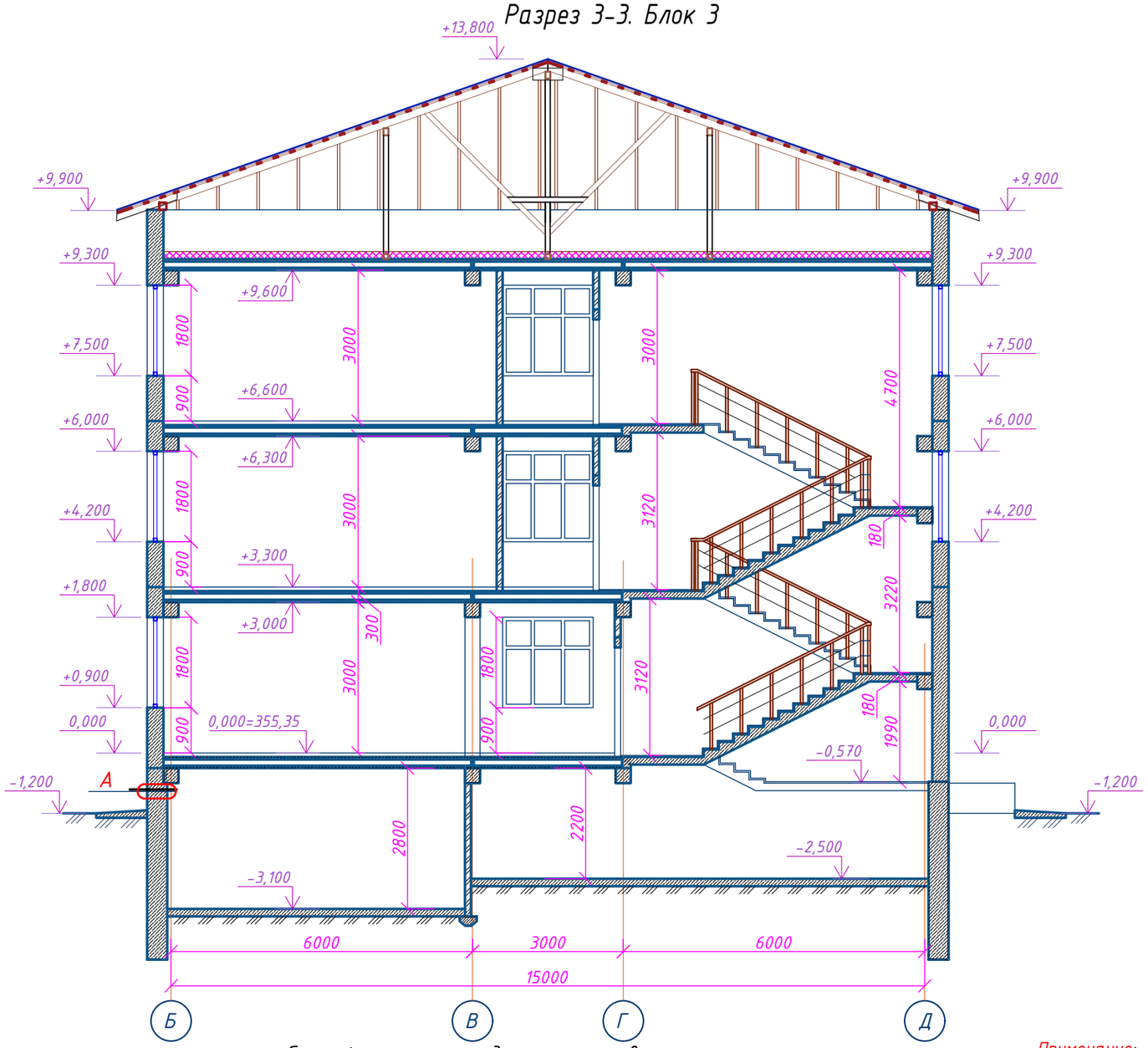

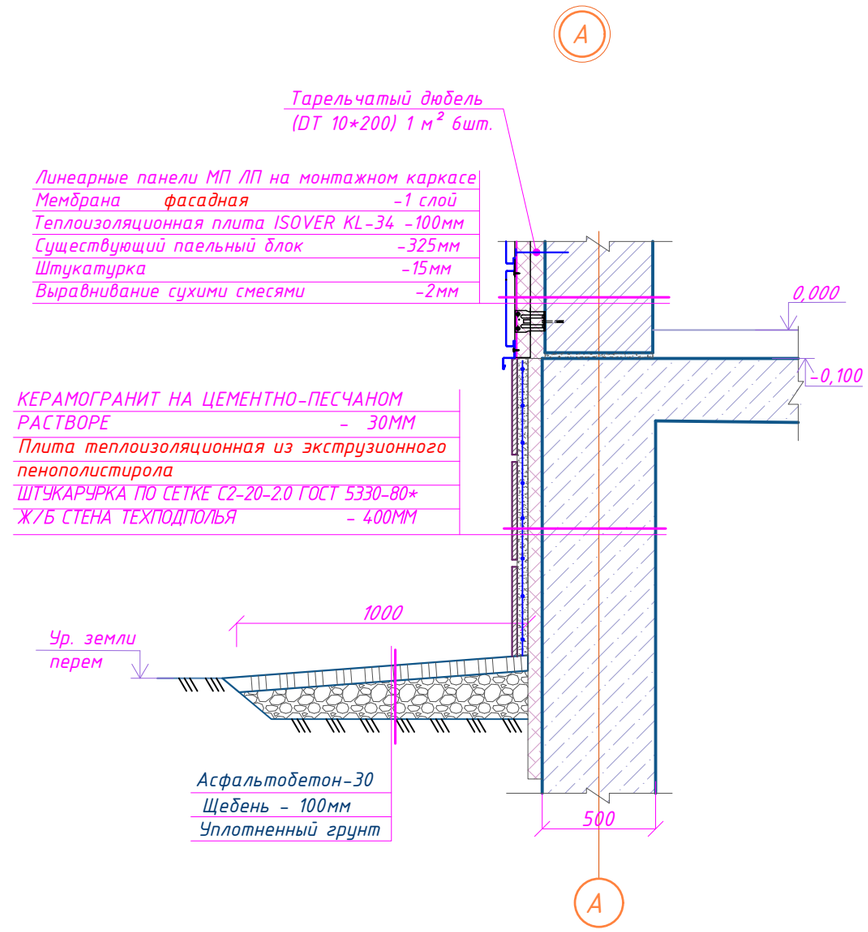

Спецификация расхода материалов

Код	Наименование	Кол.	Ед. изм.
231-103-0101	Мембрана фасадная, негорючая, ветрозащитная, на основе стеклоткани, сила растяжения 1400/1000, водоотталкивание - не менее 90%, паропроницаемость - 0,08 мг/(м*ч*ПА) горючесть НГ	2808,49	м²
234-102-0303	Плита теплоизоляционная из экструзионного пенополистирола ГОСТ 32310-2012 с добавкой антипирена плотностью от 35 кг/м3 до 39 кг/м3 толщиной 60 горючесть Г3	385,60	м²
	Теплоизоляционная плита ISOVER KL-34 на основе стекловолокна плотностью 30 кг/м3 толщиной 100мм горючесть НГ	2808,49	м²
217-109-0108	Тарельчатый держатель теплоизоляции полипропиленовый с пластмассовым стержнем из полиамида размерами 10 мм х 200 мм горючесть Г1	16848	шт.

Примечание:
Расход материалов на отмоску;
1. Мелкозернистый асфальтобетон -10,95м3 ГОСТ 9128-2013
2. Щебень -36,51 ГОСТ 8267-93

Изм.	Кол.уч.	Лист	N°док.	Подпись	Дата
Директор		Сыздыкова Г.			28.08.23
Нормаконт		Бекмуратов Ж.			28.08.23
ГАП		Сыздыков Б.			28.08.23
Проверил.		Сыздыков Б.			28.08.23
Архитектор		Раимов С.			28.08.23

Альбом-1.1 И5408-23-АР

Капитальный ремонт школы №13 по ул. Гоголя 7,9 в г. Жезказган области Улытау.

Стадия	Лист	Листов
РП	15	44

Разрез 4-4. Блок 3

ТОО "BS ARCHI GROUP"
Лицензия № 21030308

Разрез 4-4. Блок 3

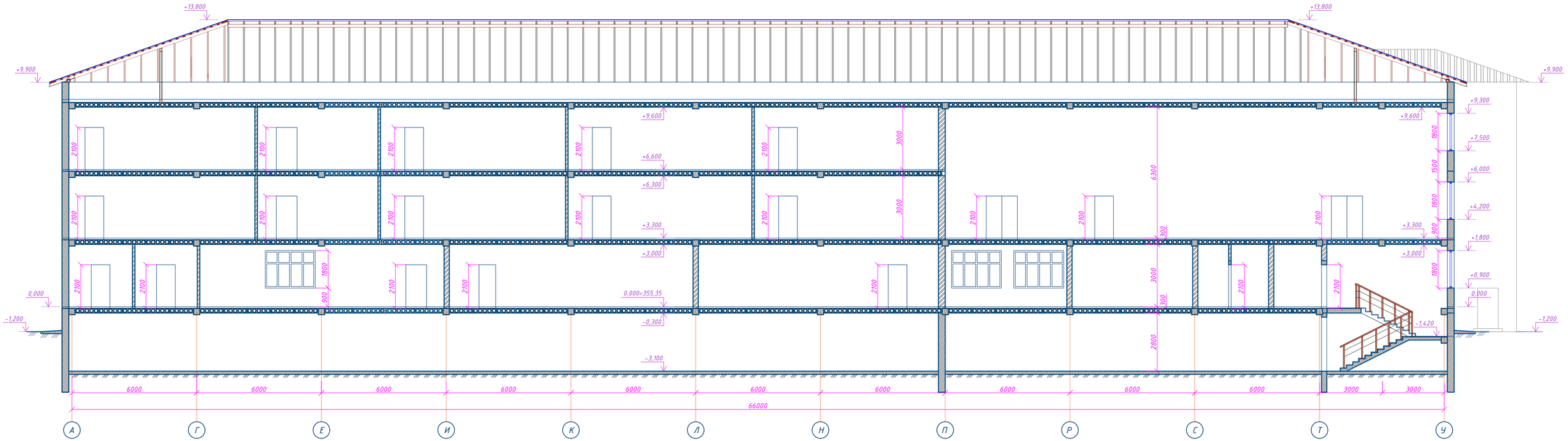

Изм.	Кол.уч.	Лист	N°док.	Подпись	Дата
Директор		Сыздыкова Г.			28.08.23
Нормаконт		Бекмуратов			28.08.23
ГАП		Сыздыков Б.			28.08.23
Проверил.		Сыздыков Б.			28.08.23
Архитектор		Раимов С.			28.08.23

Альбом-1.1 И5408-23-АР

Капитальный ремонт школы №13 по ул. Гоголя 7,9 в г. Жезказган области Улытау.

Стадия	Лист	Листов
РП	16	44

Разрез 4-4. Блок 3

ТОО "BS ARCHI GROUP"
Лицензия № 21030308

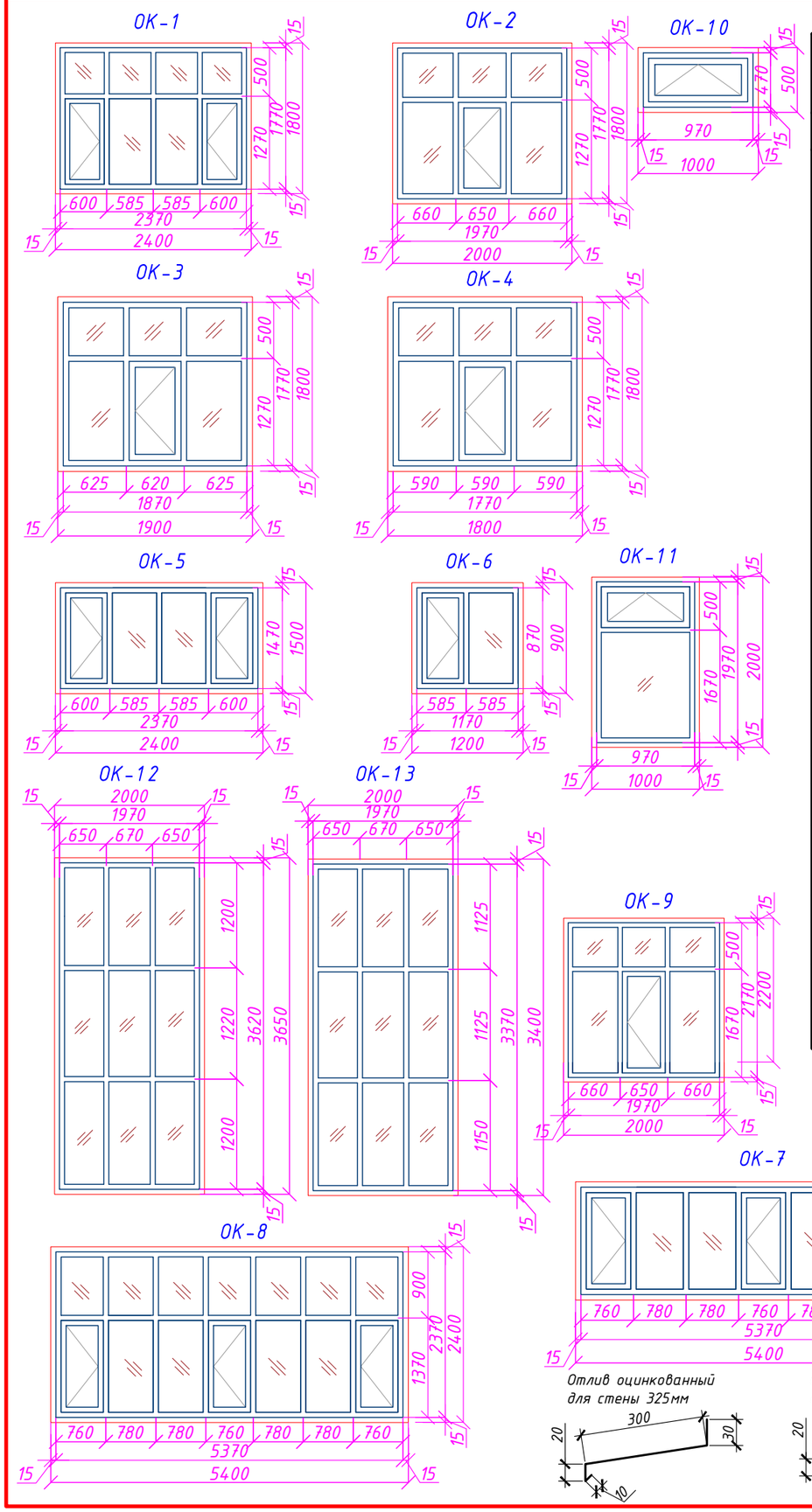

Спецификация элементов заполнения проемов (начало)

Марка поз.	Обозначение	Наименование	Кол-во на этаж: подв.	1-эт.	2-эт.	3-эт.	Всего	Масса ед. кг.	Примечание
		Окна							
ОК-1	ГОСТ 30674-99 (с попр. 2001)	ОП В2 2370-1770(h) (4М1-8-4М1-8-И4) ПД 2500-400	-	35	33	34	102		Двухкамерный стеклопакет, цвет профиля RAL 9010, замок безопасности с тросом (266 шт.) предусмотрен для окон 2-го и 3-го этажей
	Индивидуального изготовления	Москитная сетка размер 550х1120(h)	-	70	66	68	204		
ОК-2	ГОСТ 30674-99 (с попр. 2001)	ОП В2 1970-1770h) (4М1-8-4М1-8-И4) ПД 2100-400	-	-	2	3	5		
	Индивидуального изготовления	Москитная сетка размер 630х1220(h)	-	1	2	3	6		
ОК-3	ГОСТ 30674-99 (с попр. 2001)	ОП В2 1870-1770(h) (4М1-8-4М1-8-И4) ПД 2000-400	-	1	2	3	6		
	Индивидуального изготовления	Москитная сетка размер 600х1220(h)	-	1	2	3	6		
ОК-4	ГОСТ 30674-99 (с попр. 2001)	ОП В2 1770-1770(h) (4М1-8-4М1-8-И4) ПД 1900-400	-	2	1	1	4		
	Индивидуального изготовления	Москитная сетка размер 570х1220(h)	-	2	1	1	4		
ОК-5	ГОСТ 30674-99 (с попр. 2001)	ОП В2 2370-1470(h) (4М1-8-4М1-8-И4) ПД 2500-400	-	1	-	-	1		
	Индивидуального изготовления	Москитная сетка размер 550х1420(h)	-	2	-	-	2		
ОК-6	ГОСТ 30674-99 (с попр. 2001)	ОП В2 1170-870(h) (4М1-8-4М1-8-И4) ПД 1300-400	-	3	-	-	3		
	Индивидуального изготовления	Москитная сетка размер 530х820(h)	-	3	-	-	3		
ОК-7	ГОСТ 30674-99 (с попр. 2001)	ОП В2 5370-1170(h) (4М1-8-4М1-8-И4) ПД 5500-400	-	-	2	-	2		
	Индивидуального изготовления	Москитная сетка размер 740х1120(h)	-	-	6	-	6		
ОК-8	ГОСТ 30674-99 (с попр. 2001)	ОП В2 5370-2370(h) (4М1-8-4М1-8-И4) ПД 5500-400	-	-	-	3	3		
	Индивидуального изготовления	Москитная сетка размер 740х1320(h)	-	-	-	9	9		
ОК-9	ГОСТ 30674-99 (с попр. 2001)	ОП В2 1970-2170(h) (4М1-8-4М1-8-И4) ПД 2100-400	-	43	40	39	122		
	Индивидуального изготовления	Москитная сетка размер 630х1620(h)	-	43	40	39	122		
ОК-10	ГОСТ 30674-99 (с попр. 2001)	ОП В2 970-470(h) (4М1-8-4М1-8-И4) ПД 1100-400	-	3	3	1	7		
	Индивидуального изготовления	Москитная сетка размер 920х420(h)	-	3	3	1	7		
ОК-11	ГОСТ 30674-99 (с попр. 2001)	ОП В2 970-1970(h) (4М1-8-4М1-8-И4) ПД 1100-400	-	1	-	2	3		
	Индивидуального изготовления	Москитная сетка размер 920х450(h)	-	1	-	2	3		
ОК-12	ГОСТ 30674-99 (с попр. 2001)	ОП В2 1970-3620(h) (4М1-8-4М1-8-И4) ПД 2100-400	-	-	-	1	1		
ОК-13	ГОСТ 30674-99 (с попр. 2001)	ОП В2 1970-3370(h) (4М1-8-4М1-8-И4) ПД 2100-400	-	-	6	-	6		
ОК-14	ГОСТ 30674-99 (с попр. 2001)	ОП В2 1170-770(h) (4М1-8-4М1-8-И4)	5	-	-	-	5		

Примечание:
1. Окна-металлопластиковые. Применить наружное стекло из стеклопакета с энергосберегающим покрытием толщ 4мм. 2.Высота каждого уровня порога входной наружной двери в здание не превышает 0,014м.
3.Витражи изготовить из термоизолированных профилей (система рамного остекления с терморазрывом), с однокамерным стеклопакетом по ГОСТ 24866-89 (с безопасным остеклением (по ГОСТ 30826-2001) по классу защиты - СМ1).
sm1;Все стекла в стеклопакетах оклеиваются защитными пленками класса А3 по ГОСТ 51136-98. Стекло толщ.4мм
4. После установки окон в проемы, зазоры заделать вспенивающимися составами, снаружи по низу оконного проема выполнить отлив. Оцинкованная кровельная сталь толщиной 0,7мм, (145,62 м2) по ГОСТ 14918-2020
5. Для окна ОК-9 в пом. 24 библиотеке предусмотреть механический привод для окон открывания 4шт. ПФ1 (АГСК3/223-502-0601)

Изм	Кол	Лист	№док	Подпись	Дата
Директор		Сыздыкова Г.			28.08.23
Нормаконт		Бекмуратов Ж.			28.08.23
ГАП		Сыздыков Б.			28.08.23
Проверил.		Сыздыков Б.			28.08.23
Архитектор		Раимов С.			28.08.23

Альбом-1.1 И5408-23-АР

Капитальный ремонт школы №13 по ул. Гоголя 7,9 в г. Жезказган области Улытау.

Стадия	Лист	Листов
РП	17	44

Спецификация элементов заполнения проемов. (начало)

ТОО "BS ARCHI GROUP" Лицензия № 21030308

Системы вентилируемых фасадов "ВФ МП "

Для Фасадные кассеты

Верх окна

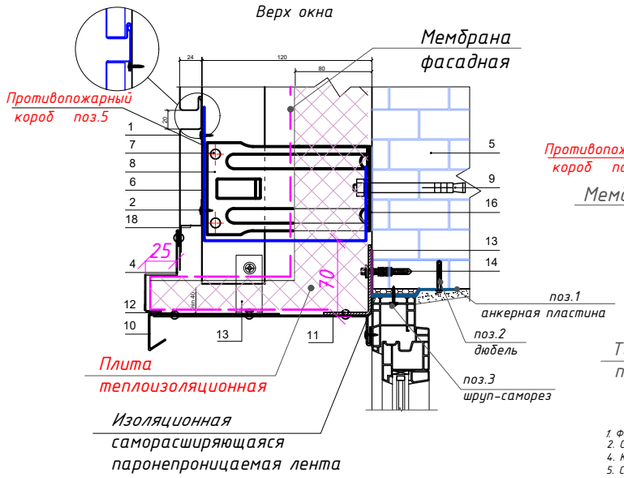

1. Фасадные кассеты (марка по проекту)
2. Саморез Ø4,2х(16)19 с прессшайбой
4. Планка угла наружного ПУН-50х50х3000, ПУН-75х75х3000 (по проекту)
5. Существующая стена
6. Крепежный профиль КПГ 60х44х3000, КПГШ 60х81х3000, КПГ 40х40х3000 (по проекту)
7. Заклепка или саморез Ø5,5х19 (Ø4,8х28) с прокладкой из ЭПДМ-резины
8. Кронштейн ККУ-L в комплекте с шайбой и паронитовой (изолоновой) прокладкой
9. Крепежный элемент (марка по проекту)
10. Планка примыкания верхнего, t= 0,4-0,7 мм (по проекту)
11. Планка примыкания, t= 0,4-0,7 мм (по проекту)
12. Заклепка Ø3,2х8 (цветная, комбинированная)
13. Костыль (по проекту)
14. Дюбель (по проекту)
15. Гидро-ветрозащитная мембрана (по проекту)
16. Изоляционная прокладка
18. Планка Z-образная ПZ-30х23х3000 (t= 0,7 мм)

Системы вентилируемых фасадов "ВФ МП "

Вертикальный разрез

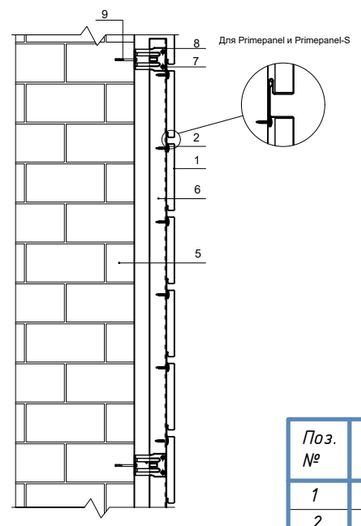

1. Фасадные кассеты (марка по проекту)
2. Саморез Ø4,2х(16)19 с прессшайбой
5. Существующая стена
6. Крепежныйпрофиль КПГ 60х44х3000, КПГ 40х40х3000 КПГШ 60х81х3000 (по проекту)
7. Заклепка или саморез Ø5,5х19 (Ø4,8х28) с прокладкой из ЭПДМ-резины
8. Кронштейн ККУ-L в комплекте с шайбой и паронитовой (изолоновой) прокладкой
9. Крепежный элемент (марка по проекту)

Системы вентилируемых фасадов "ВФ МП "

Боковое сопряжение окна и стены

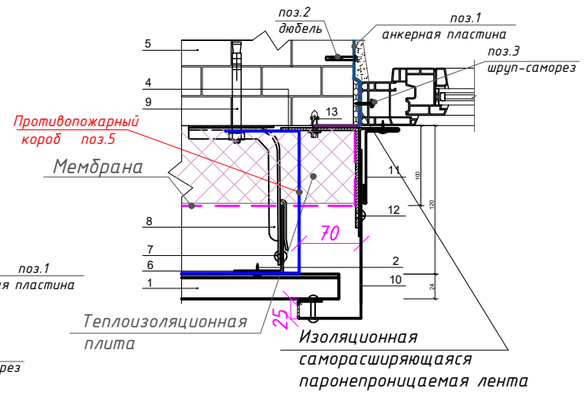

1. Фасадные кассеты
2. Саморез Ø4,2х(16)19 с прессшайбой
4. Костыль (по проекту)
5. Существующая стена
6. Крепежный профиль КПГ 60х44х3000, КПГ 40х40х3000
7. Заклепка или саморез Ø5,5х19 (Ø4,8х28) с прокладкой из ЭПДМ-резины
8. Кронштейн ККУ-L в комплекте с шайбой и паронитовой (изолоновой) прокладкой
9. Крепежный элемент (марка по проекту)
10. Планка откосная (по проекту)
11. Планка аквилона ПА-55х20х3000
12. Заклепка Ø3,2х8 (цветная, комбинированная)
13. Дюбель фасадный (марка по проекту)

Системы вентилируемых фасадов "ВФ МП "

Наружный угол

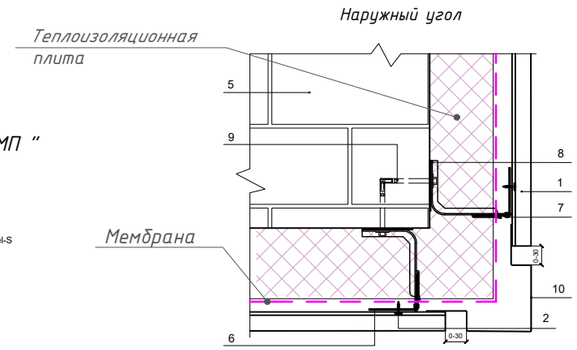

1. Фасадные кассеты
2. Саморез Ø4,2х(16)19 с прессшайбой
5. Существующая стена
6. Крепежный профиль КПГ 60х44х3000, КПГ 40х40х3000, КПГШ 60х81х3000 (по проекту)
7. Заклепка или саморез Ø5,5х19 (Ø4,8х28) с прокладкой из ЭПДМ-резины
8. Кронштейн ККУ-L в комплекте с шайбой и паронитовой (изолоновой) прокладкой
9. Крепежный элемент (марка по проекту)
10. Планка угла наружного линеарного ПУНЛ-50х50х3000 (75х75х3000) (по проекту)

Системы вентилируемых фасадов "ВФ МП "

Низ окна

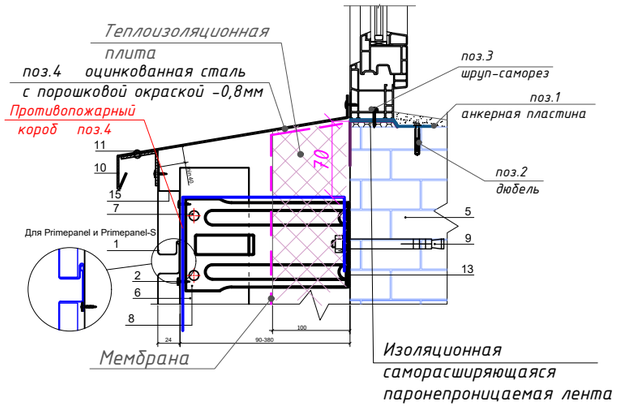

1. Фасадные кассеты
2. Саморез Ø4,2х(16)19 с прессшайбой
5. Существующая стена
6. Крепежный профиль КПГ 60х44х3000, КПГШ 60х81х3000, КПГ 40х40х3000 (по проекту)
7. Заклепка или саморез Ø5,5х19 (Ø4,8х28) с прокладкой из ЭПДМ-резины
8. Кронштейн ККУ-L в комплекте с шайбой и паронитовой (изолоновой) прокладкой
9. Крепежный элемент (марка по проекту)
10. Отлив оконный (оц. сталь с полимерным покрытием, t=0,4-0,7 мм)
11. Заклепка Ø3,2х8 (цветная, комбинированная)
15. Планка Z-образная ПZ-30х23х3000 (t= 0,7 мм)

Системы вентилируемых фасадов "ВФ МП "

Внутренний угол

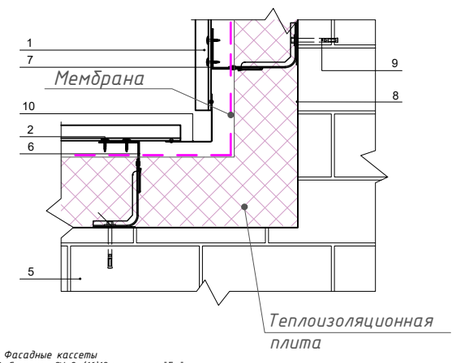

1. Фасадные кассеты
2. Саморез Ø4,2х(16)19 с прессшайбой
5. Существующая стена
6. Крепежный профиль КПГ 60х44х3000, КПГ 40х40х3000
7. Заклепка или саморез Ø5,5х19 (Ø4,8х28) с прокладкой из ЭПДМ-резины
8. Кронштейн ККУ-L в комплекте с шайбой и паронитовой (изолоновой) прокладкой
9. Крепежный элемент (марка по проекту)
10. Планка угла внутреннего линеарного ПУВЛ-78х78х3000

Системы вентилируемых фасадов "ВФ МП "

Стыковка

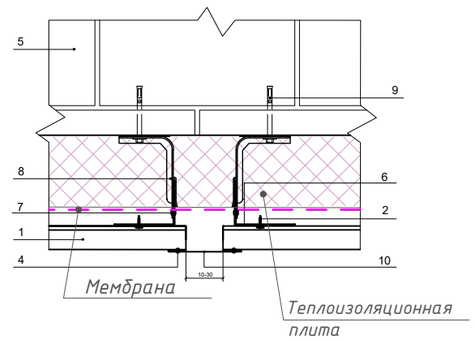

1. Фасадные кассеты
2. Саморез Ø4,2х(16)19 с прессшайбой
5. Существующая стена
6. Крепежный профиль КПГ 60х44х3000, КПГ 40х40х3000
7. Заклепка или саморез Ø5,5х19 (Ø4,8х28) с прокладкой из ЭПДМ-резины
8. Кронштейн ККУ-L в комплекте с шайбой и паронитовой (изолоновой) прокладкой
9. Крепежный элемент (марка по проекту)
10. Планка стыковочная ПСТ-60х3000

Системы вентилируемых фасадов "ВФ МП "

6. Узлы крепления системы вентилируемого фасада ВФ МП с облицовкой линеарными панелями (вертикальные направляющие)

Горизонтальный разрез

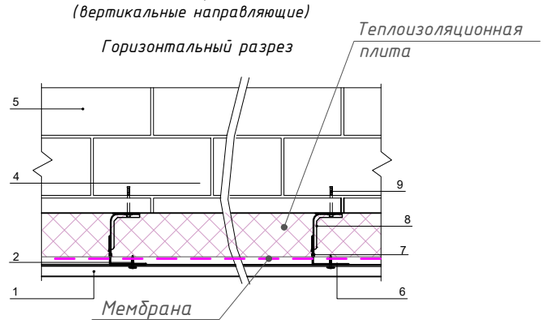

1. Фасадные кассеты
2. Саморез Ø4,2х(16)19 с прессшайбой
5. Существующая стена
6. Крепежный профиль КПГ 60х44х3000, КПГ 40х40х3000
7. Заклепка или саморез Ø5,5х19 (Ø4,8х28) с прокладкой из ЭПДМ-резины
8. Кронштейн ККУ-L в комплекте с шайбой и паронитовой (изолоновой) прокладкой
9. Крепежный элемент (марка по проекту)

Спецификация расхода материалов

Поз. №	Обозначение	Наименование	Кол. шт.	Вес. ед.кг.	Вес. общ.кг.
1	ГОСТ 103-76*	-200х50х3	660	0,235	155,10
2	"Центр крепежа"	Дюбель FUR 8 L=100	660	0,23	151,80
3	ГОСТ 1144-80*	шруп-саморез 8 L=30	660	0,002	1,32
4	ГОСТ 114918-80*	оцинкованная сталь с порошковой окраской -0,5мм	—	—	41,40м2
5		Противопожарный короб из оцинкованной кровельной стали 0,55мм			411,15м²

Изм	Кол	Лист	№док	Подпись	Дата
Директор		Сыздыкова Г.			28.08.23
Нормаконт		Бекмуратов Ж.			28.08.23
ГАП		Сыздыков Б.			28.08.23
Проверил.		Сыздыков Б.			28.08.23
Архитектор		Раимов С.			28.08.23

Альбом-1.1 И5408-23-АР

Капитальный ремонт школы №13 по ул. Гоголя 7,9 в г. Жезказган области Улытау.

Стадия	Лист	Листов
РП	17,1	

Узлы крепления фасадных кассет

ТОО "BS ARCHI GROUP" Лицензия № 21030308

Спецификация элементов заполнения проемов (продолжение)

Марка поз.	Обозначение	Наименование	Кол-во на этаж					Масса ед. кг.	Примечание
			Под-вал	1-эт.	2-эт.	3-эт.	Всего		
		Двери							
1	ГОСТ 475-2016	ДГ 970х2070(h)	-	3	10	12	25		АГСК 3/223-201-0103
2	ГОСТ 475-2016	ДГ 870х2070(h)	-	28	16	11	55		АГСК 3/223-201-0103
2.1	ГОСТ 23747-2015	ДАВ О Дв Бпр Р 2070 х 970	-	1	-	-	1		одинарное каленное стекло t=6 мм,
2.2	СТ РК 2219-2012	ДПД 2070 х 970 EIW-60	-	1	2	2	5		алюминиевый профиль
3	ГОСТ 475-2016	ДГ 21-07	-	12	15	8	35		АГСК 3/223-201-0102
4	ГОСТ 475-2016	ДГ 1170х2070(h)	-	1	2	2	7		АГСК 3/223-201-0104
4.1	СТ РК 3552-2020	ДПС 2070 х 1170 EI-30	-	1	-	-	1		АГСК 3/223-207-0204
5	ГОСТ 6629-88	ДН 1270х2070(h)	-	8	6	4	18		Деревянная
5.1	СТ РК 2219-2012	ДПД 2070 х 670 EIW-30	-	1	2	2	5		алюминиевый профиль
5.2	ГОСТ 23747-2015	ДАВ О Дв Бпр Р 2070 х 1270	-	8	4	4	14		одинарное каленное стекло t=6 мм,
5.3	СТ РК 2219-2012	ДПД 2070 х 1270 EIW-30	-	1	-	-	1		алюминиевый профиль
6	СТ РК 2219-2012	ДПД 2070 х 1470 EIW-30	-	2	-	-	2		алюминиевый профиль
6.1	ГОСТ 475-2016	ДГ 1470х2070(h)	-	1	2	-	3		АГСК 3/223-201-0106
7	ГОСТ Р 57327-2016	ДСВ ПН 2-2М2 870-2070	3	4	-	1	8		Металл. внутр. противопожарные EI45
8	СТ РК 3552-2020	ДПС 2070 х 1270	-	2	-	-	2		АГСК 3/223-207-0201
9	ТУ 640 РК 38840949 ТОО-02-99 утепленные	ДН 970х2070(h)	1	1	-	-	2		Металличес. наружный
10	ТУ 640 РК 38840949 ТОО-02-99 утепленные	ДН 1270х2070(h)	-	5	2	-	7		Металличес. наружный
11	ТУ 640 РК 38840949 ТОО-02-99 утепленные	ДН 1470х2070(h)	-	2	-	-	2		Металличес. наружный
12	ГОСТ Р 57327-2016	ДСВ 2-2М2 970-2070	3	-	-	-	3		Металл. внутр.
13	ГОСТ Р 57327-2016	ДСВ ПН 2-2М2 1270-2070	1	-	-	-	1		Металл. внутр. противопожарные EI45
14	СТ РК 3552-2020	ДПС 2070 х 1270 EI-30	2	-	-	-	2		АГСК 3/223-207-0204

Изм	Кол	Лист	№док	Подпись	Дата
Директор		Сыздыкова Г.			28.08.23
Нормаконт		Бекмуратов Ж.			28.08.23
ГАП		Сыздыков Б.			28.08.23
Проверил.		Сыздыков Б.			28.08.23
Архитектор		Раимов С.			28.08.23

Альбом-1.1 И5408-23-АР

Капитальный ремонт школы №13 по ул. Гоголя 7,9 в г. Жезказган области Улытау.

Стадия	Лист	Листов
РП	18	44

Спецификация элементов заполнения проемов. (продолжение)

ТОО "BS ARCHI GROUP" Лицензия № 21030308

Дверь решетка
Др-1

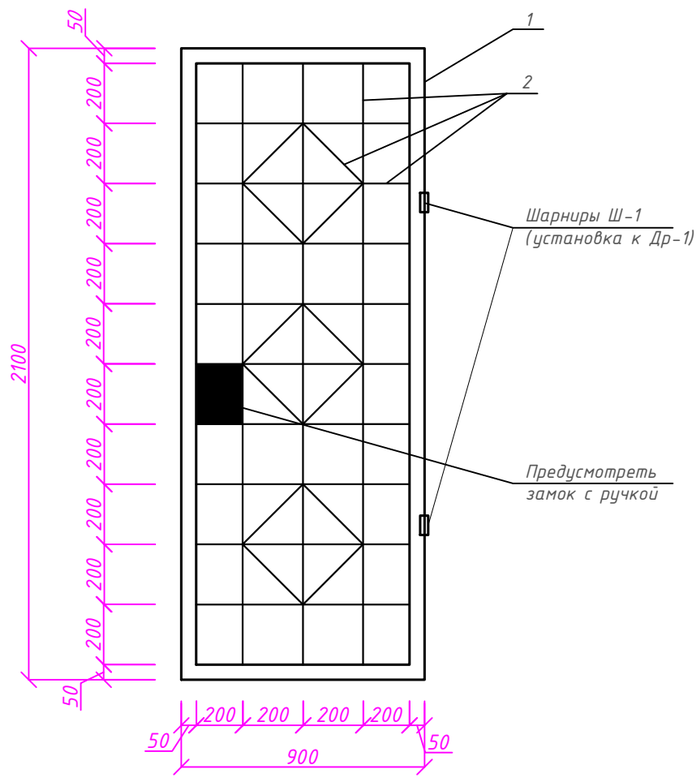

Ведомость элементов

Марка	Сечение			Опорные усилия			Группа констр.	Длина п.м	Примеч.
	Эскиз	Поз.	Состав	М.тсм	N,тс	Q,тс			
Др-1 (1шт.)	см. чертеж	1	∟ 50х5	конструктивно				5,82	43,88 кг
		2	ф12					16,9	15,04 кг

Шарнир Ш-1(2шт)

3	ГОСТ 2590-88	Круг $\frac{\text{В50 ГОСТ 8509-93}}{\text{ВСт3кп2 ГОСТ 380-2005}}$ L=120	1	0,67	0,67
4	ГОСТ 2590-88	Круг $\frac{\text{30х30х3 ГОСТ 2590-2006}}{\text{ВСт3кп2 ГОСТ 380-2005}}$ L=67,5	1	0,41	0,41

Узел крепления решетки к стене

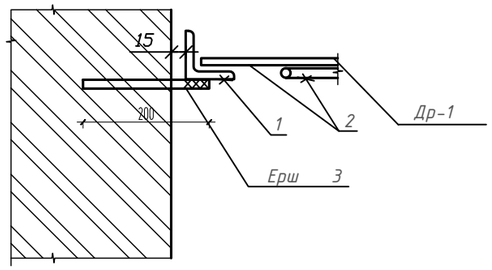

Шарнир Ш-1

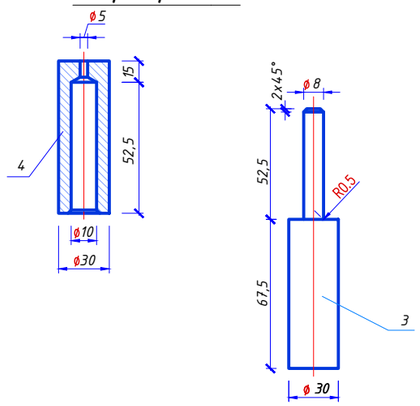

1. Общие указания - изготовление индивидуальное
2. Схему расположения декаративных решеток см. чертеж лист 11

1. Сварку металлических элементов производить электродом Э-42А по ГОСТ 9467-75*
2. Катет сварного шва равен наименьшей толщине свариваемых деталей.
3. Все металлические элементы очистить от ржавчины и окалины.
покрыть двумя слоями эмали ПФ-115 ГОСТ 640-76 по слою грунтовки ГФ01.

Изм	Кол	Лист	№док	Подпись	Дата
Директор		Сыздыкова Г.			28.08.23
Нормаконт		Бекмуратов Ж.			28.08.23
ГАП		Сыздыков Б.			28.08.23
Проверил.		Сыздыков Б.			28.08.23
Архитектор		Раимов С.			28.08.23

Альбом-1.1 И5408-23-АР

Капитальный ремонт школы №13 по ул. Гоголя 7,9 в г. Жезказган области Улытау.

Стадия	Лист	Листов
РП	18,1	44

Дверь решетка Др-1

ТОО "BS ARCHI GROUP"
Лицензия № 21030308

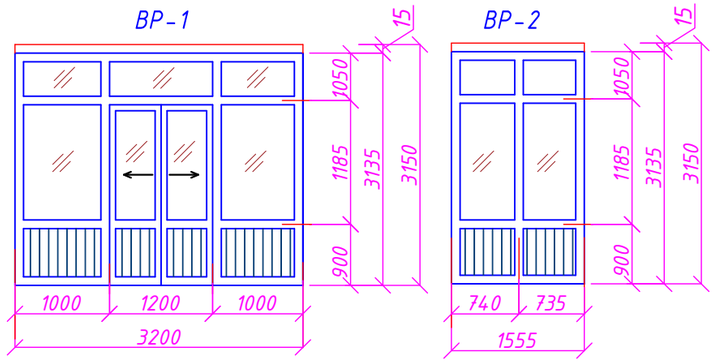

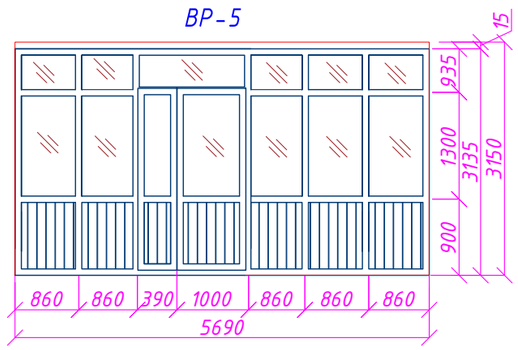

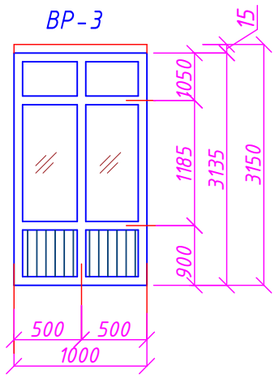

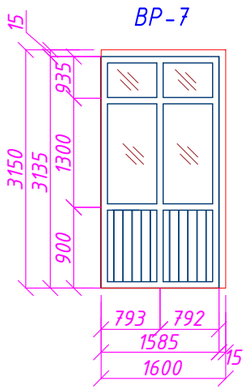

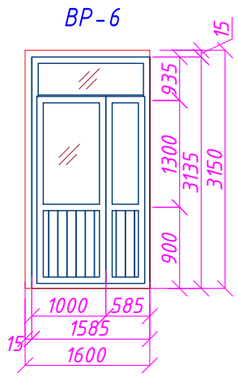

Спецификация элементов заполнения проемов (окончание)

Марка поз.	Обозначение	Наименование	Кол-во на этаж					Масса ед. кг.	Примечание
			Под-вал	1-эт.	2-эт.	3-эт.	Всего		
		Витражи							
ВР-1	ГОСТ 21519-2003	ОП В2 3200-3135(h) (4М1-8-4М1-8-И4)	-	1	-	-	1		Алюминиевый
ВР-2	ГОСТ 21519-2003	ОП В2 1555-3135(h) (4М1-8-4М1-8-И4)	-	2	-	-	2		Алюминиевый
ВР-3	ГОСТ 21519-2003	ОП В2 1000-3135(h) (4М1-8-4М1-8-И4)	-	1	-	-	1		Алюминиевый
ВР-5	ГОСТ 21519-2003	ОП В2 5690-3135(h) (4М1-8-4М1-8-И4)	-	1	-	-	1		Алюминиевый
ВР-6	ГОСТ 21519-2003	ОП В2 1600-3135(h) (4М1-8-4М1-8-И4)	-	1	-	-	1		Алюминиевый
ВР-7	ГОСТ 21519-2003	ОП В2 1600-3135(h) (4М1-8-4М1-8-И4)	-	1	-	-	1		Алюминиевый

Изм	Кол	Лист	№док	Подпись	Дата
Директор		Сыздыкова Г.			28.08.23
Нормаконт		Бекмуратов Ж.			28.08.23
ГАП		Сыздыков Б.			28.08.23
Проверил.		Сыздыков Б.			28.08.23
Архитектор		Раимов С.			28.08.23

Альбом-1.1 И5408-23-АР

Капитальный ремонт школы №13 по ул. Гоголя 7,9 в г. Жезказган области Улытау.

Стадия	Лист	Листов
РП	18.2	44

Спецификация элементов заполнения проемов. (окончание)

ТОО "BS ARCHI GROUP"
Лицензия № 21030308

Экспликация полов 1-го этажа

8,9,11,12,13, 14,15,23,24, 29,32.1,33,34, 36,41,45,46.	1	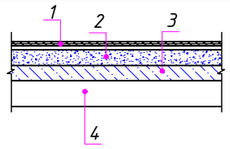	1.Линолеум на теплоизолирующей подоснове ГОСТ 18108-80-3,6мм -5мм. 2.Прослойка из клеящей мастики 3.Стяжка из цементно-песчаного раствора М150 -30мм. 4.Существующая конструкция пола	675,00
Плинтус пластиковый, 430,50 п.м.				
1,2,3,7,21, 22,25,26,28, 30,31,32,35, 44,47,48,48,1 50,54,55,68	2	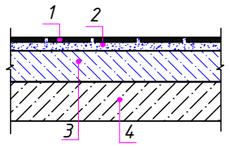	1.Покрытие-из керамогранита с шероховатой поверхностью ГОСТ 57141-2016 - 10мм. 2.Смесь сухая клеевая(АГСК 3 / 232-502-0102) б=12мм 3. Стяжка из цементно-песчаного раствора М150 -30мм. 4.Существующая конструкция пола	942.62
4,5,6,17,18, 40,42,43, 51,52,53,56, 57,58,59, 61,62,63,67.	3	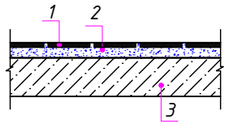	1. Керамические плитки ГОСТ 6787-89 -10мм. 2. Смесь сухая клеевая(АГСК 3 / 232-502-0102) б=15мм 3. Существующая конструкция пола	234,92
16,19,20,37, 37.1,38,39,49, 60,64,65,69,70.	4	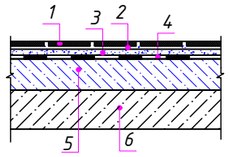	1. Керамические плитки ГОСТ 6787-89 -10мм. 2.Смесь сухая клеевая(АГСК 3 / 232-502-0102) б=12мм 3.Прослойка и заполнение швов из цем.-песч.р.ра М150 -30мм. 4.Гидроизоляционный слой: 2 слой изола на битумной мастике. 5. Стяжка из цементно-песчаного раствора М150 -20мм. 6.Существующая конструкция пола	107.47
10,66.	5	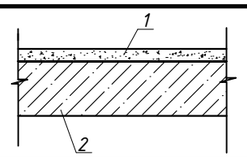	1. Покрытие пола из бетона В20 -20мм 2. Существующая конструкция пола	11,38
27	5.1	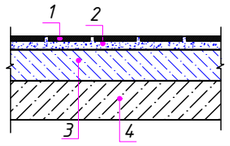	1.1.Плитка керамогранитная матовая 300х300 АА; PEI-V; R11/B (АГСК 3 / 233-202-0201) б=8мм 2.Смесь сухая клеевая(АГСК 3 / 232-502-0102) б=12мм 3. Стяжка из цементно-песчаного раствора М150 -30мм. 4.Существующая конструкция пола	45,39

Экспликация полов 2-го этажа

2,3,4,5,6,8, 9,10,11,16, 18,19,20, 24,25,26,28, 29,32,34,37, 42,45, 46,47,52.	1	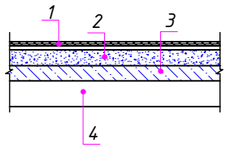	1.Линолеум на теплоизолирующей подоснове ГОСТ 18108-80-3,6мм -5мм. 2.Прослойка из клеящей мастики 3.Стяжка из цементно-песчаного раствора М150 -40мм. 4.Существующая конструкция пола	918.98
Плинтус пластиковый, 734,36п.м.				
7,17,17.121,27, 30,33,44,51.	2	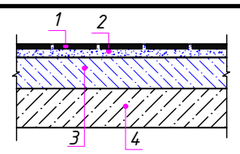	1.Покрытие-из керамогранита с шероховатой поверхностью ГОСТ 57141-2016 - 10мм. 2.Смесь сухая клеевая(АГСК 3 / 232-502-0102) б=12мм 3. Стяжка из цементно-песчаного раствора М150 -30мм. 4.Существующая конструкция пола	448.03
1,13,43,48,	3	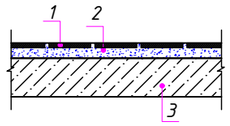	1. Керамические плитки ГОСТ 6787-89 -10мм. 2. Смесь сухая клеевая(АГСК 3 / 232-502-0102) б=15мм 3. Существующая конструкция пола	67.69
12,14,15,35, 36,39,40,41, 49,50,51.1.	4	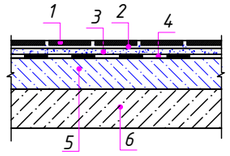	1. Керамические плитки ГОСТ 6787-89 -10мм. 2.Смесь сухая клеевая(АГСК 3 / 232-502-0102) б=12мм 3.Прослойка и заполнение швов из цем.-песч.р.ра М150 -30мм. 4.Гидроизоляционный слой: 2 слой изола на битумной мастике. 5. Стяжка из цементно-песчаного раствора М150 -20мм. 6.Существующая конструкция пола	50.94
Экспликация полов спортзала				
22,23,31,38.	6	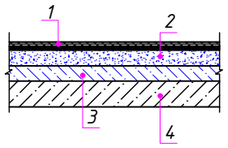	1.Линолеум коммерческий гетерогенный спортивный (АГСК 3 / 233-101-0402) горючесть Г1 б=6мм 2.Прослойка из клеящей мастики б=2мм 3.Стяжка из цементно-песчаного раствора М150 -60мм. 4.Существующая конструкция пола	509.95

Примечание:

Для защиты от гниения все деревянные элементы должны быть обработаны антисептической пастой марки 100, с нанесением пасты на поверхность краскопультом. При этом расход сухой соли антисептика (фтористый натрий) должен быть не менее 100г/м² обрабатываемой поверхности.

Для защиты деревянных элементов и конструкций от поражения древоразрушающими насекомыми применяется смесь буры с борной кислотой в соотношении 1:1 при концентрации раствора 10%. С целью защиты деревянных конструкций от возгорания, они должны быть двукратно покрыты огнезащитной краской МХС из расчета расхода огнезащитного покрытия 300г/м². Деревянные элементы кровли выполнить из древесины хвойных пород влажностью не более 20%.

Изм.	Кол.уч.	Лист	N°док.	Подпись	Дата
Директор		Сыздыкова Г.			28.08.23
Нормаконт		Бекмуратов Ж.			28.08.23
ГАП		Сыздыков Б.			28.08.23
Проверил.		Сыздыков Б.			28.08.23
Архитектор		Раимов С.			28.08.23

Альбом-1.1 И5408-23-АР

Капитальный ремонт школы №13 по ул. Гоголя 7,9 в г. Жезказган области Улытау.

Стадия	Лист	Листов
РП	19	44

Экспликация полов (начало)

ТОО "BS ARCHI GROUP"
Лицензия № 21030308

Экспликация полов 3-го этажа

2,3,4,5,6,7, 9,15,17, 18,19,20,21, 23,24,30,31, 32,33,34,36,37.	1	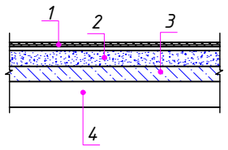	1.Линолеум на теплоизолирующей подосновe ГОСТ 18108-80-3,6мм -5мм. 2.Прослойка из клеящей мастики 3.Стяжка из цементно-песчаного раствора М150 -40мм. 4.Существующая конструкция пола	896.32
10,11	1/1	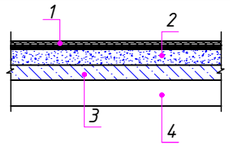	1.Линолеум коммерческий гетерогенный класс 33,34 (АГСК 3/233-101-0105) δ=2мм 2.Прослойка из клеящей мастики 3.Стяжка из цементно-песчаного раствора М150 -40мм. 4.Существующая конструкция пола	80,87
Плинтус пластиковый, - 562,62п.м.				
8,16,16.1,22,25, 26,27,	2	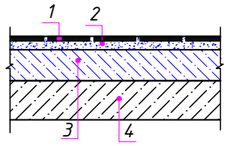	1.Покрытие-из керамогранита с шероховатой поверхностью ГОСТ 57141-2016 - 10мм. 2.Смесь сухая клеевая(АГСК 3 / 232-502-0102) δ=12мм 3. Стяжка из цементно-песчаного раствора М150 -30мм. 4.Существующая конструкция пола	408.68
1,13,28,35.	3	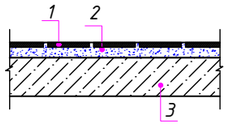	1. Керамические плитки ГОСТ 6787-89 -10мм. 2. Смесь сухая клеевая(АГСК 3 / 232-502-0102) δ=15мм 3. Существующая конструкция пола	68.58
12,14,14.1, 29,29.1, 29.2,29.3	4	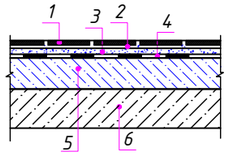	1. Керамические плитки ГОСТ 6787-89 -10мм. 2.Смесь сухая клеевая(АГСК 3 / 232-502-0102) δ=12мм 3.Прослойка и заполнение швов из цем.-песч.р.ра М150 -30мм. 4.Гидроизоляционный слой: 2 слой изола на битумной мастике. 5. Стяжка из цементно-песчаного раствора М150 -20мм. 6.Существующая конструкция пола	43.42
Экспликация полов подвального этажа				
2,3,4,5, 11,12,13,14,15.	5	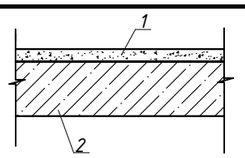	1. Покрытие пола из бетона В20 -20мм 2. Существующая конструкция пола	486.97

Спецификация расхода материалов на К-2.1

Поз.	Обозначение	Наименование	Ед. изм.	Кол.	Масса, ед.кг.	Примеч
		Крыльцо К-2	шт.	1		
1.		Бетон Кл В-7,5	-	-	-	0,71м³
2.	ГОСТ 34028-2016	Пруток 1ф-НМ-10-ОМ1-А600СЕУК сетка 100х100	м²	4	2,90	11,60кг
		Керамогранитная плитка	м²			5,15м²

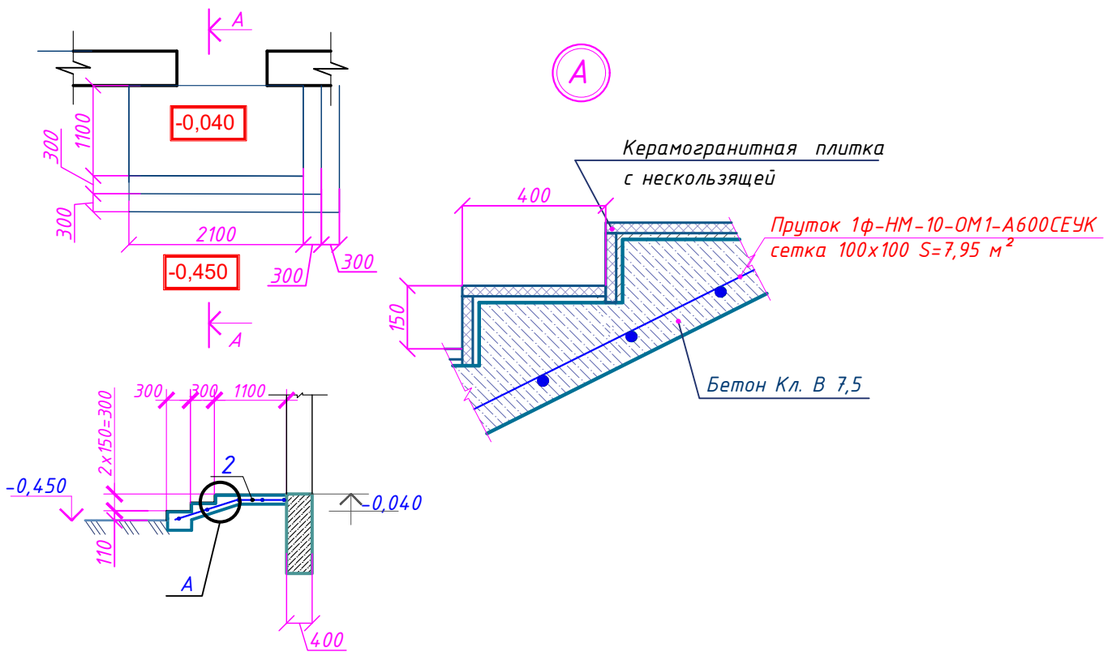

Примечание:

1. Высота порога выходной двери принята 0,014м.
2. Необходимо выполнить антикоррозийную защиту стальных конструкций лаком ПФ-170 ГОСТ 15907-70 по грунтовке ГФ-021.
3. Сварку стальных элементов производить электродами Э-42А с катетом шва не менее толщины свариваемых изделий.
4. При монтаже узлов необходимо соблюдать пересечение осей всех сходящихся в узле стержней в центре узла.

Изм.	Кол.уч.	Лист	N°док.	Подпись	Дата	Альбом-1.1	И5408-23-АР
						Капитальный ремонт школы №13 по ул. Гоголя 7,9 в г. Жезказган области Улытау.	
Директор		Сыздыкова Г.			28.08.23		Стадия: РП; Лист: 20; Листов: 44
Нормаконт		Бекмуратов Ж.			28.08.23		
ГАП		Сыздыков Б.			28.08.23		
Проверил.		Сыздыков Б.			28.08.23		
Архитектор		Раимов С.			28.08.23	Экспликация полов (окончание)	ТОО "BS ARCHI GROUP" Лицензия № 21030308

Ведомость отделки помещений 1-го этажа (начало)

Наименование или номер помещений	Потолок		Стены или перегородки		Отделка низа стен или перегородок			Приме-чание
	Площадь м²	Вид отделки	Площадь м²	Вид отделки	Площадь м²	Вид отделки	Высота	
4			2,7	Улучшенная штукатурка, и сплошное выравнивание сухими смесями с последующей водоэмульсионной покраской за 2 раза. Колер-светлых тонов /толщ.15мм/			3000/ 3300	
6			2,7					
7			11,44					
16			6,36					
20			7,14					
21			10,38					
22			17,22					
27			36,51					
32,1			24,51					
37			4,8					
37,1			7,30					
38			1,90					
39			4,8					
46			33,12					
48			14,90					
48,1			14,90					
68			5,34					
69			1,50					
70			1,50					
Итого			209,02					
28			19,87	Снятие верхнего слоя и выравнивание сухими смесями с последующей акриловой краской за 2 раза толщ. 2 мм				
32			26,42					
35			6,36					
40			6,36					
44			19,19					
47			40,83					
Итого			119,03					
1	8,78	Снятие верхнего слоя и выравнивание сухими смесями с последующей водоэмульсионной покраской за 2 раза толщ. 2 мм	9,54	Снятие верхнего слоя и выравнивание сухими смесями с последующей водоэмульсионной покраской за 2 раза толщ. 2 мм			3000/ 3300	
4	5,02		22,44					
5	2,7		18,15					
8	17,48		43,81					
9	11,41		34,87					
10	4,40		24,24					
11	49,08		71,26					
12	49,37		71,56					
13	48,78		70,96					
14	15,09		44,56					
15	49,34		74,4					
17	2,82		17,88					
21	4,14		15,01					
22	7,67		19,21					
23	49,87		79,11					
24	64,60		92,91					
25	2,90		18,01					
27	45,39		36,89					
29	33,41		65,10					
30	8,22		21,99					
32,1	16,39		22,47					
33	17,88		52,11					
34	18,00		48,15					
36	56,89		56,8					
41	34,98		60,87					
42	18,48		49,23					
43	16,74		46,83					
45	71,75		90,53					
46	70,68		61,9					
48,1	16,95		14,82					
51	7,45		33,15					
52	17,27		48,15					
53	11,55		35,79					
54	2,58		17,04					
56	12,18		36,69					

Ведомость отделки помещений 1-го этажа (окончание)

Наименование или номер помещений	Потолок		Стены или перегородки		Отделка низа стен или перегородок			Приме чание
	Площадь м²	Вид отделки	Площадь м²	Вид отделки	Площадь м²	Вид отделки	Высота	
57	16,23		46,11					
58	9,30		37,62					
59	1,99		11,64					
61	6,21		28,71					
62	11,98		38,55					
66	6,98		30,54					
Итого	922,93		1719,60				~~3000/ 3300~~	
2	81,20	Снятие верхнего слоя и выравнивание сухими смесями с последующей водоэмульсионной покраской за 2 раза толщ. 2 мм	69,12	Снятие верхнего слоя и выравнивание сухими смесями с последующей акриловой краской за 2 раза толщ. 2 мм				
3	47,28		67,26					
6	22,80		54,21					
7	143,38		228,39					
18	17,76		47,09					
26	44,72		117,12					
28	24,72		30,83					
31	29,25		53,13					
32	86,92		62,89					
35	29,38		24,04					
40	17,04		43,65					
44	39,72		72,39					
47	204,49		107,39					
50	23,54		71,74					
55	8,66		25,27					
67	15,98		45,39					
68	72,94		104,92					
71	17,27		46,2					
Итого	927,05		1271,03					
16	9,23	Снятие верхнего слоя и выравнивание сухими смесями с последующей водоэмульсионной покраской за 2 раза толщ. 2 мм	17,50	Снятие верхнего слоя.Клеевый раствор (АГСК-3/232-502-0101). Облицовка глазурованной плиткой на высоту 1800мм (толщ.15мм)	26,48		1800	
19	12,03		21,84		31,20			
20	1,71		3,50		8,85			
37	2,41		7,70		13,10			
37,1	4,29		6,60		12,47			
38	8,35		23,52		31,05			
39	5,08		15,57		21,70			
60	5,45		12,73		17,50			
63	4,05		9,90		11,36			
64	1,55		6,19		7,82			
69	8,92		23,80		31,25			
70	12,31		32,40		39,19			
48	55,48			на высоту 3000мм (толщ.15мм)	78,95			
49	34,56		–		75,93			
65	1,55		–		14,30			
Итого	166,97		181,25		421,15			

Примечание:

1. Площадь внутренних откосов окон и дверей - 465,91 м2

Изм.	Кол.уч.	Лист	N°док.	Подпись	Дата
Директор		Сыздыкова Г.			28.08.23
Нормаконт		Бекмуратов Ж.			28.08.23
ГАП		Сыздыков Б.			28.08.23
Проверил.		Сыздыков Б.			28.08.23
Архитектор		Раимов С.			28.08.23

Альбом-1.1 И5408-23-АР

Капитальный ремонт школы №13 по ул. Гоголя 7,9 в г. Жезказган области Улытау.

Стадия	Лист	Листов
РП	21	44

Ведомость отделки помещений.(начало)

ТОО "BS ARCHI GROUP"
Лицензия № 21030308

Ведомость отделки помещений 2-го этажа (начало)

Наименование или номер помещений	Потолок		Стены или перегородки		Отделка низа стен или перегородок			Примечание
	Площадь м²	Вид отделки	Площадь м²	Вид отделки	Площадь м²	Вид отделки	Высота	
12	-		7,25	Улучшенная штукатурка, и сплошное выравнивание сухими смесями с последующей водоэмульсионной покраской за 2 раза. Колер-светлых тонов /толщ.15мм/			3000/ 3300	
14	-		39,60					
15	-		7,25					
16	-		12,21					
18	-		35,99					
24	-		26,75					
25	-		16,3					
26	-		27,6					
28	-		26,42					
29	-		26,45					
31	-		5,2					
39	-		5,30					
42	-		1,89					
45	-		26,7					
46	-		6,24					
47	-		26,1					
49	-		13,26					
50	-		1,47					
50,1	-		7,29					
52	-		26,4					
Итого			345.67					
1	-		1,45	Снятие верхнего слоя и выравнивание сухими смесями с последующей акриловой краской за 2 раза толщ. 2 мм			3000/ 3300	
7	-		25,98					
17	-		7,26					
17,1	-		12,61					
27	-		168,4					
43	-		2,64					
44	-		70,62					
48			5,52					
Итого			294,48					
2	52,87	Снятие верхнего слоя и выравнивание сухими смесями с последующей водоэмульсионной покраской за 2 раза толщ. 2 мм	75,48	Снятие верхнего слоя и выравнивание сухими смесями с последующей водоэмульсионной покраской за 2 раза толщ. 2 мм			3000/ 3300	
3	33,69		60,77					
4	48,20		69,75					
5	34,04		59,81					
6	49,37		72,48					
8	49,37		72,48					
9	48,78		71,88					
10	14,91		45,01					
11	50,38		73,26					
16	20,34		31,88					
18	14,05		7,31					
19	9,24		34,63					
20	9,98		35,95					
22	18,27		50,14					
23	173,31		287,98					
24	52,70		51,45					
25	34,11		46,32					
26	52,50		62,42					
28	52,05		53,12					
29	52,23		53,15					
31	298,32		411,82					
32	18,04		46,95					
33	16,43		42,36					
34	15,70		53,28					
37	4,74		26,01					
38	20,05		52,24					
42	15,50		51,93					

Ведомость отделки помещений (окончание)

Наименование или номер помещений	Потолок		Стены или перегородки		Отделка низа стен или перегородок			Примечание
	Площадь м²	Вид отделки	Площадь м²	Вид отделки	Площадь м²	Вид отделки	Высота	
45	56,04		53,64					
46	18,26		42,9					
47	54,78		55,04					
52	57,11		58,14					
Итого	1445.36		2209.58					
1	15,33	Снятие верхнего слоя и выравнивание сухими смесями с последующей водоэмульсионной покраской за 2 раза толщ. 2 мм	47,13	Снятие верхнего слоя и выравнивание сухими смесями с последующей акриловой краской за 2 раза толщ. 2 мм			3000/ 3300	
7	147,45		282,15					
13	17,76		47,09					
17	17,13		48,36					
17,1	13,72		28,76					
21	10,63		40,75					
27	82,41		7,06					
30	53,81		49,2					
43	17,27		45,56					
44	89,48		141,83					
48	17,33		42,03					
51	16,97		29,49					
Итого	499.29		809.41					
12	9,23		19,98	Снятие верхнего слоя.Клеевый раствор (АГСК-3/232-502-0101). Облицовка глазурованной плиткой на высоту 1800мм (толщ.15мм)	26,88		3000	
14	11,26		17,23		43,90			
15	1,71		7,96		9,25			
36	1,39		5,50		8,86			
39	4,54		10,78		18,64			
40	1,49		6,01		7,90			
49	5,26		17,89		22,23			
50	9,38		28,63		35,69			
50,1	1,52		6,24		8,17			
35	2,58		-	на высоту 3000мм (толщ.15мм)	18,71			
41	2,58		-		18,71			
Итого	50.94		120.22		218.94			

Изм.	Кол.уч.	Лист	N°док.	Подпись	Дата
Директор		Сыздыкова Г.			28.08.23
Нормаконт		Бекмуратов Ж.			28.08.23
ГАП		Сыздыков Б.			28.08.23
Проверил.		Сыздыков Б.			28.08.23
Архитектор		Раимов С.			28.08.23

Альбом-1.1 И5408-23-АР

Капитальный ремонт школы №13 по ул. Гоголя 7,9 в г. Жезказган области Улытау.

Стадия	Лист	Листов
РП	22	44

Ведомость отделки помещений.(продолжение)

ТОО "BS ARCHI GROUP"
Лицензия № 21030308

Ведомость отделки помещений 3-го этажа (начало)

Наименование или номер помещений	Потолок		Стены или перегородки		Отделка низа стен или перегородок			Примечание
	Площадь м²	Вид отделки	Площадь м²	Вид отделки	Площадь м²	Вид отделки	Высота	
12	-		6,36	Улучшенная штукатурка, и сплошное выравнивание сухими смесями с последующей водоэмульсионной покраской за 2 раза. Колер-светлых тонов /толщ.15мм/			3000/ 3300	
14	-		34,38					
14,1	-		7,14					
15	-		16,00					
19	-		24,75					
20	-		15,3					
21	-		24,6					
23	-		24,42					
24	-		24,3					
29	-		15,60					
29,1	-		60,27					
29,2	-		41,65					
29,3	-		8,1					
30	-		25,44					
31	-		8,1					
32	-		26,7					
33	-		6,24					
34	-		26,1					
36	-		26,4					
37	-		26,4					
Итого	-		448,25					
1	-		1,45	Снятие верхнего слоя и выравнивание сухими смесями с последующей акриловой краской за 2 раза толщ. 2 мм				
8	-		16,27					
16	-		3,96					
16,1	-		12,44					
22	-		174,34					
26	-		108,81					
27	-		2,64					
28	-		2,64					
35	-		5,52					
Итого	-		328.07					
2	25,87	Снятие верхнего слоя и выравнивание сухими смесями с последующей водоэмульсионной покраской за 2 раза толщ. 2 мм	75,48	Снятие верхнего слоя и выравнивание сухими смесями с последующей водоэмульсионной покраской за 2 раза толщ. 2 мм			3000/ 3300	
3	50,48		74,46					
4	15,38		45,49					
5	15,23		45,43					
6	69,26		87,85					
7	49,37		72,48					
9	49,37		72,48					
10	14,87		45,19					
11	66,00		83,89					
15	31,31		24,06					
17	8,03		32,32					
18	51,09		81,27					
19	52,70		53,45					
20	34,11		46,32					
21	52,50		53,3					
23	52,05		35,24					
24	52,23		50,87					
30	53,52		50,55					
31	11,59		32,55					
32	56,04		55,64					
33	18,26		42,9					
34	54,78		55,04					
36	36,04		17,13					
37	57,11		57,14					
Итого	977.19		1290.53					

Ведомость отделки помещений (окончание)

Наименование или номер помещений	Потолок		Стены или перегородки		Отделка низа стен или перегородок			Примечание
	Площадь м²	Вид отделки	Площадь м²	Вид отделки	Площадь м²	Вид отделки	Высота	
1	15,33	Снятие верхнего слоя и выравнивание сухими смесями с последующей водоэмульсионной покраской за 2 раза толщ. 2 мм	47,13	Снятие верхнего слоя и выравнивание сухими смесями с последующей акриловой краской за 2 раза толщ. 2 мм			3000/ 3300	
8	147,54		291,99					
13	17,76		47,09					
16	11,45		35,61					
16,1	21,36		45,54					
22	82,66		7,06					
25	36,66		48,48					
26	47,76		58,8					
27	61,25		68,36					
28	17,27		44,56					
35	18,22		42,03					
Итого	477,26		736.65					
12	9,23		19,98	Снятие верхнего слоя.Клеевый раствор (АГСК-3/232-502-0101). Облицовка глазурованной плиткой на высоту 1800мм (толщ.15мм)	27,20		3000	
14	11,35		31,90		43,82			
14,1	1,71		7,96		9,25			
29	1,88		-		9,10			
29,1	9,40		27,86		37,54			
29,2	5,62		18,61		24,95			
29,3	4,23		10,44		13,90			
Итого	43,42		116,75		165,76			

Ведомость отделки помещений подвального этажа

Наименование или номер помещений	Потолок		Стены или перегородки		Отделка низа стен или перегородок			Примечание
	Площадь м²	Вид отделки	Площадь м²	Вид отделки	Площадь м²	Вид отделки	Высота	
1	16,67	Снятие верхнего слоя и выравнивание сухими смесями с последующей известковой побелкой за 2 раза.	41,78	Снятие верхнего слоя и выравнивание сухими смесями с последующей известковой побелкой за 2 раза.			2800	
2	144,79		195,73					
3	17,77		-					
4	36,63		68,21					
5	111,28		137,05					
11	86,31		110,08					
12	21,12		52,93					
13	17,08		47,95					
14	34,71		66,20					
15	18,59		52,21					
Итого	504,95		772,14					
1			5,03	Улучшенная штукатурка, и сплошное выравнивание сухими смесями с последующей водоэмульсионной покраской за 2 раза. Колер-светлых тонов /толщ.15мм/				
2			17,77					
3	-		22,26					
-	-		-					
-								
Итого			45,06					

Изм.	Кол.уч.	Лист	N°док.	Подпись	Дата
Директор		Сыздыкова Г.			28.08.23
Нормаконт		Бекмуратов Ж.			28.08.23
ГАП		Сыздыков Б.			28.08.23
Проверил.		Сыздыков Б.			28.08.23
Архитектор		Раимов С.			28.08.23

Альбом-1.1 И5408-23-АР

Капитальный ремонт школы №13 по ул. Гоголя 7,9 в г. Жезказган области Улытау.

Стадия	Лист	Листов
РП	22.1	44

Ведомость отделки помещений.(окончание)

ТОО "BS ARCHI GROUP"
Лицензия № 21030308

Фасад в осях 8-17. Блок 1

Схема блокировки здания

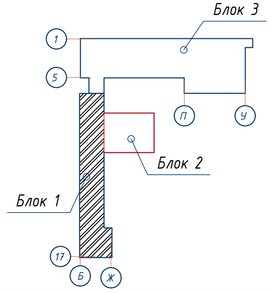

Ведомость отделки фасада

Поз. отделки	Наименование элемента фасада	Наименование материала отделки	Наименование и номер эталона цвета или образец колера	Примечание
1	Стены наружные	Линеарные панели	RAL 9001	1032,51
2	Стены наружные	Линеарные панели	RAL 1017	502,22
3	Стены наружные	Линеарные панели	RAL 2005	1273,76
4	Фундамент	Керамогранит	RAL 8008	385,60
5	Окна	Металлопластиковые	RAL 9010	

Изм.	Кол.уч.	Лист	N°док.	Подпись	Дата
Директор		Сыздыкова Г.			28.08.23
Нормаконт		Бекмуратов Х.			28.08.23
ГАП		Сыздыков Б.			28.08.23
Проверил.		Сыздыков Б.			28.08.23
Архитектор		Раимов С.			28.08.23

Альбом-1.1 И5408-23-АР

Капитальный ремонт школы №13 по ул. Гоголя 7,9 в г. Жезказган области Улытау.

Стадия	Лист	Листов
РП	23	44

Фасад в осях 8-17. Блок 1

ТОО "BS ARCHI GROUP"
Лицензия № 21030308

Фасад в осях 17-8. Блок 1

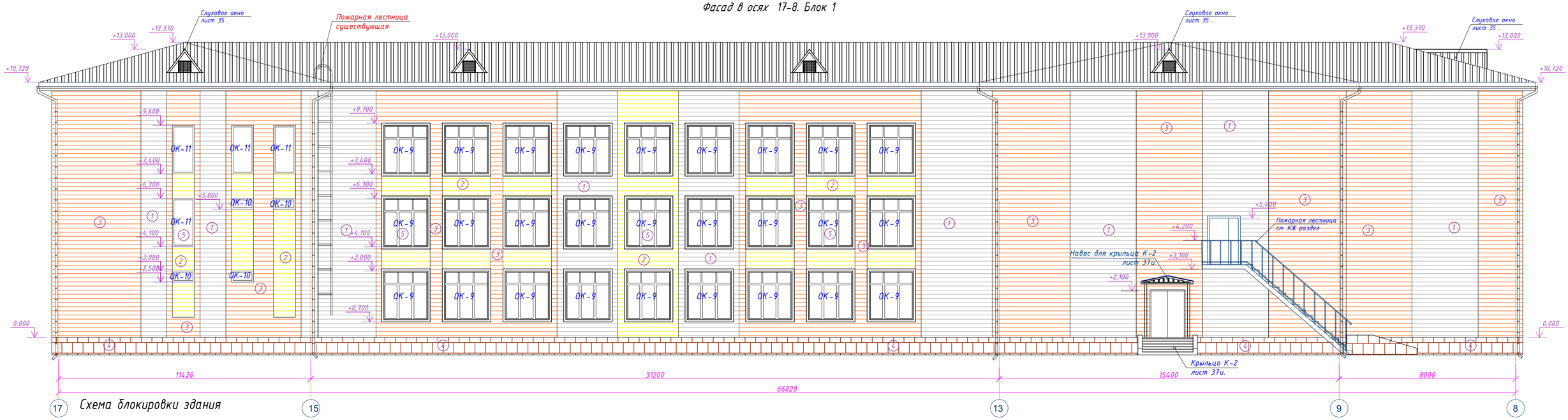

Схема блокировки здания

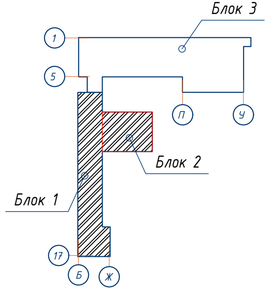

Ведомость отделки фасада

Поз. отделки	Наименование элемента фасада	Наименование материала отделки	Наименование и номер эталона цвета или образец колера	Примечание
1	Стены наружные	Линеарные панели	RAL 9001	
2	Стены наружные	Линеарные панели	RAL 1017	
3	Стены наружные	Линеарные панели	RAL 2005	
4	Фундамент	Керамогранит	RAL 8008	
5	Окна	Металлопластиковые	RAL 9010	

Изм.	Кол.уч.	Лист	N°док.	Подпись	Дата
Директор		Сыздыкова Г.			28.08.23
Нормаконт		Бекмуратов Х.			28.08.23
ГАП		Сыздыков Б.			28.08.23
Проверил.		Сыздыков Б.			28.08.23
Архитектор		Раимов С.			28.08.23

Альбом-1.1 ИЗ408-23-АР

Капитальный ремонт школы №13 по ул. Гоголя 7,9 в г. Жезказган области Улытау.

Стадия	Лист	Листов
РП	24	44

Фасад в осях 17-8. Блок 1

ТОО "BS ARCHI GROUP"
Лицензия № 21030308

Фасад в осях М-Б. Блок 2

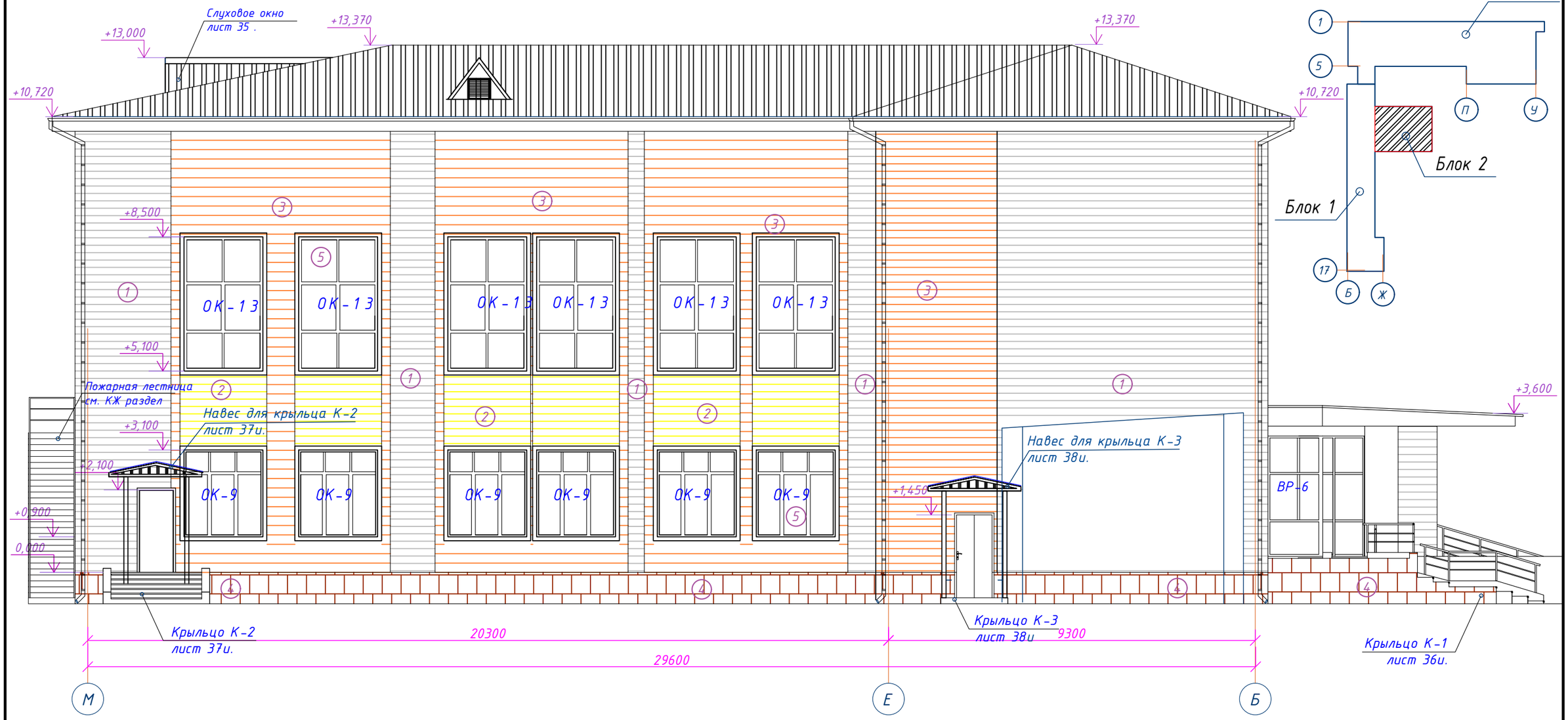

Схема блокировки здания

Ведомость отделки фасада

Поз. отделки	Наименование элемента фасада	Наименование материала отделки	Наименование и номер эталона цвета или образец колера	Примечание
1	Стены наружные	Линеарные панели	RAL 9001	
2	Стены наружные	Линеарные панели	RAL 1017	
3	Стены наружные	Линеарные панели	RAL 2005	
4	Фундамент	Керамогранит	RAL 8008	
5	Окна	Металлопластиковые	RAL 9010	

Изм.	Кол.уч.	Лист	N°док.	Подпись	Дата
Директор		Сыздыкова Г.			28.08.23
Нормаконт		Бекмуратов Ж.			28.08.23
ГАП		Сыздыков Б.			28.08.23
Проверил.		Сыздыков Б.			28.08.23
Архитектор		Раимов С.			28.08.23

Альбом-1.1 И5408-23-АР

Капитальный ремонт школы №13 по ул. Гоголя 7,9 в г. Жезказган области Улытау.

Стадия	Лист	Листов
РП	25	44

Фасад в осях М-Б. Блок 2

ТОО "BS ARCHI GROUP"
Лицензия № 21030308

Схема блокировки здания

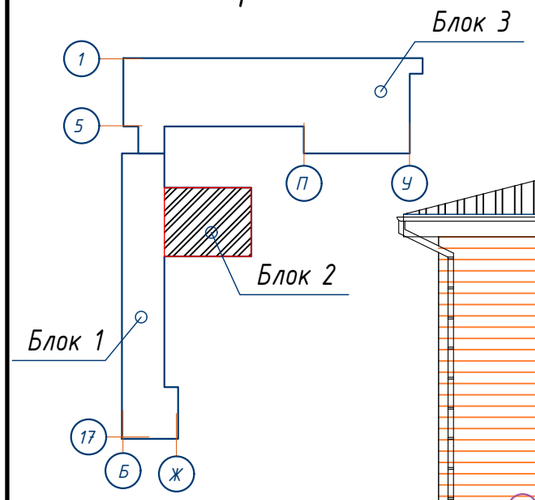

Фасад в осях Б-М. Блок 2

Ведомость отделки фасада

Поз. отделки	Наименование элемента фасада	Наименование материала отделки	Наименование и номер эталона цвета или образец колера	Примечание
1	Стены наружные	Линеарные панели	RAL 9001	
2	Стены наружные	Линеарные панели	RAL 1017	
3	Стены наружные	Линеарные панели	RAL 2005	
4	Фундамент	Керамогранит	RAL 8008	
5	Окна	Металлопластиковые	RAL 9010	

Изм.	Кол.уч.	Лист	N°док.	Подпись	Дата
Директор		Сыздыкова Г.			28.08.23
Нормаконт		Бекмуратов Ж.			28.08.23
ГАП		Сыздыков Б.			28.08.23
Проверил.		Сыздыков Б.			28.08.23
Архитектор		Раимов С.			28.08.23

Альбом-1.1 И5408-23-АР

Капитальный ремонт школы №13 по ул. Гоголя 7,9 в г. Жезказган области Улытау.

Стадия	Лист	Листов
РП	26	44

Фасад в осях Б-М. Блок 2

ТОО "BS ARCHI GROUP"
Лицензия № 21030308

Фасад в осях А-У. Блок 3

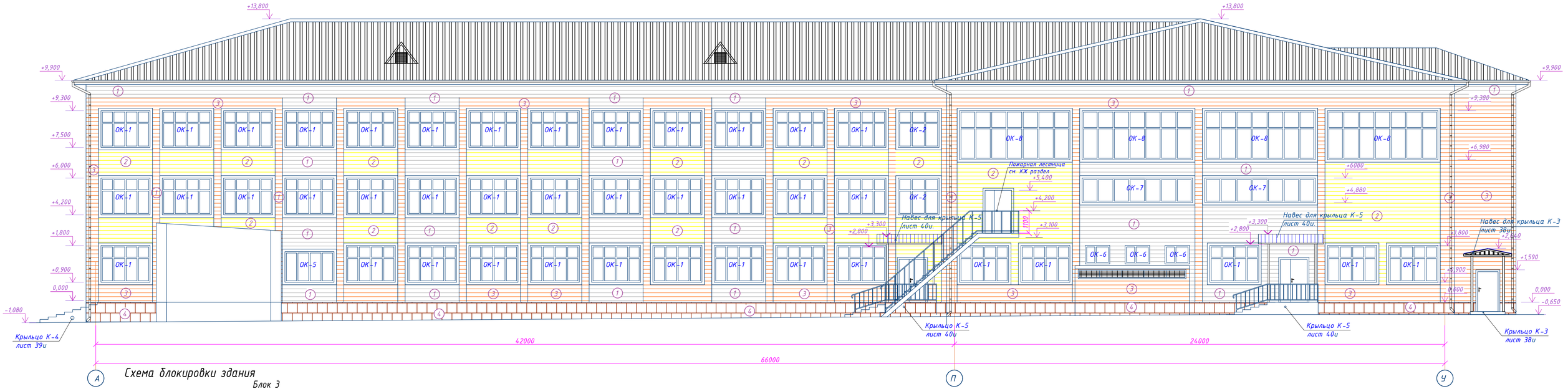

Схема блокировки здания

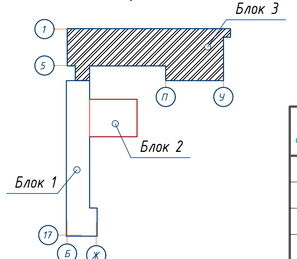

Ведомость отделки фасада

Поз. отделки	Наименование элемента фасада	Наименование материала отделки	Наименование и номер эталона цвета или образец колера	Примечание
1	Стены наружные	Линеарные панели	RAL 9001	
2	Стены наружные	Линеарные панели	RAL 1017	
3	Стены наружные	Линеарные панели	RAL 2005	
4	Фундамент	Керамогранит	RAL 8008	
5	Окна	Металлопластиковые	RAL 9010	

Изм.	Кол.уч.	Лист	N°док.	Подпись	Дата
Директор		Сыздыкова Г.			28.08.23
Нормаконт		Бекмуратов Ж.			28.08.23
ГАП		Сыздыков Б.			28.08.23
Проверил.		Сыздыков Б.			28.08.23
Архитектор		Раимов С.			28.08.23

Альбом-1.1 ИЗ408-23-АР

Капитальный ремонт школы №13 по ул. Гоголя 7,9 в г. Жезказган области Улытау.

Стадия	Лист	Листов
РП	27	44

Фасад в осях А-У. Блок 3

ТОО "BS ARCHI GROUP"
Лицензия № 21030308

Фасад в осях Ф-А. Блок 3

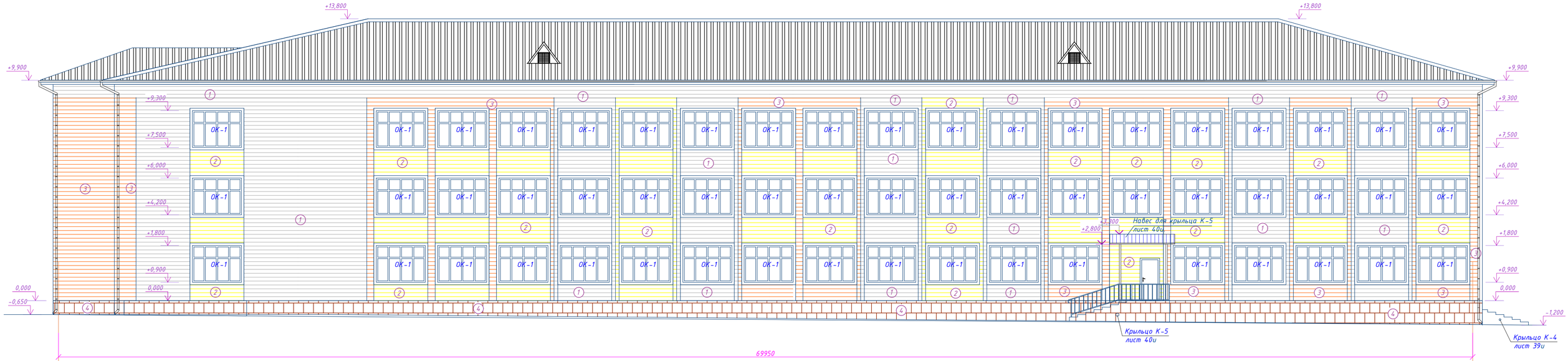

Схема блокировки здания

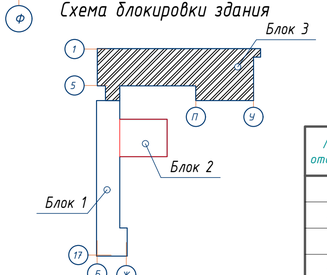

Ведомость отделки фасада

Поз. отделки	Наименование элемента фасада	Наименование материала отделки	Наименование и номер эталона цвета или образец колера	Примечание
1	Стены наружные	Линеарные панели	RAL 9001	
2	Стены наружные	Линеарные панели	RAL 1017	
3	Стены наружные	Линеарные панели	RAL 2005	
4	Фундамент	Керамогранит	RAL 8008	
5	Окна	Металлопластиковые	RAL 9010	

Изм.	Кол.уч.	Лист	N°док.	Подпись	Дата				
Директор		Сыздыкова Г.			28.08.23	Альбом-1.1		И5408-23-АР	
Нормаконт		Бекмуратов Ж.			28.08.23	Капитальный ремонт школы №13 по ул. Гоголя 7,9 в г. Жезказган области Улытау.			
ГАП		Сыздыков Б.			28.08.23		Стадия	Лист	Листов
Проверил.		Сыздыков Б.			28.08.23		РП	28	44
Архитектор		Раимов С.			28.08.23	Фасад в осях Ф-А. Блок 3	ТОО "BS ARCHI GROUP" Лицензия № 21030308		

Фасад в осях 6-1. Блок 3

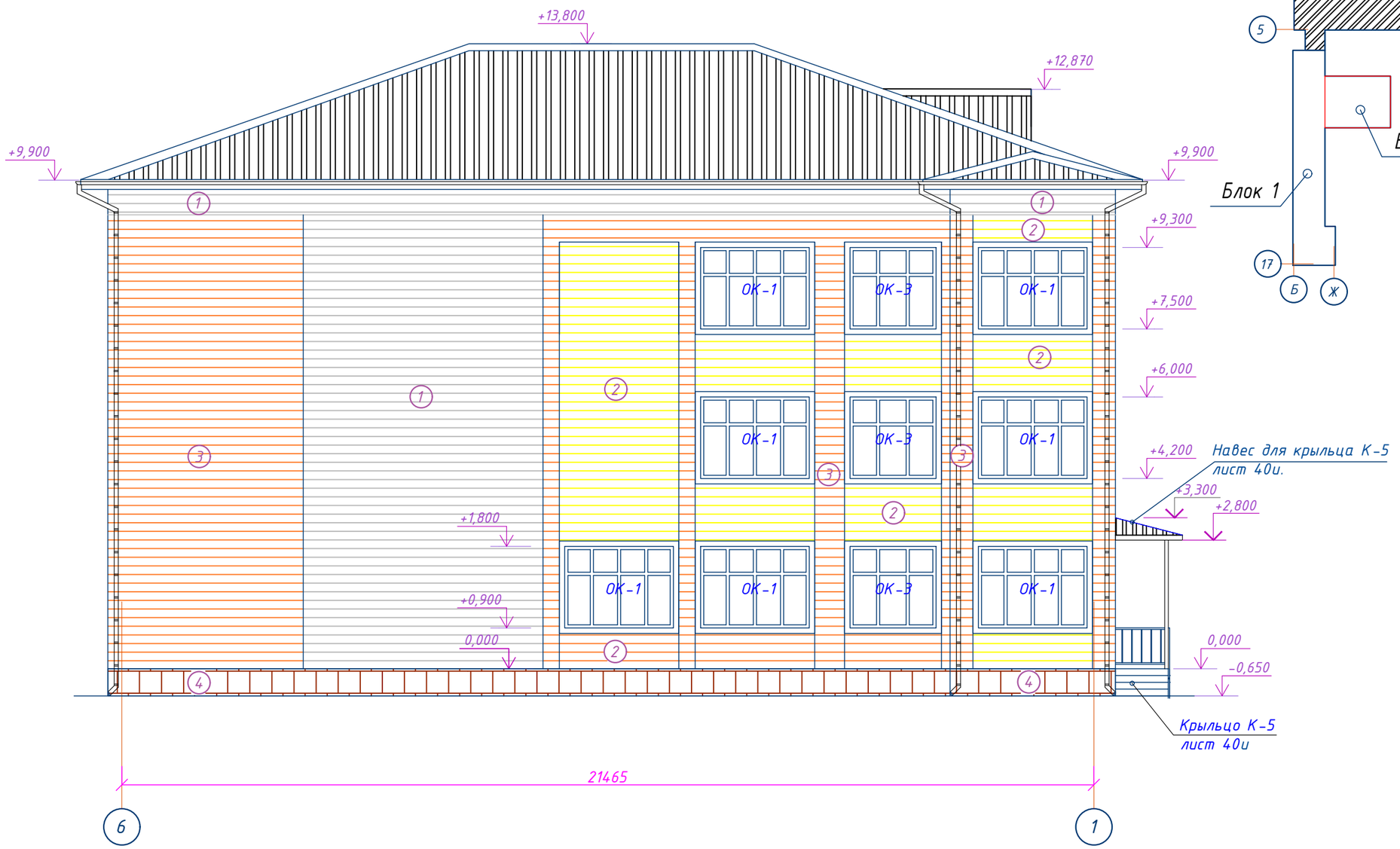

Схема блокировки здания

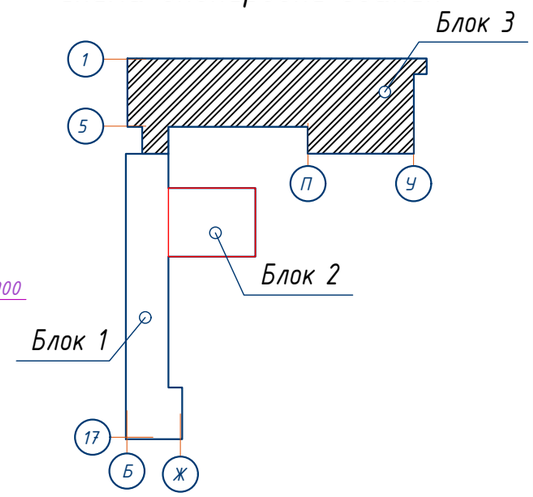

Ведомость отделки фасада

Поз. отделки	Наименование элемента фасада	Наименование материала отделки	Наименование и номер эталона цвета или образец колера	Примечание
1	Стены наружные	Линеарные панели	RAL 9001	
2	Стены наружные	Линеарные панели	RAL 1017	
3	Стены наружные	Линеарные панели	RAL 2005	
4	Фундамент	Керамогранит	RAL 8008	
5	Окна	Металлопластиковые	RAL 9010	

Изм	Кол	Лист	№док	Подпись	Дата
Директор		Сыздыкова Г.			28.08.23
Нормаконт		Бекмуратов Ж.			28.08.23
ГАП		Сыздыков Б.			28.08.23
Проверил.		Сыздыков Б.			28.08.23
Архитектор		Раимов С.			28.08.23

Альбом-1.1 И5408-23-АР

Капитальный ремонт школы №13 по ул. Гоголя 7,9 в г. Жезказган области Улытау.

Стадия	Лист	Листов
РП	29	44

Фасад в осях 6-1. Блок 3

ТОО "BS ARCHI GROUP"
Лицензия № 21030308

Фасад в осях 1-6. Блок 3

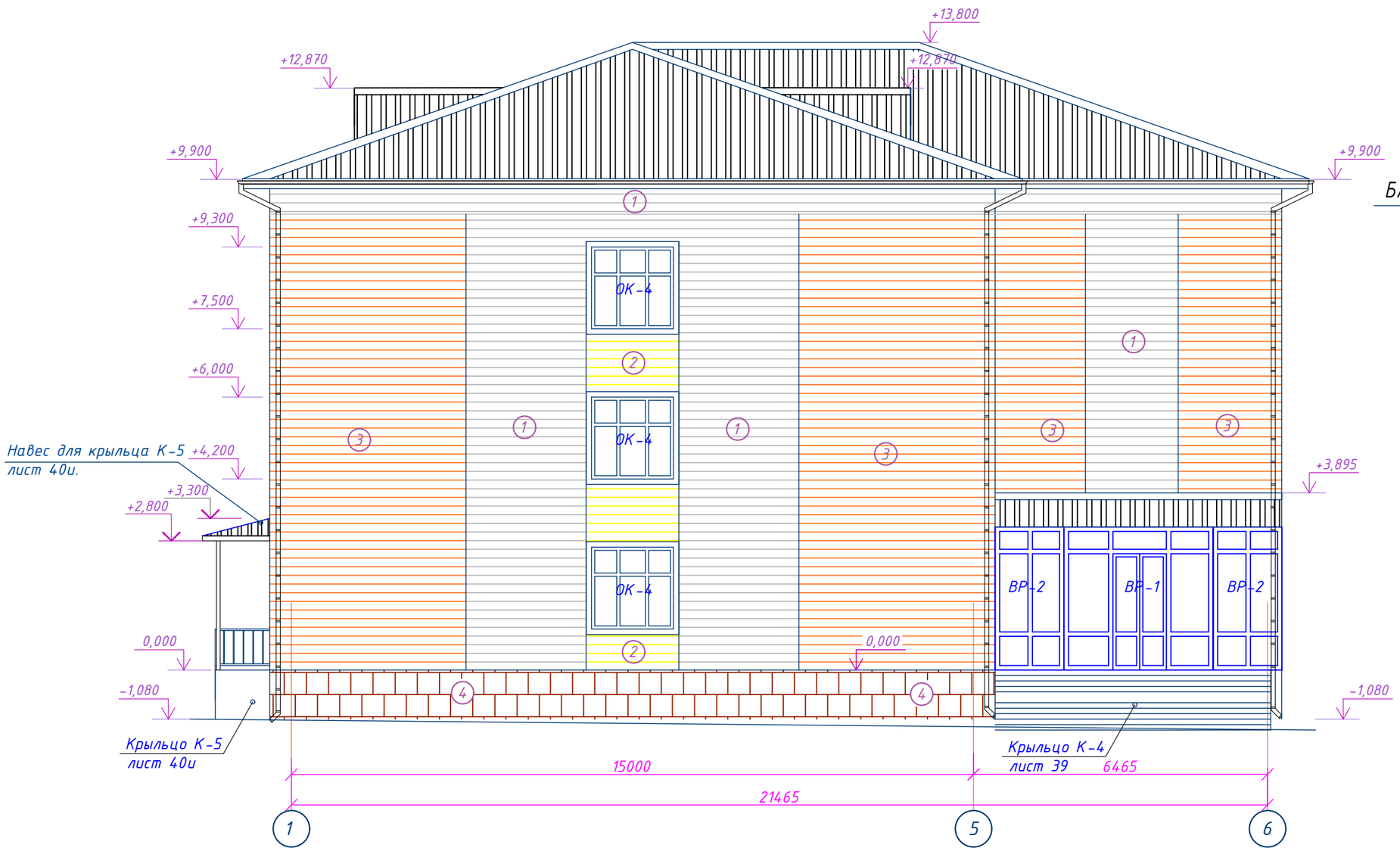

Схема блокировки здания

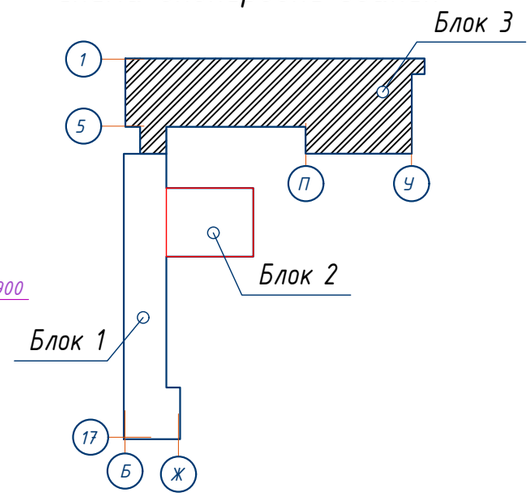

Ведомость отделки фасада

Поз. отделки	Наименование элемента фасада	Наименование материала отделки	Наименование и номер эталона цвета или образец колера	Примечание
1	Стены наружные	Линеарные панели	RAL 9001	
2	Стены наружные	Линеарные панели	RAL 1017	
3	Стены наружные	Линеарные панели	RAL 2005	
4	Фундамент	Керамогранит	RAL 8008	
5	Окна	Металлопластиковые	RAL 9010	

Изм	Кол	Лист	№док	Подпись	Дата
Директор		Сыздыкова Г.			28.08.23
Нормаконт		Бекмуратов Ж.			28.08.23
ГАП		Сыздыков Б.			28.08.23
Проверил.		Сыздыков Б.			28.08.23
Архитектор		Раимов С.			28.08.23

Альбом-1.1 И5408-23-АР

Капитальный ремонт школы №13 по ул. Гоголя 7,9 в г. Жезказган области Улытау.

Стадия	Лист	Листов
РП	30	44

Фасад в осях 1-6. Блок 3

ТОО "BS ARCHI GROUP"
Лицензия № 21030308

План кровли блок1 и блок2

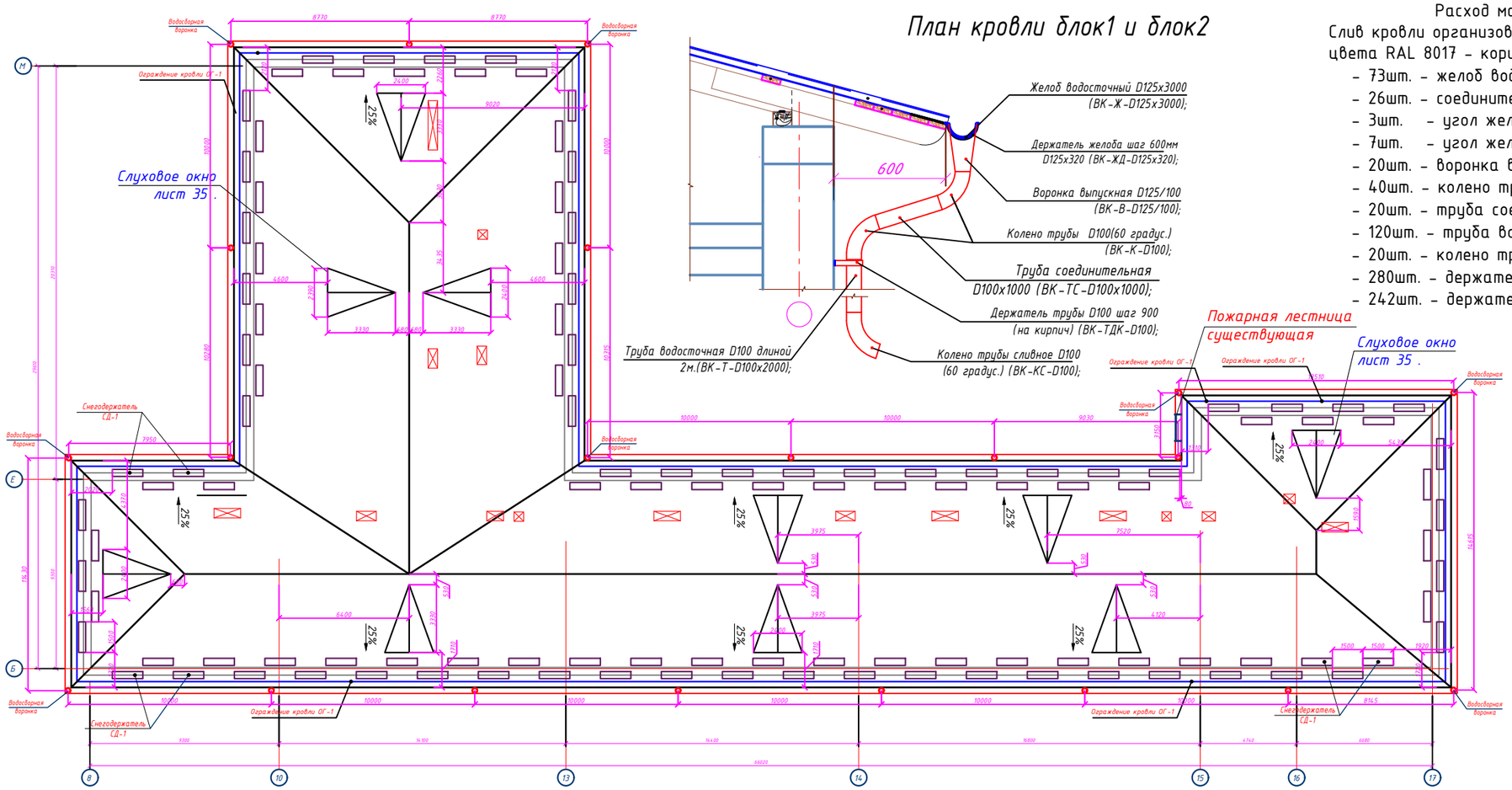

Расход материалов на водосток

Слив кровли организованный водосточной системой МП "Престиж" цвета RAL 8017 - коричневый. Система состоит:

- 73шт. - желоб водосточный D125x3000 (ВК-Ж-D125x3000);
- 26шт. - соединитель желоба D125 (ВК-ЖС-D125);
- 3шт. - угол желоба внутренний D125 (ВК-ЖУН-D125);
- 7шт. - угол желоба наружный D125 (ВК-ЖУН-D125);
- 20шт. - воронка выпускная D125/100 (ВК-В-D125/100);
- 40шт. - колено трубы D100(60 градус.) (ВК-К-D100);
- 20шт. - труба соединительная D100x1000 (ВК-ТС-D100x1000);
- 120шт. - труба водосточная D100 длиной 2м.(ВК-Т-D100x2000);
- 20шт. - колено трубы сливное D100(60 градус.) (ВК-К-D100);
- 280шт. - держатель трубы D100 (на кирпич) (ВК-ТДК-D100); 900мм
- 242шт. - держатель желоба D125x320 (ВК-ЖД-D125x320); шаг600мм

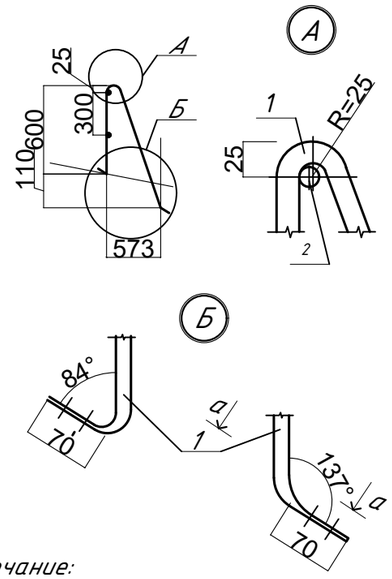

Ограждение кровли ОГ-1

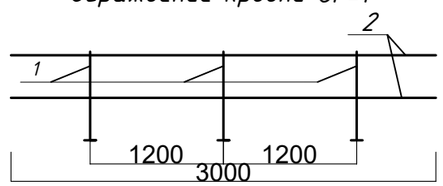

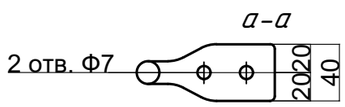

Спецификация расхода материалов на ОГ-1

Поз.	Обозначение	Наименование	Кол.	Масса.кг	Приме-чание.
ОГ-1		Ограждение кровли	63		шт
1	СТ РК 2591-2014	Арматура Ф16 А1 L=1660	3	2,62	7,86
2	СТ РК 2591-2014	Арматура Ф14 А1 L=3000	2	3,63	7,26
3	ГОСТ 7798	Болт М10 L=140	12		шт.

Примечание:

1. СД-1 Расход на снегозадержатель из оцинкованной кровельной стали шириной 0,40мм 1500мм 0,6м². количество 116шт.
2. Сварка ручная электродуговая Э-46А по ГОСТ 3262-80,14093-85. Высота катета, не оговоренных сварных швов равна минимальной толщине свариваемых элементов.
3. Все металлические конструкции окрасить перхловиниловой эмалью ХВ-113 ГОСТ 18374 по грунтовке ГФ-0163 ГОСТ 23343.
4. Ограждение кровли ОГ-1 крепить к брусу панелям по длине здания болтами М10х140 по ГОСТ 7798-70. Расход болтов на одну секцию - 12 шт. общий-756шт

Изм	Кол	Лист	№док	Подпись	Дата
Директор		Сыздыкова Г.			28.08.23
Нормаконт		Бекмуратов Ж.			28.08.23
ГАП		Сыздыков Б.			28.08.23
Проверил.		Сыздыков Б.			28.08.23
Архитектор		Раимов С.			28.08.23

Альбом-1.1 И5408-23-АР

Капитальный ремонт школы №13 по ул. Гоголя 7,9 в г. Жезказган области Улытау.

Стадия	Лист	Листов
РП	31	44

План кровли блок1 и блок2

ТОО "BS ARCHI GROUP" Лицензия № 21030308

План чердака (блок 1,блок 2)

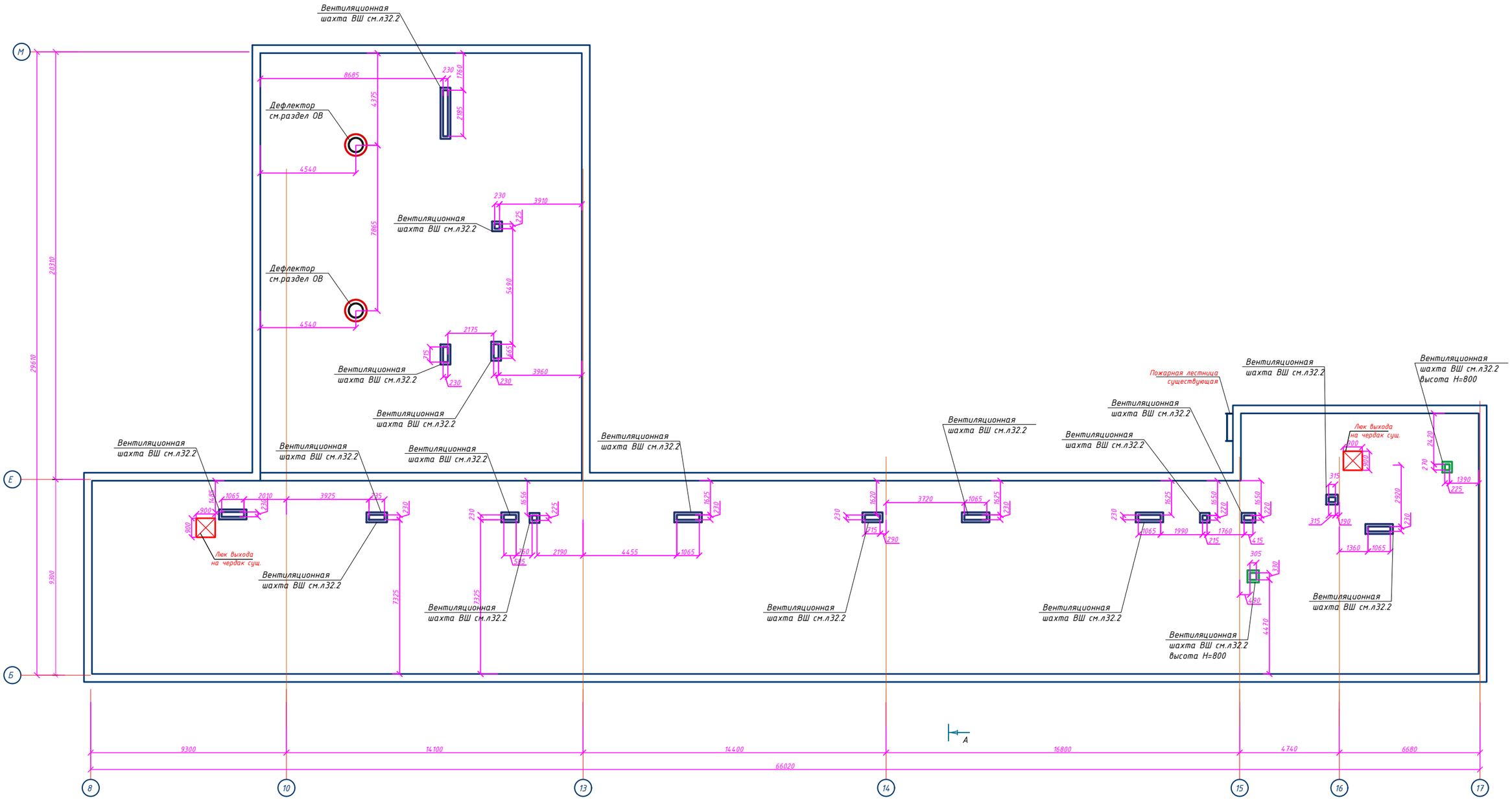

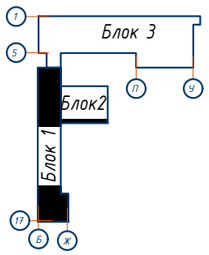

Изм.	Кол.уч.	Лист	N°док.	Подпись	Дата	Альбом-1.1		И5408-23-АР	
						Капитальный ремонт школы №13 по ул. Гоголя 7,9 в г. Жезказган области Улытау.			
Директор		Сыздыкова Г.			28.08.23		Стадия	Лист	Листов
Нормаконт		Бекмуратов К.			28.08.23		РП	31.1	44
ГАП		Сыздыков Б.			28.08.23				
Проверил.		Сыздыков Б.			28.08.23				
Архитектор		Раимов С.			28.08.23	План чердака (блок 1,блок 2)	ТОО "BS ARCHI GROUP" Лицензия № 21030308		

План чердака (блок 3)

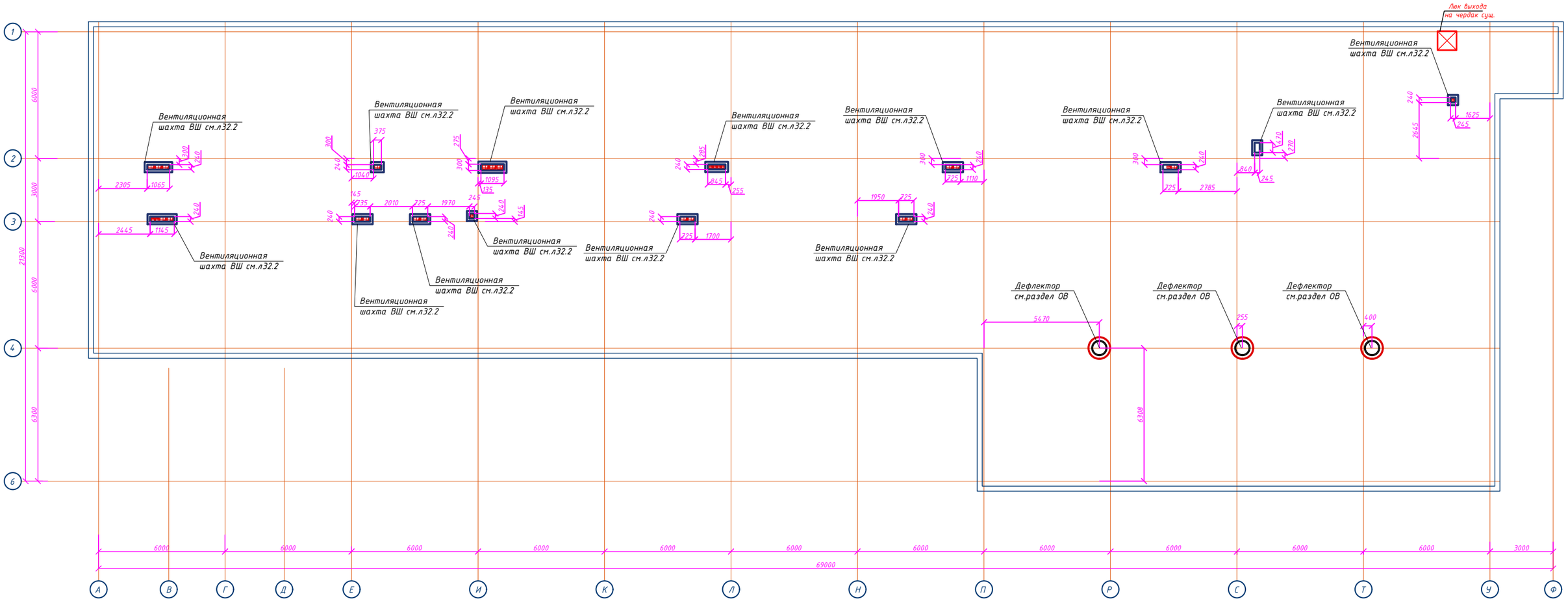

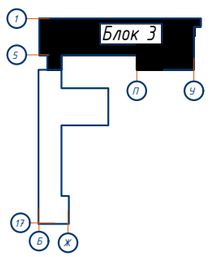

						Альбом-1.1		И5408-23-АР	
						Капитальный ремонт школы №13 по ул. Гоголя 7,9 в г. Жезказган области Улытау.			
Изм.	Кол.уч	Лист	N°док.	Подпись	Дата				
Директор		Сыздыкова Г.			28.08.23		Стадия	Лист	Листов
Нормаконт		Бекмуратов Х.			28.08.23		РП	31.2	44
ГАП		Сыздыков Б.			28.08.23				
Проверил.		Сыздыков Б.			28.08.23				
Архитектор		Раимов С.			28.08.23	План чердака (блок 3)	ТОО "BS ARCHI GROUP" Лицензия № 21030308		

Вентиляционная шахта ВШ

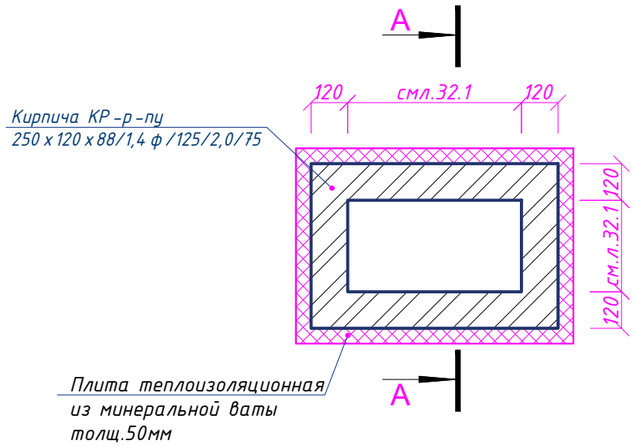

Поз.4

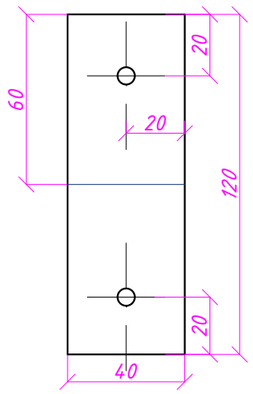

Сетка С-1

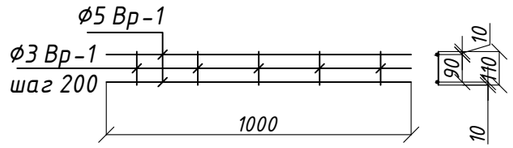

ВШ через кровлю

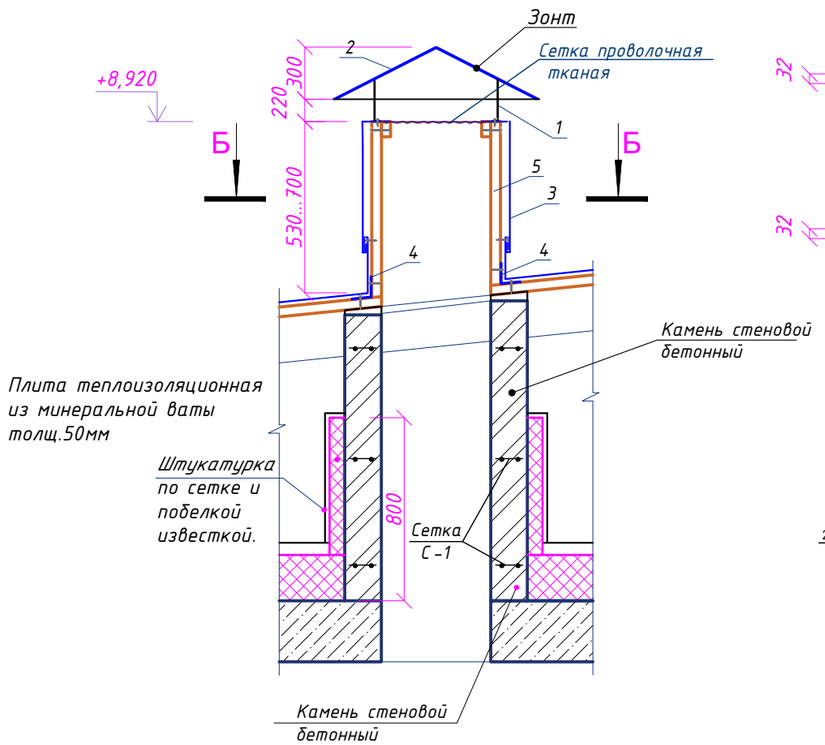

Б-Б

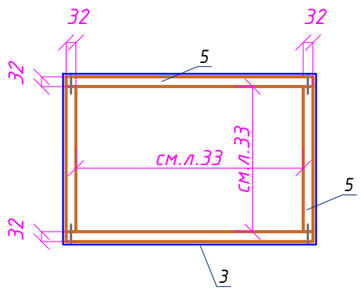

Зонт для ВШ

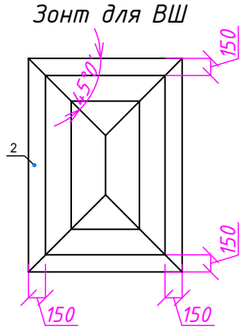

Спецификация расхода материалов

	Обозначение	Наименование	Кол.	Масса, ед.кг.	Примеч
1	ГОСТ 19903-2015	Полоса 4х25 L=300мм. шаг 300мм шт.	192	0,235	45,12кг
2		Оцинкованный кровельный сталь 0,8мм крашенный	-	-	14,59м²
3		Оцинкованный кровельный сталь 0,55мм крашенный	-	-	56,96м²
4	ГОСТ 19903-2015	Полоса 4х40 L=120мм. на шаг 400мм	168	0,151	25,36кг
5	ГОСТ 8486-86	Доска толщ.32мм	-	-	51,21м²
		Штукатурка толщ.15мм	-	-	63,12м²
		Плита теплоизоляционная из минеральной ваты толщ.50мм	-	-	60,72м²
		Арматурная сетка (стекловолокнистая)			60,72м²
		Шахта из пустотелього кирпича КР-р-пу 250х120х88/1,4ф/125/2,0/75	-	-	160,16м²
С-1	ГОСТ 23279-2012	Ф5 Вр-1 L=201600	2	0,154	62,09кг
	ГОСТ 23279-2012	Ф3 Вр-1 L=110	3024	0,05	151,20кг
	ГОСТ 3826-82 (АГСК 261-102-0243)	Сетка проволочная тканая с квадратными ячейками 5 мм х5 мм, из углеродистой стали обыкновенного качества, без покрытия, диаметром 1,6 мм	-	-	8,48м²

Примечание:

Для защиты от гниения все деревянные элементы должны быть обработаны антисептической пастой марки 100, с нанесением пасты на поверхность краскопультом. При этом расход сухой соли антисептика (фтористый натрий) должен быть не менее 100г/м² обрабатываемой поверхности.

Для защиты деревянных элементов и конструкций от поражения древоразрушающими насекомыми применяется смесь буры с борной кислотой в соотношении 1:1 при концентрации раствора 10%. С целью защиты деревянных конструкций от возгорания, они должны быть двукратно покрыты огнезащитной краской МХС из расчета расхода огнезащитного покрытия 300г/м².

Деревянные элементы кровли выполнить из древесины хвойных пород влажностью не более 20%.

Изм.	Кол.уч.	Лист	N°док.	Подпись	Дата
Директор		Сыздыкова Г.			28.08.23
Нормаконт		Бекмуратов Ж.			28.08.23
ГАП		Сыздыков Б.			28.08.23
Проверил.		Сыздыков Б.			28.08.23
Архитектор		Раимов С.			28.08.23

Альбом-1.1 И5408-23-АР

Капитальный ремонт школы №13 по ул. Гоголя 7,9 в г. Жезказган области Улытау.

Стадия	Лист	Листов
РП	31.3	44

Вентиляционная шахта ВШ

ТОО "BS ARCHI GROUP"
Лицензия № 21030308

План несущих конструкций кровли блок1 и блок2

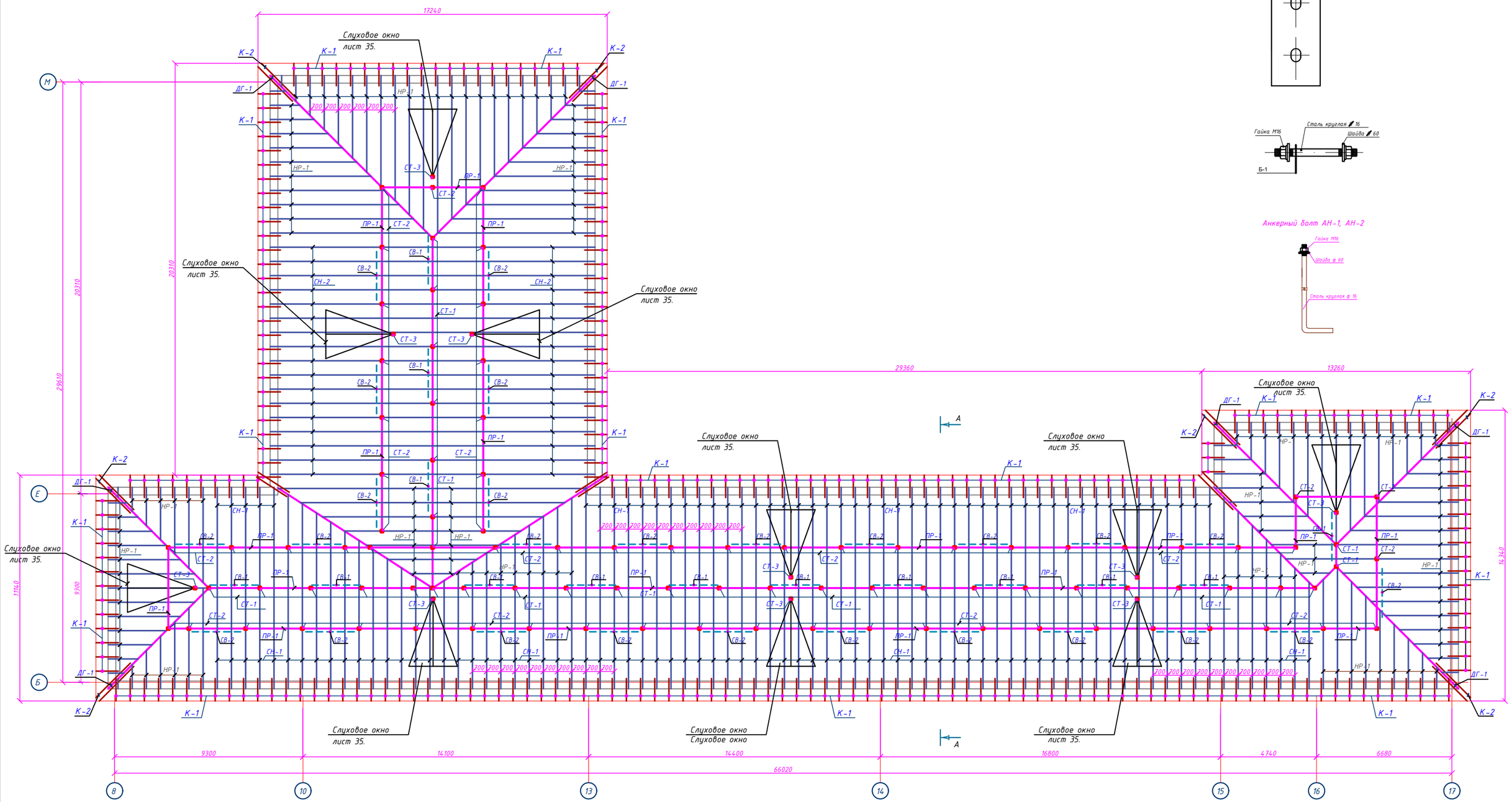

МС-1 Металлический соединительный элемент из полосы 100х3

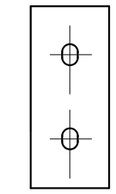

Анкерный болт АН-1, АН-2

Примечание:

Строительные конструкции здания обеспечивают предел огнестойкости для здания.

«В целях повышения пределов огнестойкости деревянных строительных конструкций чердачной крыши подвергать огнезащитной обработке не ниже I степени. Проведение работ по нанесению огнезащитных составов (пропиток) осуществить в соответствии с требованиями технической документации на средство огнезащиты.По завершение нанесения огнезащитного состава, состояние огнезащитной обработки испытать в соответствии с СТ РК 615-1-2011.Применяемый огнезащитный состав должен иметь сертификат соответствия Технического регламента ЕАЭС 043/2017 «О требованиях к средствам обеспечения пожарной безопасности и пожаротушения» (пункт 12 ТР ЕАЭС 043/2017).»

Для защиты от гниения все деревянные элементы должны быть обработаны антисептической пастой марки 100, с нанесением пасты на поверхность краскопультом. При этом расход сухой соли антисептика (фтористый натрий) должен быть не менее 100г/м² обрабатываемой поверхности.

Для защиты деревянных элементов и конструкций от поражения древоразрушающими насекомыми применяется смесь буры с борной кислотой в соотношении 1:1 при концентрации раствора 10%. С целью защиты деревянных конструкций от возгорания, они должны быть двукратно покрыты огнезащитной краской МХС из расчета расхода огнезащитного покрытия 300г/м².

Деревянные элементы кровли выполнить из древесины хвойных пород влажностью не более 20%.

Изм.	Кол.уч.	Лист	N°док.	Подпись	Дата	Альбом-1.1 ИЛ408-23-АР
Директор		Сыздыкова Г.			28.08.23	Капитальный ремонт школы №13 по ул. Гоголя 7,9 в г. Жезказган области Улытау.
Нормоконт		Бекмуратов К.			28.08.23	
ГАП		Сыздыков Б.			28.08.23	Стадия: РП · Лист: 32 · Листов: 44
Проверил.		Сыздыков Б.			28.08.23	План несущих конструкций кровли блок1 и блок2
Архитектор		Раимов С.			28.08.23	ТОО "BS ARCHI GROUP" Лицензия № 21030308

Разрез А-А

Профнастил Н44-845-0,44 ГОСТ 24045-0,44		-44мм
Обрешетка 100х30, шаг 350 ГОСТ 24454-80		-50мм
Стропила 50х150 с шагом 700мм ГОСТ 8486-86*Е		-150мм
Армированная цементно-песчанная стяжка		-30мм
Плита ППЖ200 (200кг. на 1м3)		-200мм
Паронепроницаемая пленка "Ютафол Н-110"		
Ж/б плита (существ)		-220мм

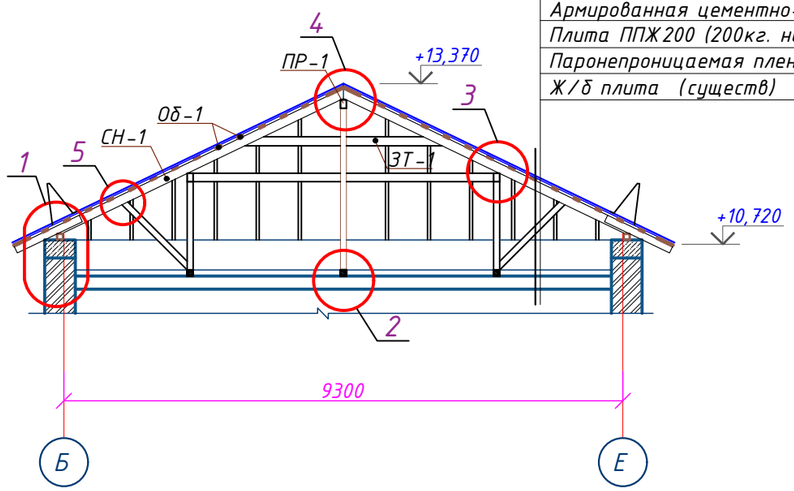

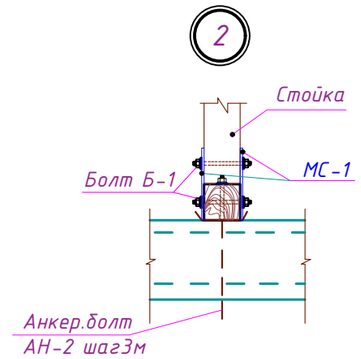

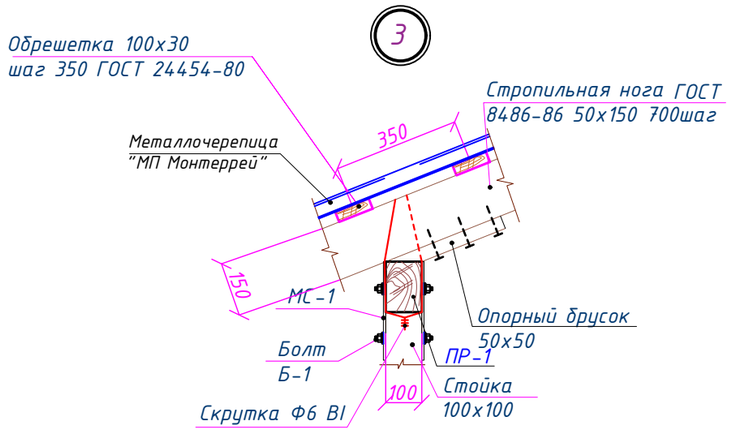

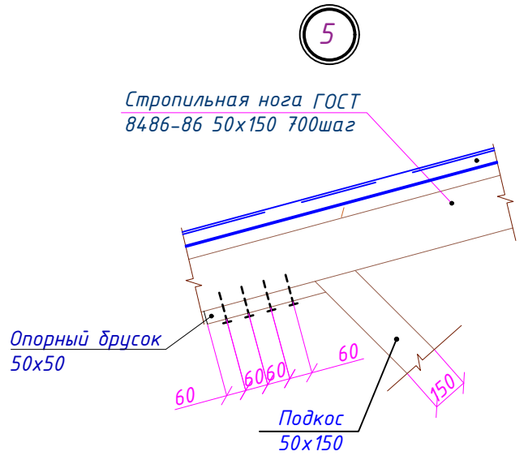

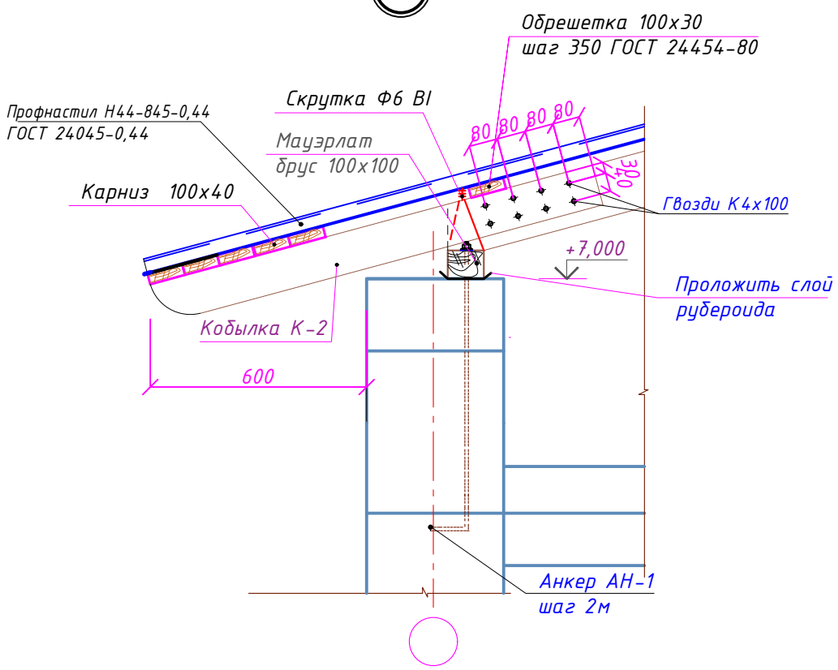

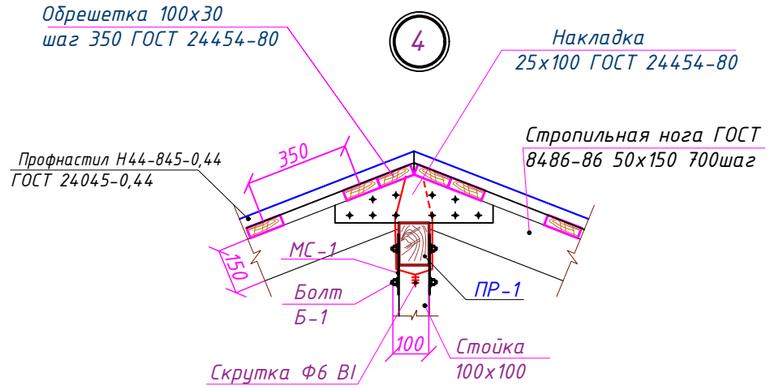

Изм.	Кол.уч.	Лист	N°док.	Подпись	Дата
Директор		Сыздыкова Г.			28.08.23
Нормаконт		Бекмуратов Ж.			28.08.23
ГАП		Сыздыков Б.			28.08.23
Проверил.		Сыздыков Б.			28.08.23
Архитектор		Раимов С.			28.08.23

Альбом-1.1 И5408-23-АР

Капитальный ремонт школы №13 по ул. Гоголя 7,9 в г. Жезказган области Улытау.

Стадия	Лист	Листов
РП	33	44

Разрез А-А

ТОО "BS ARCHI GROUP"
Лицензия № 21030308

Спецификация расхода материалов к плану несущих конструкций кровли

Поз.	Обозначение	Наименование	Кол.	Масса, ед.кг.	Приме-чание
СТ-1	ГОСТ 24454-80	стойка 100х100 L=2930	33	0,029	0,97м³
СТ-2	ГОСТ 24454-80	стойка 100х100 L=1800	61	0,018	1,10м³
СТ-3	ГОСТ 24454-80	стойка 100х100 L=2200	10	0,022	0,22м³
СН-1	ГОСТ 24454-80	стропильная нога 50х150 L=5400	127	0,057	7,24м³
СН-2	ГОСТ 24454-80	стропильная нога 50х150 L=8850	34	0,066	2,244м³
НР-1	ГОСТ 24454-80	нарожник 50х150 L=612,42	-	-	4,59м³
Л	ГОСТ 24454-80	лежень 100х100 L=245,07	-	-	2,45м³
ПР-1	ГОСТ 24454-80	прогон 100х140 L=245,07	-	-	3,44м³
ЗТ-1	ГОСТ 24454-80	затяжка 25х100 L=3400	271	0,0085	2,30м³
К-1	ГОСТ 24454-80	кобылка 50х120 L=1200	271	0,0072	1,95м³
К-2	ГОСТ 24454-80	кобылка угл. 50х120 L=1500	20	0,009	0,18м³
ПД-1	ГОСТ 24454-80	Подкос 100х100 L=1750	161	0,017	2,74м³
СВ-1	ГОСТ 24454-80	связь вертикальная 50х100 L=3900	28	0,019	0,53м³
СВ-2	ГОСТ 24454-80	связь вертикальная 50х100 L=3200	52	0,016	0,83м³
М-1	ГОСТ 24454-80	мауэрлат брус 100х100 L=200,22	-	-	2,0м³
НК-1	ГОСТ 24454-80	накладка 25х100 L=1000 для соедин. стропил	90	0,0025	0,23м³
НК-2	ГОСТ 24454-80	накладка 25х100 L=800	271	0,002	0,54м³
ДГ-1	ГОСТ 24454-80	диагональная нога 50х150 L=100,77	-	-	0,76м³
	ГОСТ 24045-0,44	Профнастил Н44-845-0,44	-	-	1255,58м²
	ГОСТ 14918-80	Оцинкованный кровельный сталь 0,55мм шириной 600мм крашенный	-	-	98,60м²
	ГОСТ 24454-80	карниз 100х40 L=1218120.00	-	-	4,80м³
Об-1	ГОСТ 24454-80	обрешётка 100х30 L=3969580.00	-	-	11,91м³

Спецификация расхода материалов к плану несущих конструкций кровли

Поз.	Обозначение	Наименование	Кол.	Масса, ед.кг.	Приме-чание
МС-1	ГОСТ 19903-2015	Пластина 3х100х200	416	0,42кг	174,72кг
Б-1	ГОСТ 2590-2006	Сталь круглая Ф16 L=150мм 1шт. Гайка М16 2шт. Шайба d- 60 толщиной 3мм 2.шт	416	0,236 кг 0,058 кг 0,066 кг	98,18 кг 24,13кг 27,46 кг
АН-1	ГОСТ 2590-2006	Сталь круглая Ф16 L=1000мм 1шт. Гайка М16 1.шт. Шайба d- 60 толщиной 3мм 1.шт	100	1,578 кг 0,058 кг 0,066 кг	157,8кг 5,8кг 6,6кг
АН-2	ГОСТ 2590-2006	Сталь круглая Ф16 L=220мм 1шт. Гайка М16 1.шт. Шайба d- 60 толщиной 3мм 1.шт	28	0,347 кг 0,058 кг 0,066 кг	9,72кг 1,62кг 1,85 кг
		Паронепроницаемая пленка "Ютафол Н-110"	-	-	951,45м²
		Утеплитель Плита ППЖ 200 толщ.200	-	-	951,45м²
		Цементно-песчаная стяжка армированная сеткой 5 Вр-1-100/5 Вр-1-100 М-100; 30 мм	-	-	951,45м²

Примечание:

Строительные конструкции здания обеспечивают предел огнестойкости для здания.

«В целях повышения пределов огнестойкости деревянных строительных конструкций чердачной крыши подвергать огнезащитной обработке не ниже I степени. Проведение работ по нанесению огнезащитных составов (пропиток) осуществить в соответствии с требованиями технической документации на средство огнезащиты.По завершению нанесения огнезащитного состава, состояние огнезащитной обработки испытать в соответствии с СТ РК 615-1-2011.Применяемый огнезащитный состав должен иметь сертификат соответствия Технического регламента ЕАЭС 043/2017 «О требованиях к средствам обеспечения пожарной безопасности и пожаротушения» (пункт 12 ТР ЕАЭС 043/2017).»

Для защиты от гниения все деревянные элементы должны быть обработаны антисептической пастой марки 100, с нанесением пасты на поверхность краскопультом. При этом расход сухой соли антисептика (фтористый натрий) должен быть не менее 100г/м² обрабатываемой поверхности.

Для защиты деревянных элементов и конструкций от поражения древоразрушающими насекомыми применяется смесь буры с борной кислотой в соотношении 1:1 при концентрации раствора 10%. С целью защиты деревянных конструкций от возгорания, они должны быть двукратно покрыты огнезащитной краской МХС из расчета расхода огнезащитного покрытия 300г/м².

Деревянные элементы кровли выполнить из древесины хвойных пород влажностью не более 20%.

Изм.	Кол.уч.	Лист	N°док.	Подпись	Дата
Директор		Сыздыкова Г.			28.08.23
Нормаконт		Бекмуратов Ж.			28.08.23
ГАП		Сыздыков Б.			28.08.23
Проверил.		Сыздыков Б.			28.08.23
Архитектор		Раимов С.			28.08.23

Альбом-1.1 И5408-23-АР

Капитальный ремонт школы №13 по ул. Гоголя 7,9 в г. Жезказган области Улытау.

Стадия	Лист	Листов
РП	34	44

Спецификация расхода материалов к плану несущих конструкций кровли.

ТОО "BS ARCHI GROUP"
Лицензия № 21030308

Слуховое окно

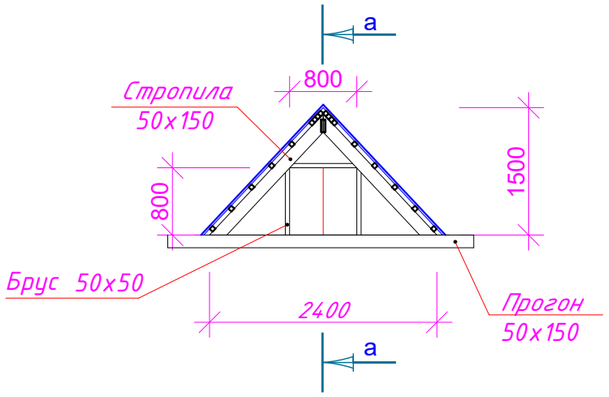

Решетка

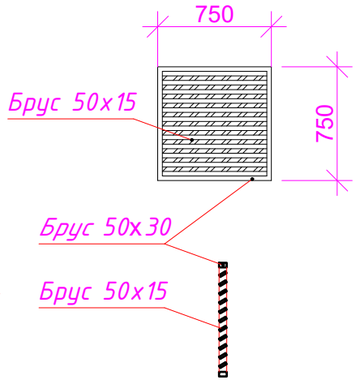

а-а

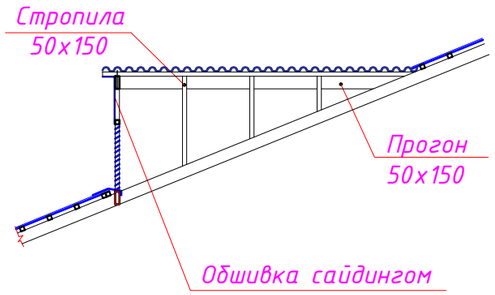

Стремянка С-1

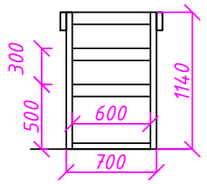

Спецификация расхода материалов к стремянку С-1 (10шт.)

Поз.	Обозначение	Наименование	Кол.	Масса, ед.кг.	Приме-чание
	ГОСТ 24454-80	Брус 100х50 L=1140	2	0,0057	0,0114м³
	ГОСТ 24454-80	Брус 100х50 L=600	4	0,003	0,012м³

Спецификация расхода материалов к слуховому окну (10шт.)

Поз.	Обозначение	Наименование	Кол.	Масса, ед.кг.	Приме-чание
	ГОСТ 24454-80	стропильная нога 50х150 L=9600	-	-	0,0075м³
	ГОСТ 24454-80	прогон 100х140 L=6700	-	-	0,050м³
	ГОСТ 24454-80	Обрешетка 50х50 L=27000	-	-	0,067м³
	ГОСТ 24454-80	Брус 50х50 L=6400	-	-	0,016м³
	ГОСТ 24454-80	Брус 50х30 L=3000	-	-	0,0015м³
	ГОСТ 24454-80	Брус 50х15 L=690	11	0,00051	0,00561м³
		Обшивка металл. сайдингом	-	-	3,4м²

Изм.	Кол.уч.	Лист	N°док.	Подпись	Дата
Директор		Сыздыкова Г.			28.08.23
Нормаконт		Бекмуратов Ж.			28.08.23
ГАП		Сыздыков Б.			28.08.23
Проверил.		Сыздыков Б.			28.08.23
Архитектор		Раимов С.			28.08.23

Альбом-1.1 И5408-23-АР

Капитальный ремонт школы №13 по ул. Гоголя 7,9 в г. Жезказган области Улытау.

Стадия	Лист	Листов
РП	35	44

Слуховое окно

ТОО "BS ARCHI GROUP"
Лицензия № 21030308

Спецификация расхода материалов на крыльцо К-1

Поз.	Обозначение	Наименование	Ед. изм.	Кол.	Масса, ед.кг.	Примеч
		Крыльцо К-1	шт.	1		
1.		Бетон Кл В-7,5	-	-	-	16,60м³
2.	ГОСТ 34028-2016	Пруток 1ф-НМ-10-ОМ1-А600СЕУК сетка 100х100	м²	103	2,90	298,70кг
3.	Подпорная стена ГОСТ 34028-2016	Пруток 1ф-НМ-10-ОМ1-А600СЕУК сетка 300х300	м²	48,45	1,32	63,95кг
		Керамогранитная плитка	м²			125,78м²
4.		Бетон Кл В-7,5	-	-	-	8,27м³
	АГСК-3 222-503-0300	Ограждения лестниц из нержавеющей стали	п.м		10,10	

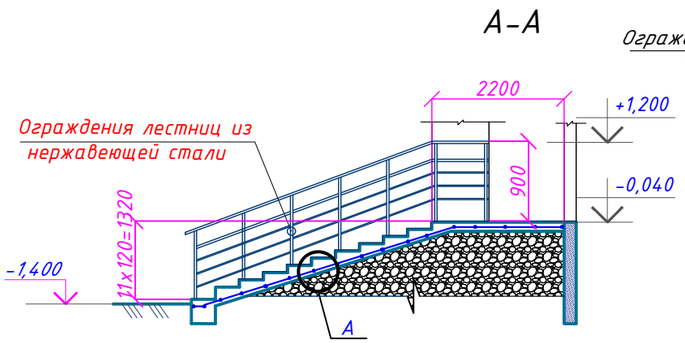

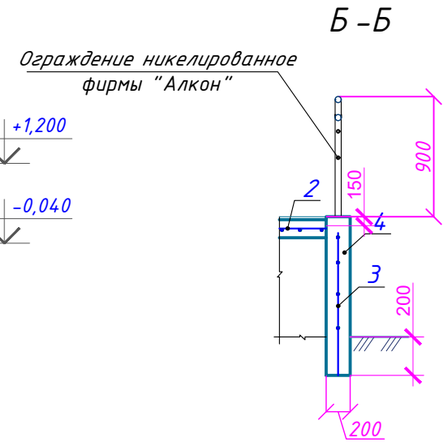

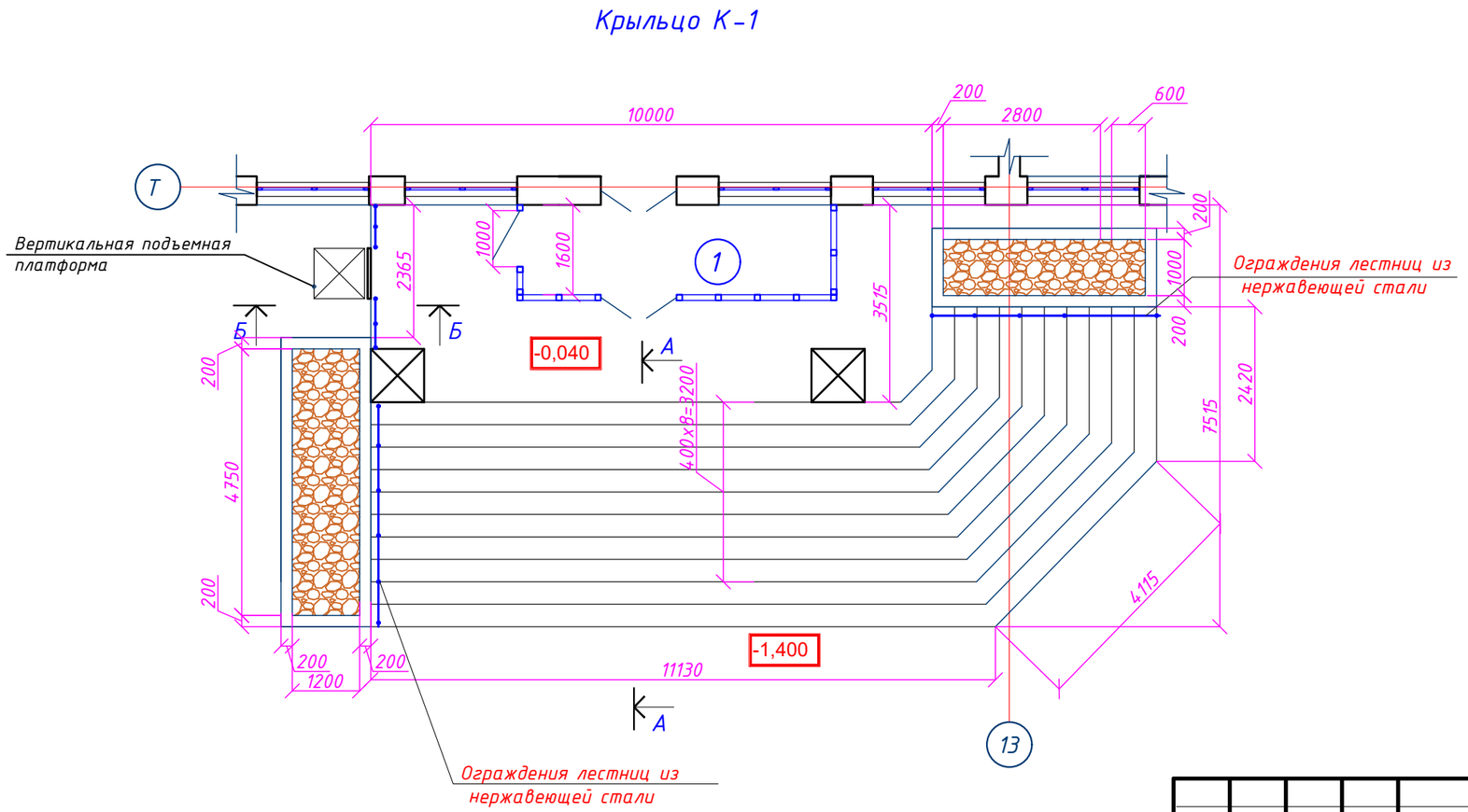

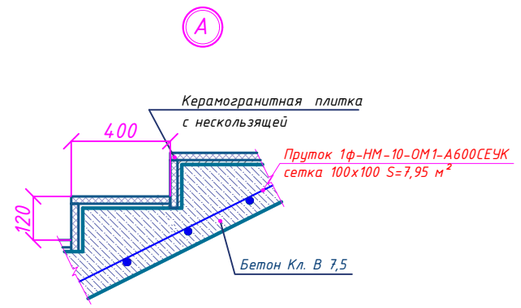

Примечание:

1. Высота порога выходной двери принята 0,014м.
2. Необходимо выполнить антикоррозийную защиту стальных конструкций лаком ПФ-170 ГОСТ 15907-70 по грунтовке ГФ-021.
3. Сварку стальных элементов производить электродами Э-42А с катетом шва не менее толщины свариваемых изделий.
4. При монтаже узлов необходимо соблюдать пересечение осей всех сходящихся в узле стержней в центре узла.

Изм.	Кол.уч.	Лист	N°док.	Подпись	Дата
Директор		Сыздыкова Г.			28.08.23
Нормаконт		Бекмуратов Ж.			28.08.23
ГАП		Сыздыков Б.			28.08.23
Проверил.		Сыздыков Б.			28.08.23
Архитектор		Раимов С.			28.08.23

Альбом-1.1 И5408-23-АР

Капитальный ремонт школы №13 по ул. Гоголя 7,9 в г. Жезказган области Улытау.

Стадия	Лист	Листов
РП	36	44

Спецификация расхода материалов крыльцо К-1

ТОО "BS ARCHI GROUP" Лицензия № 21030308

Спецификация расхода материалов на К-2

Поз.	Обозначение	Наименование	Ед. изм.	Кол.	Масса, ед.кг.	Примеч
		Крыльцо К-2	шт.	1		
1.		Бетон Кл В-7,5	–	–	–	1,57м³
2.	ГОСТ 34028-2016	Пруток 1ф-НМ-10-ОМ1-А600СЕУК сетка 100х100	м²	7,86	2,90	22,80кг
3.	Подпорная стена ГОСТ 34028-2016	Пруток 1ф-НМ-10-ОМ1-А600СЕУК сетка 300х300	м²	6,2	1,32	8,18кг
		Керамогранитная плитка	м²			11,07м²
4.		Бетон Кл В-7,5	–	–	–	1,24м³
	АГСК-3 222-503-0300	Ограждения лестниц из нержавеющей стали	п.м		6,6	

Спецификация расхода материалов на навес крыльца К-2

Поз.	Обозначение	Наименование	Ед. изм.	Кол.	Масса, ед.кг.	Примеч
	Навес для крыльца К-2, К-2.1		шт	2		
1	ГОСТ 8639-82	Труба квадратная 6х80х80 L=3400	шт	4	45,76	183,04кг
2	ГОСТ 8639-82	Труба квадратная 3х80х80 L=1400	шт	3	13,06	39,18кг
3	ГОСТ 103-2006	Сталь полосовая_4х150х150	шт	2	0,706	1,413кг
4	ГОСТ 34028-2016	Пруток 1ф-МД-12*300-ОМ1--А600СЕУК	шт	24	0,267	6,408кг
5	ГОСТ 8639-82	Труба квадратная 2,5х40х40 L=2780	шт	3	7,92	23,76кг
6	ГОСТ 8639-82	Труба квадратная 2,5х40х40 L=1495	шт	6	4,26	25,56кг
7	ГОСТ 8639-82	Труба квадратная 2,5х40х40 L=656	шт	6	1,869	11,22 кг
8	ГОСТ 8639-82	Труба квадратная 2,5х40х40 L=496	шт	3	1,413	4,239 кг
9	ГОСТ 30245-2012	Труба прямоугольная 2,0х20х40 L=1700 с шагом 350мм	шт	10	2,89	28,9 кг
10	ГОСТ 24045-2016	Профнастил НС44-845-0,7мм	м²	–	–	6,38 м²
11	ГОСТ 14918-2020	Оцинкованная кровельная сталь 0,55мм шириной 700мм крашенный	м²	–	–	1,33 м²
12	ТУ 14-4-1731-92	Дюбель гвоздь 6х60	шт	30	–	–

Крыльцо К-2

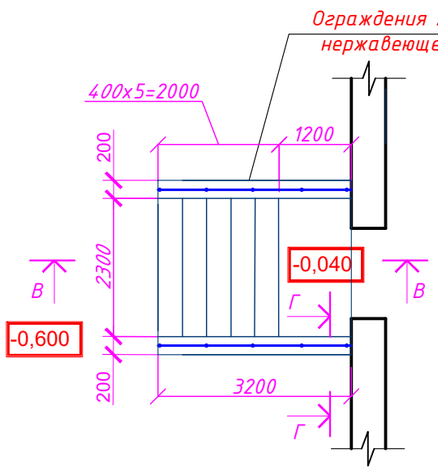

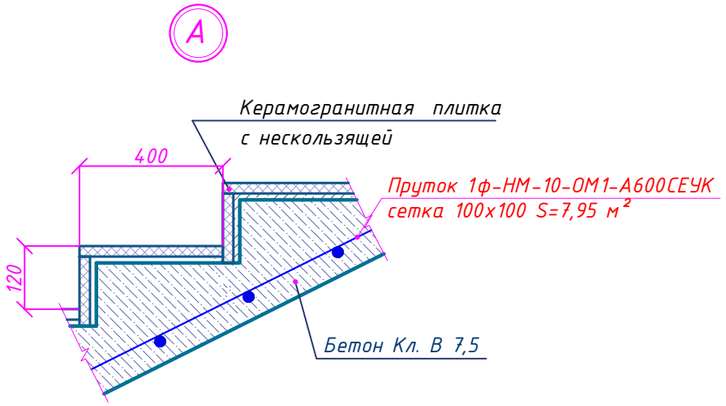

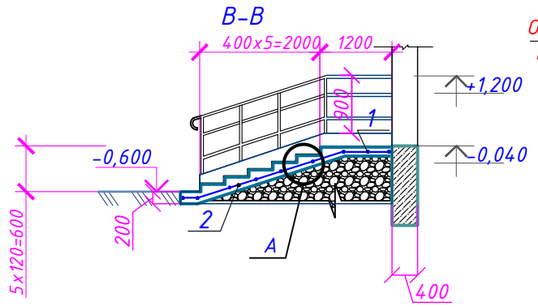

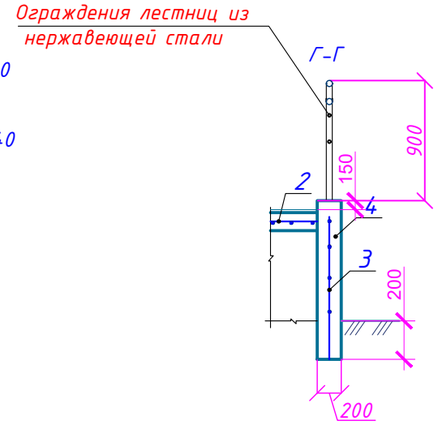

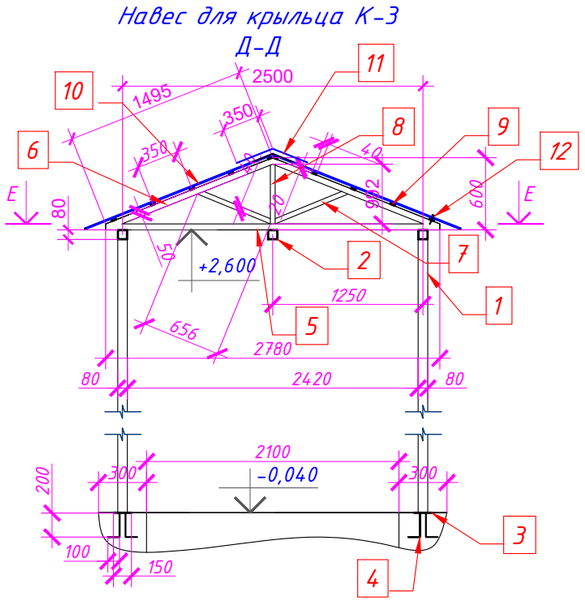

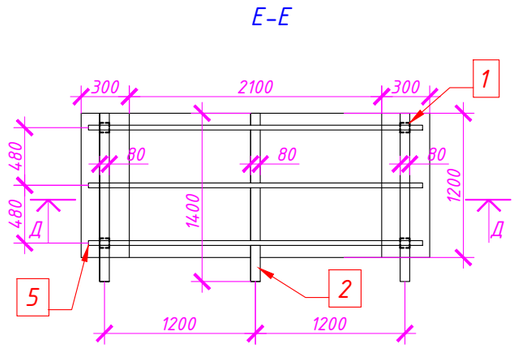

Примечание:

1. Высота порога выходной двери принята 0,014м.
2. Необходимо выполнить антикоррозийную защиту стальных конструкций лаком ПФ-170 ГОСТ 15907-70 по грунтовке ГФ-021.
3. Сварку стальных элементов производить электродами Э-42А с катетом шва не менее толщины свариваемых изделий.
4. При монтаже узлов необходимо соблюдать пересечение осей всех сходящихся в узле стержней в центре узла.

Изм.	Кол.уч.	Лист	N°док.	Подпись	Дата
Директор		Сыздыкова Г.			28.08.23
Нормаконт		Бекмуратов Ж.			28.08.23
ГАП		Сыздыков Б.			28.08.23
Проверил.		Сыздыков Б.			28.08.23
Архитектор		Раимов С.			28.08.23

Альбом-1.1 И5408-23-АР

Капитальный ремонт школы №13 по ул. Гоголя 7,9 в г. Жезказган области Улытау.

Стадия	Лист	Листов
РП	37и	44

Крыльцо К-2, Навес для крыльца К-2

ТОО "BS ARCHI GROUP" Лицензия № 21030308

Спецификация расхода материалов на крыльцо К-3

Поз.	Обозначение	Наименование	Ед. изм.	Кол.	Масса, ед.кг.	Примеч
		Крыльцо К-3	шт.	2		
1.		Бетон Кл В-7,5	-	-	-	0,51м³
2.	ГОСТ 34028-2016	Пруток 1ф-НМ-10-ОМ1-А600СЕУК сетка 100х100	м²	2,52	2,90	7,31кг
		Керамогранитная плитка	м²			3,09м²

Спецификация расхода материалов на навес для крыльца К-3

Поз.	Обозначение	Наименование	Ед. изм.	Кол.	Масса, ед.кг.	Примеч
		Навес для крыльца К-3	шт	2		
1	ГОСТ 8639-82	Труба квадратная 8х80х80 L=2870	шт	2	26,77	53,54кг
2	ГОСТ 8639-82	Труба квадратная 3х80х80 L=1400	шт	3	13,06	39,18кг
3	ГОСТ 103-2006	Сталь полосовая_4х150х150	шт	4	0,706	2,824кг
4	ГОСТ 34028-2016	Пруток 1ф-МД-12*230-ОМ1--А600СЕУК	шт	16	0,204	3,264
5	ГОСТ 8639-82	Труба квадратная 2,5х40х40 L=2280	шт	3	6,49	19,49кг
6	ГОСТ 8639-82	Труба квадратная 2,5х40х40 L=1190	шт	6	3,39	20,16кг
7	ГОСТ 8639-82	Труба квадратная 2,5х40х40 L=529	шт	6	1,51	9,06 кг
8	ГОСТ 8639-82	Труба квадратная 2,5х40х40 L=515	шт	3	1,46	4,38 кг
9	ГОСТ 8645-68	Труба прямоугольная 2,0х20х40 L=2100 с шагом 350мм	шт	10	3,57	35,7 кг
10	ГОСТ 24045-2016	Профнастил НС 45мм	м²	-	-	3,75 м²
11	ГОСТ 14918-2020	Оцинкованная кровельная сталь 0,55мм шириной 700мм крашенный	м²	-	-	1,05 м²
12	ТУ 14-4-1731-92	Дюбель гвоздь 6х60	шт	30	-	-

Крыльцо К-3

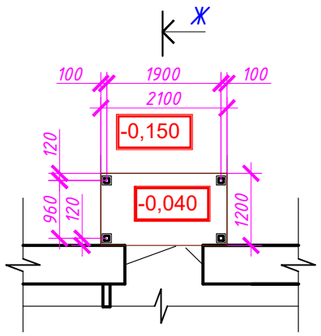

Ж-Ж

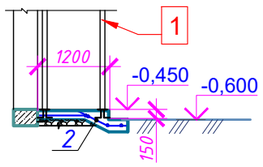

Навес для крыльца К-3
Л-Л

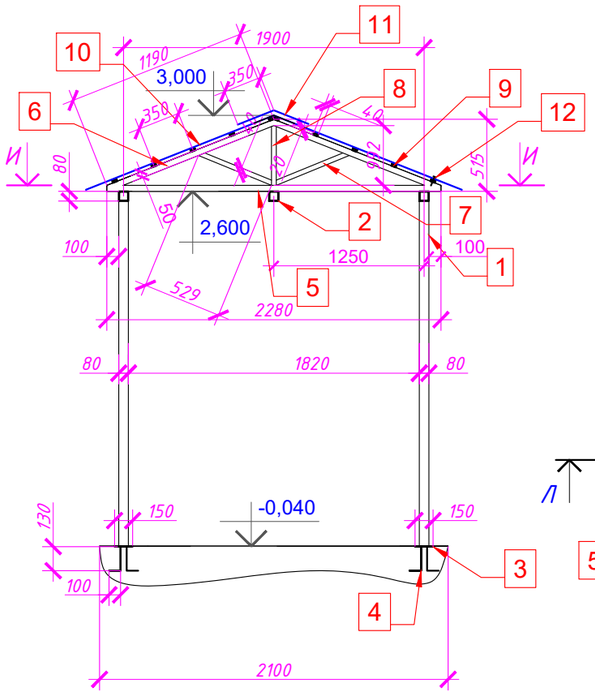

И-И

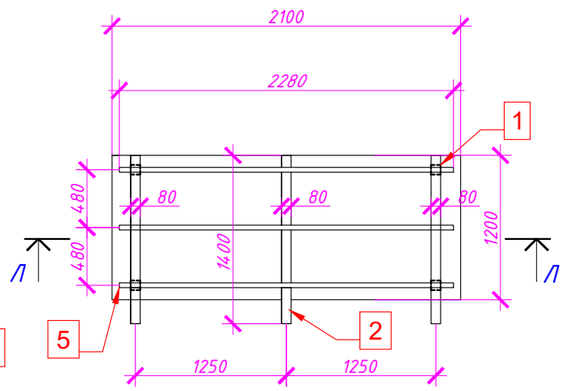

Изм.	Кол.уч.	Лист	N°док.	Подпись	Дата
Директор		Сыздыкова Г.			28.08.23
Нормаконт		Бекмуратов Ж.			28.08.23
ГАП		Сыздыков Б.			28.08.23
Проверил.		Сыздыков Б.			28.08.23
Архитектор		Раимов С.			28.08.23

Альбом-1.1 И5408-23-АР

Капитальный ремонт школы №13 по ул. Гоголя 7,9 в г. Жезказган области Улытау.

Стадия	Лист	Листов
РП	38	44

Спецификация расхода материалов на К-3. Навес для крыльца К-3

ТОО "BS ARCHI GROUP"
Лицензия № 21030308

Спецификация расхода материалов на крыльцо К-4

Поз.	Обозначение	Наименование	Ед. изм.	Кол.	Масса, ед.кг.	Примеч
		Крыльцо К-4	шт.	1		
1.		Бетон Кл В-7,5	-	-	-	11,64м³
2.	ГОСТ 34028-2016	Пруток 1ф-НМ-10-ОМ1-А600СЕУК сетка 100х100	м²	76,15	2,90	220,83кг
3.	Подпорная стена ГОСТ 34028-2016	Пруток 1ф-НМ-10-ОМ1-А600СЕУК сетка 300х300	м²	42,15	1,32	55,63кг
		Керамогранитная плитка	м²			115,45м²
4.		Бетон Кл В-7,5	-	-	-	8,45м³
	АГСК-3 222-503-0300	Ограждения лестниц из нержавеющей стали	п.м		20,15	

Крыльцо К-4

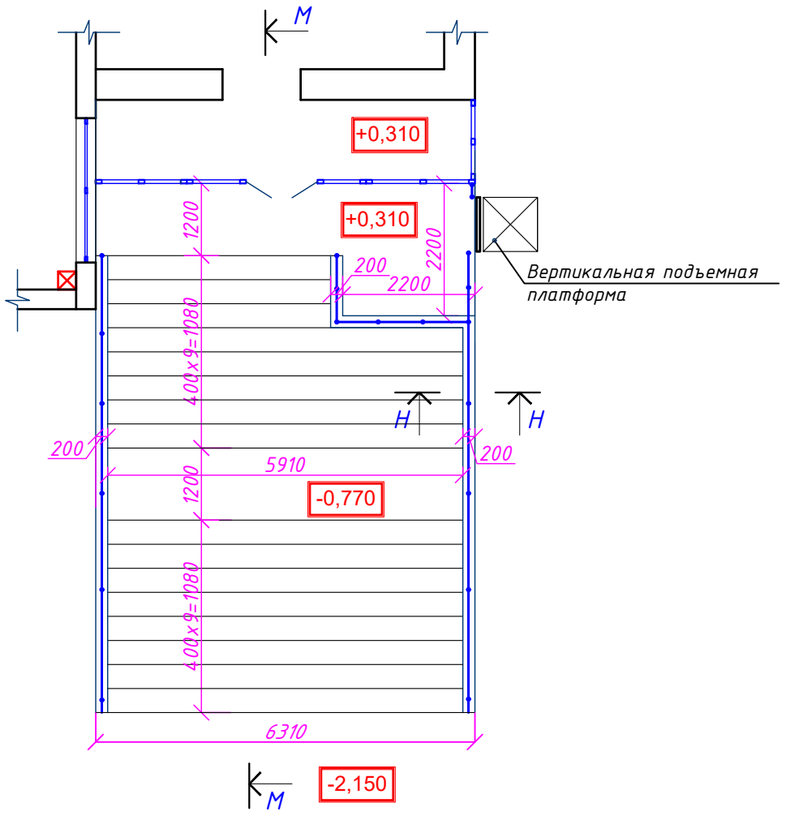

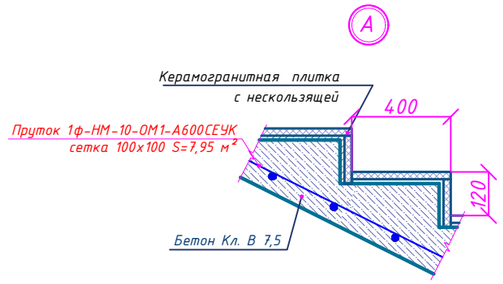

Н-Н

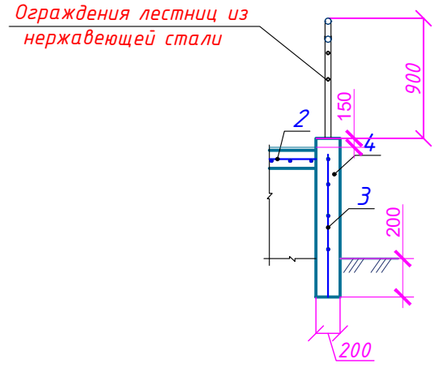

М-М

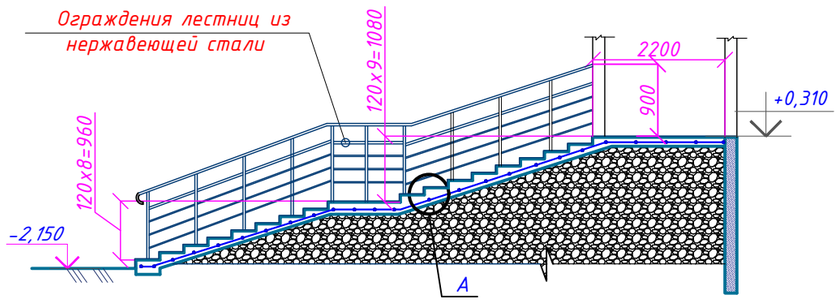

Примечание:

1. Высота порога выходной двери принята 0,014м.
2. Необходимо выполнить антикоррозийную защиту стальных конструкций лаком ПФ-170 ГОСТ 15907-70 по грунтовке ГФ-021.
3. Сварку стальных элементов производить электродами Э-42А с катетом шва не менее толщины свариваемых изделий.
4. При монтаже узлов необходимо соблюдать пересечение осей всех сходящихся в узле стержней в центре узла.

Изм.	Кол.уч	Лист	N°док.	Подпись	Дата
Директор		Сыздыкова Г.			28.08.23
Нормаконт		Бекмуратов Ж.			28.08.23
ГАП		Сыздыков Б.			28.08.23
Проверил.		Сыздыков Б.			28.08.23
Архитектор		Раимов С.			28.08.23

Альбом-1.1 И5408-23-АР

Капитальный ремонт школы №13 по ул. Гоголя 7,9 в г. Жезказган области Улытау.

Стадия	Лист	Листов
РП	39	44

Спецификация расхода материалов крыльцо К-2.

ТОО "BS ARCHI GROUP" Лицензия № 21030308

Спецификация расхода материалов на крыльцо К-5

Поз.	Обозначение	Наименование	Ед. изм.	Кол.	Масса, ед.кг.	Примеч
		Крыльцо К-5	шт.	1		
1.		Бетон Кл В-7,5	-	-	-	0,96м³
2.	ГОСТ 34028-2016	Пруток 1ф-НМ-10-ОМ1-А600СЕУК сетка 100х100	м²	4,80	2,90	13,92кг
3.	Подпорная стена ГОСТ 34028-2016	Пруток 1ф-НМ-10-ОМ1-А600СЕУК сетка 300х300	м²	4,13	1,32	5,45кг
		Керамогранитная плитка	м²			7,42м²
4.		Бетон Кл В-7,5	-	-	-	0,85м³
	АГСК-3 222-503-0300	Ограждения лестниц из нержавеющей стали	п.м		5,4	

Спецификация расхода материалов на навес для крыльца К-5

Поз.	Обозначение	Наименование	Ед. изм.	Кол.	Масса, ед.кг.	Примеч
		Навес для крыльца К-5	шт	1		
1	ГОСТ 8639-82	Труба квадратная 6х80х80 L=2870	шт	4	26,77	107,08кг
2	ГОСТ 8639-82	Труба квадратная 4х80х80 L=1400	шт	2	13,06	26,12кг
3	ГОСТ 103-2006	Сталь полосовая_4х150х150	шт	2	0,706	1,413кг
4	ГОСТ 34028-2016	Пруток 1ф-МД-12*300-ОМ1--А600СЕУК	шт	24	0,267	6,408кг
5	ГОСТ 8639-82	Труба квадратная 2,5х40х40 L=2780	шт	3	7,92	23,76кг
6	ГОСТ 8639-82	Труба квадратная 2,5х40х40 L=1495	шт	6	4,26	25,56кг
7	ГОСТ 8639-82	Труба квадратная 2,5х40х40 L=656	шт	6	1,869	11,22 кг
8	ГОСТ 8639-82	Труба квадратная 2,5х40х40 L=496	шт	3	1,413	4,239 кг
9	ГОСТ 30245-2012	Труба прямоугольная 2,0х20х40 L=1700 с шагом 350мм	шт	10	2,89	28,9 кг
10	ГОСТ 24045-2016	Профнастил НС44-845-0,7мм	м²	-	-	6,38 м²
11	ГОСТ 14918-2020	Оцинкованная кровельная сталь 0,55мм шириной 700мм крашенный	м²	-	-	1,33 м²
12	ТУ 14-4-1731-92	Дюбель гвоздь 6х60	шт	30	-	-

Крыльцо К-5

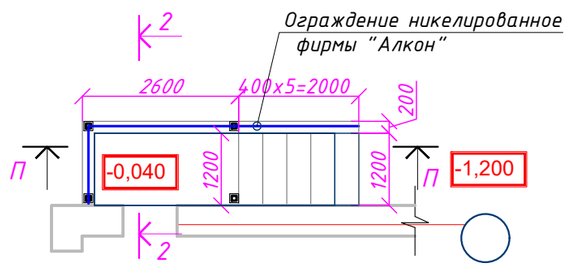

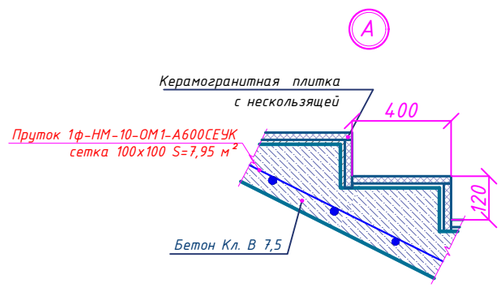

П-П

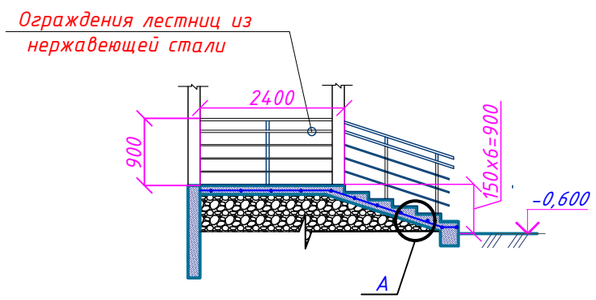

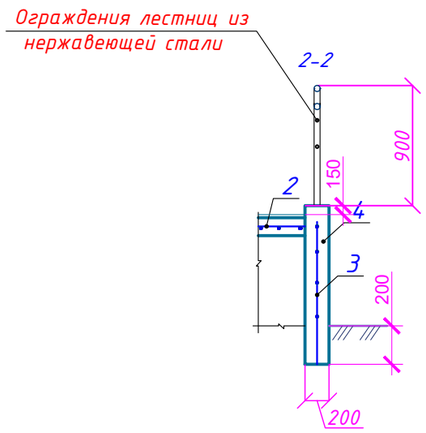

Навес для крыльца К-5

П-П

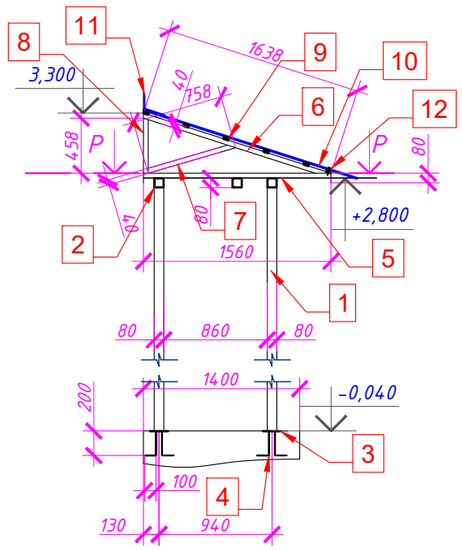

Р-Р

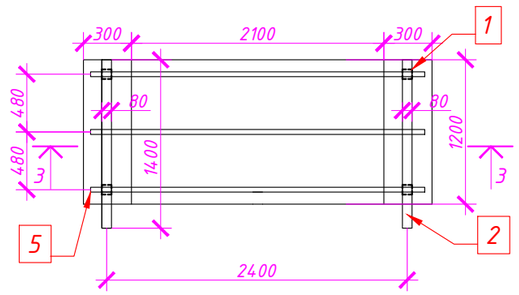

Примечание:

1. Высота порога выходной двери принята 0,014м.
2. Необходимо выполнить антикоррозийную защиту стальных конструкций лаком ПФ-170 ГОСТ 15907-70 по грунтовке ГФ-021.
3. Сварку стальных элементов производить электродами Э-42А с катетом шва не менее толщины свариваемых изделий.
4. При монтаже узлов необходимо соблюдать пересечение осей всех сходящихся в узле стержней в центре узла.

Изм.	Кол.уч	Лист	N°док.	Подпись	Дата
Директор		Сыздыкова Г.			28.08.23
Нормаконт		Бекмуратов Ж.			28.08.23
ГАП		Сыздыков Б.			28.08.23
Проверил.		Сыздыков Б.			28.08.23
Архитектор		Раимов С.			28.08.23

Альбом-1.1 И5408-23-АР

Капитальный ремонт школы №13 по ул. Гоголя 7,9 в г. Жезказган области Улытау.

Стадия	Лист	Листов
РП	40	44

Спецификация расхода материалов крыльцо К-5, навес для крыльца К-5

ТОО "BS ARCHI GROUP"
Лицензия № 21030308

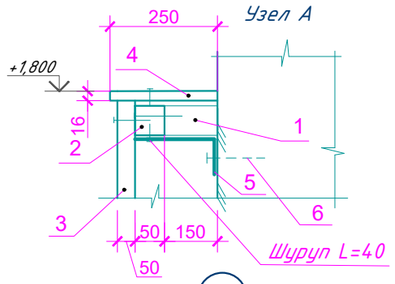

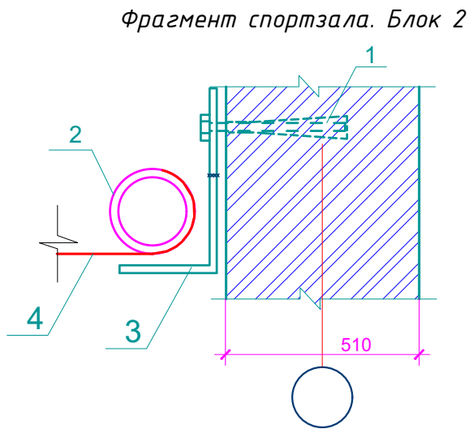

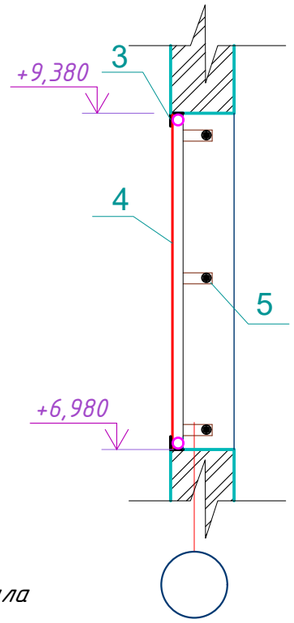

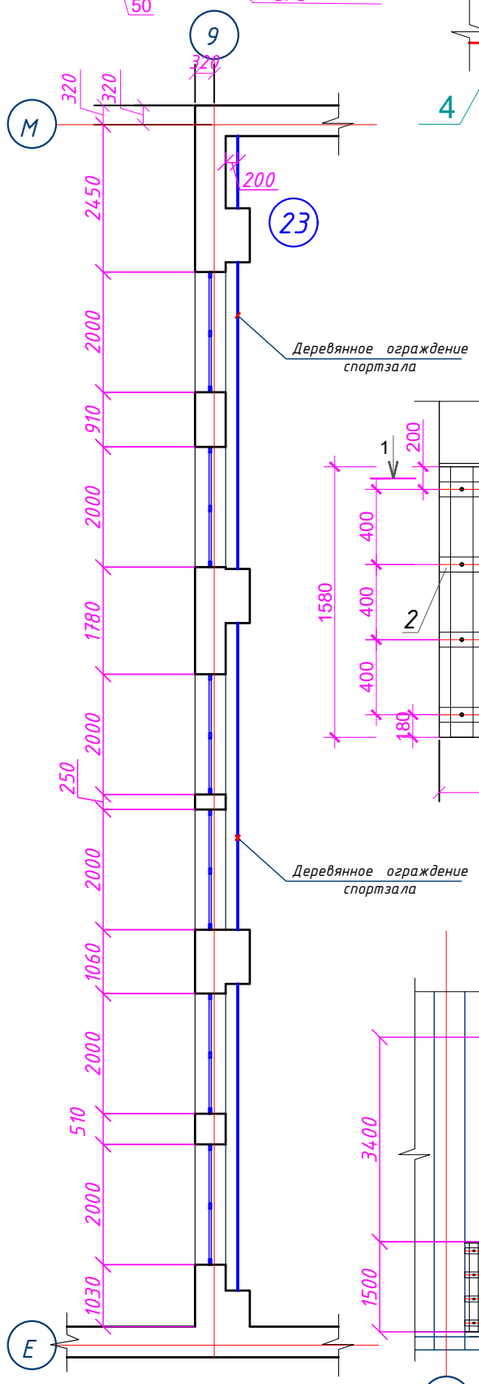

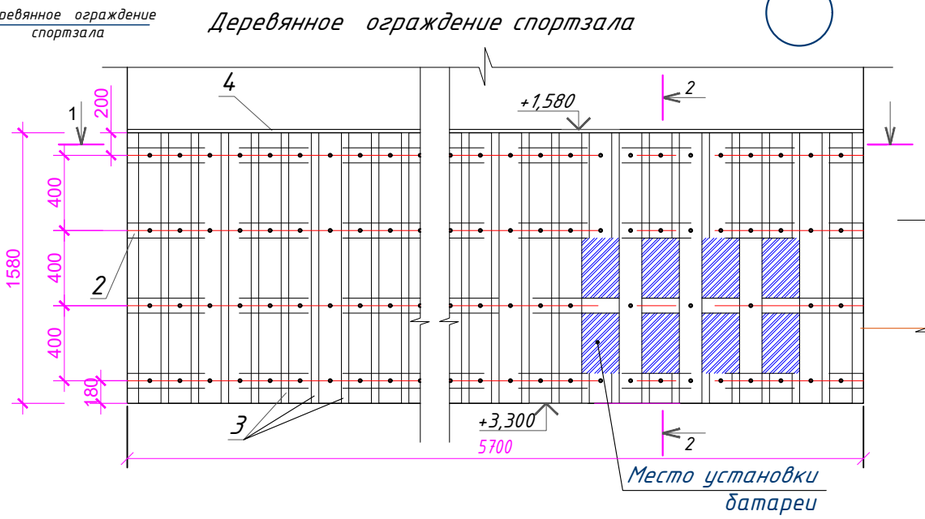

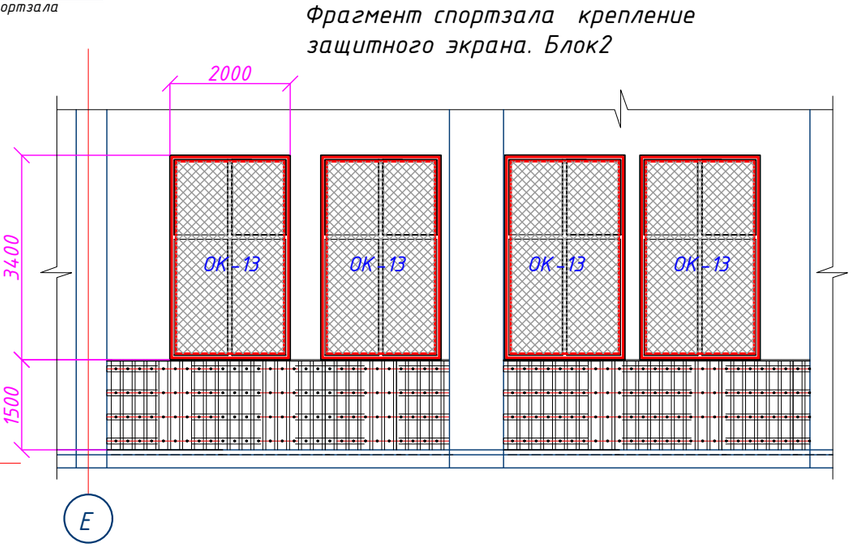

Спецификация расхода материалов на деревянное ограждение спортзала

Марка поз	Обозначение	Наименование	Кол. шт.	Масса ед. кг.	Примечание
	Деревянное ограждение				
1	ГОСТ 24454-80*Е	Брус 100х100 L=150 шаг 1000мм	19	0,0015	0,029
2	ГОСТ 24454-80*Е	Брус 50х100 L=63600 шаг 500мм	п.м	-	0,32
3	ГОСТ 24454-80*Е	Брус 50х100 L=1480	82	0,007	0,58
4	ГОСТ 32304-2013	Ламинат толщ. 16мм	-	$м^2$	3,54$м^2$
5	Полоса стальная ГОСТ 8510-86	4х50х260 с шагом 300 шт	59	0,401кг	23,66кг
6	СТ РК 2591-2014	Анкер Ф8 Al L=100 шт	59	0,039кг	2,30кг

Спецификация расхода материалов на крепление защитного экрана

Марка поз	Обозначение	Наименование	Кол. шт.	Масса ед. кг.	Примечание
1	ГОСТ 5781-82*	Анкер Ф16 Al L=250	60	0,395	23,70кг
2	ГОСТ ГОСТ 10704-91	Труба 60х3 L=63,40 п.м.	-	-	265.53кг
3	ГОСТ 8509-93	Уголок L 60х60х5 L=64,40 п.м	-	-	284.35кг
4		Капроновая сетка	$м^2$		40,82$м^2$
5	ГОСТ 19903-2015	Пластина -4х250х100 шт	60	0,785кг	47,1кг

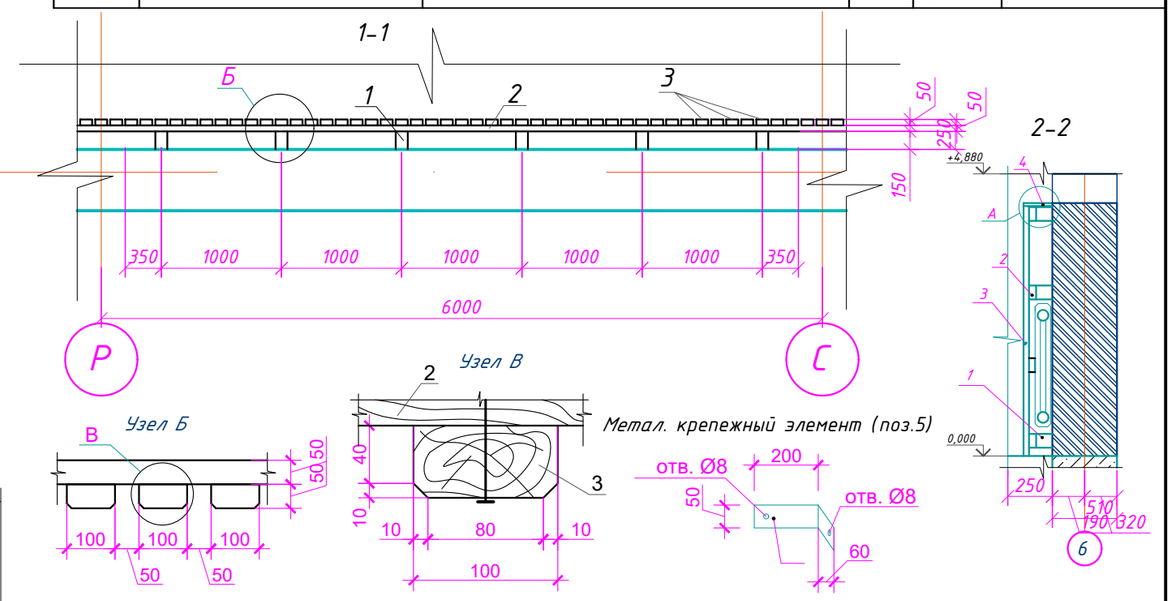

Изм.	Кол.уч.	Лист	N°док.	Подпись	Дата
Директор		Сыздыкова Г.			28.08.23
Нормаконт		Бекмуратов Ж.			28.08.23
ГАП		Сыздыков Б.			28.08.23
Проверил.		Сыздыков Б.			28.08.23
Архитектор		Раимов С.			28.08.23

Альбом-1.1 И5408-23-АР

Капитальный ремонт школы №13 по ул. Гоголя 7,9 в г. Жезказган области Улытау.

Стадия	Лист	Листов
РП	41	44

Защитное ограждение стен спортзала.Блок 2

ТОО "BS ARCHI GROUP" Лицензия № 21030308

Фрагмент спортзала. Блока3

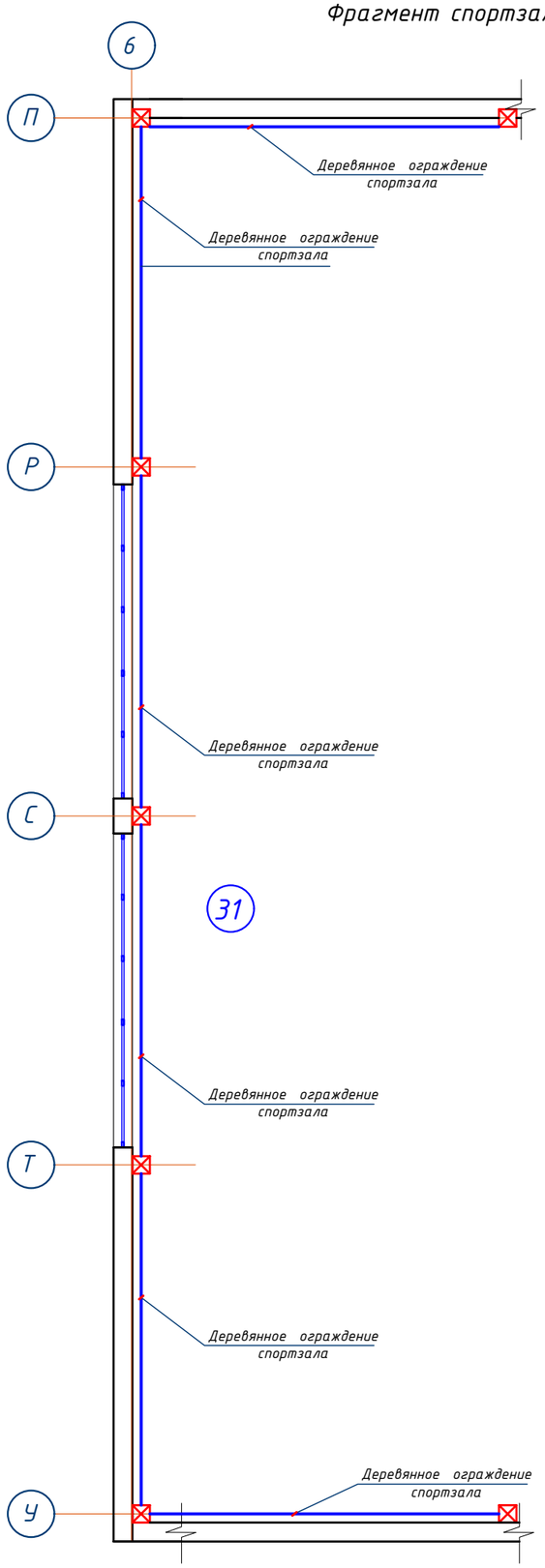

Деревянное ограждение спортзала

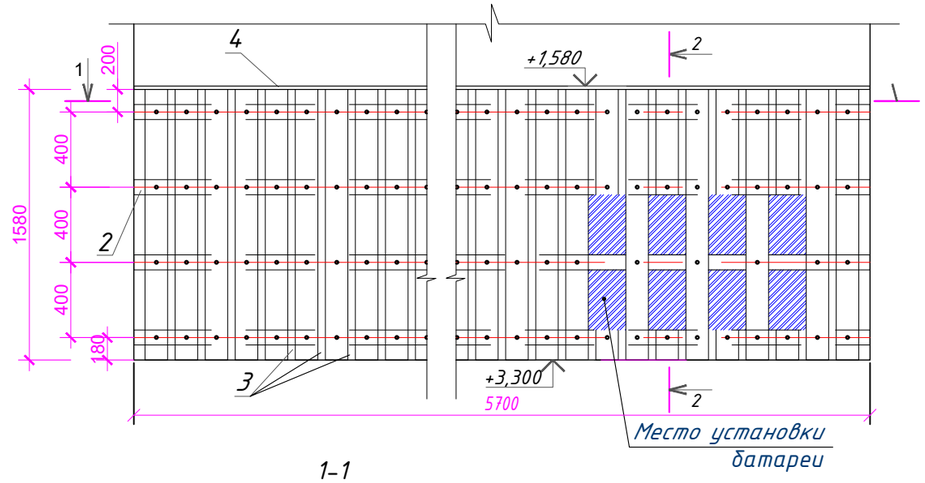

1-1

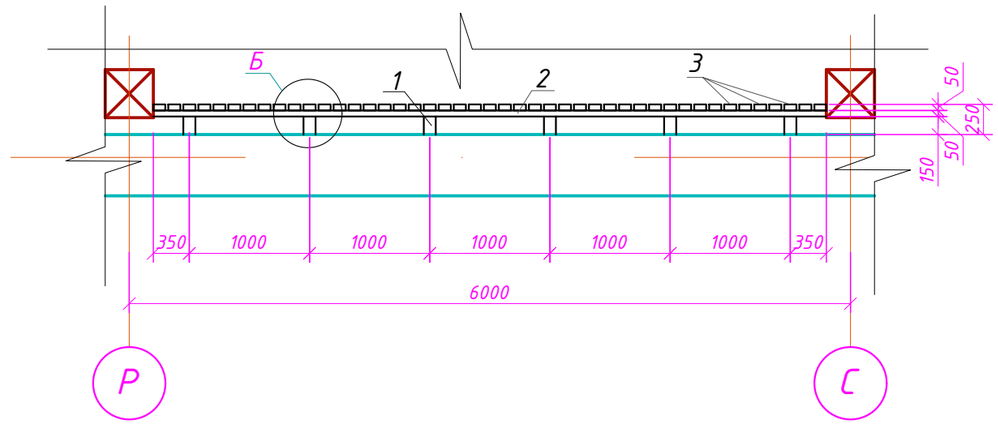

2-2

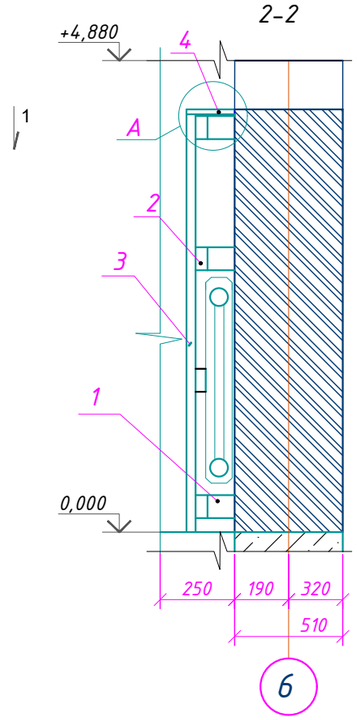

Метал. крепежный элемент (поз.5)

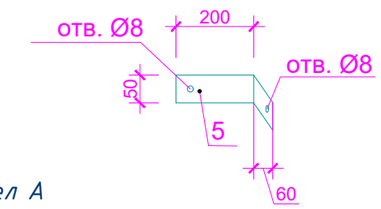

Узел Б

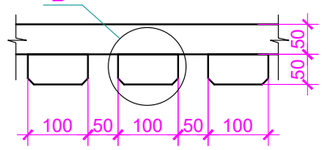

Узел В

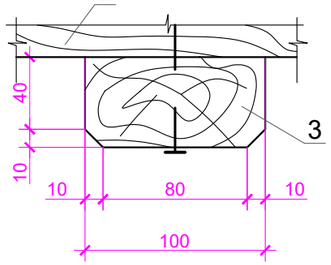

Узел А

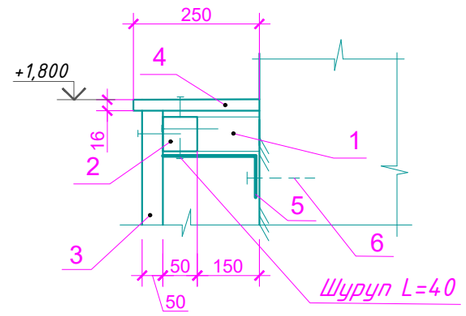

Примечание:
1. Данный лист см. с листом АР-37

Изм.	Кол.уч.	Лист	N°док.	Подпись	Дата
Директор		Сыздыкова Г.			28.08.23
Нормаконт		Бекмуратов Ж.			28.08.23
ГАП		Сыздыков Б.			28.08.23
Проверил.		Сыздыков Б.			28.08.23
Архитектор		Раимов С.			28.08.23

Альбом-1.1 И5408-23-АР

Капитальный ремонт школы №13 по ул. Гоголя 7,9 в г. Жезказган области Улытау.

Стадия	Лист	Листов
РП	42	44

Защитное ограждение стен спортзала.

ТОО "BS ARCHI GROUP"
Лицензия № 21030308

Экран для радиатора

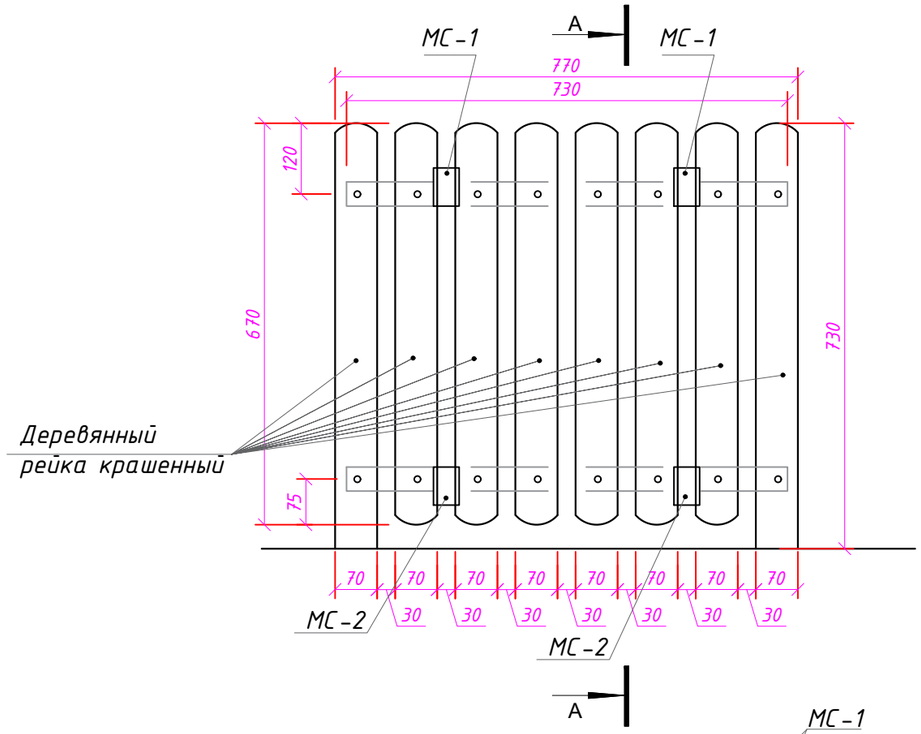

А-А

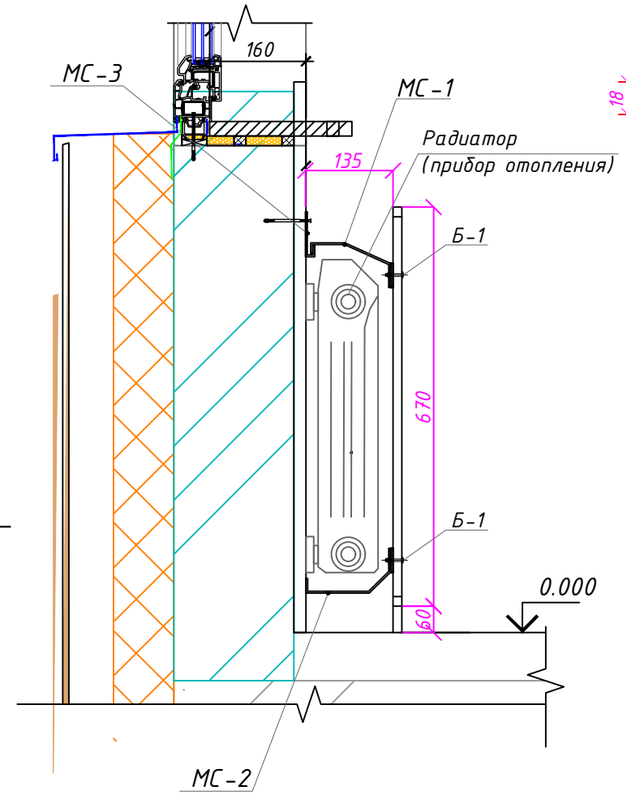

МС-1 Металлический соединительный элемент из полосы 197х40х3

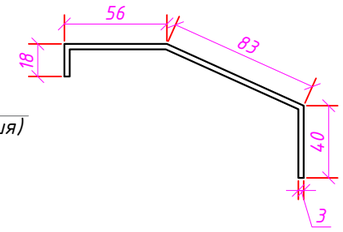

МС-2 Металлический соединительный элемент из полосы 219х40х3

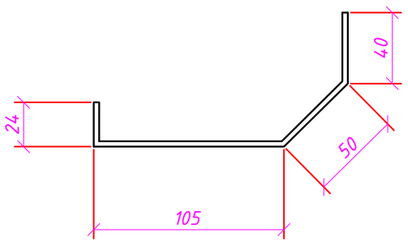

МС-3Металлический соединительный элемент из полосы 109х40х3

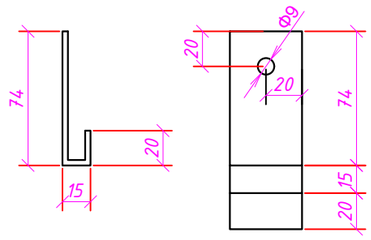

Эскиз экран для радиатора

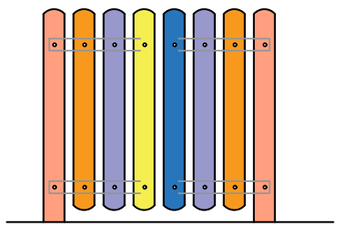

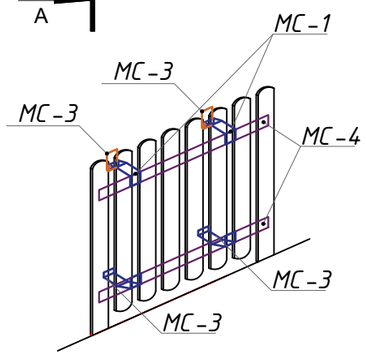

МС-4 Металлический соединительный элемент из полосы 730х40х4

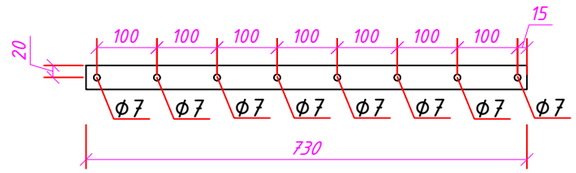

Спецификация расхода материалов на экран

Поз.	Обозначение	Наименование	Кол.	Масса, ед.кг.	Приме-чание
		Экран для радиатора	9		
Д	ГОСТ 24454-80	Деревянный рейка 70х15 L=5480	-	-	0,00575м³
МС-1	ГОСТ 19903-2015	Пластина 3х40х197	2	0,18кг	0,37кг
МС-2	ГОСТ 19903-2015	Пластина 3х40х219	2	0,20кг	0,41кг
МС-3	ГОСТ 19903-2015	Пластина 3х40х109	2	0,10кг	0,20кг
МС-4	ГОСТ 19903-2015	Пластина 4х40х730	2	0,91кг	1,83кг
Б-1	ГОСТ 2590-2006	Болт Ф6 L=30мм 1шт. Гайка М6 1шт.	16		
		Распорный анкер HSL-3V 8/55	2		

Примечание:

1. Электросварочные работы производить по ГОСТ5264-80* электродами типа Э-42
2. Металлические конструкции окрасить эмалью ПФ 115 по огрунтовке ГФ 0-21
3. Рейки экрана покраска за 2 раза масляной краской цвет см. эскиз экрана
4. Металлические элементы экрана покраска масляной краской белого цвета

Изм.	Кол.уч.	Лист	N°док.	Подпись	Дата
Директор		Сыздыкова Г.			28.08.23
Нормаконт		Бекмуратов Ж.			28.08.23
ГАП		Сыздыков Б.			28.08.23
Проверил.		Сыздыков Б.			28.08.23
Архитектор		Раимов С.			28.08.23

Альбом-1.1 И5408-23-АР

Капитальный ремонт школы №13 по ул. Гоголя 7,9 в г. Жезказган области Улытау.

Стадия	Лист	Листов
РП	42.1	44

Экран для радиатора

ТОО "BS ARCHI GROUP"
Лицензия № 21030308

План кабины МГН

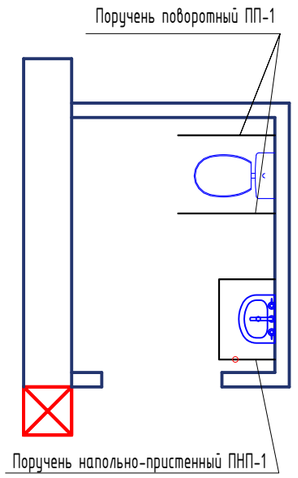

Поручень напольно-пристенный ПНП-1

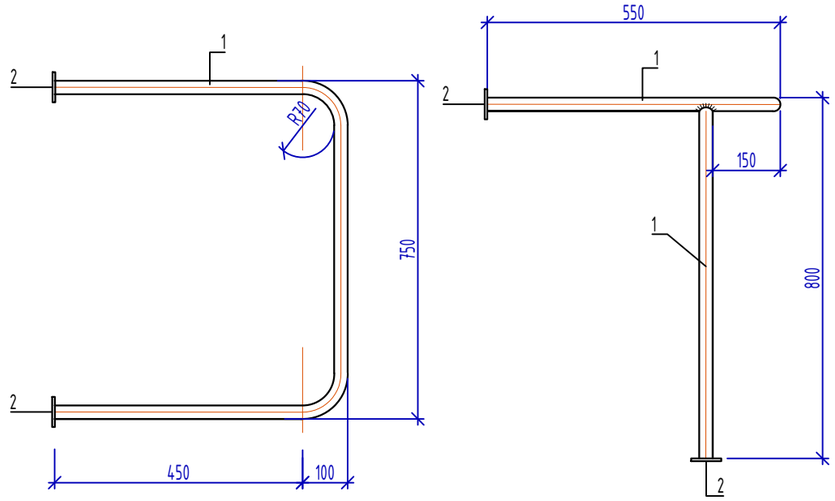

Деталь поз. 2

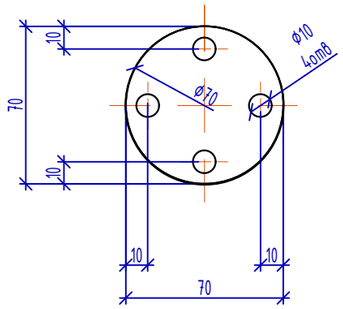

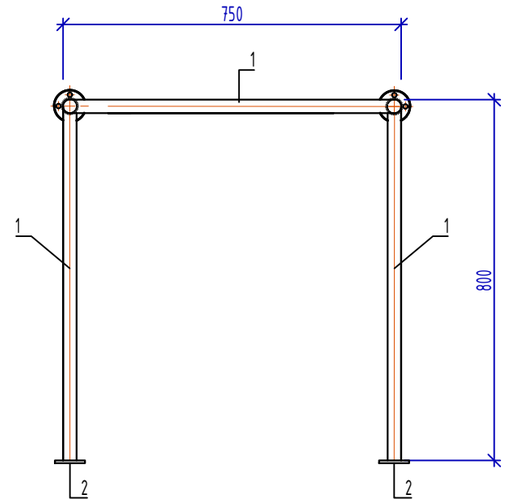

Поручень поворотный ПП-1

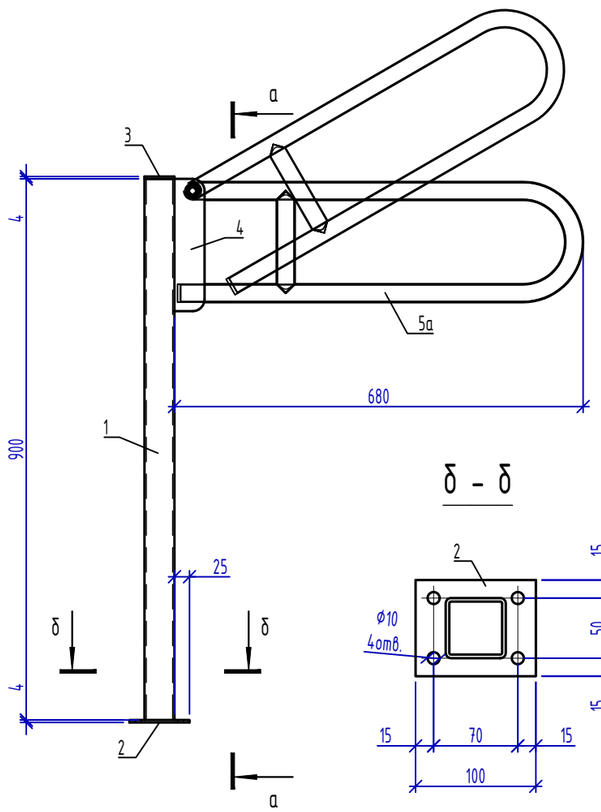

а - а

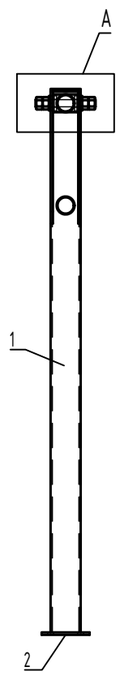

б - б

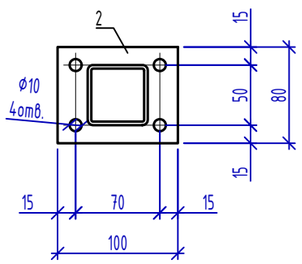

3D-вид

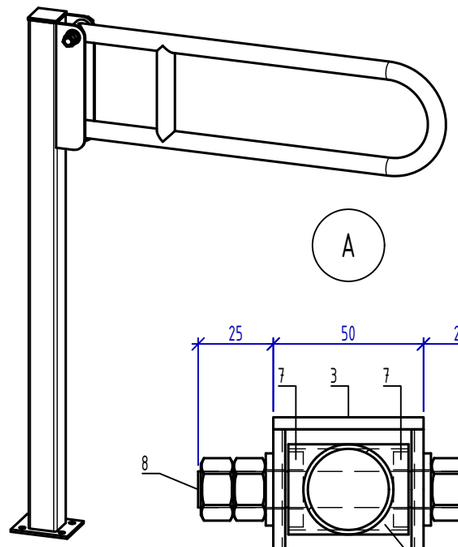

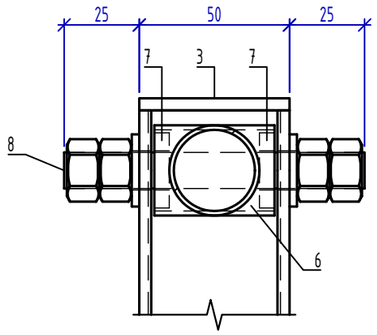

Деталь поз. 5а, 5б

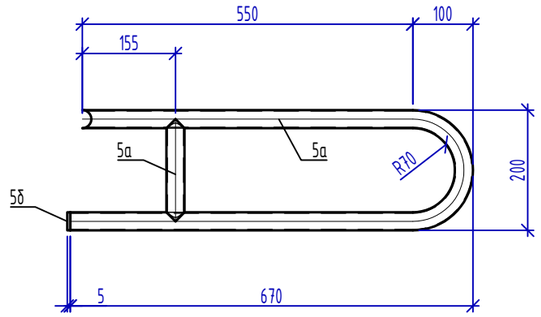

Деталь поз. 4

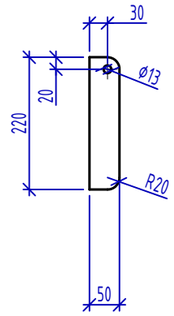

Изм	Кол	Лист	№док	Подпись	Дата
Директор		Сыздыкова Г.			28.08.23
Нормаконт		Бекмуратов Ж.			28.08.23
ГАП		Сыздыков Б.			28.08.23
Проверил.		Сыздыков Б.			28.08.23
Архитектор		Раимов С.			28.08.23

Альбом-1.1 И5408-23-АР

Капитальный ремонт школы №13 по ул. Гоголя 7,9 в г. Жезказган области Улытау.

Стадия	Лист	Листов
РП	42.2	44

Поручень напольно-пристенный ПНП-1, поручень поворотный ПП-1

ТОО "BS ARCHI GROUP" Лицензия № 21030308

Спецификация элементов

Поз.	Обозначение	Наименование	Кол.	Масса, ед., кг	Примеч.
		Поручень напольно-пристенный ПНП-1	2	7,65	7,65
1	ГОСТ 9941-81	Труба 30х2.5 ГОСТ 9941-81 / 12Х18Н10Т ГОСТ 5949-2018 м.п.	3.45	1.717	5.92
2	ГОСТ 19903-2015	Лист 5х70х70 ГОСТ 19903-2015 / 08Х18Н10 ГОСТ 5632-2014	4	0.19	0.76
3	ГОСТ 28778-90	БСР М8х85 (АГКС-3 / 217-101-0301)	16	0.06092	0.97
		Поручень поворотный ПП-1	4	9,58	19,16
1	ГОСТ 9941-81	Труба 50х3.0 ГОСТ 9941-81 / 12Х18Н10Т ГОСТ 5949-2018 L=900	1	3.17	3.17
2	ГОСТ 19903-2015	Лист 4х80х100 ГОСТ 19903-2015 / 08Х18Н10 ГОСТ 5632-2014	4	0.25	1.00
3	ГОСТ 19903-2015	Лист 4х50х50 ГОСТ 19903-2015 / 08Х18Н10 ГОСТ 5632-2014	4	0.08	0.32
4	ГОСТ 19903-2015	Лист 4х50х200 ГОСТ 19903-2015 / 08Х18Н10 ГОСТ 5632-2014	4	0.31	1.24
5а	ГОСТ 9941-81	Труба 30х2.5 ГОСТ 9941-81 / 12Х18Н10Т ГОСТ 5949-2018 м.п.	1.56	1.717	2.68
5б	ГОСТ 19903-2015	Лист 3х30х30 ГОСТ 19903-2015 / 08Х18Н10 ГОСТ 5632-2014	1	0.02	0.02
6	ГОСТ 9941-81	Труба 30х2.5 ГОСТ 9941-81 / 12Х18Н10Т ГОСТ 5949-2018 L=400	1	0.69	0.69
7	ГОСТ 19903-2015	Лист 5х30х30 ГОСТ 19903-2015 / 08Х18Н10 ГОСТ 5632-2014	2	0.04	0.08
8	ГОСТ 22042-76	Шпилька М12 L=100	1	0,0685	0,0685
9	ГОСТ 5915-70	Гайка М12 ГОСТ 5915-70	4	0.01567	0.06
10	ГОСТ 11371-78	Шайба 12 ГОСТ 11371-78	2	0.005066	0.01
11	ГОСТ 28778-90	БСР М8х85 (АГКС-3 / 217-101-0301)	4	0.06092	0.24

Изм	Кол	Лист	№док	Подпись	Дата
Директор		Сыздыкова Г.			28.08.23
Нормаконт		Бекмуратов Ж.			28.08.23
ГАП		Сыздыков Б.			28.08.23
Проверил.		Сыздыков Б.			28.08.23
Архитектор		Раимов С.			28.08.23

Альбом-1.1 И5408-23-АР

Капитальный ремонт школы №13 по ул. Гоголя 7,9 в г. Жезказган области Улытау.

Стадия	Лист	Листов
РП	42.3	44

Спецификация элементов

ТОО "BS ARCHI GROUP"
Лицензия № 21030308

План 1-го этажа.

Блок 3

Блок 3

Блок 1

Вертикальная подъемная платформа модель VIP-001

Вертикальная подъемная платформа модель VIP-001

Помещение пожарного поста

Электрощитовая

Пожарные патрубки с соединительными головками ф80мм для присоединения рукавов пожарных автомашин

Пример расположения указателей эвакуационного выхода

Экспликация помещений 1-го этажа

Номер помещения	Наименование	Площадь, м²	Кат. помещения
1	Тамбур	8,78	
2	Вестибюль	81,20	
3	Рекреация	47,28	
4	Пом. связи	5,02	Г
5	Тамбур	22,80	
6	Лестничная клетка	2,80	
7	Коридор	143,38	
8	Приемная	17,48	В
9	Директор	11,41	В
10	Электрощитовая	4,40	Г
11	Учебный класс (1 класс)	49,08	В
12	Учебный класс (1 класс)	49,37	В
13	Учебный класс (1 класс)	48,78	В
14	Кабинет заведующего директора	15,09	В
15	Учебный класс (2 класс)	49,34	В
16	Санузел для мальчиков	9,23	
17	Тамбур	2,82	
18	Лестничная клетка	17,76	
19	Санузел для девочек	12,06	
20	Кладовая уборочного инвентаря	1,71	
21	Тамбур	4,14	
22	Инструментальная	7,67	В
23	Кабинет по обработке тканей 5-9кл.	49,87	В
24	Библиотека	64,60	В
25	Тамбур	2,90	
26	Коридор	44,72	
27	Учебная комплексная мастерская	45,39	В
28	Рекреация	24,72	
29	Кабинет КРО	33,41	В

Экспликация помещений 1-го этажа

Номер помещения	Наименование помещения	Площадь, м²	Кат. помещения
30	Тамбур	8,22	
31	Вестибюль	29,25	
32	Рекреация	86,92	
32.1	Помещение пожарного поста и охраны	16,39	В
33	Книгохранилище	17,88	В
34	Организаторская	18,00	В
35	Коридор	29,38	
36	Гардеробная	56,89	В
37	Санузел для персонала	2,41	
37.1	Санузел для МГН	4,29	
38	Санузел для девушек	8,35	
39	Санузел для мальчиков	5,08	
40	Лестничная клетка	17,04	
41	Кабинет информатики	34,98	В
42	Медпункт	18,48	В
43	Процедурная	16,74	В
44	Коридор	39,72	
45	Конференц зал	71,75	В
46	Актовый зал	70,68	В
47	Столовая	204,49	
48	Горячий цех	55,48	
48.1	Раздаточная	16,65	В
49	Моечная столовой и кухонной посуды	34,56	
50	Коридор	23,54	
51	Кладовая кондитерских изделий	7,45	В
52	Мясной цех	17,27	Д
53	Цех обработки овощей	11,55	В
54	Тамбур	2,58	
55	Загрузочная	8,66	
56	Мучной цех	12,18	Д
57	Кладовая для сухих продуктов	16,23	В
58	Кладовая овощей	9,30	Д
59	Шлюз	1,99	
60	Комната уборочного инвентаря	5,45	
61	Кладовая отходов	6,21	В
62	Раздевальная	11,98	В
63	Умывальная	4,05	
64	Санузел	1,55	
65	Душевая	1,55	
66	Электрощитовая	6,98	Г
67	Лестничная клетка	15,98	
68	Рекреация	72,94	
69	Санузел для мальчиков	8,92	
70	Санузел для девушек с КЛГЖ	12,31	
71	Лестничная клетка	17,27	

Ведомость элементов МГН

Марка поз.	Обозначение	Размер, мм	Наименование	Ед. изм	Кол-во	Примечание
1		b=100	Контрастная нескользящая лента	п.м.	21	Верхняя и нижняя ступени в каждом марше обозначены тактильно слабым окрашивать. В контрастных цвет или применить тактильные предупредительные указатели.
2		200x200	Знак безопасности МГН	шт.	5	
3		200x200	Лидер Дог МГН	шт.	1	
4		200x200	Пульт Мобиграмм	шт.	1	
5		200x200	Обозначение выхода	шт.	12	
6		200x200	Обозначение входа	шт.	12	
7		200x200	С/у для МГН	шт.	2	
8		200x100	Кнопка вызова помощи. Настенный обустройство	шт.	2	
9		Ø200	Контрастная маркировочная наклейка. Цвет желтый	шт.	3	
10		300x300	Контрастный осязаемый напольный указатель с конструктивными рифами (знаки шт. ПВХ, 5=4мм)	шт.	254	
11		300x300	Контрастный осязаемый напольный указатель с прямоугольными рубчиками (предупредительная информация о коридорах движения), (знаки шт. ПВХ, 5=4мм)	шт.	1010	
12			Ленты направления движения	шт.	15	
13			Указатели эвакуационного выхода	шт.	170	
14		300x300	Пожарный гидрант	шт.	1	

Поз.	Обозначение	Наименование	Кол	Масса ед.кг.	Примечание
1	ГОСТ 34428-2018	Лента светонакопительная шириной 50мм (рулон 50м)	15	0,05	

Схема блокировки здания

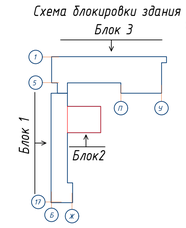

Условные обозначения

- Марка помещения (номер)
- Марка пола
- ВР-1 Марка витража
- ОК-1 Марка окна
- Марка двери
- Кирпичная кладка

Альбом-1.1							ИЭ408-23-АР
Капитальный ремонт школы №13 по ул. Гоголя 7,9 в г. Жезказган области Улытау.							
Изм.	Кол.уч.	Лист	№док.	Подпись	Дата		
Директор		Сыздикова Г.			08.08.23		
Нормоконт.		Бектуратов Х.			08.08.23		
ГАП		Сыздиков Б.			08.08.23		
Проверил.		Сыздиков Б.			08.08.23		
Архитектор		Рашид С.			08.08.23		

Стадия	Лист	Листов
РП	42.4	44

План 1-го этажа МГН.

ТОО "BS ARCHI GROUP"
Лицензия № 21030308

Экспликация помещений 2-го этажа

Номер помещения	Наименование	Площадь, м²	Кат. помещения
1	Лестничная клетка	15,33	
2	Учебный класс (4класс)	52,87	В
3	Кабинет иностранного языка	33,69	В
4	Учебный класс (3 класс)	48,20	В
5	Кабинет русского и казахского языка	34,04	В
6	Учебный класс (3 класс)	49,37	В
7	Коридор	147,45	
8	Учебный класс (3 класс)	49,37	В
9	Учебный класс (2 класс)	48,78	В
10	Кабинет бухгалтера	14,91	В
11	Учебный класс (2 класс)	50,38	В
12	Санузел для мальчиков	9,23	
13	Лестничная клетка	17,76	
14	Санузел для девушек	11,26	
15	Кладовая уборочного инвентаря	1,71	
16	Сенсорная комната	20,34	В
17	Коридор	17,13	
17.1	Рекреация	13,72	
18	Кабинет психолога	14,05	В
19	Раздевалка	9,24	В
20	Раздевалка	9,98	В
21	Коридор	10,63	
22	Снарядная	18,27	
23	Спортзал	173,31	

Экспликация помещений 2-го этажа

Номер помещения	Наименование помещения	Площадь, м²	Кат. помещения
24	Кабинет казахского языка	52,70	В
25	Кабинет иностранного языка	34,11	В
26	Кабинет истории	52,50	В
27	Коридор	82,41	
28	Кабинет истории	52,05	В
29	Кабинет математики	52,23	В
30	Рекреация	53,81	
31	Спортзал	298,32	
32	Кабинет тренера	18,04	В
33	Коридор	16,43	
34	Раздевальная для мальчиков	15,70	В
35	Душевая	2,58	
36	Санузел	1,39	
37	Подсобное помещение	4,74	В
38	Снарядная	20,05	
39	КЛГЖ для персонала	4,54	
40	Санузел	1,49	
41	Душевая	2,58	
42	Раздевальная для девочек	15,50	В
43	Лестничная клетка	17,27	
44	Коридор	89,48	
45	Кабинет математики	56,04	В
46	Кабинет заместителя	18,26	В
47	Кабинет казахского языка и литературы	54,78	В
48	Лестничная клетка	17,33	
49	Санузел для мальчиков	5,26	
50	Санузел для девушек с КЛГЖ	9,38	
50.1	Кладовая уборочного инвентаря	1,52	
51	Рекреация	16,97	
52	Кабинет русского языка	57,11	В

Блок 3

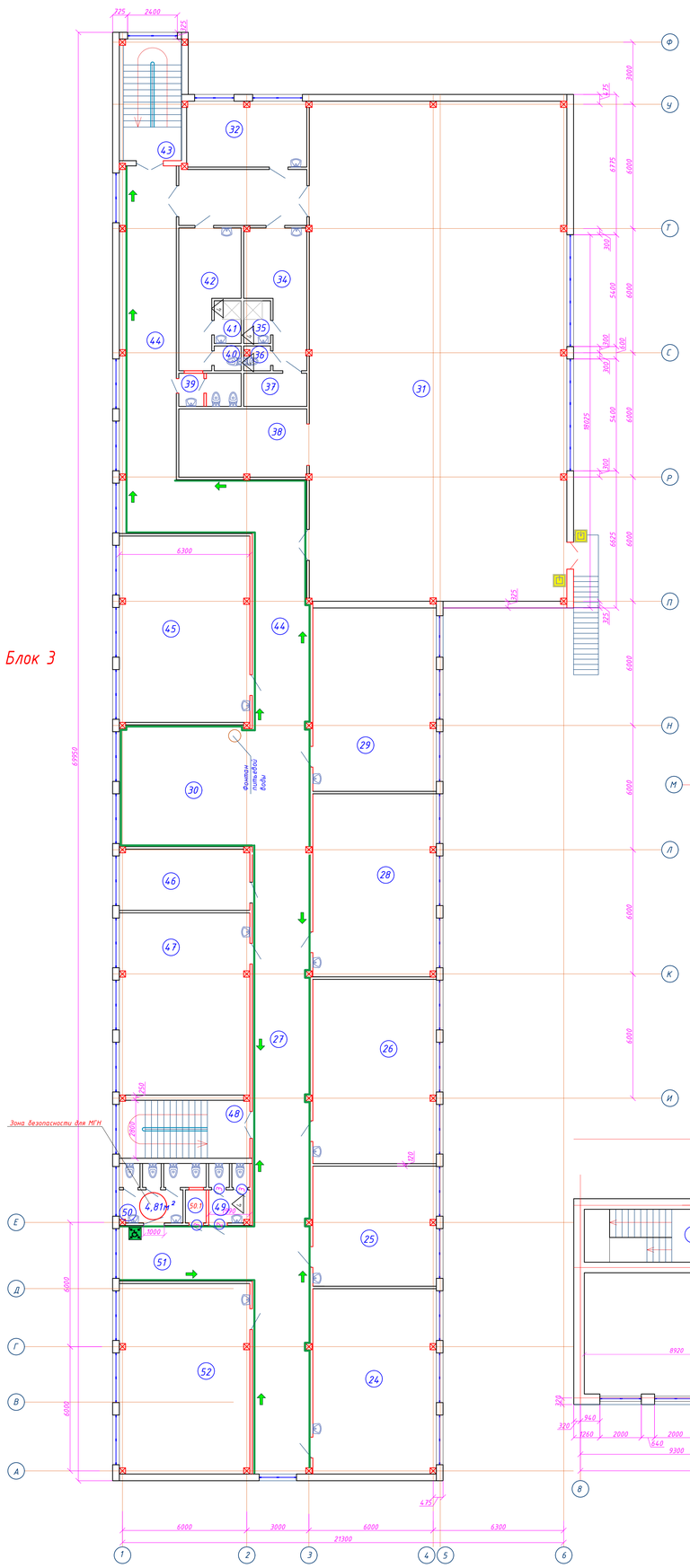

План 2-го этажа.

Блок 3

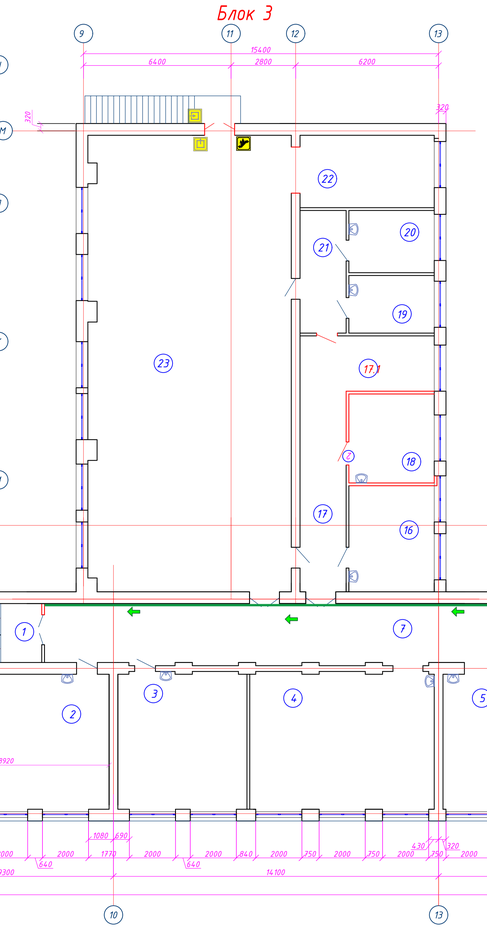

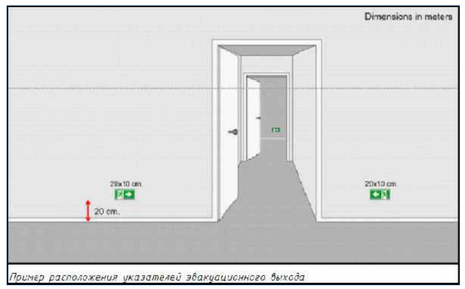

Пример расположения указателей эвакуационного выхода

План 2-го этажа. Блок 1 (проектируемый)

Блок 1

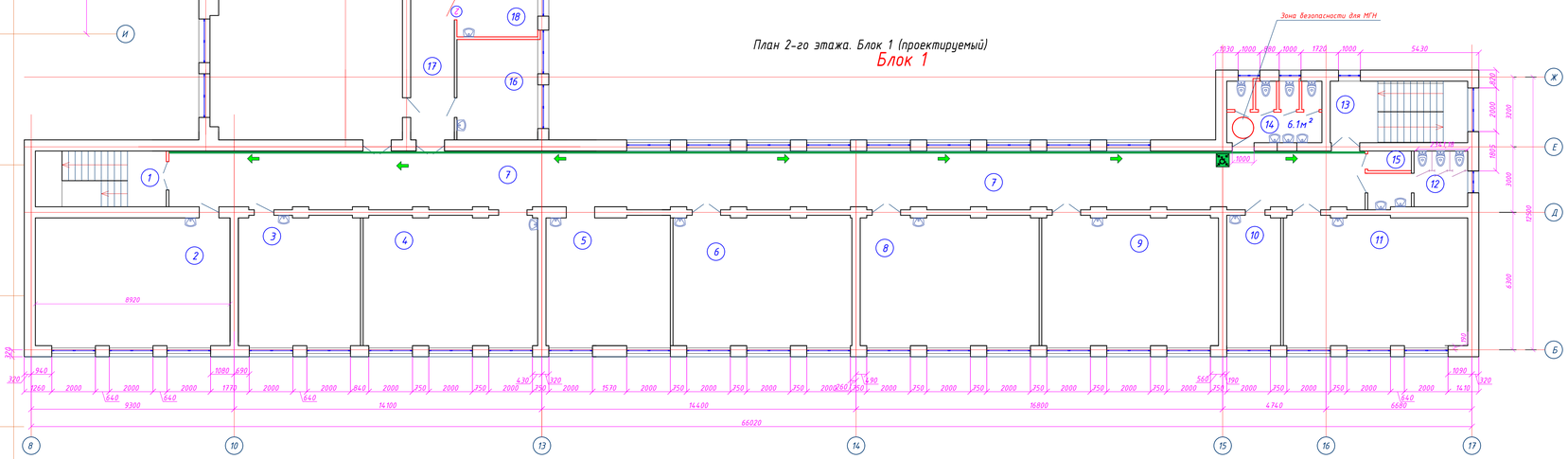

Схема блокировки здания

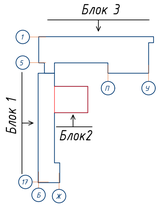

Условные обозначения

- Марка помещения (номер)
- Марка пола
- ВР-1 Марка витража
- ОК-1 Марка окна
- Марка двери
- Кирпичная кладка

Изм.	Кол.уч.	Лист	N°док.	Подпись	Дата			
Директор		Сыздыкова Г.			18.08.23	Альбом-1.1		И5408-23-АР
Нормоконт		Бекмуратов К.			18.08.23	Капитальный ремонт школы №13 по ул. Гоголя 7,9 в г. Жезказган области Улытау.		
ГАП		Сыздыков Б.			18.08.23		Стадия	Лист	Листов
Проверил		Сыздыков Б.			18.08.23		РП	42.5	44
Архитектор		Рошков С.			18.08.23	План 2-го этажа МГН.	ТОО "BS ARCHI GROUP" Лицензия № 21030308		

Экспликация помещений 3-го этажа

Номер помещения	Наименование	Площадь, м²	Кат. помещения
1	Лестничная клетка	15,33	
2	Учебный класс (4класс)	25,87	В
3	Учебный класс (4класс)	50,48	В
4	Кабинет дефектолога	15,38	В
5	Лаборатория	15,23	В
6	Кабинет физики	69,26	В
7	Кабинет истории	49,37	В
8	Коридор	147,54	
9	Кабинет географии	49,37	В
10	Лаборатория	14,87	В
11	Кабинет химии	66,00	В
12	Санузел для мальчиков	9,23	
13	Лестничная клетка	17,76	
14	Санузел для девушек с КЛГЖ	11,35	
14,1	Кладовая уборочного инвентаря	1,71	
15	Кабинет логопеда	31,31	В
16	Коридор	11,45	
16.1	Рекреация	21,36	
17	Лаборатория	8,03	В
18	Кабинет биологии	51,09	В

Экспликация помещений 3-го этажа

Номер помещения	Наименование помещения	Площадь, м²	Кат. помещения
19	Кабинет информатики	52,70	В
20	Кабинет иностранного языка	34,11	В
21	Кабинет математики	52,50	В
22	Коридор	82,66	
23	Кабинет математики	52,05	В
24	Кабинет русского языка	52,23	В
25	Рекреация	36,66	
26	Коридор	47,76	
27	Рекреация	61,25	
28	Лестничная клетка	17,27	
29	Кладовая уборочного инвентаря	1,88	
29.1	Санузел для девочек с КЛГЖ	9,40	
29.2	Санузел для мальчиков	5,62	
29.3	Санузел для МГН	4,23	
30	Кабинет начальной военной подготовки	53,52	В
31	Комната для хранения оружия	11,59	В
32	Кабинет математики	56,04	В
33	Кабинет завхоза	18,26	В
34	Кабинет информатики	54,78	В
35	Лестничная клетка	18,22	
36	Кабинет информатики	36,04	В
37	Кабинет информатики	57,11	В

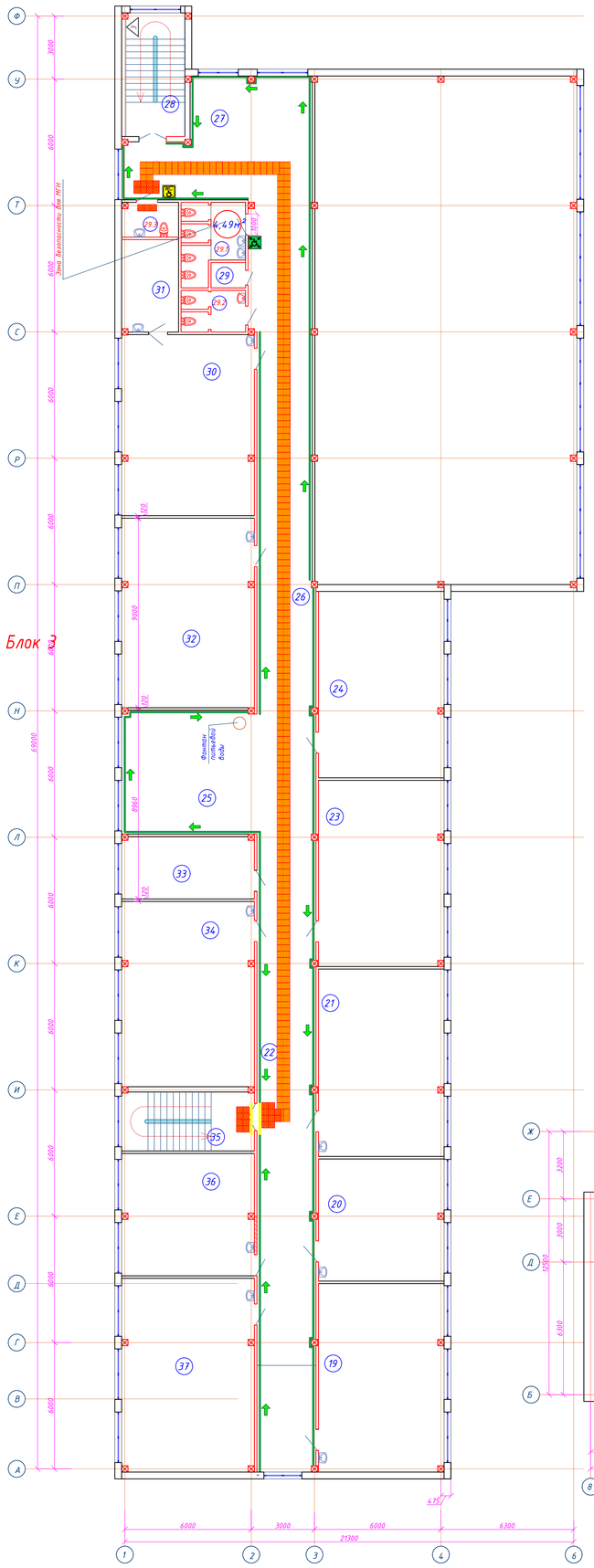

План 3-го этажа.

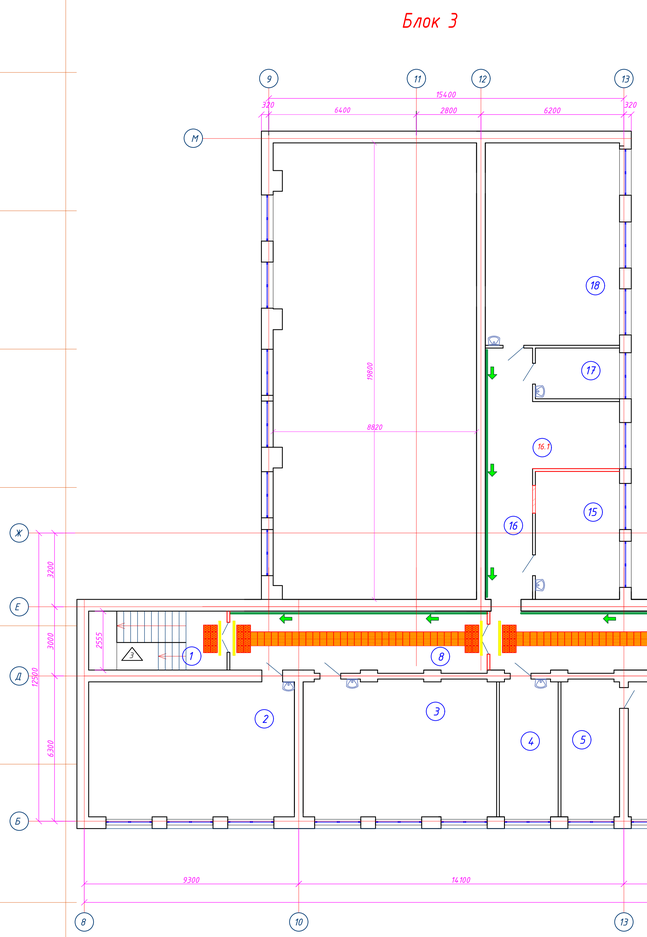

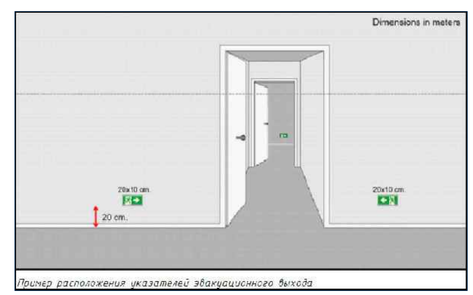

Пример расположения указателей эвакуационного выхода

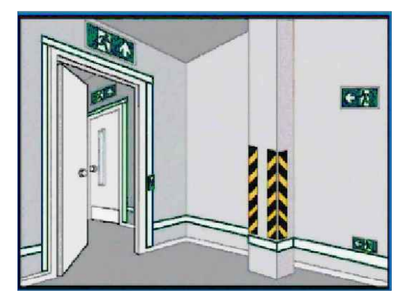

План 3-го этажа. Блок 1 (проектируемый)

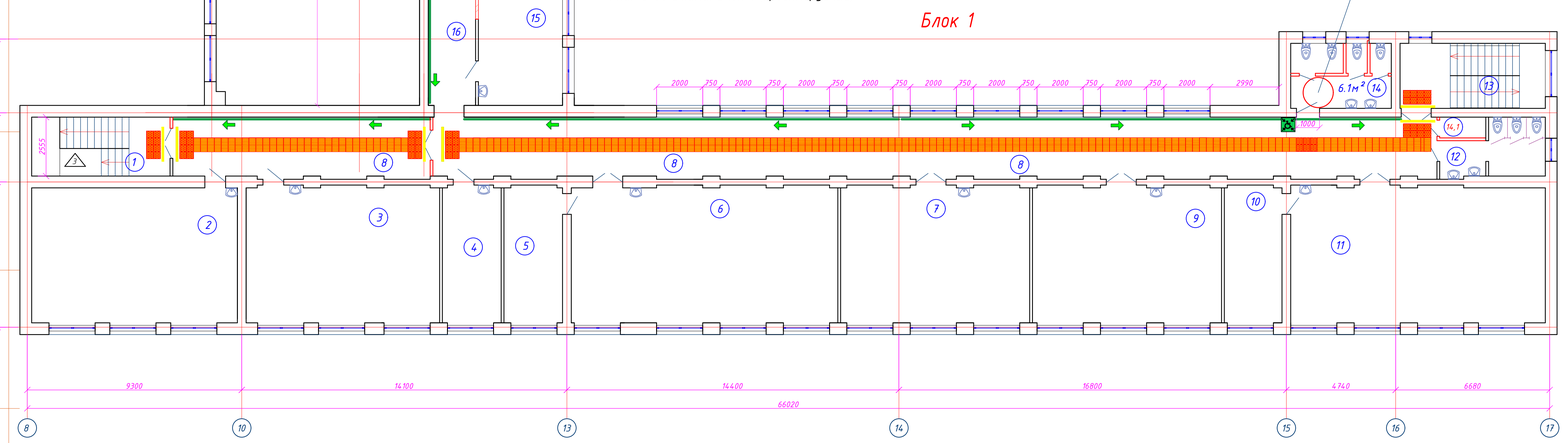

Схема блокировки здания

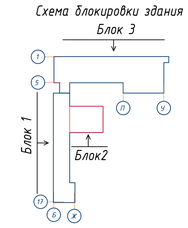

Условные обозначения

- 1 — Марка помещения (номер)
- 1 — Марка пола
- ВР-1 — Марка витража
- ОК-1 — Марка окна
- 1 — Марка двери
- Кирпичная кладка

Изм.	Кол.уч.	Лист	N Док.	Подпись	Дата	Альбом-1.1		ИЕ408-23-АР
Директор		Сыздыкова Г.			28.08.23	Капитальный ремонт школы №13 по ул. Гоголя 7,9 в г. Жезказган области Улытау.		
Нормоконт.		Бектуратов			28.08.23			
ГАП		Сыздыков Б.			28.08.23		Стадия	Лист	Листов
Проверил.		Сыздыков Б.			28.08.23		РП	42.6	44
Архитектор		Рашид С.			28.08.23	План 3-го этажа МГН.	ТОО "B5 ARCHI GROUP" Лицензия № 21030308		

Крепление капроновой сетки для спортзала. Блок3

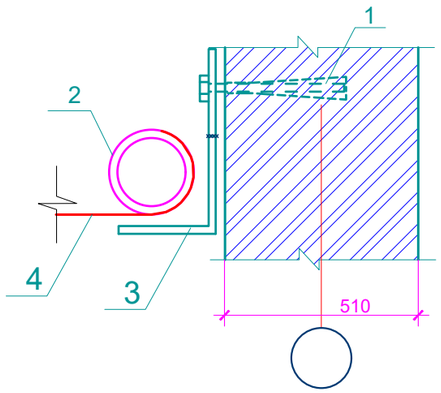

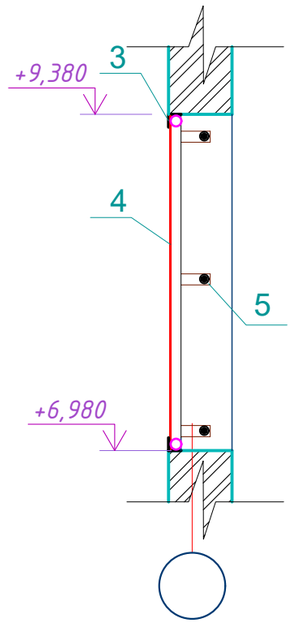

Фрагмент спортзала крепление защитного экрана. Блок3

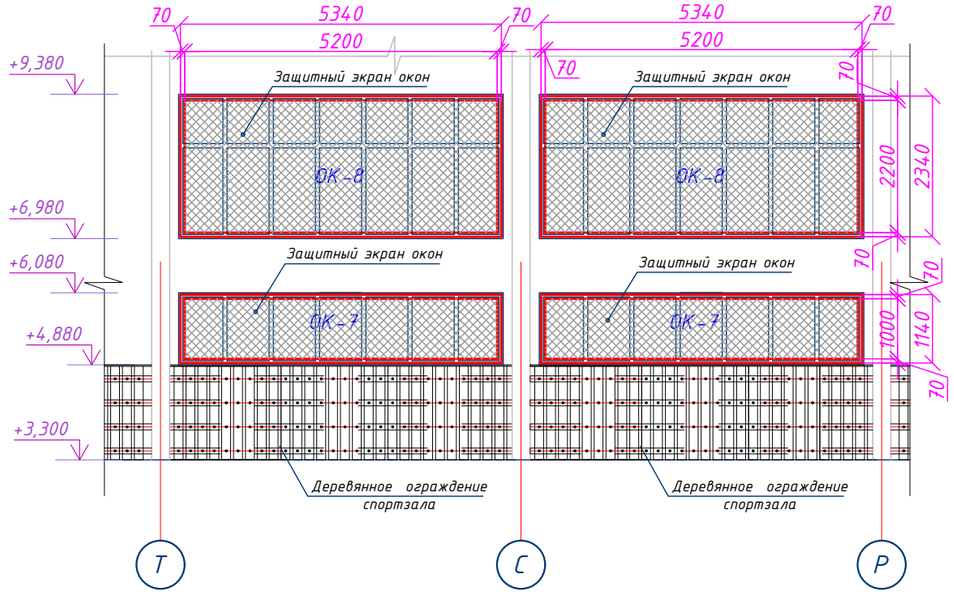

Спецификация расхода материалов на деревянное ограждение спортзала

Марка поз	Обозначение	Наименование	Кол. шт.	Масса ед. кг.	Примечание
	Деревянное ограждение				
1	ГОСТ 24454-80*Е	Брус 100х100 L=150 шаг 1000мм	36	0,0015	0,054
2	ГОСТ 24454-80*Е	Брус 50х100 L=136,800 шаг 500мм	п.м	-	0,68
3	ГОСТ 24454-80*Е	Брус 50х100 L=1578	174	0,008	1,39
4	ГОСТ 32304-2013	Ламинат толщ. 16мм	-	$м^2$	5,46$м^2$
5	Полоса стальная ГОСТ 8510-86	4х50х260 с шагом 300 шт	123	0,401кг	49,32кг
6	СТ РК 2591-2014	Анкер Ф8 AI L=100 шт	123	0,039кг	4,80кг

Спецификация расхода материалов на крепление защитного экрана

Марка поз	Обозначение	Наименование	Кол. шт.	Масса ед. кг.	Примечание
1	ГОСТ 5781-82*	Анкер Ф16 AI L=250	68	0,395	26,86кг
2	ГОСТ ГОСТ 10704-91	Труба 60х3 L=87,06 п.м.	-	-	364,62кг
3	ГОСТ 8509-93	Уголок L 60х60х5 L=75,80 п.м	-	-	339,96кг
4		Капроновая сетка	$м^2$		64,85$м^2$
5	ГОСТ 19903-2015	Пластина -4х250х100 шт	68	0,785кг	53,38кг

Примечание:

1. Деревянное ограждение выполнить из древесины хвойных пород II категории.
2. Все деревянные элементы ограждения подвергнуть глубокой пропитке антипиренами.
3. Окраску деревянных элементов выполнить маслянной краской за два раза светлых тонов.Необходимо выполнить антикоррозийную защиту стальных конструкций лаком ПФ-170 ГОСТ 15907-70 по грунтовке ГФ-021.
4. Сварку стальных элементов производить электродами Э-42А с катетом шва не менее толщины
5. свариваемых изделий.

Изм.	Кол.уч.	Лист	N°док.	Подпись	Дата
Директор		Сыздыкова Г.			28.08.23
Нормаконт		Бекмуратов Ж.			28.08.23
ГАП		Сыздыков Б.			28.08.23
Проверил.		Сыздыков Б.			28.08.23
Архитектор		Раимов С.			28.08.23

Альбом-1.1 И5408-23-АР

Капитальный ремонт школы №13 по ул. Гоголя 7,9 в г. Жезказган области Улытау.

Стадия	Лист	Листов
РП	43	44

Копроновая сетка

ТОО "BS ARCHI GROUP"
Лицензия № 21030308

Гардеробная стойка ГС-1. Блок 3

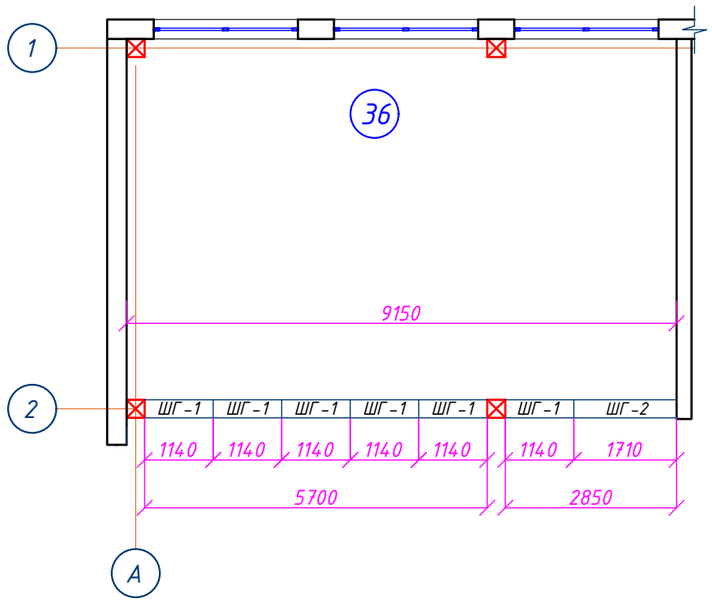

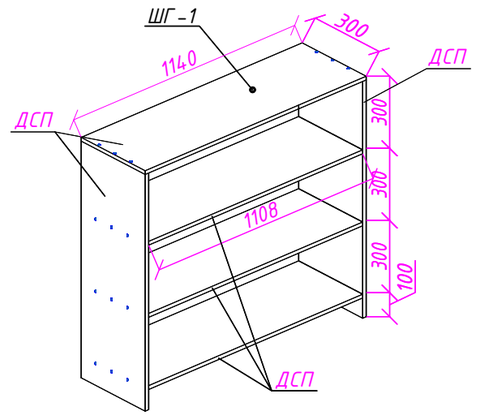

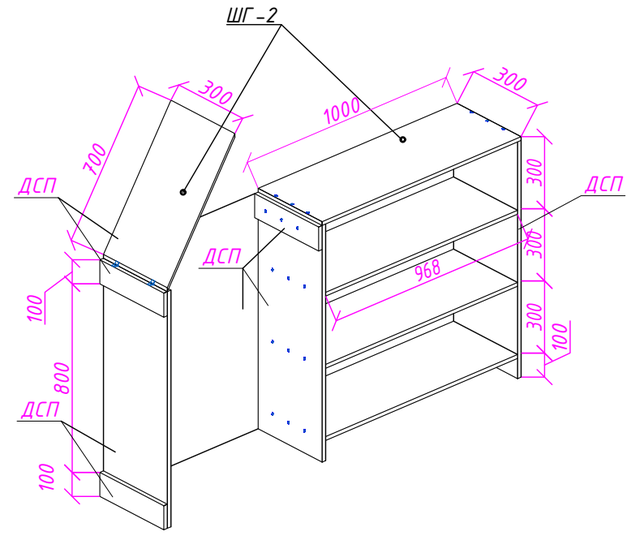

Примечание:

1. Расход ламинированного ДСП толщ.16мм на гардеробные стойки ГС-1. - 16,04м².
2. Расход ламинированного ДВП толщ. 4 мм на гардеробные ГС-1. -7,90м².

Изм	Кол	Лист	№док	Подпись	Дата
Директор		Сыздыкова Г.			28.08.23
Нормаконт		Бекмуратов Ж.			28.08.23
ГАП		Сыздыков Б.			28.08.23
Проверил.		Сыздыков Б.			28.08.23
Архитектор		Раимов С.			28.08.23

Альбом-1.1 И5408-23-АР

Капитальный ремонт школы №13 по ул. Гоголя 7,9 в г. Жезказган области Улытау.

Стадия	Лист	Листов
РП	44	44

Гардеробная стойка ГС-1.Блок 3

ТОО "BS ARCHI GROUP"
Лицензия № 21030308